# เทศบัญญัติเทศบาลตำบลยางคำ

# เรื่อง การติดตั้งบ่อดักไขมันบำบัดน้ำเสียในอาคาร

## พ.ศ. ๒๕๖๕

เทศบาลตำบลยางคำ

อำเภอหนองเรือ จังหวัดขอนแก่น

**บันทึกหลักการและเหตุผล**
**ประกอบเทศบัญญัติเทศบาลตำบลยางคำ**
**เรื่อง การติดตั้งบ่อดักไขมันบำบัดน้ำเสียในอาคาร พ.ศ. ๒๕๖๕**

---

**หลักการ**

โดยเป็นการสมควรตราเทศบัญญัติเทศบาลตำบลยางคำ ว่าด้วย การติดตั้งบ่อดักไขมันบำบัดน้ำเสียในอาคาร เพื่อใช้เป็นกฎ กติกา ในการควบคุม กำกับดูแลการติดตั้งระบบระบายน้ำเสียในอาคารที่ตั้งอยู่ในเขตเทศบาลตำบลยางคำ เพื่อเป็นการรักษาสภาพสิ่งแวดล้อม และเป็นการช่วยลดปริมาณน้ำเสียตลอดจนเป็นการปรับปรุงคุณภาพน้ำให้ดีขึ้นก่อนการระบายลงแหล่งระบายน้ำ

**เหตุผล**

โดยที่มาตรา ๒๐ และมาตรา ๔๔ แห่งพระราชบัญญัติการสาธารณสุข พ.ศ. ๒๕๓๕ และที่แก้ไขเพิ่มเติมถึง (ฉบับที่ ๓) พ.ศ. ๒๕๖๐ กำหนดให้ราชการส่วนท้องถิ่นมีอำนาจในการออกข้อกำหนดท้องถิ่นเพื่อใช้ควบคุมรักษาความสะอาดและการจัดระเบียบในการเก็บขนและกำจัดสิ่งปฏิกูลและมูลฝอย อีกทั้งการกำหนดให้มีที่รองรับสิ่งปฏิกูลต่างๆ ดังนั้น เพื่อเป็นการกำหนดมาตรการในการควบคุมมิให้ผู้อยู่อาศัยในอาคารถ่ายเทของเสีย และเพื่อให้การจัดการระบบบำบัดน้ำเสียในอาคารและครัวเรือนเป็นการแก้ไขปัญหาที่ต้นทางและเป็นส่วนหนึ่งของการแก้ไขปัญหาคุณภาพของน้ำ ประกอบกับพระราชบัญญัติกำหนดแผนและขั้นตอนการกระจายอำนาจให้แก่องค์กรปกครองส่วนท้องถิ่น พุทธศักราช ๒๕๔๒ กำหนดให้องค์กรปกครองส่วนท้องถิ่นมีหน้าที่เป็นหน่วยงานหลักในการกำจัดขยะมูลฝอย สิ่งปฏิกูลและน้ำเสีย

เทศบาลตำบลยางคำจึงอาศัยอำนาจตามความในมาตรา ๒๐ แห่งพระราชบัญญัติการสาธารณสุข พ.ศ. ๒๕๓๕ และแก้ไขเพิ่มเติม (ฉบับที่ ๓) พ.ศ. ๒๕๖๐ ประกอบกับมาตรา ๖๐ แห่งพระราชบัญญัติเทศบาล พ.ศ. ๒๔๙๖ แก้ไขเพิ่มเติมถึง (ฉบับที่ ๑๔) พ.ศ. ๒๕๖๒ ตราเทศบัญญัติการติดตั้งบ่อดักไขมันบำบัดน้ำเสียในอาคาร พ.ศ. ๒๕๖๕ เพื่อใช้ในเขตเทศบาลตำบลยางคำต่อไป

**เทศบัญญัติเทศบาลตำบลยางคำ**
**เรื่อง การติดตั้งบ่อดักไขมันบำบัดน้ำเสียในอาคาร พ.ศ. ๒๕๖๕**

---

โดยที่เป็นการสมควรตราเทศบัญญัติเทศบาลตำบลยางคำ เรื่อง การติดตั้งบ่อดักไขมันบำบัดน้ำเสียในอาคาร พ.ศ. ๒๕๖๕ ขึ้นบังคับใช้

อาศัยอำนาจตามความในมาตรา ๖๐ มาตรา ๖๓ แห่งพระราชบัญญัติเทศบาล พ.ศ.๒๔๙๖ แก้ไขเพิ่มเติมถึง (ฉบับที่ ๑๔) พ.ศ.๒๕๖๒ ประกอบกับมาตรา ๑๘ มาตรา ๒๐(๓) และมาตรา ๔๔ แห่งพระราชบัญญัติการสาธารณสุข พ.ศ. ๒๕๓๕ และที่แก้ไขเพิ่มเติมถึง (ฉบับที่ ๓) พ.ศ. ๒๕๖๐ มาตรา ๗๐ แห่งพระราชบัญญัติส่งเสริมและรักษาคุณภาพสิ่งแวดล้อมแห่งชาติ พ.ศ. ๒๕๓๕ และที่แก้ไขเพิ่มเติม (ฉบับที่ ๒) พ.ศ.๒๕๖๒

เทศบาลตำบลยางคำ โดยความเห็นชอบของสภาเทศบาลตำบลยางคำ และผู้ว่าราชการจังหวัดขอนแก่น จึงตราเทศบัญญัติขึ้นไว้ดังต่อไปนี้

ข้อ ๑ เทศบัญญัตินี้เรียกว่า "เทศบัญญัติเทศบาลตำบลยางคำ เรื่อง การติดตั้งบ่อดักไขมันบำบัดน้ำเสียในอาคาร พ.ศ. ๒๕๖๕"

ข้อ ๒ เทศบัญญัตินี้ให้ใช้บังคับเมื่อพ้นกำหนดเจ็ดวันนับแต่วันที่ได้ประกาศไว้โดยเปิดเผย ณ สำนักงานเทศบาลตำบลยางคำแล้ว

ข้อ ๓ บรรดาเทศบัญญัติ ข้อบังคับ ระเบียบ หรือคำสั่งอื่นใดของเทศบาลตำบลยางคำ ในส่วนที่ได้ตราไว้แล้วในเทศบัญญัตินี้ ซึ่งขัดหรือแย้งกับเทศบัญญัตินี้ ให้ใช้เทศบัญญัตินี้แทน

ข้อ ๔ ในเทศบัญญัตินี้

"อาคาร" หมายความว่า ตึก บ้าน เรือน ร้านค้า ร้านอาหาร สำนักงานหรือสิ่งปลูกสร้างอย่างอื่น ซึ่งบุคคลอาจเข้าอยู่อาศัยหรือใช้สอยได้

"บ่อดักไขมัน" หมายความว่า สิ่งที่ใช้แยกจำพวกน้ำมันและไขมันออกจากน้ำซึ่งผ่านการใช้แล้ว

"การระบายน้ำ" หมายความว่า การผันน้ำ การปล่อยน้ำ การเทน้ำ การสาดน้ำ หรือการกระทำอื่นใดที่เป็นการถ่ายเทน้ำ

"แหล่งระบายน้ำ" หมายความว่า ทางหรือท่อระบายน้ำ ลำกระโดง ลำราง คู คลอง แม่น้ำ ทะเล และแหล่งน้ำสาธารณะ แหล่งน้ำธรรมชาติ และแหล่งน้ำที่เป็นของเอกชนซึ่งมีทางเชื่อมต่อหรือสามารถไหลไปสู่แหล่งน้ำสาธารณะหรือแหล่งน้ำธรรมชาติได้

"เจ้าพนักงานท้องถิ่น" หมายความถึง นายกเทศมนตรีตำบลยางคำ หรือผู้ที่นายกเทศมนตรีตำบลยางคำมอบหมาย

"พนักงานเจ้าหน้าที่" หมายความถึง ปลัดเทศบาล พนักงานเทศบาลหรือเจ้าหน้าที่ซึ่งได้รับแต่งตั้งจากเจ้าพนักงานท้องถิ่นเพื่อปฏิบัติการให้เป็นไปตามเทศบัญญัตินี้

ข้อ ๕ เทศบัญญัตินี้ให้ใช้บังคับแก่อาคารที่มีการระบายน้ำทิ้งลงหรือไหลลงไปสู่แหล่งระบายน้ำและยังไม่มีกฎหมายใดกำหนดมาตรการเกี่ยวกับการกำจัดน้ำมันและไขมันสำหรับอาคารประเภทนั้น

/ข้อ ๖...

ข้อ ๖ ให้เจ้าของหรือผู้ครอบครองอาคารตามข้อ ๕ ติดตั้งบ่อดักไขมันตามมาตรฐานที่เจ้าพนักงานท้องถิ่นประกาศกำหนด

ให้เจ้าของหรือผู้ครอบครองอาคารที่มีการปลูกสร้างใหม่ดำเนินการติดตั้งบ่อดักไขมันสำหรับอาคารนั้นให้แล้วเสร็จก่อนเข้าอยู่อาศัย หรือใช้สอย และหากอาคารใดอยู่ระหว่างการปลูกสร้างใหม่ในวันที่เทศบัญญัตินี้มีผลบังคับใช้ก็ให้ดำเนินการติดตั้งบ่อดักไขมันเช่นเดียวกัน

ข้อ ๗ ให้เจ้าพนักงานท้องถิ่นและพนักงานเจ้าหน้าที่มีอำนาจหน้าที่ดังต่อไปนี้

(๑) เข้าตรวจอาคารและบริเวณที่ตั้งอาคารในระหว่างพระอาทิตย์ขึ้นและตก

(๒) สั่งให้เจ้าของหรือผู้ครอบครองอาคารที่มีการระบายน้ำทิ้งลงหรือไหลไปสู่แหล่งระบายน้ำดำเนินการติดตั้งบ่อดักไขมันให้แล้วเสร็จภายในเก้าสิบวัน

ข้อ ๘ ให้เจ้าของหรือผู้ครอบครองตามข้อ ๖ ทำการดูแลรักษา เก็บขนน้ำมันหรือไขมันในบ่อดักไขมันไปกำจัดและซ่อมแซมบำรุงรักษาบ่อดักไขมันให้อยู่ในสภาพที่ใช้การได้ตามปกติ

ข้อ ๙ ผู้ใดขัดขวางการปฏิบัติหน้าที่ของเจ้าพนักงานท้องถิ่นหรือพนักงานเจ้าหน้าที่ในการปฏิบัติตามข้อ ๗ (๑) ต้องระวางโทษปรับไม่เกินหนึ่งพันบาท

ข้อ ๑๐ ผู้ใดไม่ปฏิบัติตามคำสั่งของเจ้าพนักงานท้องถิ่นหรือพนักงานเจ้าหน้าที่ตามข้อ ๗ (๒) ต้องระวางโทษปรับไม่เกินห้าร้อยบาท และเจ้าพนักงานท้องถิ่นอาจกำหนดให้เสียค่าปรับอีกไม่เกินวันละสองร้อยบาทนับแต่วันถัดจากวันครบกำหนดระยะเวลาที่เจ้าพนักงานท้องถิ่นหรือพนักงานเจ้าหน้าที่กำหนดให้ดำเนินการติดตั้งบ่อดักไขมันนั้นเป็นต้นไปจนกว่าจะได้ปฏิบัติให้ถูกต้อง

ข้อ ๑๑ ข้อกำหนดและวิธีการติดตั้งบ่อดักไขมันและแบบถังดักไขมัน ให้เป็นไปตามที่เทศบาลตำบลยางคำกำหนด

ข้อ ๑๒ ให้เจ้าพนักงานท้องถิ่นประกาศและประชาสัมพันธ์ให้ประชาชนทราบโดยทั่วกันถึงการปฏิบัติตามเทศบัญญัตินี้

ข้อ ๑๓ ให้เจ้าพนักงานท้องถิ่นมีอำนาจในการพิจารณายกเว้นการปฏิบัติตามเทศบัญญัตินี้ตามความจำเป็นและความเหมาะสมของอาคารและพื้นที่บางแห่ง อาทิเช่น พื้นที่บนภูเขา พื้นที่เกษตรกรรม พื้นที่ในชนบท เป็นต้น

ข้อ ๑๔ ให้นายกเทศมนตรีตำบลยางคำ รักษาการให้เป็นไปตามเทศบัญญัตินี้ และให้อำนาจออกระเบียบ คำสั่ง ประกาศ หรือกำหนดวิธีการอื่นใด เพื่อปฏิบัติให้เป็นไปตามเทศบัญญัตินี้

ประกาศ ณ วันที่ ๒๙ เดือน มีนาคม พ.ศ. ๒๕๖๖

(ลงชื่อ)

(นายวรวุฒิ หล้าทุม )

นายกเทศมนตรีตำบลยางคำ

**เห็นชอบ**

นายกองโท

(พิชัย วันตา)

นายอำเภอหนองเรือ ปฏิบัติราชการแทน

ผู้ว่าราชการจังหวัดขอนแก่น

๑.๒.๔ นำวงขอบซีเมนต์สำเร็จรูปฯ มาวางที่คอนกรีตก้นหลุมที่เตรียมไว้ โดยตัววงขอบซีเมนต์เป็นแบบปิดก้นก็ให้วางได้เลย แต่ถ้าเป็นวงขอบซีเมนต์ธรรมดา เมื่อวางแล้วให้ทำการยาแนวด้วยปูนทรายที่ก้นวงขอบซีเมนต์เพื่อป้องกันรั่วซึม จากนั้นเอาวงซีเมนต์วางซ้อนทับตามจำนวนที่ได้กำหนดไว้ แล้วยาแนวรอยต่อตามรูปแบบโดยอัตราส่วนผสมปูนทรายยาแนว ปูน : ทราย เท่ากับ ๑:๑ พร้อมทั้งทำการเจาะต่อท่อระบายน้ำตามรูปแบบ กลบฝังดินโดยรอบตัวบ่อให้แน่นแล้วปิดฝาปูนท้องตลาด

๑.๒.๔ การต่อรับน้ำเข้า และน้ำออกจากบ่อดักไขมัน ให้ทำการต่อรับท่อน้ำทิ้งที่ออกจากจุดปรุงอาหาร หรือจากจุดล้างจาน หรือภาชนะอื่นๆ ที่มีไขมันเกาะติด โดยใช้ท่อ PVC ชั้น ๘.๕ ขนาดขึ้นอยู่กับรูปแบบหรือความเหมาะสม แต่ขนาดของท่อต้องไม่เล็กกว่าท่อเดิมที่ออกมา ส่วนน้ำทิ้งให้ต่อด้วยท่อ PVC ชั้น ๘.๕ ขนาด (ตามรูปแบบ) หรือใหญ่กว่าโดยให้ต่อรับน้ำที่ออกจากบ่อดักไขมันไปลงแหล่งน้ำสาธารณะหรือรางน้ำ คู คลอง ตามพื้นที่นั้นๆ โดยไม่ให้ปากท่อที่ออกจมอยู่ในน้ำเพื่อให้มีการระบายออกจากตัวบ่อดักไขมันได้ดี

**๒. บ่อดักไขมันแบบสร้างในที่** โดยมีขั้นตอนดังนี้

๒.๑ วัสดุและอุปกรณ์ในการก่อสร้าง

๒.๑.๑ ปูนซีเมนต์ปอร์ทแลนด์

๒.๑.๒ ทรายหยาบ

๒.๑.๓ เหล็กเส้นกลม RB ขนาด Ø ๙ มม.

๒.๑.๔ ท่อ PVC ชั้น ๘.๕ ท่อเข้า ขนาด Ø ๗๕ มม. หรือตามรูปแบบหรือขนาดใหญ่กว่า ท่อน้ำออก ขนาด Ø ๑๐๐ มม. หรือตามรูปแบบหรือใหญ่กว่า (ผลิตตามมาตรฐาน มอก.๑๗-๒๕๓๒)

๒.๒ วิธีการก่อสร้าง

๒.๒.๑ ขุดดินลึกลงไป โดยดูระดับท่อน้ำที่ออกแหล่งกำเนิดน้ำเสียมาเข้าท่อบ่อดักไขมัน (ตามรูปแบบ) โดยขุดให้มีความกว้างโดยรอบขนาดบ่อ คสล. ประมาณ ๐.๘๐-๑.๐๐ ม. หรือตามความเหมาะสมของสภาพพื้นที่ เมื่อขุดได้ระดับแล้วดูว่าดินก้นหลุมมีความหนาแน่นพอที่จะรับน้ำหนักบ่อดักไขมัน คสล. ได้หรือไม่ เมื่อพิจารณาแล้ว ให้ดำเนินการดังนี้

๑) กรณีดินมีความแข็งแรงและแน่นพอที่รับน้ำหนักได้ ให้ทำการใส่ทรายหยาบก้นหลุมบดอัดแน่นความหนาประมาณ ๑๐ ซม.ได้เลย

๒) กรณีดินมีความอ่อนนุ่มหรือเป็นดินเหนียว ให้ทำการตอกเสาเข็ม (ขนาดของเสาเข็มให้เป็นไปตามหลักทางด้านวิศวกรรมโยธา) แล้วใส่ทรายรองพื้นอัดแน่น ความหนา ๑๐ ซม. ให้หัวเสาเข็มพ้นทรายรองพื้นขึ้นมาประมาณ ๒-๓ ซม.

๒.๒.๒ ผูกเหล็กเส้นกลม ขนาด Ø ๙ มม. ฐานและโครงสร้างของตัวบ่อดักไขมัน (ตามรูปแบบ)

๒.๒.๓ เทคอนกรีต อัตราส่วน ๑:๒:๔ ที่ฐานพื้นดักบ่อไขมันก่อน โดยให้เนื้อคอนกรีตหุ้มหัวเสาเข็ม ประมาณ ๒-๓ ซม.

๒.๒.๔ ประกอบแบบต้องใช้ไม้แบบที่มีผิวเรียบไม่บิดงอ แล้วยึดค้ำยันแบบให้แน่นหนาป้องกันไม่ให้ไม้แบบระเบิดหรือโก่งงอเสียรูป จากนั้นให้ทำการเอาน้ำสะอาดรดไม้แบบให้ทั่วจึงทำการเทคอนกรีตอัตราส่วน ๑:๒:๔ ลงไปในไม้แบบโครงสร้างและให้ทำการกระทุ้งคอนกรีตไปด้วย เพื่อไม่ให้คอนกรีตนั้นเป็นฟองอากาศเพราะจะมีการรั่วซึมได้

๒.๒.๕ การถอดไม้แบบ ให้ทำการถอดไม้แบบได้หลังจากเทคอนกรีต ประมาณ ๓-๕ วัน แล้วให้ตรวจสอบดูว่ามีรอยรั่วหรือไม่ ถ้ามีให้ทำการอุดทันที

๒.๒.๖ การต่อรับน้ำเข้าและน้ำออกจากบ่อดักไขมัน ให้ทำการต่อรับท่อน้ำทิ้งที่ออกจากจุดปรุงอาหาร หรือจากจุดล้างจานหรือภาชนะอื่นๆ แต่ต้องไม่มีขนาดเล็กกว่าของเดิมที่ออกมา ส่วนน้ำทิ้งให้ต่อรับน้ำทิ้งที่ออกจากบ่อดักไขมันไปลงแหล่งระบายน้ำสาธารณะหรือรางน้ำ คู คลอง ตามพื้นที่นั้นๆ โดยไม่ให้ปากท่อที่ออกจมอยู่ในน้ำ เพื่อให้มีการระบายน้ำทิ้งที่ออกจากบ่อดักไขมันได้ดี

**รายละเอียดบ่อดักไขมันเพื่อบำบัดน้ำเสีย**

บ่อดักไขมันเป็นอุปกรณ์สำหรับแยกไขมันไม่ให้ไหลปนไปกับน้ำทิ้งและช่วยดักเศษอาหารด้วยในตัว โดยตัวบ่อแบ่งได้ ๒ ส่วน ซึ่งเชื่อมต่อกัน ในส่วนที่ ๑ จะมีตะแกรงดักขยะซึ่งใช้ในการดักเศษอาหาร ตะแกรงนี้สามารถแยกออกมาได้ เพื่อให้ชากเศษอาหารทิ้งและทำความสะอาดได้ ส่วนน้ำจะไหลผ่านตะแกรงลอดแผ่นกั้นเข้าส่วนที่ ๒ ซึ่งจะทำหน้าที่ดักไขมัน คือ จะขังน้ำเสียไว้ระยะหนึ่ง เพื่อได้ไขมันและน้ำมันที่ปะปนอยู่ในน้ำลอยขึ้นมาบนผิวน้ำ ซึ่งเมื่อสะสมจนมีปริมาณมากก็สามารถตักออกไปทิ้งได้ ส่วนน้ำที่ถูกแยกเอาไขมันออกก็จะไหลออกทางช่องระบายน้ำต่อไป

รูปแบบบ่อดักไขมัน มี ๒ รูปแบบ แบ่งตามความเหมาะสมได้ดังนี้

**๑. บ่อดักไขมันแบบวงขอบซีเมนต์** การติดตั้งใช้งานเหมาะสมสำหรับบ้านเรือนทั่วไปและสถานประกอบการที่มีขนาดเล็ก เช่น ร้านอาหาร โดยประยุกต์ใช้วงขอบซีเมนต์สำเร็จรูปมาทำเป็นบ่อดักไขมันได้ การติดตั้งฝังไว้บนพื้นดินหรือใต้ดินและกักเก็บน้ำเสียได้อย่างน้อย ๖ ชั่วโมง

**๒. บ่อดักไขมันแบบสร้างในที่** การติดตั้งใช้งานเหมาะสำหรับสถานที่ประกอบการขนาดใหญ่ เช่น ภัตตาคาร ศูนย์อาหาร โรงอาหารและตลาด การติดตั้งโดยสร้างบ่อดักไขมันบนพื้นที่และสามารถกักเก็บน้ำเสียอย่างน้อย ๖ ชั่วโมง

**การใช้งานและการดูแลรักษา**

๑. ต้องติดตั้งตะแกรงดักขยะก่อนเข้าบ่อดักไขมัน
๒. ต้องไม่ทะลวงหรือแทงผลักให้เศษขยะไหลผ่านตะแกรงเข้าไปในบ่อดักไขมัน
๓. ต้องไม่เข้าตะแกรงดักขยะออกไม่ว่าจะชั่วคราวหรือถาวร
๔. ต้องหมั่นโกยเศษขยะที่ดักกรองไว้ได้หน้าตะแกรงออกสม่ำเสมอ
๕. ห้ามเอาน้ำจากส่วนอื่นๆ เช่น น้ำล้างมือ น้ำอาบ น้ำซัก น้ำฝน ฯลฯ เข้ามาในบ่อดักไขมัน
๖. ต้องหมั่นตักไขมันออกจากบ่อดักไขมันอย่างน้อยทุกสัปดาห์ นำไขมันที่ตักได้ใส่ภาชนปิดมิดชิด และรวมไปกับขยะมูลฝอย เพื่อให้รถเทศบาลนำไปกำจัดต่อไป
๗. หมั่นตรวจดูท่อระบายน้ำที่รับน้ำจากบ่อดักไขมัน หากมีไขมันอยู่เป็นก้อนหรือคราบ ต้องทำตามข้อ ๖ ถี่ขึ้นมากกว่าเดิม

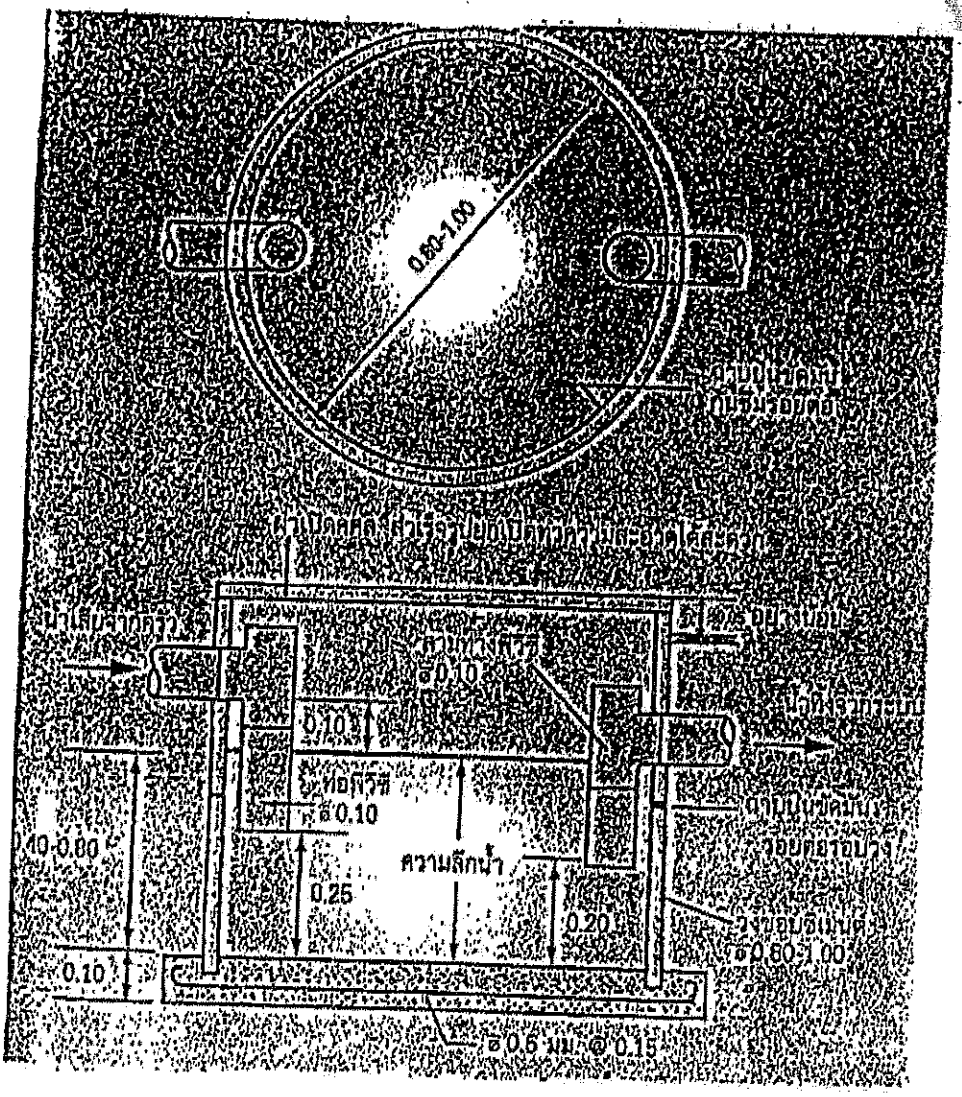


## บ่อดักไขมันแบบใช้วงขอบซีเมนต์ สำหรับบ้านพักอาศัยและสถานประกอบการขนาดเล็ก

### ขนาดมาตรฐานแบบบ่อดักไขมันแบบวงขอบซีเมนต์สำหรับบ้านพักอาศัย

| จำนวนคน | ปริมาตรบ่อที่ต้องการ (ลบ.ม.) | ขนาดบ่อ | | จำนวนบ่อ (บ่อ) |
|---|---|---|---|---|
| | | เส้นผ่าศูนย์กลาง | ความลึกน้ำ (ม.) | |
| 5 | 0.17 | 0.8 | 0.40 | 1 |
| 5-10 | 0.34 | 0.8 | 0.70 | 1 |
| 10-15 | 0.51 | 1.0 | 0.70 | 1 |
| 15-20 | 0.68 | 1.2 | 0.60 | 1 |
| 20-25 | 0.85 | 1.2 | 0.80 | 1 |

### ขนาดมาตรฐานแบบบ่อดักไขมันแบบวงขอบซีเมนต์สำหรับสถานประกอบการขนาดเล็ก

| จำนวนคน | ปริมาตรบ่อที่ต้องการ (ลบ.ม.) | ขนาดบ่อ | | จำนวนบ่อ (บ่อ) |
|---|---|---|---|---|
| | | เส้นผ่าศูนย์กลาง | ความลึกน้ำ (ม.) | |
| 25-30 | 1.02 | 1.0 | 0.70 | 2 |
| 30-35 | 1.19 | 1.0 | 0.80 | 2 |
| 35-40 | 1.36 | 1.2 | 0.60 | 2 |
| 40-45 | 1.53 | 1.2 | 0.70 | 2 |
| 45-50 | 1.7 | 1.2 | 0.80 | 2 |

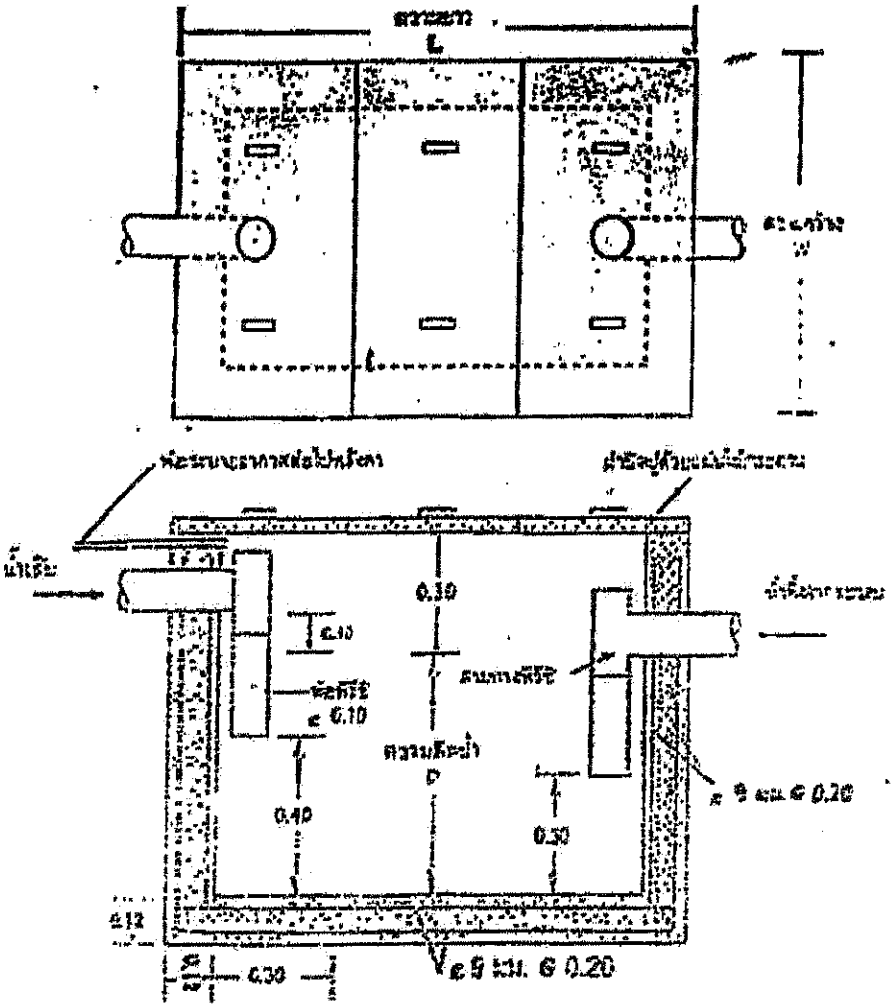


## บ่อดักไขมันแบบสร้างในที่ สำหรับสถานประกอบการขนาดใหญ่

### ค่าใช้จ่ายตามขนาดบ่อ

| ขนาดพื้นที่ (ตารางเมตร) | ปริมาตรบ่อที่ต้องการ (ลบ.ม.) | ขนาดบ่อ (ม.) | | |
|---|---|---|---|---|
| | | ความลึกน้ำ | กว้าง | ยาว |
| 10 | 0.20 | 0.40 | 0.50 | 1.00 |
| 10-25 | 0.47 | 0.60 | 0.60 | 1.30 |
| 25-50 | 0.96 | 0.75 | 0.80 | 1.60 |
| 50-75 | 1.50 | 0.75 | 1.00 | 2.00 |
| 75-100 | 1.94 | 0.80 | 1.10 | 2.20 |
| 100-125 | 2.45 | 0.85 | 1.20 | 2.40 |
| 125-150 | 2.82 | 0.90 | 1.20 | 2.60 |
| 150-175 | 3.36 | 1.00 | 1.30 | 2.60 |
| 175-200 | 3.78 | 1.00 | 1.35 | 2.80 |

# แบบถังดักไขมัน ขนาด 1 ครัวเรือน

น้ำทิ้งจากครัว PVC.ø2"–3"

บ่อพักซีเมนต์สี่เหลี่ยมสำเร็จรูปชนิดปิดก้นขนาด 0.40x0.50ม
พร้อมฝา(ท้องตลาด)
ท่อน้ำออกไปเข้าถังดักไขมัน PVC ø 2"–3"

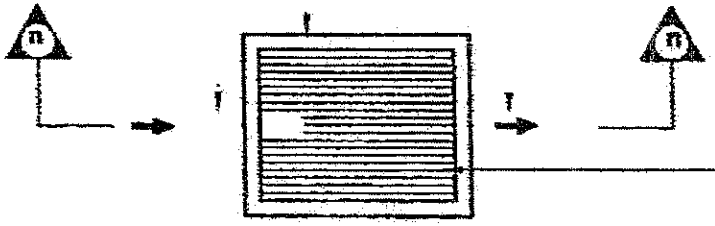


ตะแกรงเหล็กดักขยะ ø 6มม.ระยะซี่ตะแกรงห่าง 0.02ม

แปลนถังดักขยะ

บ่อพักซีเมนต์สี่เหลี่ยมสำเร็จรูปชนิดปิดก้นขนาด 0.40x0.50ม
พร้อมฝา(ท้องตลาด)
ตะแกรงเหล็กดักขยะ ø 6มม.ระยะซี่ตะแกรงห่าง 0.02ม
ท่อน้ำออกไปเข้าถังดักไขมัน PVC ø 2"–3"

น้ำทิ้งจากครัว PVC.ø2"–3"

± ระดับดิน

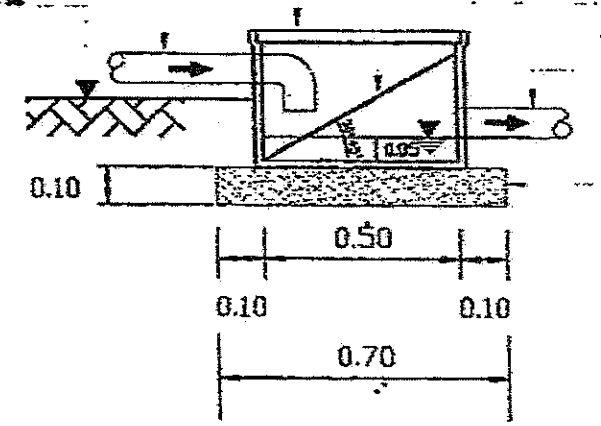


ทรายหยาบอัดแน่น

รูปตัด n–n

| กรมควบคุมมลพิษ<br>สำนักจัดการคุณภาพน้ำ (ส่วนน้ำเสียชุมชน) | | | |
|---|---|---|---|
| โครงการ | | | |
| รายการ | ถังดักขยะ | | |
| สำหรับ | [illegible] | | |
| ออกแบบ | [illegible] | | |
| เขียนแบบ | [illegible] | | |
| ตรวจสอบ | [illegible] | มาตราส่วน | 1:20 |
| ตรวจสอบ | [illegible] | วันที่ | 2 ม.ค.2549 |
| แบบเลขที่ | [illegible] | แผ่นที่ 1 | รวม 1 |

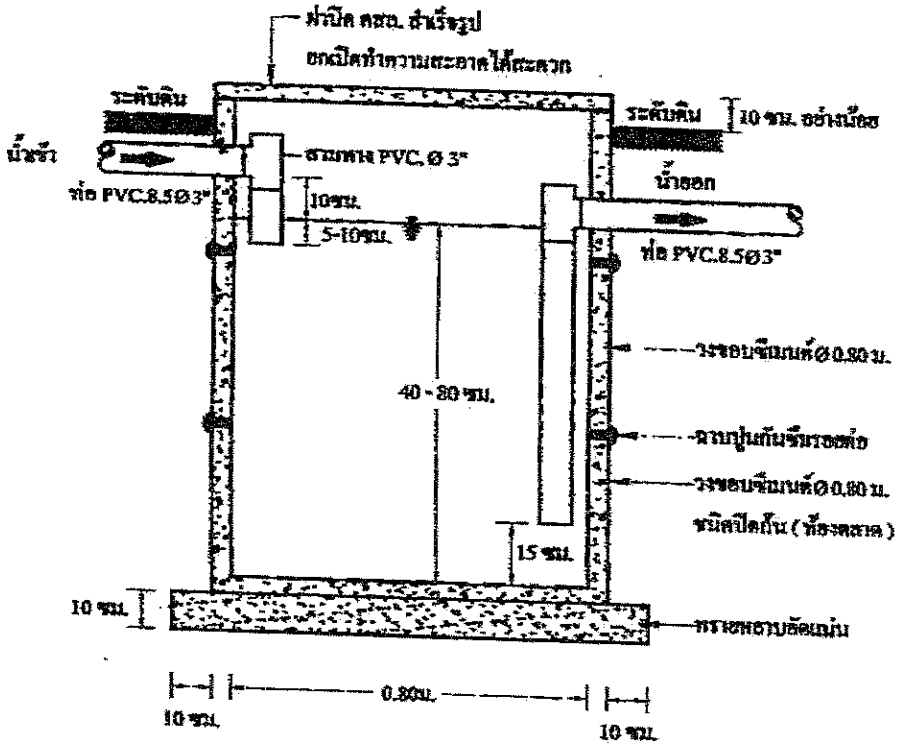


รูปตัด A - A

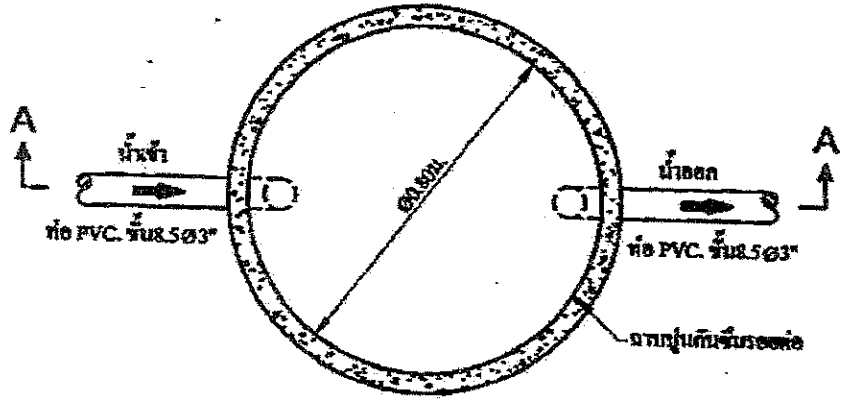


แปลนบ่อดักไขมัน

| กรมควบคุมมลพิษ<br>สำนักจัดการคุณภาพน้ำ ( ส่วนบำบัดมลพิษ ) | | | |
|---|---|---|---|
| โครงการ | | | |
| รายการ | ถังดักไขมันสำหรับอาคารพักอาศัย 1 หลังเดี่ยว | | |
| สำรวจ | - | | |
| ออกแบบ | คุณ สมชาย ชัยวัฒ ชีวพันธุ์ | | |
| เขียนแบบ | นายชาย แสงใจ นายชาย เพิ่มพิทยา | | |
| ตรวจ | นายชาย พรสวัสดิ์ | มาตราส่วน | ดูตามแบบ |
| ตรวจ | สมชัยพ์ ชีวพันธ์ | วันที่ | 1 ก.พ.2539 |
| แบบเลขที่ | 004 | แผ่นที่ 1 | จำนวนแผ่น 1 |

# แบบถังดักไขมัน ขนาด 2 ลบ.ม./วัน

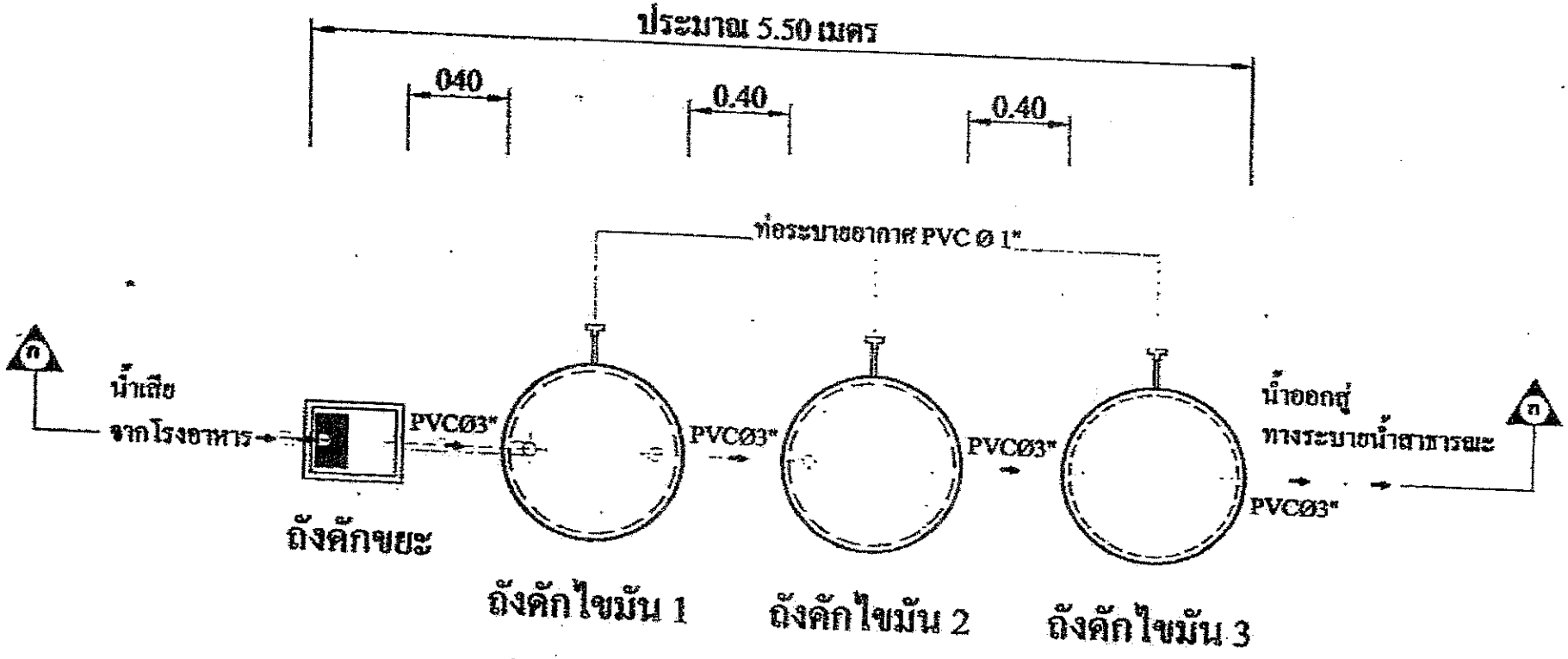


# ถังดักไขมันขนาด 2 ลบ.ม. / วัน

( สำหรับจำนวนนักเรียน 500 - 700 คน )

## รายละเอียดประกอบแบบ

**ถังดักขยะ** ถังปูนซีเมนต์สำเร็จรูปสี่เหลี่ยม ขนาด 0.50 x 0.40 ม. ( ฝาซีเมนต์ ท้องตลาด )

**ถังดักไขมัน** วงขอบซีเมนต์สำเร็จรูป ขนาด Ø 1.00 ม.( ฝาสังกะสีเบอร์ 28ใส่ขอบ 0.05 ม.โดยรอบพร้อมเสริมลวด

**ท่อระบายอากาศ** PVC Ø 1"

| | | | |
|---|---|---|---|
| **กรมควบคุมมลพิษ** สำนักจัดการคุณภาพน้ำ ( ส่วนน้ำเสียชุมชน ) | | | |
| โครงการ | | | |
| แบบมาตรฐานถังดักไขมันแบบวงขอบซีเมนต์ | | | |
| ออกแบบ | นาย เนติม ตะกรุดนาค นาย ทวีป ณ. ระนอง | | |
| เขียนแบบ | นาย สมเกษ มณีรัตน์ นาย บรรพต แย้มกลิ่นบุญ | | |
| ผู้ตรวจสอบ | นาย สมชาย ทรงประดอบ | ตำแหน่ง | |
| ผู้อนุมัติ | นาย อนุพันธ์ ชิญรัตน์ | ตำแหน่ง | |

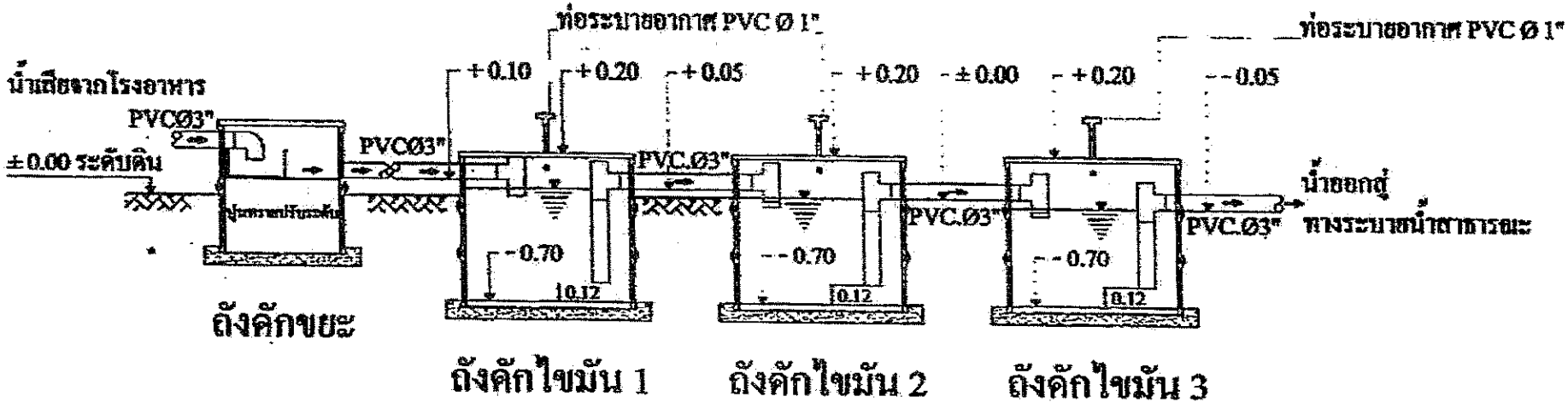


# รูปตัด ก - ก ถังดักไขมันขนาด 2 ลบ.ม. / วัน

( สำหรับจำนวนนักเรียน 500 - 700 คน )

## รายละเอียดประกอบแบบ

ถังดักขยะ ถังปูนซีเมนต์สำเร็จรูปสี่เหลี่ยม ขนาด 0.50 x 0.40 ม. ( ฝาซีเมนต์ ท้องตลาด )

ถังดักไขมัน วงขอบซีเมนต์สำเร็จรูป ขนาด Ø 1.00 ม.( ฝาสังกะสีเบอร์ 28 ใส่ขอบ 0.05 ม. โดยรอบพร้อมเสริมลวด )

ท่อระบายอากาศ PVC Ø 1"

| | | | |
|---|---|---|---|
| กรมควบคุมมลพิษ<br>สำนักจัดการคุณภาพน้ำ ( ส่วนน้ำเสียชุมชน ) | | | |
| โครงการ | | | |
| แบบมาตรฐานถังดักไขมันแบบวงขอบซีเมนต์ | | | |
| ออกแบบ | นาย เอกิน คะกลุ่มนาค | นาย ทวีป อ. ระเบง | |
| เขียนแบบ | นาย สมภพ บุณรัตน์ | นาย บรรพต แย้มศรีเมฆ | |
| ตรวจสอบ | นาย สมชาย พรงประกอบ | วศก | |
| ตรวจสอบ | นาย อนุพันธ์ อิฐรัตน์ | วศก | |

น้ำทิ้งจากครัว PVC.ø2"–3"

บ่อพักซีเมนต์สี่เหลี่ยมสำเร็จรูปชนิดปิดก้นขนาด 0.40x0.50ม
พร้อมฝา(ท้องตลาด)
ท่อน้ำออกไปเข้าถังดักไขมัน PVC ø 2"–3"

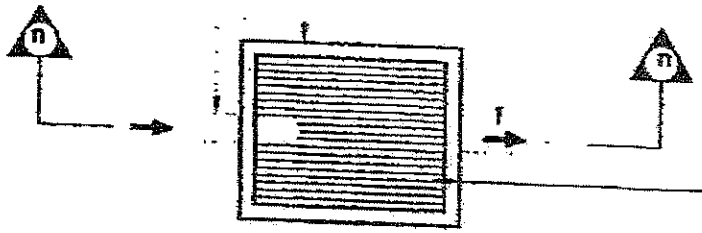


ตะแกรงเหล็กดักขยะ ø 6มม.ระยะซี่ตะแกรงห่าง 0.02ม

## แปลนถังดักขยะ

น้ำทิ้งจากครัว PVC.ø2"–3"

± ระดับดิน

บ่อพักซีเมนต์สี่เหลี่ยมสำเร็จรูปชนิดปิดก้นขนาด 0.40x0.50ม
พร้อมฝา(ท้องตลาด)
ตะแกรงเหล็กดักขยะ ø 6มม.ระยะซี่ตะแกรงห่าง 0.02ม
ท่อน้ำออกไปเข้าถังดักไขมัน PVC ø 2"–3"

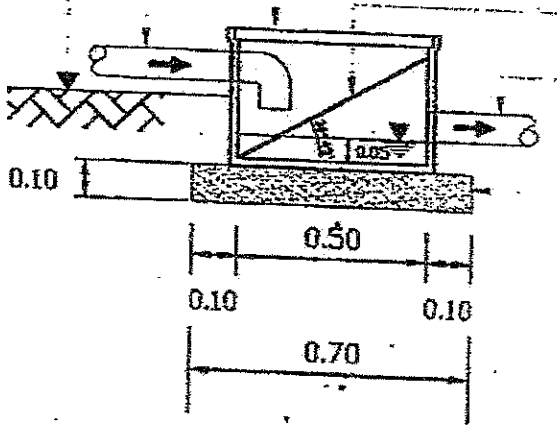


ทรายหยาบอัดแน่น

## รูปตัด ก–ก

**กรมควบคุมมลพิษ**
สำนักจัดการคุณภาพน้ำ (ส่วนน้ำเสียชุมชน)

| | | | |
|---|---|---|---|
| โครงการ | | | |
| รายการ | อัดถังดัก | | |
| สังกัด | [illegible] | | |
| ชื่อแบบ | [illegible] | | |
| เรื่องแบบ | [illegible] | | |
| ชนิดงาน | [illegible] | มาตราส่วน | 1:20 |
| ภาคเขต | [illegible] | วันที่ | 2 มี.ค. 2540 |
| แผ่นที่ | 000 | แผ่นที่ 1 | รวม 1 |

# แบบถังดักไขมัน ขนาด 4 ลบ.ม./วัน

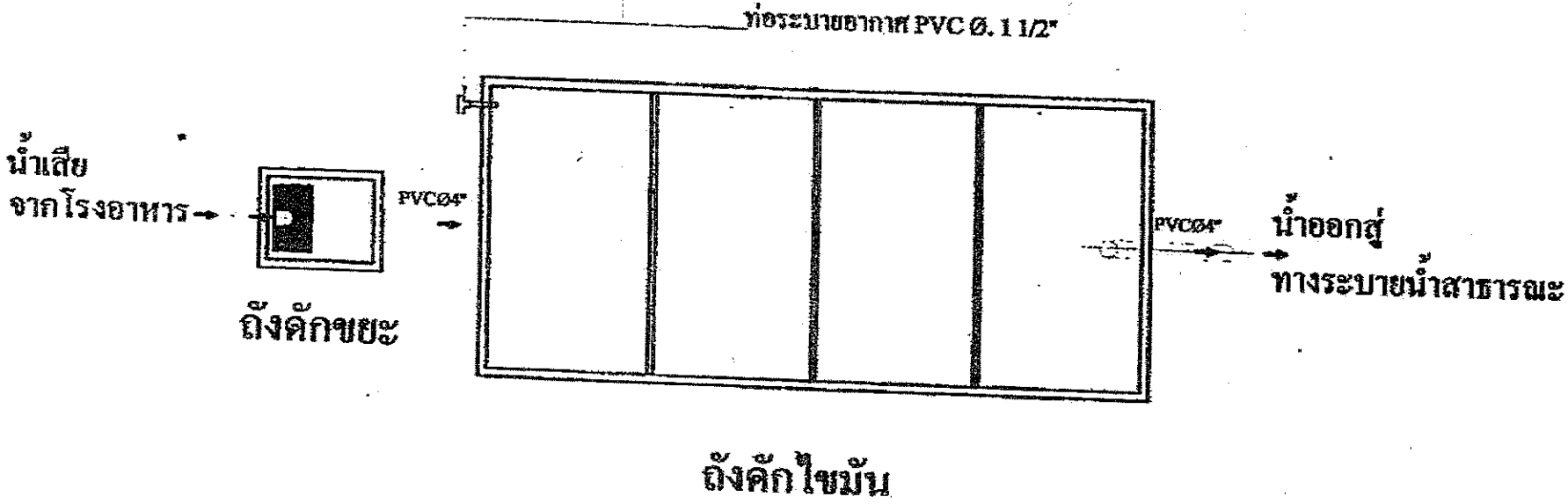


# ถังดักไขมันขนาด 4 ลบ.ม. / วัน

**ถังดักขยะ** ถังปูนซีเมนต์สำเร็จรูปสี่เหลี่ยม0.50x0.40ม. ( ฝาซีเมนต์ ท้องตลาด )

**ถังดักไขมัน** คอนกรีตเสริมเหล็กตามแบบมาตรฐาน 4 ลบ.ม. / วัน

| กรมควบคุมมลพิษ | | | |
|---|---|---|---|
| โครงการ | | | |
| แบบมาตรฐานถังดักไขมันคอนกรีตเสริมเหล็ก | | | |
| ออกแบบ | นาย เสถิน ตะกุลนาค | นาย พรีย์ ตะระนอง | |
| เขียนแบบ | นาย ชนลต มหิรัตน์ | นาย บรรพต เล็กตีนจุด | |
| ตรวจสอบ | นาย สมชาย ทรงประเสริฐ | | |
| อนุมัติ | นาย ธนูศิลป์ อิฐรัตน์ | | |

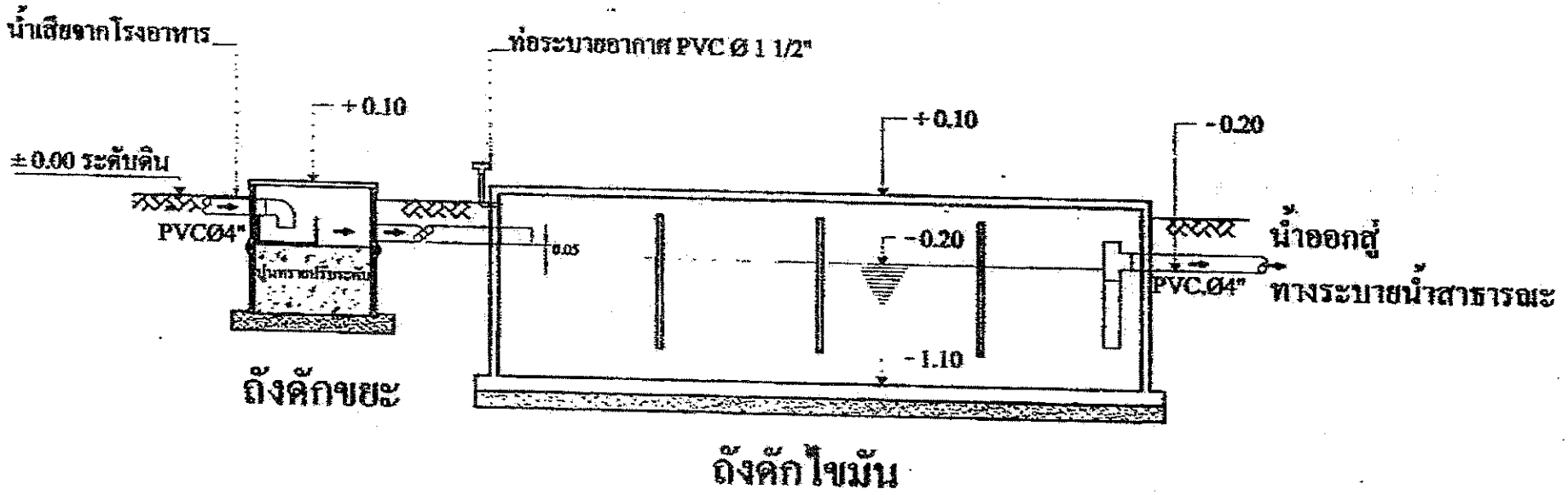


# ถังดักไขมันขนาด 4 ลบ.ม. / วัน

**ถังดักขยะ** ถังปูนซีเมนต์สำเร็จรูปสี่เหลี่ยม0.50x0.40ม. ( ฝาซีเมนต์ ท้องตลาด )

**ถังดักไขมัน** คอนกรีตเสริมเหล็กตามแบบมาตรฐาน 4 ลบ.ม. / วัน

| | | | |
|---|---|---|---|
| **กรมควบคุมมลพิษ** สำนักจัดการคุณภาพน้ำ ( ส่วนน้ำเสียชุมชน ) | | | |
| โครงการ | | | |
| รายการ | แบบมาตรฐานถังดักไขมันคอนกรีตเสริมเหล็ก | | |
| ออกแบบ | นายเจริญ ละกุลนาค | นายทวีป ณ ระนอง | |
| เขียนแบบ | นายสมพร มหิรัตน์ | นายบรรพต แต้มคล้ำหุต | |
| ตรวจสอบ | นายสมชาย ทรงประเสริฐ | แผ่นที่ | |
| ตรวจสอบ | นายพยุหันต์ สิรุรัตน์ | วันที่ | |

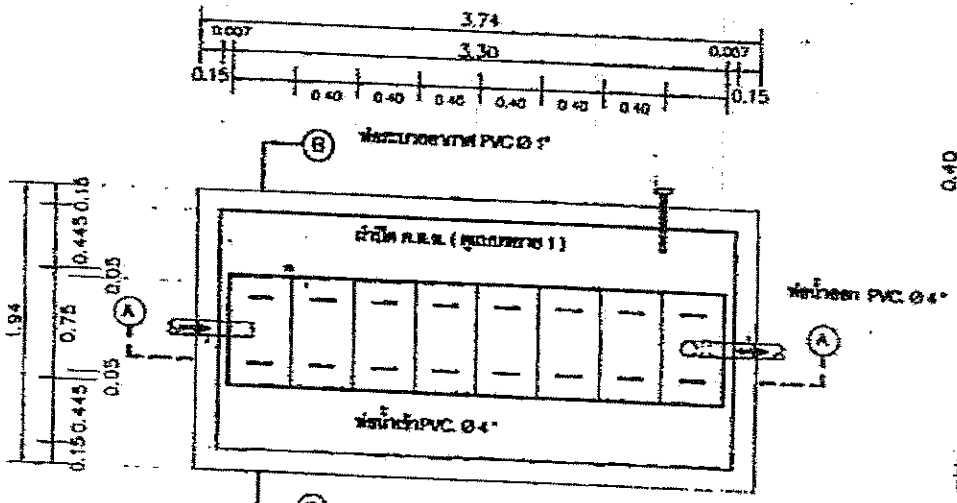


แปลนถังดักไขมัน

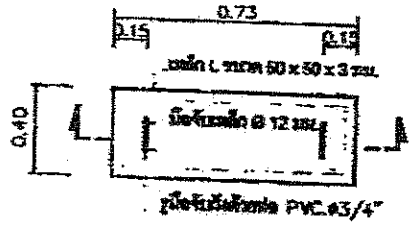


แปลนฝา ค.ส.ล.

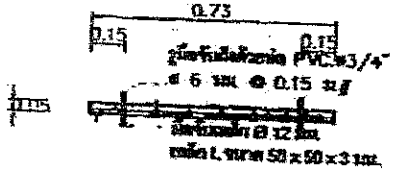


รูปตัดฝา ค.ส.ล.

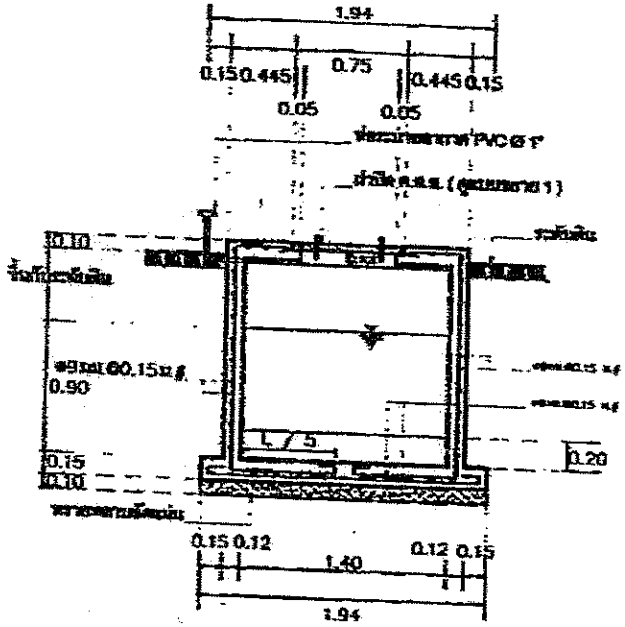


รูปตัด Ⓑ – Ⓑ

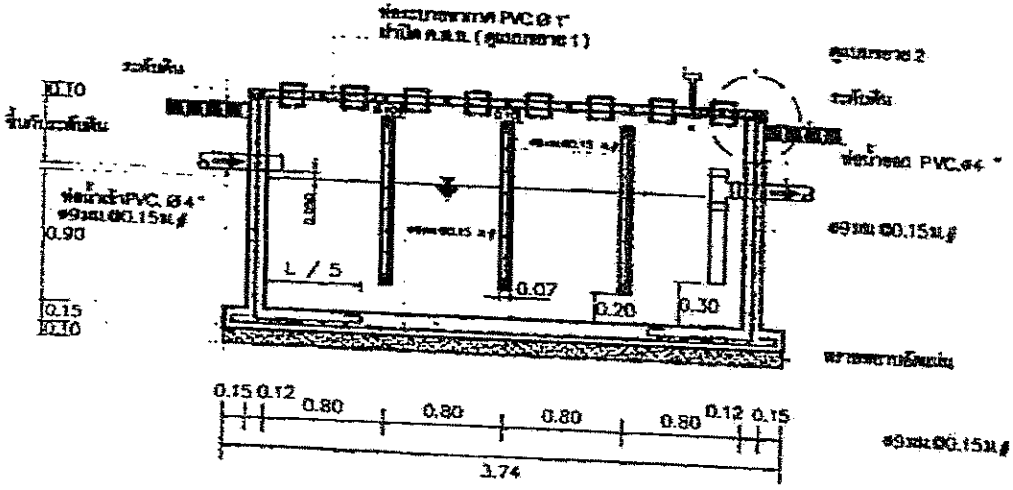


รูปตัด Ⓐ – Ⓐ

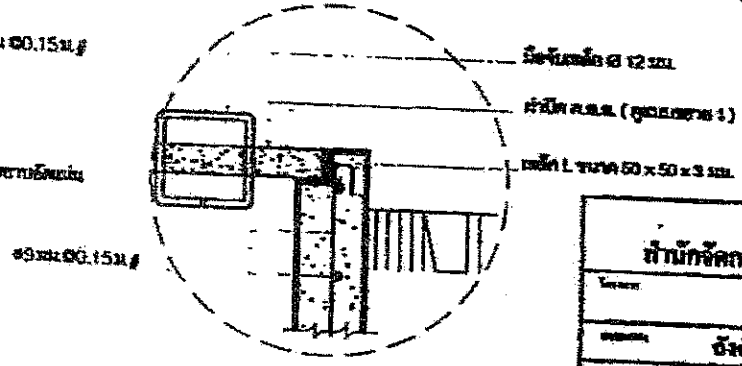


แบบขยาย 2

แบบขยาย 1

กรมควบคุมมลพิษ
สำนักจัดการคุณภาพน้ำ (ส่วนน้ำเสียชุมชน)

ถังดักไขมันขนาด 4 ลบ.ม. / วัน

| | | | |
|---|---|---|---|
| | นาย | | นาย |
| | นาย | | นาย |
| | นาย | | 1 |
| | นาย | | |

น้ำทิ้งจากครัว PVC.ø2"–3"

บ่อพักซีเมนต์สี่เหลี่ยมสำเร็จรูปชนิดปิดก้นขนาด 0.40x0.50ม
พร้อมฝา(ท้องตลาด)
ท่อน้ำออกไปเข้าถังดักไขมัน PVC ø 2"–3"

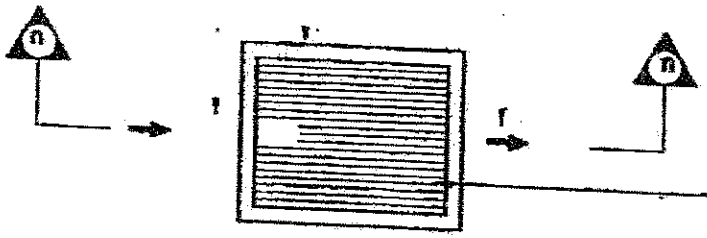


ตะแกรงเหล็กดักขยะ ø 6มม ระยะซี่ตะแกรงห่าง 0.02ม

## แปลนถังดักขยะ

น้ำทิ้งจากครัว PVC.ø2"–3"
± ระดับดิน

บ่อพักซีเมนต์สี่เหลี่ยมสำเร็จรูปชนิดปิดก้นขนาด 0.40x0.50ม
พร้อมฝา(ท้องตลาด)
ตะแกรงเหล็กดักขยะ ø 6มม ระยะซี่ตะแกรงห่าง 0.02ม
ท่อน้ำออกไปเข้าถังดักไขมัน PVC ø 2"–3"

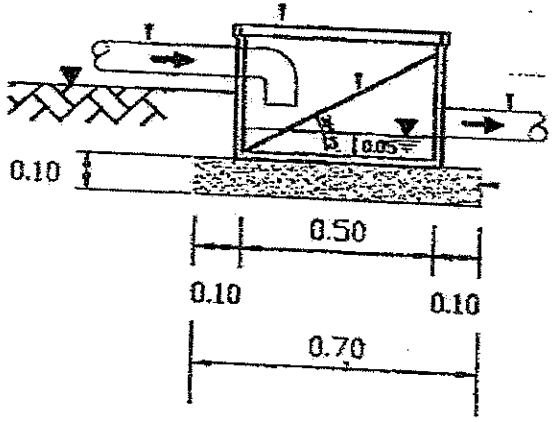


ทรายหยาบอัดแน่น

## รูปตัด n–n

| กรมควบคุมมลพิษ<br>สำนักจัดการคุณภาพน้ำ (ส่วนน้ำเสียชุมชน) | | | |
|---|---|---|---|
| โครงการ | | | |
| รายการ | ถังดักขยะ | | |
| ชื่องาน | บางพลี สมุทรปราการ | | |
| ชื่อแบบ | จังหวัด จังหวัดสมุทร | | |
| เขียนแบบ | นายกร วงษ์ปิตะ | บางพลี สมุทรปราการ | |
| ตรวจสอบ | นายสาย พรหมโวหาร | มาตราส่วน | 1:20 |
| ตรวจสอบ | ชนุตม์ ชัยรัตน์ | วันที่ | 2 ธ.ค.2549 |
| แบบเลขที่ 000 | แผ่นที่ 1 | หน้า 1 | |