# ประกาศกรมการขนส่งทางบก

เรื่อง กำหนดคุณลักษณะ ขนาด ประสิทธิภาพ ตำแหน่ง และเงื่อนไขในการติดตั้งอุปกรณ์ป้องกันด้านข้างและด้านท้ายของรถที่ใช้ในการขนส่งสัตว์หรือสิ่งของ

พ.ศ. ๒๕๖๖

---

โดยที่เป็นการสมควรกำหนดให้รถที่ใช้ในการขนส่งสัตว์หรือสิ่งของต้องติดตั้งอุปกรณ์ป้องกันด้านข้างและด้านท้าย เพื่อป้องกันและลดความสูญเสียจากอุบัติเหตุในการใช้รถใช้ถนนที่อาจเกิดขึ้นจากการมีช่องว่างใต้ท้องรถที่ใช้ในการขนส่งสัตว์หรือสิ่งของ อาศัยอำนาจตามความในข้อ ๑๕ (๒) (ญ) และข้อ ๑๘ (๒) (จ) แห่งกฎกระทรวงฉบับที่ ๙ (พ.ศ. ๒๕๒๔) ออกตามความในพระราชบัญญัติการขนส่งทางบก พ.ศ. ๒๕๒๒ ซึ่งแก้ไขเพิ่มเติมโดยกฎกระทรวง ฉบับที่ ๖๑ (พ.ศ. ๒๕๕๕) ออกตามความในพระราชบัญญัติการขนส่งทางบก พ.ศ. ๒๕๒๒ อธิบดีกรมการขนส่งทางบกจึงประกาศกำหนดคุณลักษณะ ขนาด ประสิทธิภาพ ตำแหน่ง และเงื่อนไขในการติดตั้งอุปกรณ์ป้องกันด้านข้างและด้านท้ายของรถที่ใช้ในการขนส่งสัตว์หรือสิ่งของไว้ ดังต่อไปนี้

ข้อ ๑ ในประกาศนี้

“รถ” หมายความว่า รถที่ใช้ในการขนส่งสัตว์หรือสิ่งของตามกฎหมายว่าด้วยการขนส่งทางบก

“ตัวถัง” หมายความว่า ตัวถังหรือส่วนของตัวถังที่ใช้ในการบรรทุก

“ส่วนท้ายสุดของรถ” หมายความว่า ส่วนท้ายสุดของตัวถังที่ความสูงไม่เกิน ๒ เมตรจากพื้นขณะรถไม่มีการบรรทุก ซึ่งไม่รวมส่วนที่ยื่นเกินตัวถังไม่เกิน ๕๐ มิลลิเมตร เช่น โคมไฟท้าย ยางกันกระแทก บานพับ หรือสลัก เป็นต้น

“ส่วนกว้างสุดของรถ” หมายความว่า ส่วนของตัวถังหรือห้องผู้ขับรถที่กว้างสุด

ข้อ ๒ รถที่มีน้ำหนักรถและน้ำหนักบรรทุกรวมกันเกินกว่า ๓,๕๐๐ กิโลกรัม ต้องติดตั้งอุปกรณ์ป้องกันด้านข้างและด้านท้ายให้เป็นไปตามที่กำหนดไว้ในประกาศนี้ ยกเว้นรถ ดังต่อไปนี้

(๑) รถลักษณะ ๘ และลักษณะ ๙

(๒) รถที่มีการใช้งานเฉพาะกิจหากติดตั้งอุปกรณ์ป้องกันด้านข้างหรือด้านท้ายแล้วทำให้รถไม่สามารถใช้งานได้ตามปกติ เช่น รถบรรทุกขยะ รถสูบส่งคอนกรีต รถดับเพลิง เป็นต้น

(๓) รถที่มีตัวถังที่มีคุณลักษณะ ขนาด ตำแหน่ง และเงื่อนไขในการติดตั้งที่สามารถใช้แทนอุปกรณ์ป้องกันด้านข้างและด้านท้ายตามประกาศนี้

(๔) รถที่ทำหน้าที่ลากจูงในขณะใช้งานจะมีอุปกรณ์ป้องกันด้านท้ายหรือไม่ก็ได้

ข้อ ๓ อุปกรณ์ป้องกันด้านข้างต้องมีคุณลักษณะ และขนาด ดังนี้

(๑) อุปกรณ์ป้องกันด้านข้างต้องประกอบด้วยคานด้านข้าง (Beam) และขายึด (Stay) โดยคานด้านข้างต้องทำด้วยโลหะหรือวัสดุอื่นที่เหมาะสม มีพื้นผิวด้านนอกเรียบ และขอบของคานด้านข้างต้องมีรัศมีความโค้งมนไม่น้อยกว่า ๒.๕ มิลลิเมตร ทั้งนี้ คานด้านข้างจะเป็นแบบชิ้นเดียวยาวตลอดหรือแบบหลายชิ้นก็ได้

กรณีคานด้านข้างเป็นแบบหลายชิ้นเรียงซ้อนกันหรือเป็นแบบหลายชิ้นแต่ไม่เรียงซ้อนกัน ให้ชิ้นที่อยู่ด้านหน้าหรือชิ้นที่อยู่ด้านบนเป็นชิ้นนอก ทั้งนี้ กรณีคานด้านข้างเป็นแบบหลายชิ้นแต่ไม่เรียงซ้อนกัน อาจมีช่องว่างได้ไม่เกิน ๒๕ มิลลิเมตร

การยึดคานด้านข้างกับขายึด หากยึดด้วยสลักเกลียว หมุดย้ำ หรือวัสดุใด ๆ จะยื่นเกินพื้นผิวด้านนอกได้ไม่เกิน ๑๐ มิลลิเมตร และต้องมีผิวเรียบและโค้งมน

(๒) คานด้านข้างจะเป็นแผ่นแบนเรียบ เป็นราว หรือเป็นแบบผสมก็ได้ โดยช่องว่างในแนวดิ่งระหว่างราวหรือระหว่างแผ่นแบนเรียบและราวต้องไม่เกิน ๓๐๐ มิลลิเมตร

กรณีเป็นราว ราวต้องมีขนาดหน้าตัดสูงไม่น้อยกว่า ๕๐ มิลลิเมตร เว้นแต่รถลักษณะ ๑ ลักษณะ ๒ ลักษณะ ๓ ลักษณะ ๔ และลักษณะ ๕ ที่มีน้ำหนักรถและน้ำหนักบรรทุกรวมกันเกินกว่า ๑๒,๐๐๐ กิโลกรัม รถลักษณะ ๖ และลักษณะ ๗ ที่มีน้ำหนักรถและน้ำหนักบรรทุกรวมกันเกินกว่า ๑๐,๐๐๐ กิโลกรัม ราวต้องมีขนาดหน้าตัดสูงไม่น้อยกว่า ๑๐๐ มิลลิเมตร

ข้อ ๔ อุปกรณ์ป้องกันด้านข้างต้องติดตั้งในตำแหน่งและเป็นไปตามเงื่อนไข ดังนี้

(๑) ต้องติดตั้งกับโครงคัสซีหรือตัวถังของรถอย่างมั่นคงแข็งแรงในตำแหน่งด้านข้างของรถทั้งสองด้าน และต้องไม่มีส่วนหนึ่งส่วนใดยื่นเกินส่วนกว้างสุดของรถ โดยพื้นผิวด้านนอกของคานด้านข้างอยู่ลึกเข้าไปด้านในของตัวถังได้ไม่เกิน ๑๕๐ มิลลิเมตร และส่วนท้ายสุดของคานด้านข้างในระยะไม่น้อยกว่า ๒๕๐ มิลลิเมตร พื้นผิวด้านนอกของคานด้านข้างอยู่ลึกเข้าไปด้านในของตัวถังได้ไม่เกิน ๓๐ มิลลิเมตร เมื่อวัดจากขอบยางเพลาล้อท้ายที่กว้างสุด

(๒) ด้านหน้าของอุปกรณ์ป้องกันด้านข้างต้องติดตั้งในตำแหน่ง ดังนี้

(ก) รถลักษณะ ๑ ลักษณะ ๒ ลักษณะ ๓ ลักษณะ ๔ และลักษณะ ๕ ขอบด้านหน้าสุดของอุปกรณ์ป้องกันด้านข้างต้องห่างจากหน้ายางของเพลาล้อหน้าไม่เกิน ๓๐๐ มิลลิเมตร กรณีที่เพลาล้อหน้ามี ๒ เพลา ให้วัดจากหน้ายางของเพลาล้อที่ ๒ โดยหากเพลาล้อหน้าที่ ๑ และเพลาล้อหน้าที่ ๒ มีระยะห่างจากศูนย์กลางเพลาล้อ มากกว่า ๒.๑ เมตร ต้องติดตั้งอุปกรณ์ป้องกันด้านข้างระหว่างเพลาล้อเพิ่มด้วย

การติดตั้งอุปกรณ์ป้องกันด้านข้างในตำแหน่งหลังเพลาล้อท้ายหรือกลุ่มเพลาล้อท้ายจะติดตั้งหรือไม่ก็ได้ กรณีมีการติดตั้ง ขอบด้านหน้าสุดของอุปกรณ์ป้องกันด้านข้างต้องห่างจากหน้ายางของเพลาล้อท้ายหรือกลุ่มเพลาล้อท้ายไม่เกิน ๓๐๐ มิลลิเมตร

(ข) รถลักษณะ ๖ ขอบด้านหน้าสุดของอุปกรณ์ป้องกันด้านข้างต้องห่างจากหน้ายางของเพลาล้อหน้าไม่เกิน ๕๐๐ มิลลิเมตร กรณีเป็นรถพ่วงที่มีเพลาล้อตรงกลาง (Center axel trailers) ให้ติดตั้งอุปกรณ์ป้องกันด้านข้างที่บริเวณด้านหน้าของเพลาล้อ โดยขอบด้านหน้าของอุปกรณ์ป้องกันด้านข้างต้องไม่ยื่นเกินด้านหน้าสุดของตัวถัง

(ค) รถลักษณะ ๗ ขอบด้านหน้าสุดของอุปกรณ์ป้องกันด้านข้างต้องห่างจากเท้าค้ำยันไม่เกิน ๒๕๐ มิลลิเมตร หรือห่างจากแนวกึ่งกลางสลักพ่วงไม่เกิน ๒.๗ เมตร

(ง) กรณีการติดตั้งตามข้อ (ก) (ข) หรือ (ค) หากด้านหน้าสุดของอุปกรณ์ป้องกันด้านข้างมีช่องว่างตามแนวยาวของตัวรถมากกว่า ๒๕ มิลลิเมตร ต้องมีวัสดุปิดเรียบตลอดความสูงของคานด้านข้างมีความกว้างไม่น้อยกว่าขนาดของคานด้านข้าง หรือจะมีวัสดุปิดเรียบตลอดความสูงของคานด้านข้างมีความกว้างไม่น้อยกว่าขนาดของคานด้านข้างและโค้งงอเข้าด้านในตัวรถไม่น้อยกว่า ๑๐๐ มิลลิเมตร โดยมีรัศมีความโค้งมนไม่น้อยกว่าขนาดความกว้างของคานด้านข้างก็ได้

(จ) เมื่อติดตั้งอุปกรณ์ป้องกันด้านข้างตามข้อ (ก) แล้วด้านหน้าสุดของอุปกรณ์ป้องกันด้านข้างยื่นไปถึงบริเวณห้องผู้ขับรถ ต้องติดตั้งให้ปลายคานด้านข้างห่างจากห้องผู้ขับรถไม่เกิน ๑๐๐ มิลลิเมตร โดยอาจงอปลายคานด้านข้างเข้าในตัวรถเป็นมุมได้ไม่เกิน ๔๕ องศา และจะมีวัสดุปิดเรียบตลอดความสูงตาม (ง) หรือไม่ก็ได้

(๓) ด้านหลังสุดของอุปกรณ์ป้องกันด้านข้างต้องห่างจากหน้ายางของเพลาล้อท้ายหรือกลุ่มเพลาล้อท้ายไม่เกิน ๓๐๐ มิลลิเมตร

(๔) ขอบด้านล่างของอุปกรณ์ป้องกันด้านข้างต้องสูงจากพื้นไม่เกิน ๕๕๐ มิลลิเมตร ขณะไม่มีการบรรทุก

(๕) ขอบด้านบนของอุปกรณ์ป้องกันด้านข้างต้องติดตั้งให้อยู่ในตำแหน่ง ดังนี้

(ก) เมื่อวัดจากจุดตัดหรือสัมผัสของตัวถังกับระนาบในแนวดิ่งของขอบยางนอกสุด ขอบด้านบนของอุปกรณ์ป้องกันด้านข้างต้องมีระยะห่างจากจุดตัดหรือสัมผัสไม่เกิน ๓๕๐ มิลลิเมตร

(ข) กรณีไม่มีจุดตัดหรือสัมผัสตาม (ก) ขอบด้านบนของอุปกรณ์ป้องกันด้านข้างต้องเสมอกับพื้นตัวถัง หรือสูงจากพื้น ๙๕๐ มิลลิเมตร แล้วแต่กรณีใดจะมีความสูงน้อยกว่า

(ค) กรณีจุดตัดหรือสัมผัสตาม (ก) สูงจากพื้นเกินกว่า ๑.๓ เมตร ขอบด้านบนของอุปกรณ์ป้องกันด้านข้างต้องสูงจากพื้นไม่น้อยกว่า ๙๕๐ มิลลิเมตร

(ง) รถที่มีการออกแบบเป็นการเฉพาะเพื่อใช้บรรทุกตัวถังแบบเคลื่อนย้ายได้ เช่น ตู้บรรทุกสินค้า ให้ตำแหน่งของขอบด้านบนของอุปกรณ์ป้องกันด้านข้างเป็นไปตาม (ข) หรือ (ค) แล้วแต่กรณี

ข้อ ๕ เครื่องอุปกรณ์และส่วนควบของรถ เช่น ยางอะไหล่ กล่องแบตเตอรี่ ถังลม ถังน้ำมันเชื้อเพลิง โคมไฟ อุปกรณ์สะท้อนแสง หรือกล่องเครื่องมือ อาจใช้เป็นอุปกรณ์ป้องกันด้านข้างหรือใช้เป็นส่วนหนึ่งของอุปกรณ์ป้องกันด้านข้างได้หากมีตำแหน่งการติดตั้งเป็นไปตามที่กำหนดไว้ในข้อ ๔ โดยต้องมีระยะห่างระหว่างเครื่องอุปกรณ์และส่วนควบดังกล่าวกับอุปกรณ์ป้องกันด้านข้างไม่เกิน ๒๕ มิลลิเมตร

ข้อ ๖ ห้ามใช้ท่อลมหรือท่อน้ำมันของระบบห้ามล้อเป็นอุปกรณ์ป้องกันด้านข้างหรือใช้เป็นส่วนหนึ่งของอุปกรณ์ป้องกันด้านข้าง

ข้อ ๗ กรณีรถติดตั้งท่อเพื่อการขนถ่ายของเหลวที่ด้านข้าง รถติดตั้งขาตั้ง หรือรถติดตั้งอุปกรณ์เพื่อการใช้งานเฉพาะกิจ จะติดตั้งอุปกรณ์ป้องกันด้านข้างตามประกาศนี้ได้เฉพาะในตำแหน่งที่ไม่กีดขวางการใช้งานเฉพาะกิจหรือการขนถ่ายสิ่งของที่บรรทุก

ข้อ ๘ อุปกรณ์ป้องกันด้านข้างต้องผ่านการทดสอบและมีประสิทธิภาพตามที่กำหนดไว้ในภาคผนวก ก

การทดสอบตามวรรคหนึ่งอาจใช้วิธีจำลองด้วยโปรแกรมคอมพิวเตอร์ (Computer Aided Engineering : CAE) ได้ โดยผลการทดสอบจากโปรแกรมคอมพิวเตอร์นั้น ต้องได้รับการตรวจสอบจากหน่วยงานของรัฐและได้รับการยอมรับจากกรมการขนส่งทางบกว่ามีคุณภาพเทียบเท่าผลการทดสอบตามภาคผนวก ก

ข้อ ๙ อุปกรณ์ป้องกันด้านข้าง ซึ่งเป็นไปตามข้อกำหนดสหประชาชาติที่ ๗๓ ว่าด้วยอุปกรณ์ป้องกันด้านข้างของรถ อนุกรมที่ ๐๑ (United Nations Regulation No. 73 : Lateral Underrun Protection Device, Series 01) ขึ้นไป หรือเป็นไปตามมาตรฐานผลิตภัณฑ์อุตสาหกรรม การป้องกันด้านข้างรถบรรทุกสินค้ารถพ่วงและรถกึ่งพ่วง มาตรฐานเลขที่ มอก. ๒๓๔๘ - ๒๕๕๐ ขึ้นไป หรือสูงกว่าให้ได้รับยกเว้นการทดสอบและถือว่ามีประสิทธิภาพตามที่กำหนดไว้ในประกาศนี้

การติดตั้งอุปกรณ์ป้องกันด้านข้างที่เป็นไปตามมาตรฐานตามวรรคหนึ่งให้ถือว่าเป็นการติดตั้งตามเงื่อนไขที่กำหนดไว้ในประกาศนี้

ข้อ ๑๐ อุปกรณ์ป้องกันด้านท้ายต้องประกอบด้วยคานขวาง (Beam) และขายึด (Stay) โดยคานขวางต้องทำด้วยโลหะหรือวัสดุอื่นที่เหมาะสม มีขนาดหน้าตัดสูงไม่น้อยกว่า ๑๒๐ มิลลิเมตร ปลายทั้งสองข้างต้องไม่โค้งงอหรือยื่นออกทางด้านท้ายรถ และขอบของคานขวางต้องมีรัศมีความโค้งมนไม่น้อยกว่า ๒.๕ มิลลิเมตร ทั้งนี้ คานขวางจะเป็นแบบชิ้นเดียวยาวตลอดหรือแบบหลายชิ้นก็ได้

กรณีรถลักษณะ ๑ ลักษณะ ๒ ลักษณะ ๓ ลักษณะ ๔ และลักษณะ ๕ ที่มีน้ำหนักรถและน้ำหนักบรรทุกรวมกันไม่เกิน ๘,๐๐๐ กิโลกรัม หรือรถที่มีการติดตั้งลิฟต์ยกของด้านท้าย คานขวางต้องมีขนาดหน้าตัดสูงไม่น้อยกว่า ๑๐๐ มิลลิเมตร

ข้อ ๑๑ อุปกรณ์ป้องกันด้านท้ายต้องติดตั้งในตำแหน่งและเป็นไปตามเงื่อนไข ดังนี้

(๑) ต้องติดตั้งกับโครงคัสซีหรือตัวถังของรถอย่างมั่นคงแข็งแรงในตำแหน่งด้านท้ายของรถ โดยส่วนปลายของคานขวางทั้งสองด้านต้องไม่ยื่นเกินขอบยางด้านนอกสุดของเพลาล้อท้าย หรืออยู่ลึกเข้าไปด้านในไม่เกิน ๑๐๐ มิลลิเมตรจากขอบยางด้านนอกสุดของเพลาล้อท้าย ในกรณีที่มีเพลาล้อท้ายมากกว่า ๑ เพลา ให้วัดจากขอบยางด้านนอกสุดของเพลาล้อที่กว้างสุด

กรณีการใช้ตัวถังแทนอุปกรณ์ป้องกันด้านท้าย ตัวถังอาจมีความกว้างกว่าที่กำหนดในวรรคหนึ่งก็ได้

(๒) คานขวางต้องติดตั้งในตำแหน่งที่ใกล้กับส่วนท้ายสุดของรถ และด้านล่างของคานขวางต้องติดตั้งในตำแหน่งที่สูงจากพื้นในขณะไม่มีการบรรทุก ดังนี้

(ก) รถลักษณะ ๑ ลักษณะ ๒ ลักษณะ ๓ ลักษณะ ๔ และลักษณะ ๕ ที่มีน้ำหนักรถและน้ำหนักบรรทุกรวมกันไม่เกิน ๘,๐๐๐ กิโลกรัม ต้องติดตั้งสูงจากพื้นไม่เกิน ๕๕๐ มิลลิเมตร และห่างจากส่วนท้ายสุดของรถไม่เกิน ๔๐๐ มิลลิเมตร

(ข) รถลักษณะ ๑ ลักษณะ ๒ ลักษณะ ๓ ลักษณะ ๔ และลักษณะ ๕ ที่มีน้ำหนักรถและน้ำหนักบรรทุกรวมกันเกินกว่า ๘,๐๐๐ กิโลกรัมขึ้นไป รถลักษณะ ๖ และลักษณะ ๗ ต้องติดตั้งสูงจากพื้นไม่เกิน ๕๐๐ มิลลิเมตร และห่างจากส่วนท้ายสุดของรถไม่เกิน ๒๐๐ มิลลิเมตร

กรณีเป็นรถที่ปรับความสูงได้ ให้วัดความสูงในตำแหน่งขณะใช้งานปกติ โดยต้องติดตั้งสูงจากพื้นไม่เกิน ๔๕๐ มิลลิเมตร และรถที่มีตัวถังเป็นแบบยกเทได้หรือรถที่ติดตั้งลิฟต์ยกของด้านท้ายคานขวางต้องติดตั้งห่างจากส่วนท้ายสุดของรถไม่เกิน ๔๐๐ มิลลิเมตร

ข้อ ๑๒ อุปกรณ์ป้องกันด้านท้ายต้องผ่านการทดสอบและมีประสิทธิภาพตามที่กำหนดไว้ในภาคผนวก ข

การทดสอบตามวรรคหนึ่งอาจใช้วิธีจำลองด้วยโปรแกรมคอมพิวเตอร์ (Computer Aided Engineering : CAE) ได้ โดยผลการทดสอบจากโปรแกรมคอมพิวเตอร์นั้น ต้องได้รับการตรวจสอบจากหน่วยงานของรัฐและได้รับการยอมรับจากกรมการขนส่งทางบกว่ามีคุณภาพเทียบเท่าผลการทดสอบตามภาคผนวก ข

ข้อ ๑๓ อุปกรณ์ป้องกันด้านท้าย ซึ่งเป็นไปตามข้อกำหนดสหประชาชาติที่ ๕๘ ว่าด้วยอุปกรณ์ป้องกันด้านท้ายของรถ อนุกรมที่ ๐๓ (United Nations Regulation No. 58 : Rear Underrun Protection Device, Series 03) ขึ้นไป หรือเป็นไปตามมาตรฐานผลิตภัณฑ์อุตสาหกรรม การป้องกันด้านท้ายยานยนต์ มาตรฐานเลขที่ มอก. ๒๓๔๗ - ๒๕๕๐ ขึ้นไป หรือสูงกว่า ให้ได้รับยกเว้นการทดสอบและถือว่ามีประสิทธิภาพตามที่กำหนดไว้ในประกาศนี้

การติดตั้งอุปกรณ์ป้องกันด้านท้ายที่เป็นไปตามมาตรฐานตามวรรคหนึ่งให้ถือว่าเป็นการติดตั้งตามเงื่อนไขที่กำหนดไว้ในประกาศนี้

ข้อ ๑๔ อุปกรณ์ป้องกันด้านข้างและด้านท้ายที่จะนำมาใช้งานต้องได้รับความเห็นชอบจากกรมการขนส่งทางบก โดยให้ยื่นขอรับความเห็นชอบพร้อมด้วยรายละเอียดของอุปกรณ์ป้องกันด้านข้างและด้านท้าย รายงานผลการทดสอบหรือหนังสือรับรองผลการทดสอบพร้อมชื่อและที่อยู่ของหน่วยงานที่ทำการทดสอบ หรือหนังสือแสดงว่าผ่านการทดสอบและมีประสิทธิภาพตามข้อ ๘ หรือข้อ ๑๒ หรือเป็นไปตามมาตรฐานตามข้อ ๙ หรือข้อ ๑๓ แล้วแต่กรณี ประกอบการพิจารณาให้ความเห็นชอบ

ข้อ ๑๕ ในการจดทะเบียนรถที่ต้องมีการติดตั้งอุปกรณ์ป้องกันด้านข้างหรือด้านท้ายตามประกาศนี้ ต้องมีหนังสือรับรองของผู้ประกอบการขนส่ง เจ้าของรถ ผู้ผลิตรถ ผู้ติดตั้งอุปกรณ์ป้องกันด้านข้างหรือด้านท้ายหรือวิศวกรซึ่งได้รับใบอนุญาตเป็นผู้ประกอบวิชาชีพวิศวกรรมควบคุม สาขาเครื่องกลตามข้อบังคับสภาวิศวกรว่าด้วยหลักเกณฑ์และคุณสมบัติของผู้ประกอบวิชาชีพวิศวกรรมควบคุมแต่ละระดับ รับรองว่ามีรายละเอียดเป็นไปตามแบบมาตรฐานอุปกรณ์ป้องกันด้านข้างหรือด้านท้าย

ของกรมการขนส่งทางบกตามภาคผนวก ค หรือ ง หรือเป็นไปตามแบบที่ได้รับความเห็นชอบจากกรมการขนส่งทางบก และการติดตั้งอุปกรณ์ป้องกันด้านข้างหรือด้านท้ายมีความมั่นคงแข็งแรง โดยหนังสือรับรองต้องมีข้อมูลอย่างน้อยประกอบด้วย ชื่อและที่อยู่ของผู้รับรอง ชนิด (ยี่ห้อ) และหมายเลขคัสซีของรถ รายละเอียดแบบ รุ่น และภาพถ่ายของอุปกรณ์ป้องกันด้านข้างหรือด้านท้ายที่ทำการติดตั้ง

ความในวรรคหนึ่งมิให้ใช้บังคับกับรถที่กรมการขนส่งทางบกให้ความเห็นชอบเป็นแบบรถหรือแบบคัสซีรถที่มีการติดตั้งอุปกรณ์ป้องกันด้านข้างหรือด้านท้ายไว้แล้ว เว้นแต่รถนั้นมีการแก้ไขเพิ่มเติมอุปกรณ์ป้องกันด้านข้างหรือด้านท้ายให้แตกต่างไปจากแบบรถที่ได้รับความเห็นชอบ

ข้อ ๑๖ ประกาศนี้ให้ใช้บังคับกับรถที่จดทะเบียนใหม่ ตั้งแต่วันที่ ๑ มกราคม พ.ศ. ๒๕๖๗ เป็นต้นไป

ความในวรรคหนึ่งมิให้ใช้บังคับกับรถที่จดทะเบียนก่อนวันที่ ๑ มกราคม พ.ศ. ๒๕๖๗ แต่ได้แจ้งเลิกใช้รถตามมาตรา ๗๙ แห่งพระราชบัญญัติการขนส่งทางบก พ.ศ. ๒๕๒๒ แล้วนำมาจดทะเบียนใหม่

ประกาศ ณ วันที่ ๙ สิงหาคม พ.ศ. ๒๕๖๖
จิรุตม์ วิศาลจิตร
อธิบดีกรมการขนส่งทางบก

## ภาคผนวก ก

**การทดสอบและประสิทธิภาพของอุปกรณ์ป้องกันด้านข้าง**

การทดสอบสามารถกระทำได้ทั้งการติดตั้งอุปกรณ์ป้องกันด้านข้างกับโครงคัสซีจำลองบนแท่นทดสอบ หรือติดตั้งกับโครงคัสซีหรือตัวถังของรถ และให้ทดสอบด้วยแรงกดขนาด ๑ กิโลนิวตันผ่านอุปกรณ์กระจายแรงแบบวงกลม เส้นผ่านศูนย์กลางขนาด ๒๒๐ ± ๑๐ มิลลิเมตร มีความหนาเหมาะสม โดยอุปกรณ์ป้องกันด้านข้างต้องมีประสิทธิภาพ ดังนี้

(๑) ทดสอบที่จุดใดๆ ภายในระยะ ๒๕๐ มิลลิเมตรจากด้านหลังสุดของอุปกรณ์ป้องกันด้านข้างอาจเสียรูปได้ไม่เกิน ๓๐ มิลลิเมตรจากจุดเริ่มทดสอบ

(๒) ตำแหน่งทดสอบอื่นๆ นอกเหนือจาก (๑) อาจเสียรูปได้ไม่เกิน ๑๕๐ มิลลิเมตรจากจุดเริ่มทดสอบ

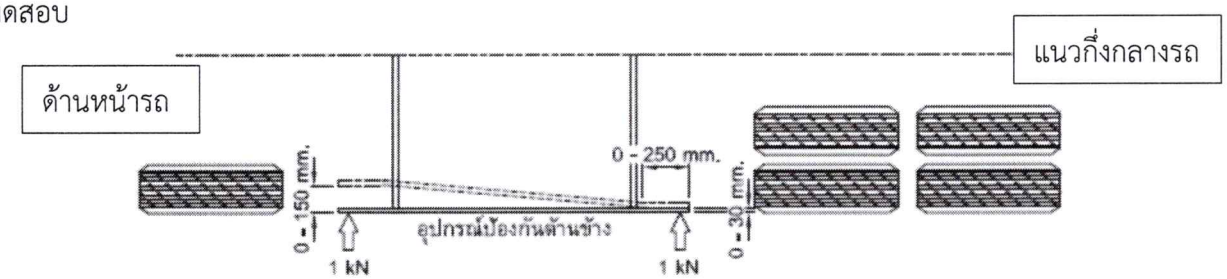


รูปที่ ก-๑ ตำแหน่งที่ทำการทดสอบ

**ภาคผนวก ข**

**การทดสอบและประสิทธิภาพของอุปกรณ์ป้องกันด้านท้าย**

๑. การทดสอบสามารถกระทำได้ทั้งการติดตั้งอุปกรณ์ป้องกันด้านท้ายกับโครงคัสซีจำลองบนแท่นทดสอบ หรือติดตั้งกับโครงคัสซีหรือตัวถังของรถ

๒. การทดสอบคานขวางที่มีหน้าตัดสูงไม่น้อยกว่า ๑๒๐ มิลลิเมตรขึ้นไป ให้ทดสอบด้วยแรงกดขนาด ๑๐๐ กิโลนิวตัน หรือแรงกดร้อยละ ๕๐ ของน้ำหนักรถและน้ำหนักบรรทุกรวมกันที่ตำแหน่งกึ่งกลางคานขวาง (จุด P3 ตามรูปที่ ข-๑) และที่ปลายทั้งสองด้านโดยห่างจากขอบยางด้านนอกสุดของเพลาล้อท้ายเข้าไปด้านในตัวรถ ๓๐๐ ± ๒๕ มิลลิเมตร (จุด P1 ตามรูปที่ ข-๑) และทดสอบด้วยแรงกดขนาด ๑๘๐ กิโลนิวตัน หรือแรงกดร้อยละ ๘๕ ของน้ำหนักรถและน้ำหนักบรรทุกรวมกันที่ระยะ ๓๕๐ ถึง ๕๐๐ มิลลิเมตร เมื่อวัดจากกึ่งกลางของอุปกรณ์ป้องกันด้านท้ายออกไปที่ปลายทั้งสองด้าน (จุด P2 ตามรูปที่ ข-๑)

๓. การทดสอบคานขวางที่มีหน้าตัดสูงไม่น้อยกว่า ๑๐๐ มิลลิเมตร ให้ทดสอบด้วยแรงกดขนาด ๕๐ กิโลนิวตัน หรือแรงกดร้อยละ ๒๕ ของน้ำหนักรถและน้ำหนักบรรทุกรวมกันที่ตำแหน่งกึ่งกลางคานขวาง (จุด P3 ตามรูปที่ ข-๑) และที่ปลายทั้งสองด้านโดยห่างจากขอบยางด้านนอกสุดของเพลาล้อท้ายเข้าไปด้านในตัวรถ ๓๐๐ ± ๒๕ มิลลิเมตร (จุด P1 ตามรูปที่ ข-๑) และทดสอบด้วยแรงกดขนาด ๑๐๐ กิโลนิวตัน หรือแรงกดร้อยละ ๕๐ ของน้ำหนักรถและน้ำหนักบรรทุกรวมกันที่ระยะ ๓๕๐ ถึง ๕๐๐ มิลลิเมตร เมื่อวัดจากกึ่งกลางของอุปกรณ์ป้องกันด้านท้ายออกไปที่ปลายทั้งสองด้าน (จุด P2 ตามรูปที่ ข-๑)

๔. การทดสอบ ให้ทดสอบด้วยแรงกดที่ตำแหน่งต่างๆ (จุด P1 P2 และ P3 ตามรูปที่ ข-๑) ให้ครบทั้ง ๕ จุด โดยทดสอบผ่านอุปกรณ์กระจายแรงทดสอบที่มีการเชื่อมต่อกันด้วยข้อต่อแบบหมุน ซึ่งอุปกรณ์กระจายแรงเป็นแบบสี่เหลี่ยมมีความสูงเสมอกับขนาดหน้าตัดของคานขวางแต่ไม่เกิน ๒๕๐ มิลลิเมตร กว้าง ๒๐๐ มิลลิเมตร ขอบต้องมีรัศมีความโค้งมนไม่น้อยกว่า ๕ ± ๑ มิลลิเมตร และมีความหนาเพียงพอสำหรับการทดสอบ กรณีอุปกรณ์ป้องกันด้านท้ายมีลักษณะสมมาตรจะทำการทดสอบเพียง ๓ จุดก็ได้

๕. อุปกรณ์ป้องกันด้านท้ายสามารถเสียรูปอย่างถาวรได้ และในแต่ละจุดทดสอบอาจเสียรูปได้ไม่เกิน ๔๐๐ มิลลิเมตร จากจุดเริ่มทดสอบ

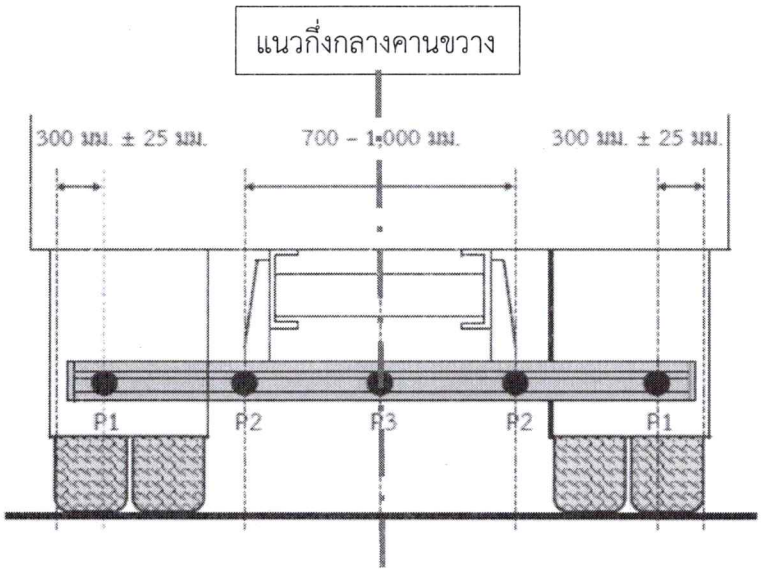


รูปที่ ข-๑ ตำแหน่งในการทดสอบอุปกรณ์ป้องกันด้านท้าย

## ภาคผนวก ค

**แบบมาตรฐานของอุปกรณ์ป้องกันด้านข้าง**

๑. วัสดุที่ใช้เป็นเหล็กโครงสร้างรูปพรรณสำหรับงานโครงสร้างทั่วไป มีคุณสมบัติทางกลไม่น้อยกว่า SS400 และขนาดของวัสดุต้องไม่น้อยกว่าที่กำหนดในภาคผนวกนี้

๒. แบบมาตรฐานของอุปกรณ์ป้องกันด้านข้าง ที่ผ่านการทดสอบและมีประสิทธิภาพเป็นไปตามที่กำหนดในภาคผนวกนี้ สามารถนำไปใช้ในการสร้างประกอบและติดตั้งกับรถได้ ประกอบด้วยคานด้านข้าง (แบบราว) ตามรูปที่ ค-๒ ถึง ค-๕ และขายึดตามรูปที่ ค-๖ ถึง ค-๑๑

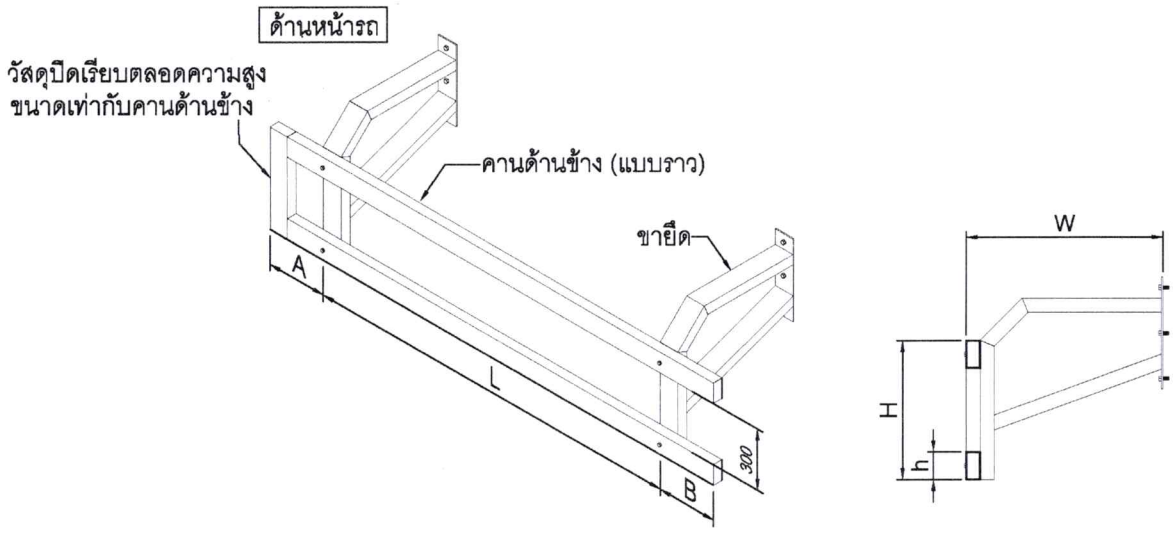


รูปที่ ค-๑ แบบตัวอย่างอุปกรณ์ป้องกันด้านข้าง

๓. อุปกรณ์ป้องกันด้านข้างประกอบด้วยคานด้านข้างและขายึด ในการสร้างประกอบสามารถเลือกคานด้านข้าง (แบบราว) ที่มีขนาดความสูงของหน้าตัด (h) สอดคล้องกับลักษณะและน้ำหนักของรถตามข้อ ๓ (๒) ของประกาศนี้ มาประกอบกับขายึด โดยอุปกรณ์ป้องกันด้านข้างต้องเป็นไปตามเงื่อนไข ดังนี้

๓.๑ ระยะห่างระหว่างราวแต่ละราวต้องไม่เกิน ๓๐๐ มิลลิเมตร

๓.๒ ระยะของขายึดจากตัวถังหรือโครงคัสซี (W) สามารถปรับให้เป็นไปตามตำแหน่งและเงื่อนไขการติดตั้งอุปกรณ์ป้องกันด้านข้างได้

๓.๓ ระยะยื่นด้านหน้าสุดของราว (A) ต้องไม่เกิน ๗๐๐ มิลลิเมตรจากกึ่งกลางขายึด

๓.๔ ระยะยื่นด้านหลังสุดของราว (B) ต้องไม่เกิน ๒๕๐ มิลลิเมตรจากกึ่งกลางขายึด

๓.๕ ระยะห่างระหว่างกึ่งกลางขายึด (L) ต้องไม่เกิน ๓.๐ เมตร

๓.๕ หากความยาวรวมของราวเกินกว่า ๓.๙๕ เมตร จะต้องติดตั้งขายึดเพิ่มในตำแหน่งที่เหมาะสมอีก ๑ ชิ้น

๔. การประกอบคานด้านข้างหรือขายึดด้วยการเชื่อม ต้องมีคุณสมบัติและขนาดของรอยเชื่อมไม่น้อยกว่าแบบที่กำหนดในภาคผนวกนี้

๕. การยึดด้วยสลักเกลียว หมุดย้ำ ให้ใช้ขนาดและจำนวนไม่น้อยกว่าที่กำหนดในภาคผนวกนี้

๖. ขนาดของราวและขายึดในแบบมาตรฐานในภาคผนวกนี้ ที่กำหนดให้มีการตรวจสอบคุณภาพในส่วนที่สำคัญที่มีตัวอักษร “QC..” กำกับไว้ โดยต้องมีขนาดเป็นไปตามค่าที่กำหนดในกรอบ “⊂⊃”

| Inspection Check List | | |
|---|---|---|
| Item No. | OK | NG |
| QC1 | | |
| QC2 | | |
| QC3 | | |

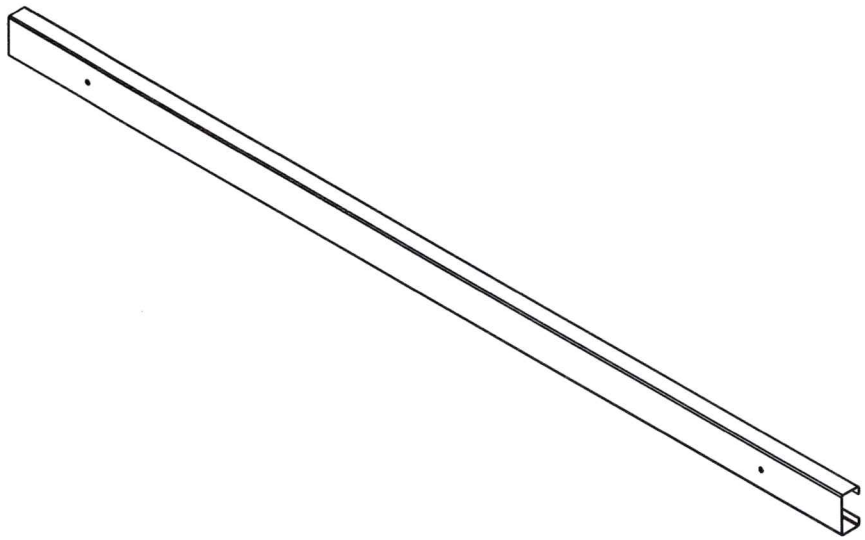

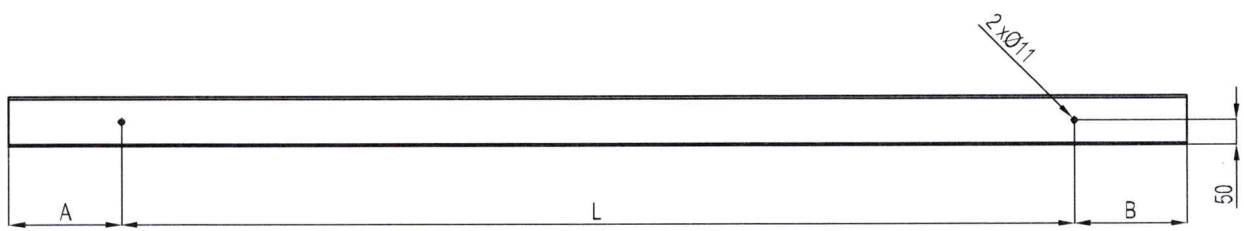


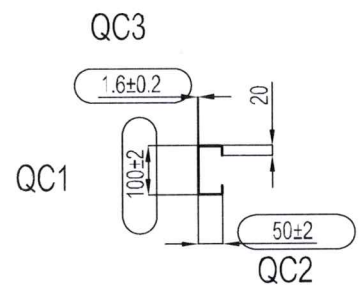


| Respons. Research Team: | Drawn by: | Approved by: | General tolerances: | Material: |
|---|---|---|---|---|
| MTEC/EDC | N.Suebnunta | S.LERSPALUNGSANTI | DIN ISO 2768-1 | SS400 , ท่อ มอก. |

กรมการขนส่งทางบก
Department of Land Transport

| Document type: | Document status: |
|---|---|
| Part Drawing | Approved |

Title, Description:

LPD Beam

C - SECTION

| Chg: | Released date: | Lng: | Page: |
|---|---|---|---|
| A | 25/6/66 | en | 1/1 |

รูปที่ ค-๒ คานด้านข้าง (แบบราว) แบบที่ ๑

| Inspection Check List | | |
|---|---|---|
| Item No. | OK | NG |
| QC1 | | |
| QC2 | | |
| QC3 | | |

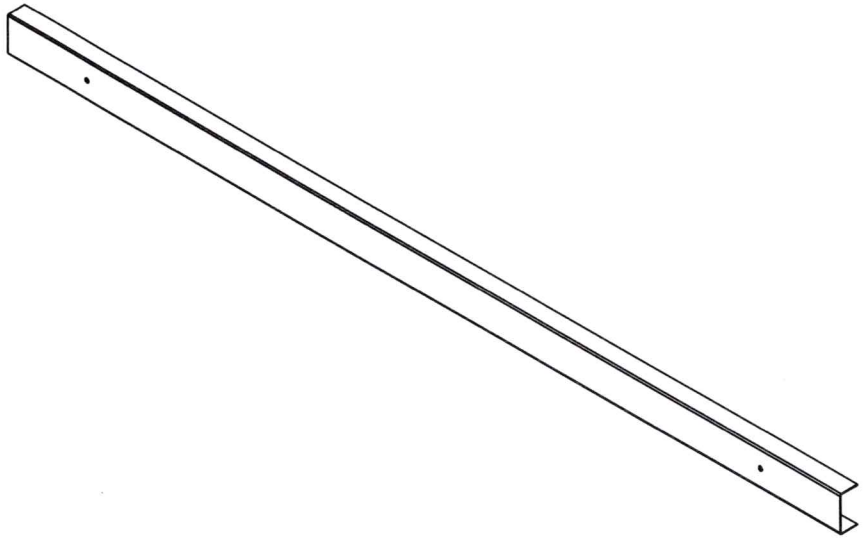

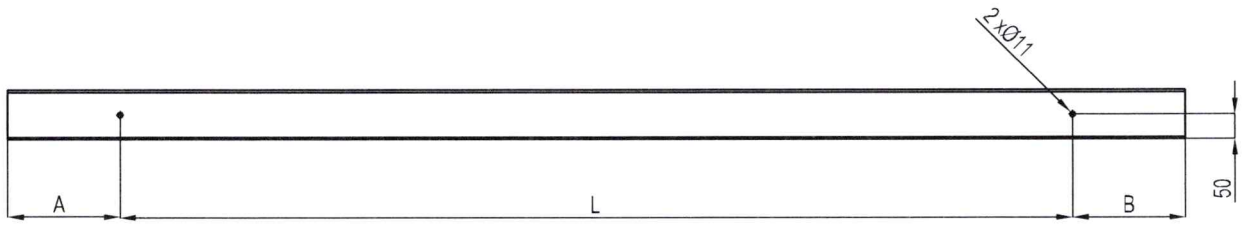


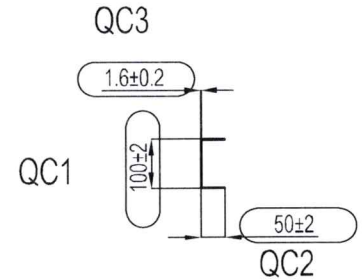


| Respons. Research Team: | Drawn by: | Approved by: | General tolerances: | Material: |
|---|---|---|---|---|
| MTEC/EDC | N.Suebnunta | S.LERSPALUNGSANTI | DIN ISO 2768-1 | SS400 , ท่อ มอก. |

กรมการขนส่งทางบก
Department of Land Transport

| Document type: | Document status: |
|---|---|
| Part Drawing | Approved |

Title, Description:

LPD Beam

U - SECTION

| Chg: | Released date: | Lng: | Page: |
|---|---|---|---|
| A | 25/6/66 | en | 1/1 |

รูปที่ ค-๓ คานด้านข้าง (แบบราว) แบบที่ ๒

| Inspection Check List | | |
|---|---|---|
| Item No. | OK | NG |
| QC1 | | |
| QC2 | | |
| QC3 | | |

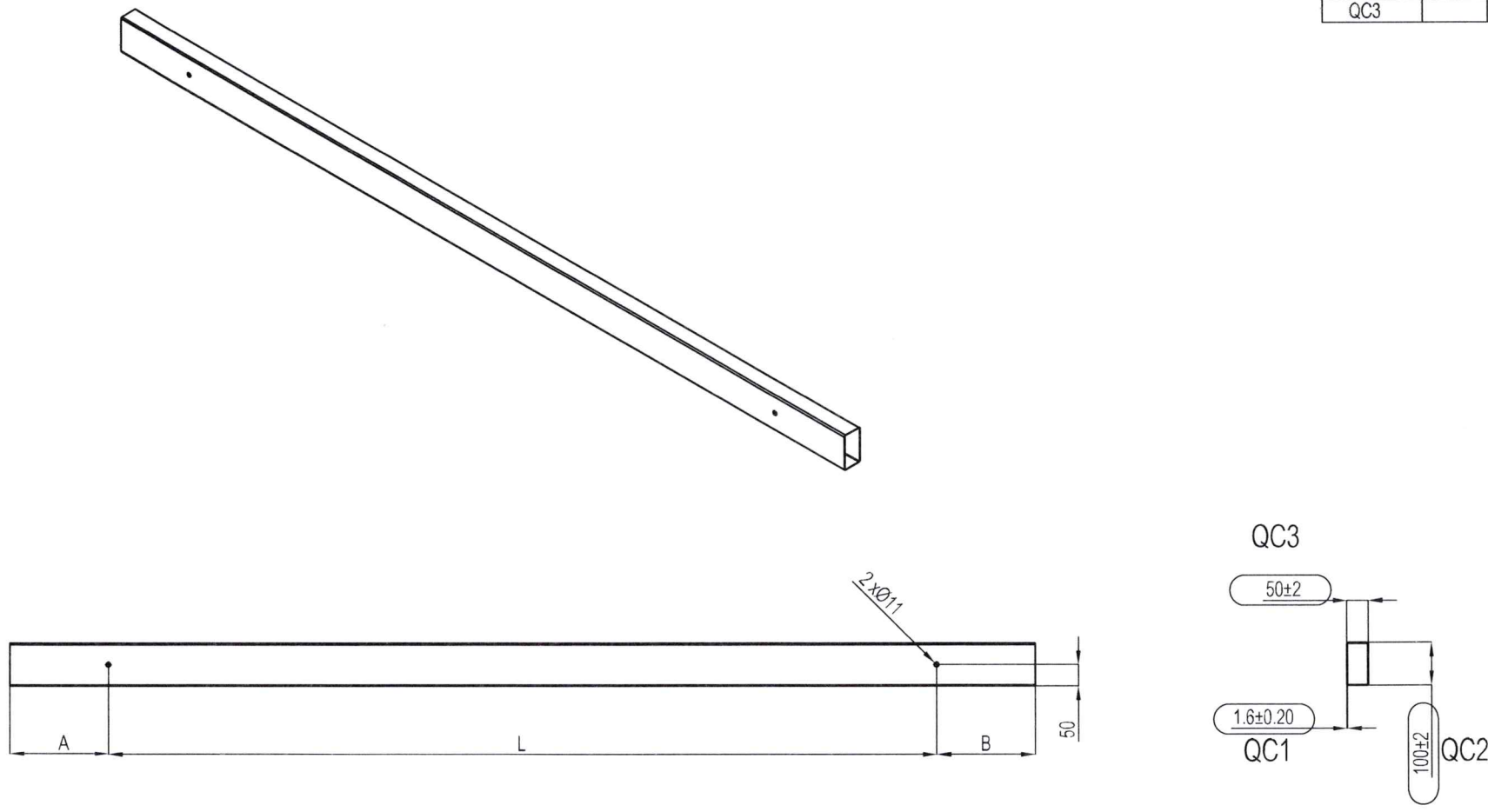


| | | | | |
|---|---|---|---|---|
| Respons. Research Team: MTEC/EDC | Drawn by: N.Suebnunta | Approved by: S.LERSPALUNGSANTI | General tolerances: DIN ISO 2768-1 | Material: SS400 , ท่อ มอก. |
| กรมการขนส่งทางบก Department of Land Transport | | Document type: Part Drawing | Document status: Approved | |
| | | Title, Description: LPD Beam | RECTANGULAR TUBE SECTION | |
| | | | Chg: A / Released date: 25/6/66 | Lng: en / Page: 1/1 |

รูปที่ ค-๔ คานด้านข้าง (แบบราว) แบบที่ ๓

| Inspection Check List | | |
|---|---|---|
| Item No. | OK | NG |
| QC1 | | |
| QC2 | | |
| QC3 | | |

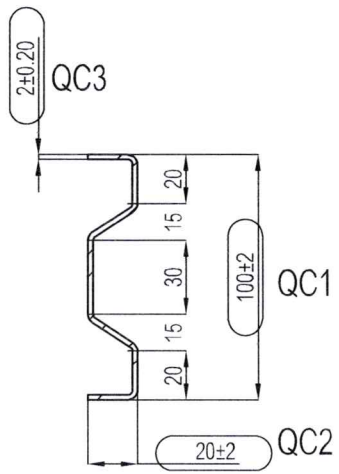


SECTION A-A
SCALE 1 : 2

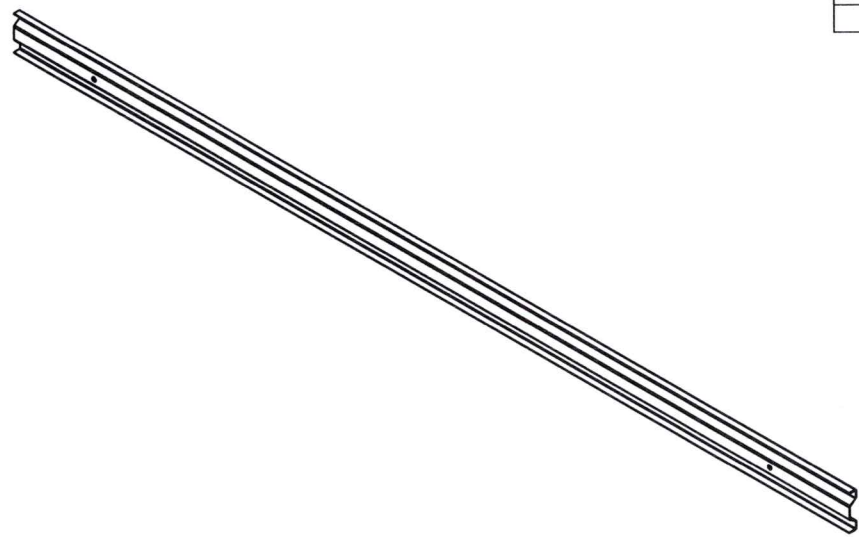

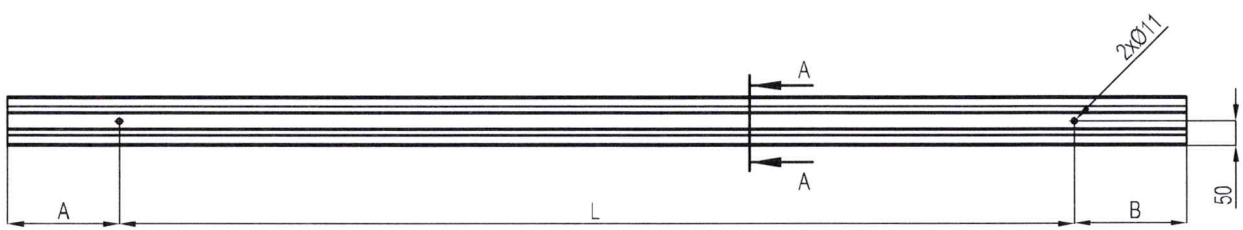


| Respons. Research Team: | Drawn by: | Approved by: | General tolerances: | Material: |
|---|---|---|---|---|
| MTEC/EDC | N.Suebnunta | S.LERSPALUNGSANTI | DIN ISO 2768-1 | SS400 |

กรมการขนส่งทางบก
Department of Land Transport

| Document type: | Document status: |
|---|---|
| Part Drawing | Approved |

Title, Description:

LPD Beam

PLATE BEND SECTION

| Chg: | Released date: | Lng: | Page: |
|---|---|---|---|
| A | 25/6/66 | en | 1/1 |

รูปที่ ค-๕ คานด้านข้าง (แบบราว) แบบที่ ๔

| Inspection Check List | | |
|---|---|---|
| Item No. | OK | NG |
| QC1 | | |
| QC2 | | |
| QC3 | | |
| QC4 | | |

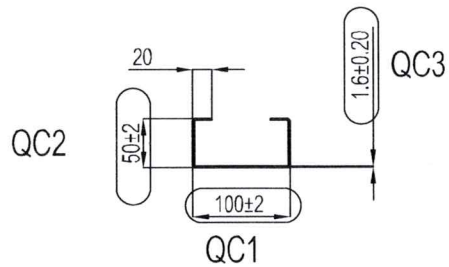


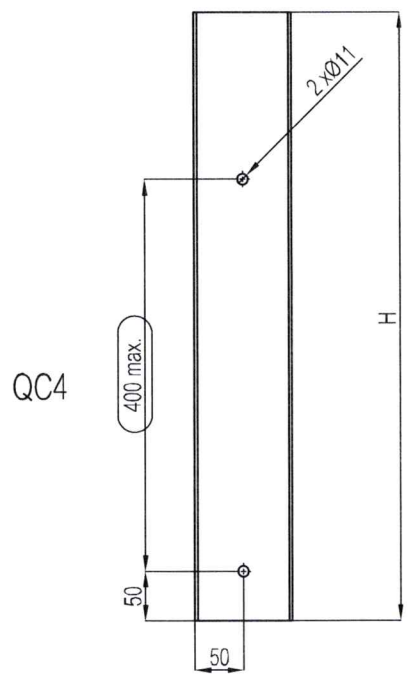


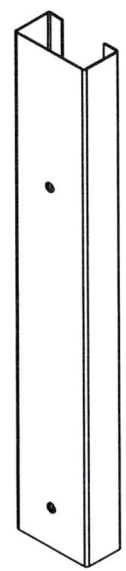

| Responsible Research Team: | Drawn by: | Approved by: | General tolerances: | Material: |
|---|---|---|---|---|
| MTEC/EDC | N.Suebnunta | S.LERSPALUNGSANTI | DIN ISO 2768-1 | SS400 , ท่อ มอก. |

กรมการขนส่งทางบก
Department of Land Transport

| Document type: | Document status: |
|---|---|
| Part Drawing | Approved |

Title, Description:

LPD STAY

VERTICAL C SECTION STAY

| Chg: | Released date: | Lng: | Page: |
|---|---|---|---|
| A | 25/6/66 | en | 1/1 |

รูปที่ ค-๖ ขายึด แบบที่ ๑

| Inspection Check List | | |
|---|---|---|
| Item No. | OK | NG |
| QC1 | | |
| QC2 | | |
| QC3 | | |

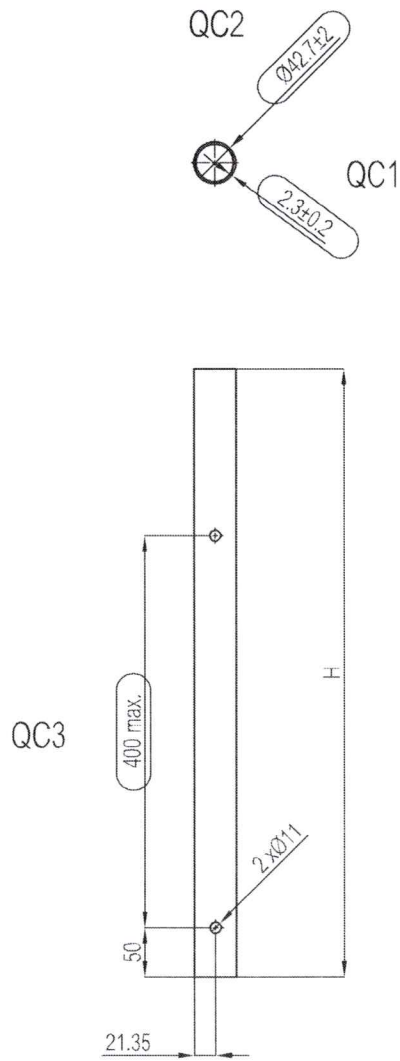


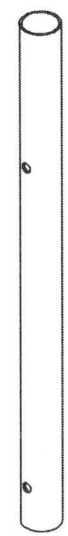

| | | | | |
|---|---|---|---|---|
| Respons. Research Team: MTEC/EDC | Drawn by: N.Suebnunta | Approved by: S.LERSPALUNGSANTI | General tolerances: DIN ISO 2768-1 | Material: SS400 , ท่อ มอก. |
| กรมการขนส่งทางบก Department of Land Transport | | Document type: Part Drawing | | Document status: Approved |
| | | Title, Description: LPD STAY | | VERTICAL TUBE STAY |
| | | | Chg: A / Released date: 25/6/66 | Lng: en / Page: 1/1 |

รูปที่ ค-๗ ขายึด แบบที่ ๒

| Inspection Check List | | |
|---|---|---|
| Item No. | OK | NG |
| QC1 | | |
| QC2 | | |
| QC3 | | |
| QC4 | | |
| QC5 | | |
| QC6 | | |

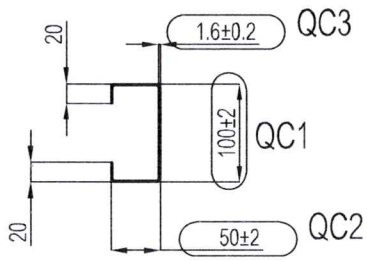


SECTION A-A
SCALE 1 : 5

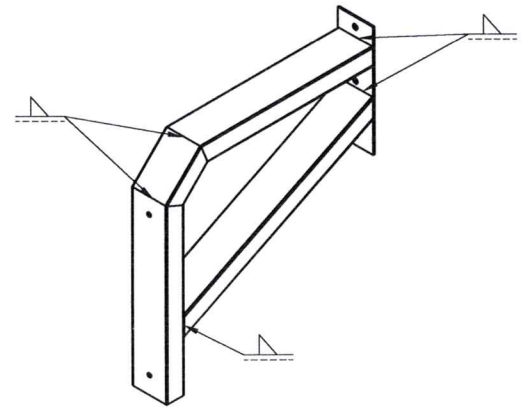

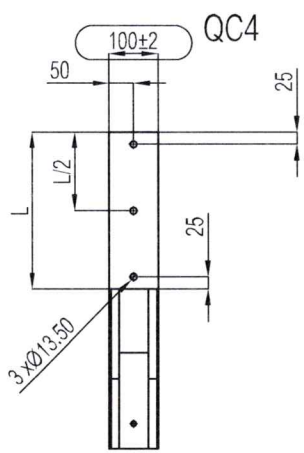


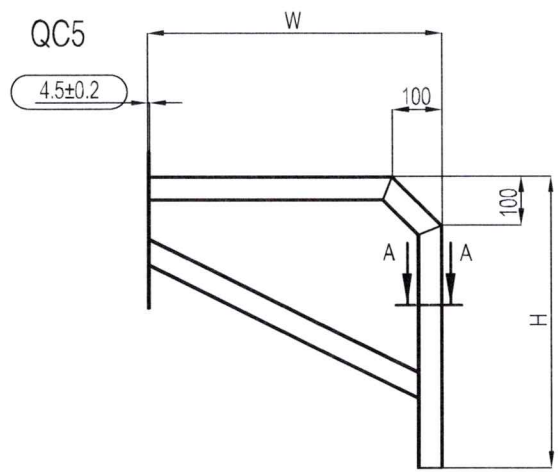


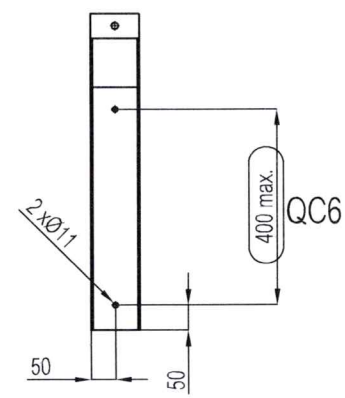


| Respons. Research Team: | Drawn by: | Approved by: | General tolerances: | Material: |
|---|---|---|---|---|
| MTEC/EDC | N.Suebnunta | S.LERSPALUNGSANTI | DIN ISO 2768-1 | SS400 , ท่อ มอก. |

กรมการขนส่งทางบก
Department of Land Transport

| Document type: | Document status: |
|---|---|
| Part Drawing | Approved |

Title, Description:

LPD STAY

FIXED C SECTION STAY

| Chg: | Released date: | Lng: | Page: |
|---|---|---|---|
| A | 25/6/66 | en | 1/1 |

รูปที่ ค-๘ ขายึด แบบที่ ๓

| Inspection Check List | | |
|---|---|---|
| Item No. | OK | NG |
| QC1 | | |
| QC2 | | |
| QC3 | | |
| QC4 | | |
| QC5 | | |
| QC6 | | |

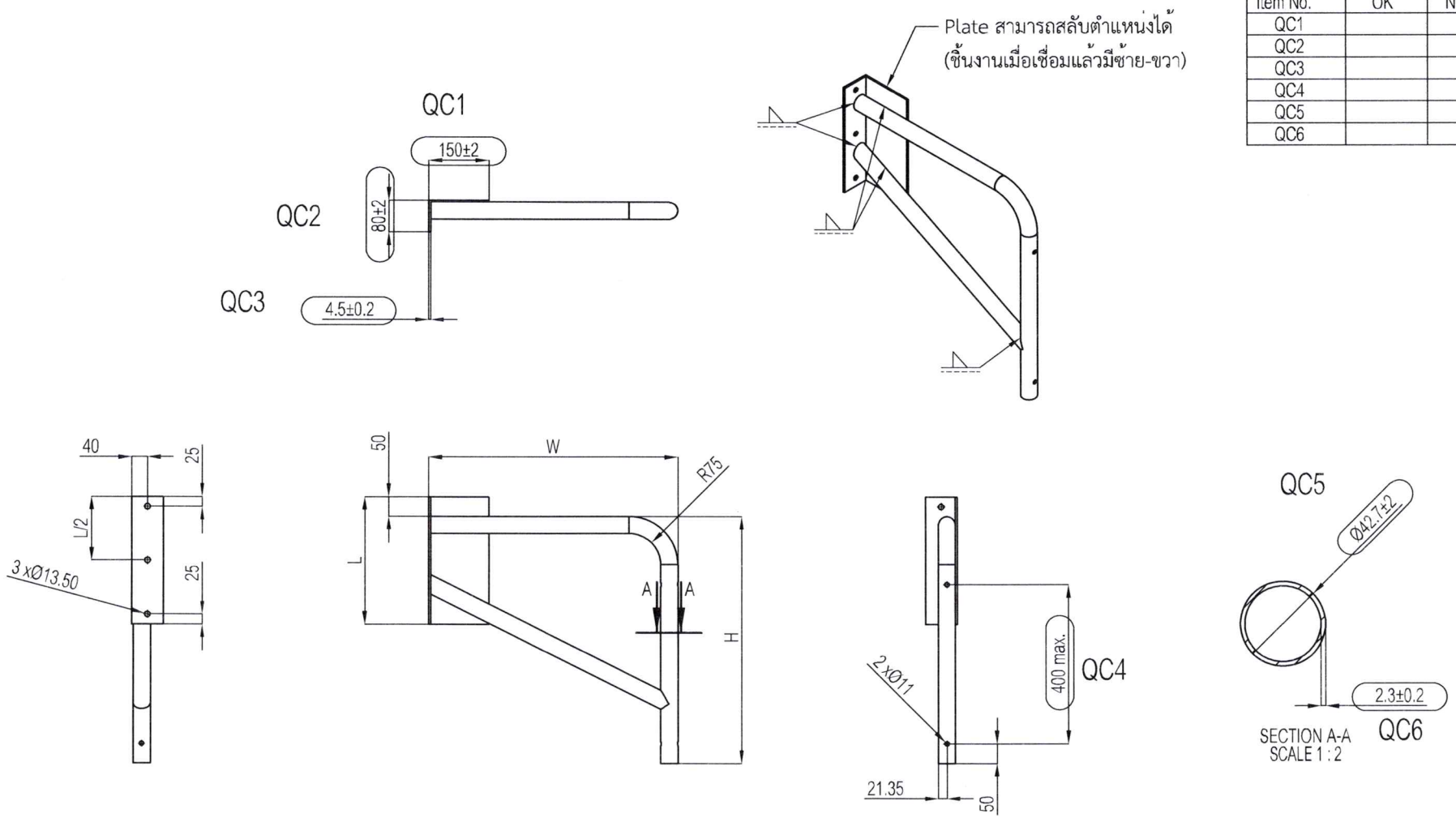


| Respons. Research Team: | Drawn by: | Approved by: | General tolerances: | Material: |
|---|---|---|---|---|
| MTEC/EDC | N.Suebnunta | S.LERSPALUNGSANTI | DIN ISO 2768-1 | SS400 |

กรมการขนส่งทางบก
Department of Land Transport

| Document type: | Document status: |
|---|---|
| Part Drawing | Approved |

Title, Description:

LPD STAY

L-TUBE STAY [L-R]

| Chg: | Released date: | Lng: | Page: |
|---|---|---|---|
| A | 25/6/66 | en | 1/1 |

รูปที่ ค-๙ ขายึด แบบที่ ๔

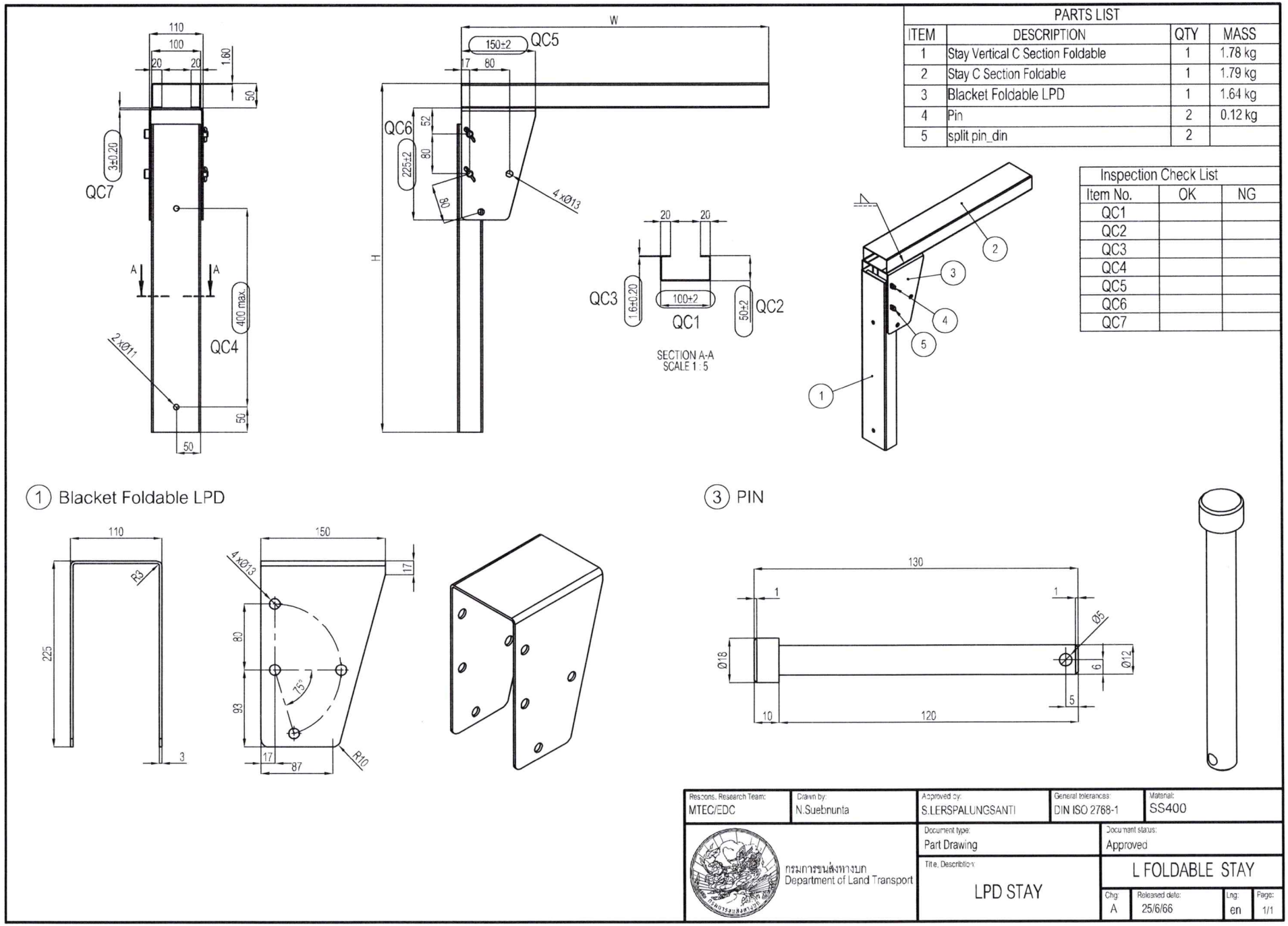


| PARTS LIST | | | |
|---|---|---|---|
| ITEM | DESCRIPTION | QTY | MASS |
| 1 | Stay Vertical C Section Foldable | 1 | 1.78 kg |
| 2 | Stay C Section Foldable | 1 | 1.79 kg |
| 3 | Blacket Foldable LPD | 1 | 1.64 kg |
| 4 | Pin | 2 | 0.12 kg |
| 5 | split pin_din | 2 | |

| Inspection Check List | | |
|---|---|---|
| Item No. | OK | NG |
| QC1 | | |
| QC2 | | |
| QC3 | | |
| QC4 | | |
| QC5 | | |
| QC6 | | |
| QC7 | | |

รูปที่ ค-๑๐ ขายึด แบบที่ ๕

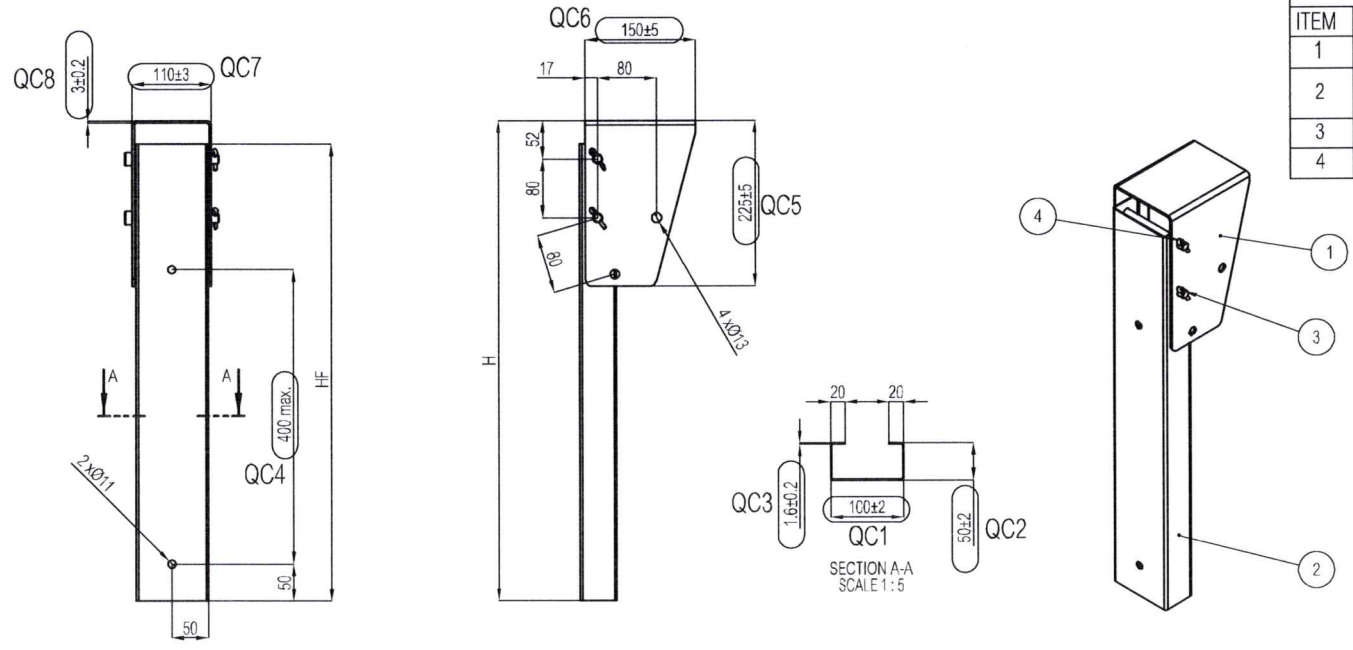


| PARTS LIST | | | |
|---|---|---|---|
| ITEM | DESCRIPTION | QTY | MASS |
| 1 | Blacket Foldable LPD | 1 | 1.64 kg |
| 2 | Stay Vertical C Section Foldable | 1 | 1.78 kg |
| 3 | Pin | 2 | 0.12 kg |
| 4 | split pin_din | 2 | |

| Inspection Check List | | |
|---|---|---|
| Item No. | OK | NG |
| QC1 | | |
| QC2 | | |
| QC3 | | |
| QC4 | | |
| QC5 | | |
| QC6 | | |
| QC7 | | |
| QC8 | | |

① Blacket Foldable LPD

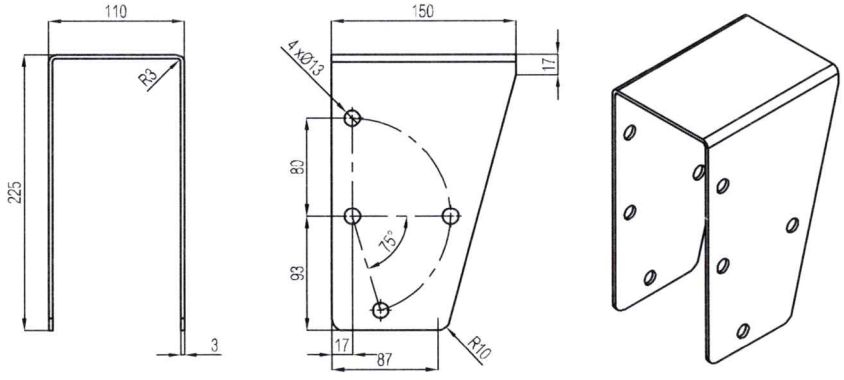


③ PIN

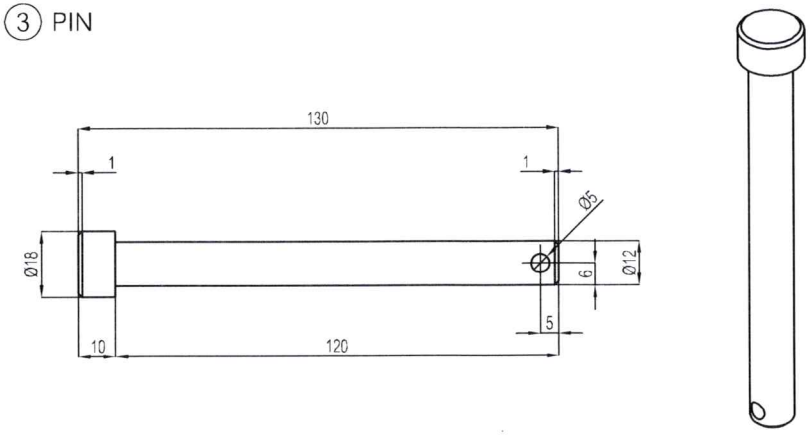


| Resons. Research Team: | Drawn by: | Approved by: | General tolerances: | Material: |
|---|---|---|---|---|
| MTEC/EDC | N.Suebnunta | S.LERSPALUNGSANTI | DIN ISO 2768-1 | SS400 |

กรมการขนส่งทางบก
Department of Land Transport

| Document type: | Document status: |
|---|---|
| Part Drawing | Approved |

Title, Description:

LPD STAY

VERTICAL FOLDABLE STAY

| Chg: | Released date: | Lng: | Page: |
|---|---|---|---|
| A | 25/6/66 | en | 1/1 |

รูปที่ ค-๑๑ ขายึด แบบที่ ๖

## ภาคผนวก ง

**แบบมาตรฐานของอุปกรณ์ป้องกันด้านท้าย**

๑. วัสดุที่ใช้เป็นเหล็กโครงสร้างรูปพรรณสำหรับงานโครงสร้างทั่วไป มีคุณสมบัติทางกลไม่น้อยกว่า SS400 และขนาดของวัสดุต้องไม่น้อยกว่าที่กำหนดในภาคผนวกนี้

๒. แบบมาตรฐานของอุปกรณ์ป้องกันด้านท้าย ที่ผ่านการทดสอบและมีประสิทธิภาพเป็นไปตามที่กำหนดในภาคผนวกนี้ สามารถนำไปใช้ในการสร้างประกอบและติดตั้งกับรถได้ ประกอบด้วยคานขวาง ตามรูปที่ ง-๒ ถึงรูปที่ ง-๑๐ และขายึดตามรูปที่ ง-๑๑ ถึงรูปที่ ง-๒๕

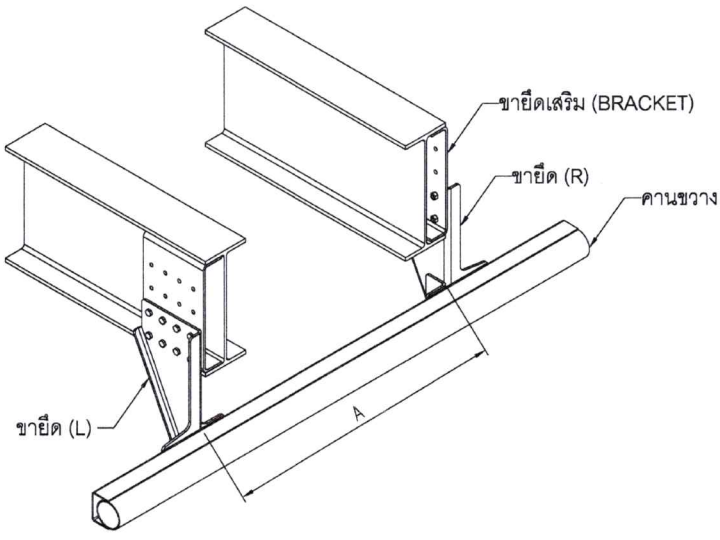


รูปที่ ง-๑ แบบตัวอย่างอุปกรณ์ป้องกันด้านท้าย

๓. อุปกรณ์ป้องกันด้านท้ายประกอบด้วยคานขวางและขายึด ในการสร้างประกอบสามารถเลือกแบบคานขวางตามรูปที่ ง-๒ ถึงรูปที่ ง-๑๐ มาประกอบร่วมกับขายึดตามรูปที่ ง-๑๑ ถึงรูปที่ ง-๒๕ ที่สอดคล้องกับลักษณะและน้ำหนักของรถตามข้อ ๑๐ ของประกาศนี้

๔. การประกอบคานขวางหรือขายึดด้วยการเชื่อม ต้องมีคุณสมบัติและขนาดของรอยเชื่อมไม่น้อยกว่าแบบที่กำหนดในภาคผนวกนี้

๕. การยึดด้วยสลักเกลียวกับโครงคัสซีหรือตัวถังรถ ให้ใช้ขนาดและจำนวนไม่น้อยกว่าที่กำหนดในภาคผนวกนี้ โดยมีคุณสมบัติระดับ ๑๐.๙ (Grade 10.9) และการขันสลักเกลียวต้องใช้แรงบิดไม่น้อยกว่า ๑๙๐ นิวตันเมตร

๖. การติดตั้งขายึดกับโครงคัสซีที่มีหน้าตัดเป็นรูปตัวซีจะมีขายึดเสริม (Bracket) หรือไม่ก็ได้

๗. ขนาดของคานขวางและขายึดในแบบมาตรฐานในภาคผนวกนี้ ต้องมีการตรวจสอบคุณภาพในส่วนที่สำคัญที่มีตัวอักษร “QC..” กำกับไว้ โดยต้องมีขนาดเป็นไปตามค่าที่กำหนดในกรอบ “⊂⊃”

| Inspection check list | | |
|---|---|---|
| Item No. | OK | NG |
| QC1 | | |
| QC2 | | |
| QC3 | | |
| QC4 | | |
| QC5 | | |

| ITEM NO. | QTY. | DESCRIPTION |
|---|---|---|
| 1 | 1 | TUBE OD114 mm t = 4.5 mm |
| 2 | 2 | Plate 4.5 mm |
| 3 | 1 | Blend Plate 4.5 mm |
| 4 | 2 | Fastener Plate |

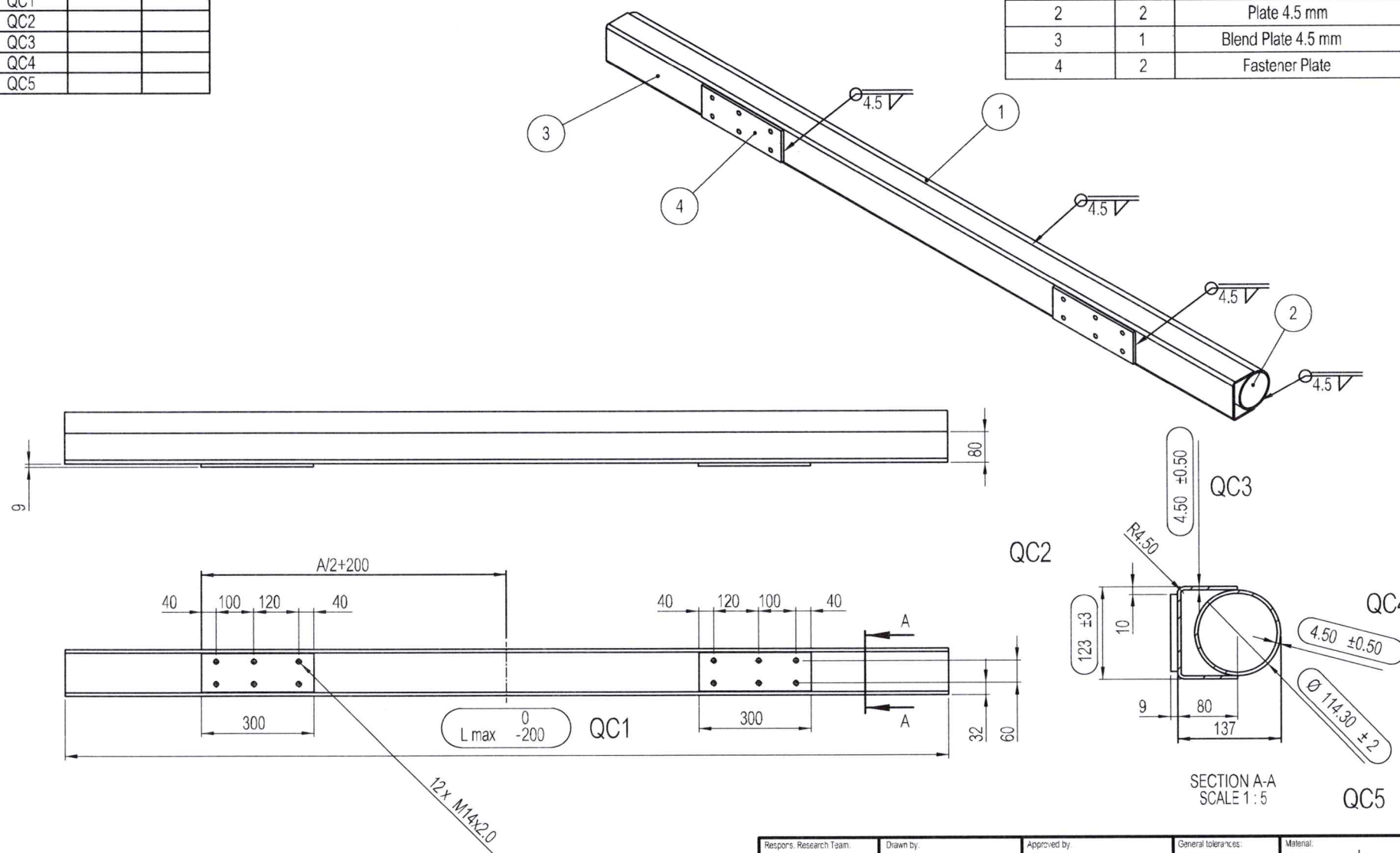


A = ความกว้างของขายึด

L max = ระยะระหว่างขอบยางนอกสุดเพลาล้อท้าย

| | | | | |
|---|---|---|---|---|
| Respons. Research Team: MTEC/EDC | Drawn by: N.Suebnunta | Approved by: S.LERSPALUNGSANTI | General tolerances: DIN ISO 2768-1 | Material: SS400 , ท่อ มอก. |
| กรมการขนส่งทางบก Department of Land Transport | | Document type: Part Drawing | Document status: Approved | |
| | | Title, Description: RUPD Beam | แบบผสมท่อและตัวซีแบบที่ 1 | |
| | | | Chg: A / Released date: 25/6/66 | Lng: en / Page: 1/1 |

รูปที่ ง-๒ คานขวาง แบบที่ ๑

| Inspection check list | | |
|---|---|---|
| Item No. | OK | NG |
| QC1 | | |
| QC2 | | |
| QC3 | | |
| QC4 | | |

| ITEM NO. | QTY. | DESCRIPTION |
|---|---|---|
| 1 | 2 | TUBE, RECTANGULAR 125 X 75 X 3 |
| 2 | 2 | Plate 3 mm |
| 3 | 2 | Fastener Plate |

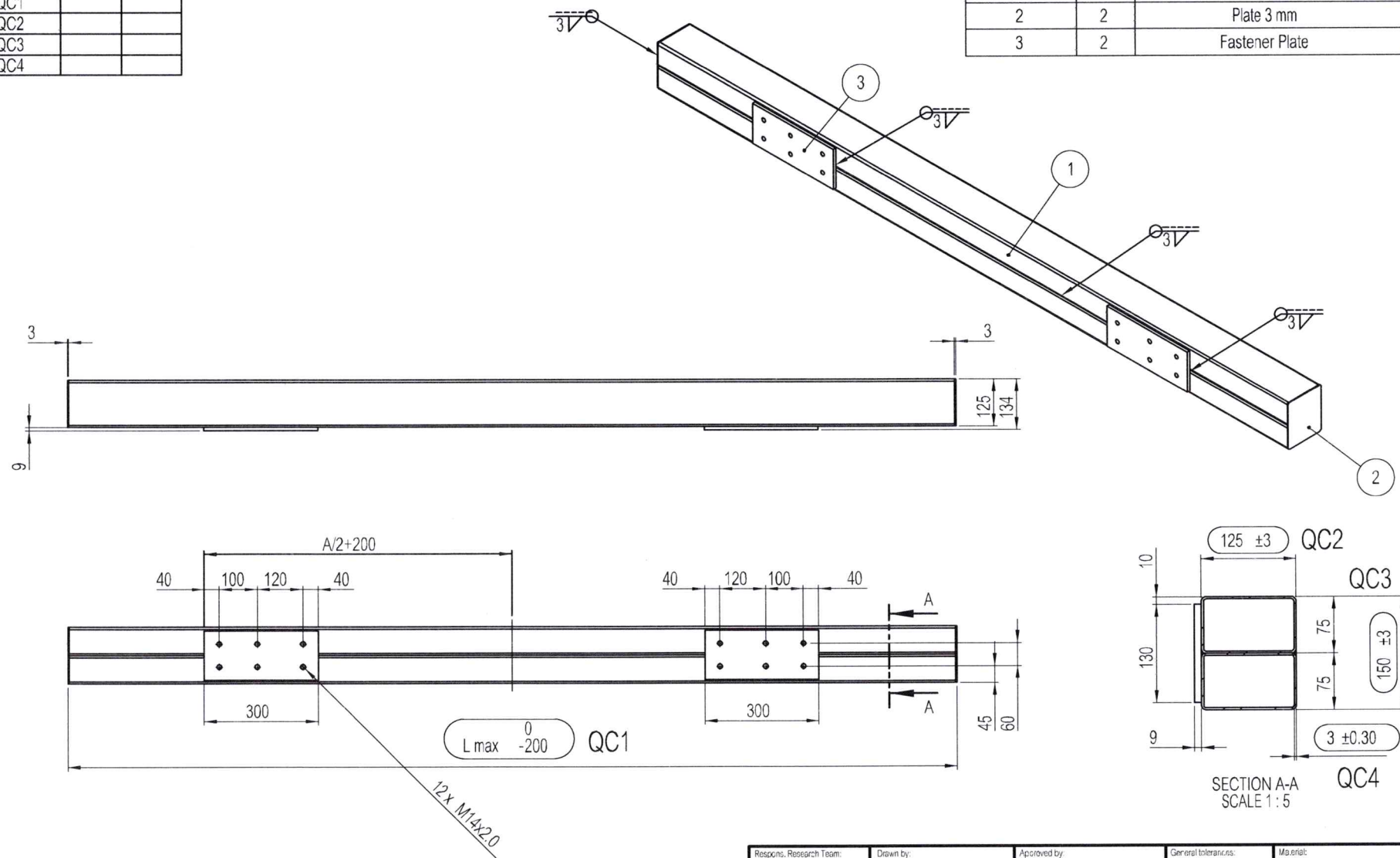


A = ความกว้างของขายึด

L max = ระยะระหว่างขอบยางนอกสุดเพลาล้อท้าย

| | | | | |
|---|---|---|---|---|
| Respons. Research Team: MTEC/EDC | Drawn by: N.Suebnunta | Approved by: S.LERSPALUNGSANTI | General tolerances: DIN ISO 2768-1 | Material: SS400 , ท่อ มอก. |
| กรมการขนส่งทางบก Department of Land Transport | | Document type: Part Drawing | Document status: Approved | |
| | | Title, Description: RUPD Beam | แบบผสมสีเหลียมประกบ | |
| | | | Chg: A / Released date: 25/6/66 | Lng: en / Page: 1/1 |

รูปที่ ง-๓ คานขวาง แบบที่ ๒

| Inspection check list | | |
|---|---|---|
| Item No. | OK | NG |
| QC1 | | |
| QC2 | | |
| QC3 | | |
| QC4 | | |

| ITEM NO. | QTY. | DESCRIPTION |
|---|---|---|
| 1 | 2 | C 120 x 60 t=4.5mm |
| 2 | 2 | Plate 4.5 mm |
| 3 | 2 | Fastener Plate |

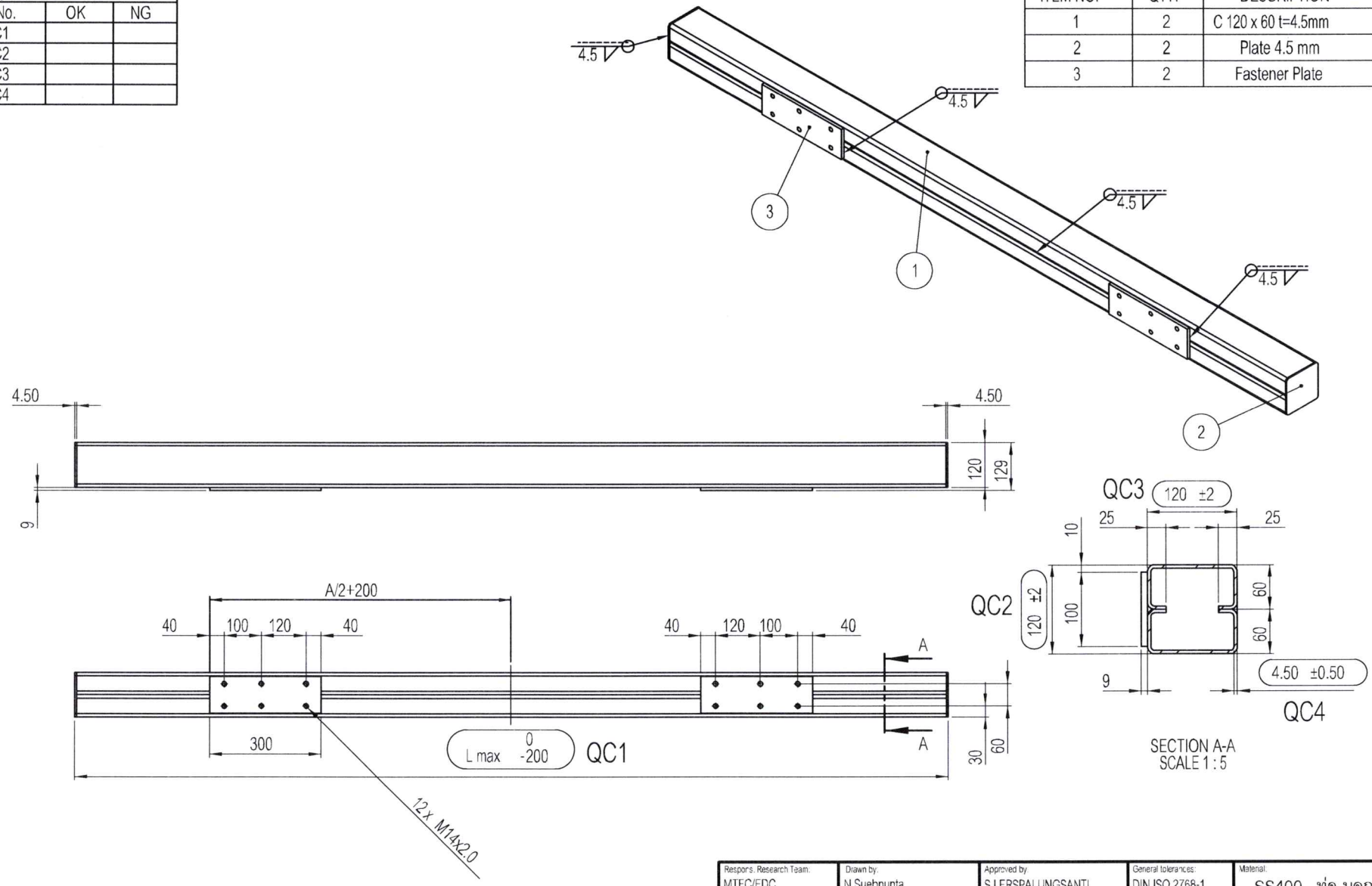


A = ความกว้างของขายึด

L max = ระยะระหว่างขอบยางนอกสุดเพลาล้อท้าย

| Respons. Research Team: | Drawn by: | Approved by: | General tolerances: | Material: |
|---|---|---|---|---|
| MTEC/EDC | N.Suebnunta | S.LERSPALUNGSANTI | DIN ISO 2768-1 | SS400 , ท่อ มอก. |

กรมการขนส่งทางบก
Department of Land Transport

| Document type: | Document status: |
|---|---|
| Part Drawing | Approved |

Title, Description:

RUPD Beam

แบบผสมตัวซีประกบ

| Chg: | Released date: | Lng: | Page: |
|---|---|---|---|
| A | 25/6/66 | en | 1/1 |

รูปที่ ง-๔ คานขวาง แบบที่ ๓

| Inspection check list | | |
|---|---|---|
| Item No. | OK | NG |
| QC1 | | |
| QC2 | | |
| QC3 | | |
| QC4 | | |

| ITEM NO. | QTY. | DESCRIPTION |
|---|---|---|
| 1 | 1 | TUBE, SQUARE 125 X 125 X 6 |
| 2 | 2 | Cap 4.5 mm |
| 3 | 2 | Fastener Plate |

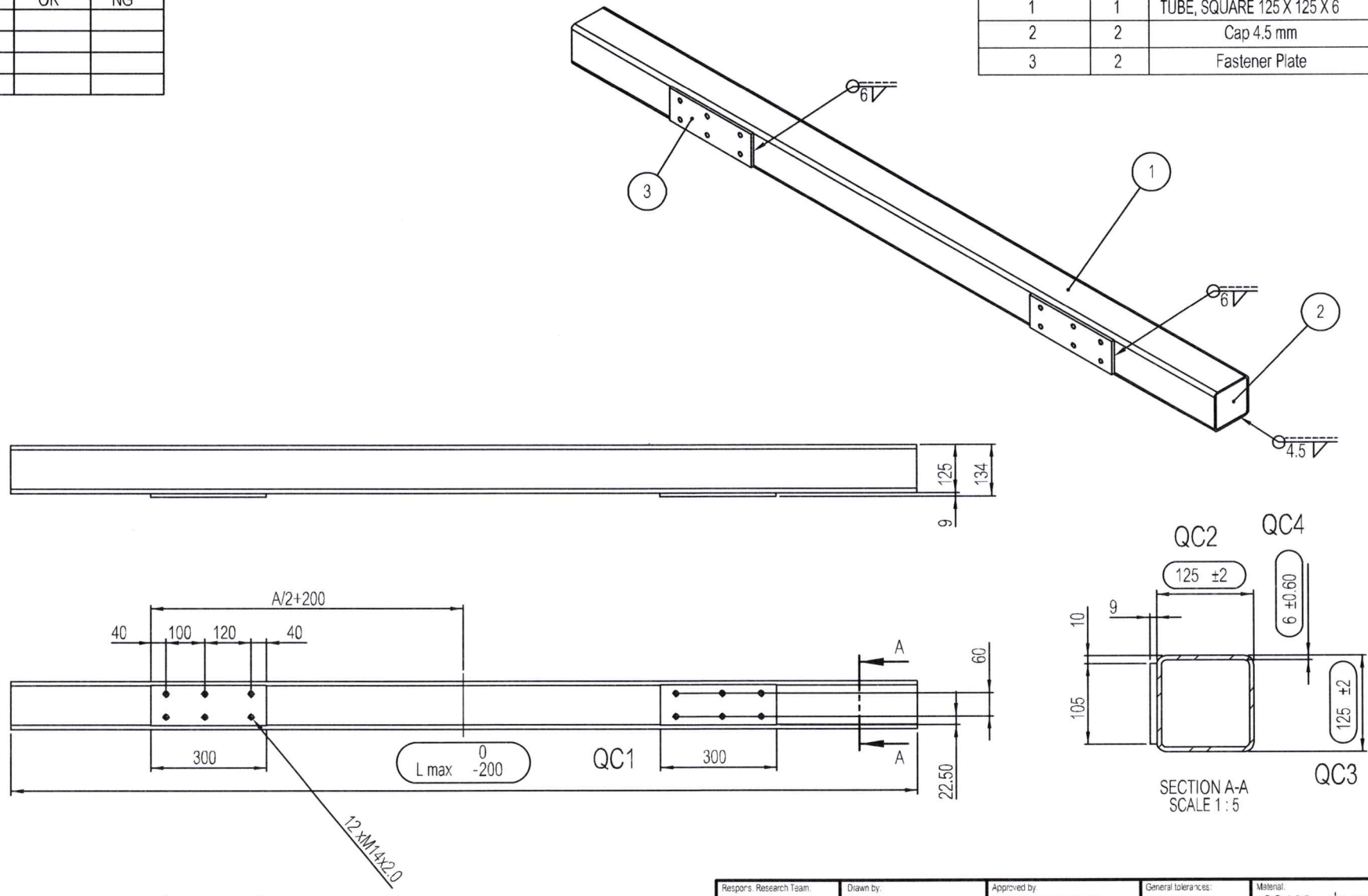


A = ความกว้างของขายึด

L max = ระยะระหว่างขอบยางนอกสุดเพลาล้อท้าย

| | | | | |
|---|---|---|---|---|
| Respons. Research Team: MTEC/EDC | Drawn by: N Suebnunta | Approved by: S.LERSPALUNGSANTI | General tolerances: DIN ISO 2768-1 | Material: SS400 , ท่อ มอก. |
| กรมการขนส่งทางบก Department of Land Transport | | Document type: Part Drawing | Document status: Approved | |
| | | Title, Description: RUPD Beam | แบบกล่องเดียว | |
| | | | Chg: A / Released date: 25/6/66 | Lng: en / Page: 1/1 |

รูปที่ ง-๕ คานขวาง แบบที่ ๔

| Inspection check list | | |
|---|---|---|
| Item No. | OK | NG |
| QC1 | | |
| QC2 | | |
| QC3 | | |
| QC4 | | |

| ITEM NO. | QTY. | DESCRIPTION |
|---|---|---|
| 1 | 1 | TUBE, RECTANGULAR 150 X 100 X 6 |
| 2 | 2 | Cap 4.5 mm |
| 3 | 2 | Fastener Plate |

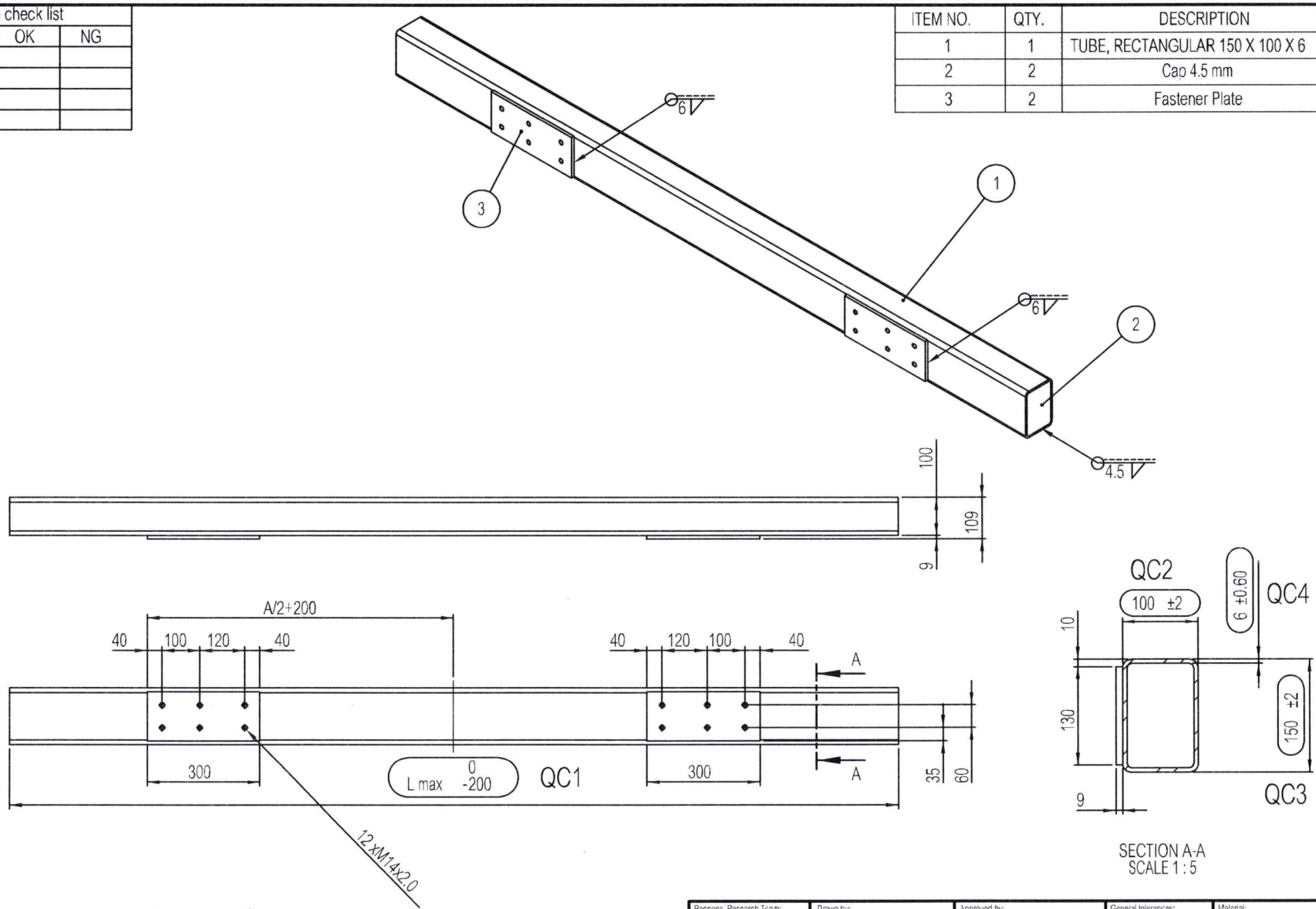


A = ความกว้างของขายึด

L max = ระยะระหว่างขอบยางนอกสุดเพลาล้อท้าย

| | | | | |
|---|---|---|---|---|
| Respons. Research Team: MTEC/EDC | Drawn by: N.Suebnunta | Approved by: S.LERSPALUNGSANTI | General tolerances: DIN ISO 2768-1 | Material: SS400, ท่อ มอก. |
| กรมการขนส่งทางบก Department of Land Transport | | Document type: Part Drawing | Document status: Approved | |
| | | Title, Description: RUPD Beam | แบบกล่องผืนผ้า | |
| | | | Chg: A / Released date: 25/6/66 | Lng: en / Page: 1/1 |

รูปที่ ง-๖ คานขวาง แบบที่ ๕

| Inspection check list | | |
|---|---|---|
| Item No. | OK | NG |
| QC1 | | |
| QC2 | | |
| QC3 | | |
| QC4 | | |
| QC5 | | |

| ITEM NO. | QTY. | DESCRIPTION |
|---|---|---|
| 1 | 1 | PIPE 139.80 X 3.2 |
| 2 | 2 | Cap 4.5 mm |
| 3 | 2 | Fastener Blend Plate |

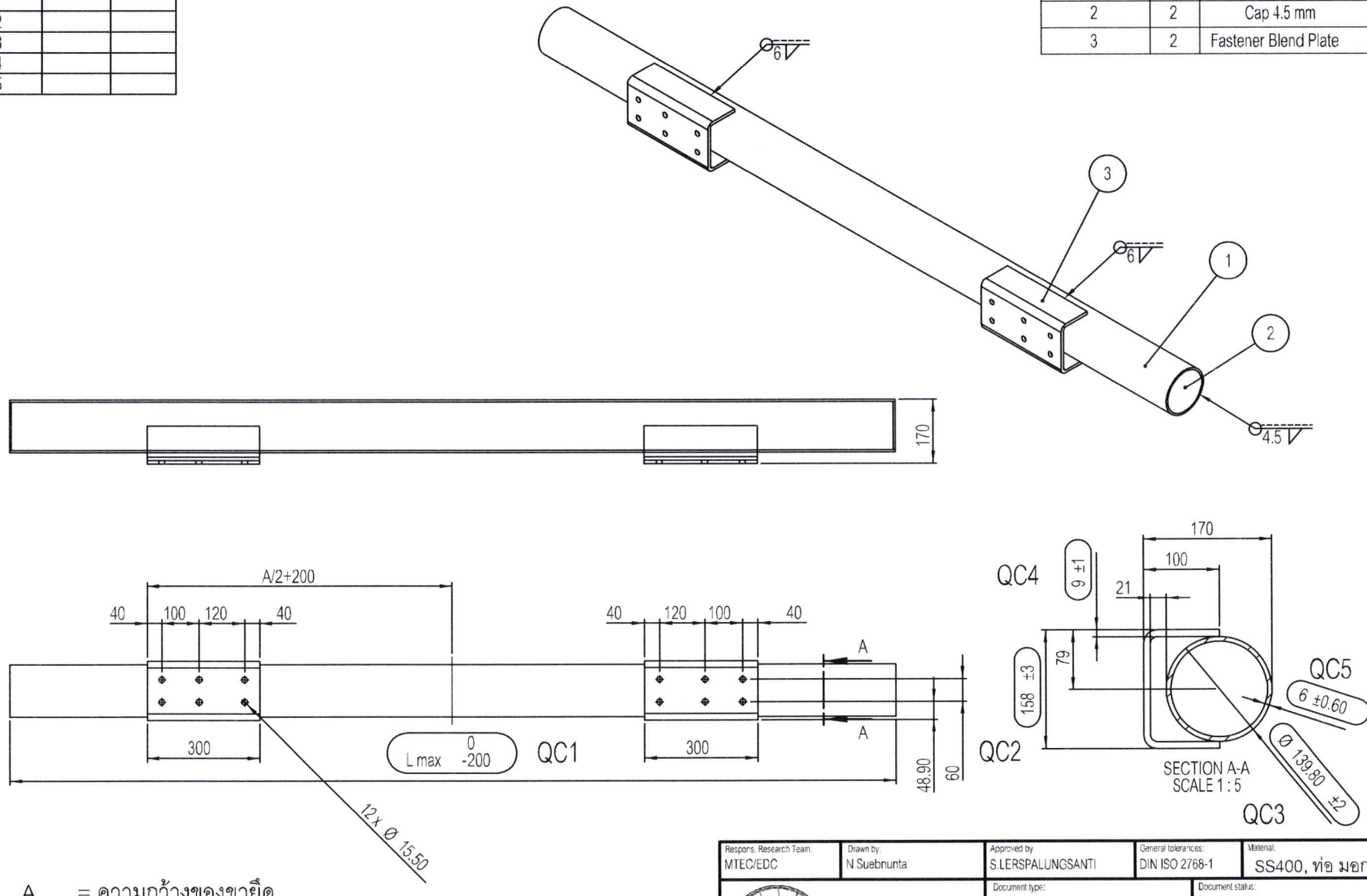


A = ความกว้างของขายึด

L max = ระยะระหว่างขอบยางนอกสุดเพลาล้อท้าย

| | | | | |
|---|---|---|---|---|
| Respons. Research Team: MTEC/EDC | Drawn by: N.Suebnunta | Approved by: S.LERSPALUNGSANTI | General tolerances: DIN ISO 2768-1 | Material: SS400, ท่อ มอก. |
| กรมการขนส่งทางบก Department of Land Transport | | Document type: Part Drawing | Document status: Approved | |
| | | Title, Description: RUPD Beam | แบบผสมท่อและตัวซีแบบที่ 2 | |
| | | | Chg: A / Released date: 25/6/66 | Lng: en / Page: 1/1 |

รูปที่ ง-๗ คานขวาง แบบที่ ๖

| Inspection check list | | |
|---|---|---|
| Item No. | OK | NG |
| QC1 | | |
| QC2 | | |
| QC3 | | |
| QC4 | | |

| ITEM NO. | QTY. | DESCRIPTION |
|---|---|---|
| 1 | 1 | TUBE, SQUARE 125 X 125 X 6 |
| 2 | 2 | Cap 4.5 mm |
| 3 | 2 | Fastener Plate |

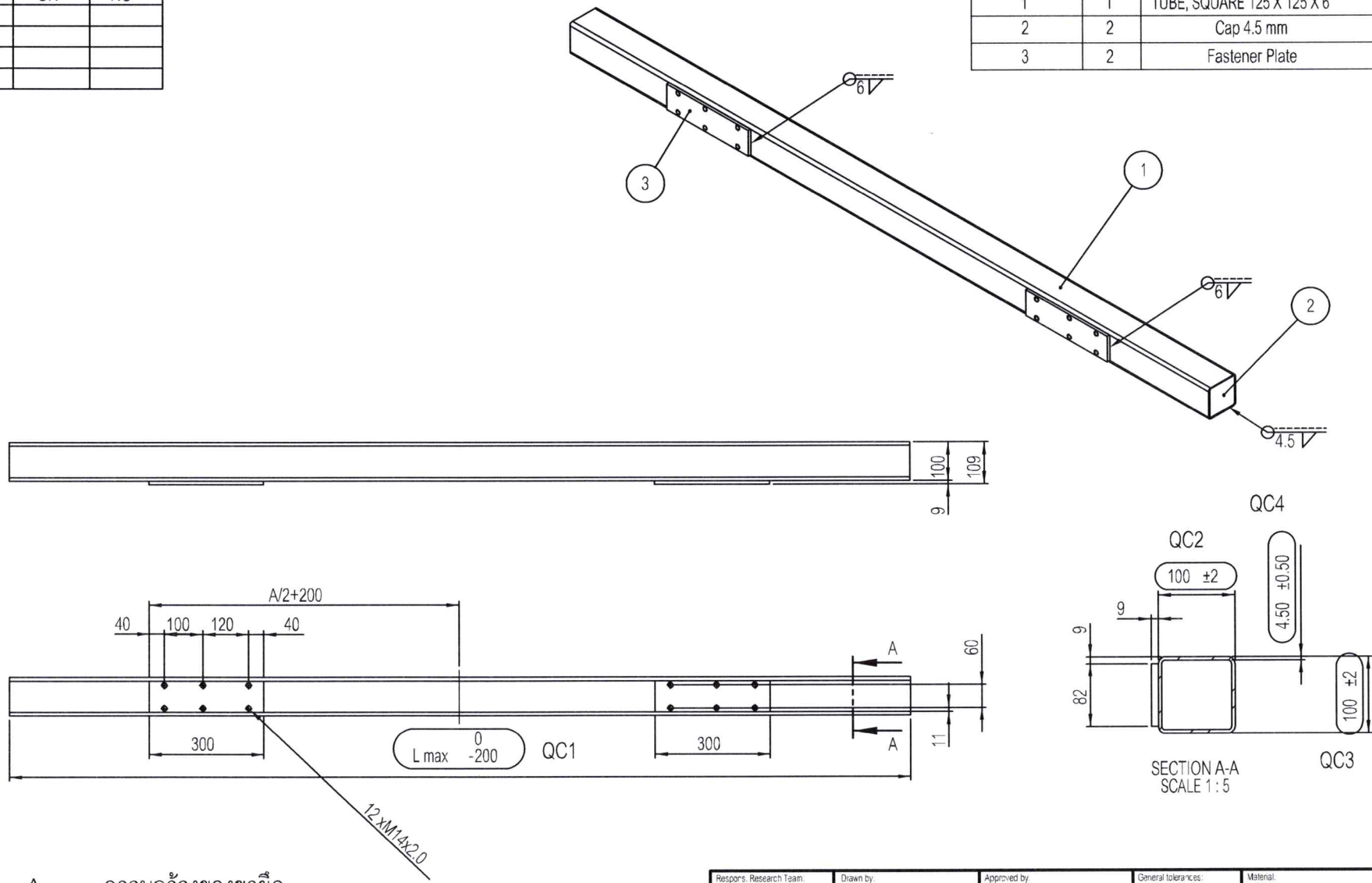


A = ความกว้างของขายึด

L max = ระยะระหว่างขอบยางนอกสุดเพลาล้อท้าย

| | | | | |
|---|---|---|---|---|
| Respons. Research Team: MTEC/EDC | Drawn by: N.Suebnunta | Approved by: S.LERSPALUNGSANTI | General tolerances: DIN ISO 2768-1 | Material: SS400 , ท่อ มอก. |
| กรมการขนส่งทางบก Department of Land Transport | | Document type: Part Drawing | Document status: Approved | |
| | | Title, Description: RUPD Beam | แบบกล่องเดียว (< 8 ton) | |
| | | | Chg: A / Released date: 25/6/66 | Lng: en / Page: 1/1 |

รูปที่ ง-๘ คานขวาง แบบที่ ๗

(สำหรับรถที่มีน้ำหนักรถและน้ำหนักบรรทุกรวมกันไม่เกิน ๘,๐๐๐ กิโลกรัม)

| Inspection check list | | |
|---|---|---|
| Item No. | OK | NG |
| QC1 | | |
| QC2 | | |
| QC3 | | |
| QC4 | | |

| ITEM NO. | QTY. | DESCRIPTION |
|---|---|---|
| 1 | 1 | TUBE, RECTANGULAR 150 X 100 X 6 |
| 2 | 2 | Cap 4.5 mm |
| 3 | 2 | Fastener Plate |

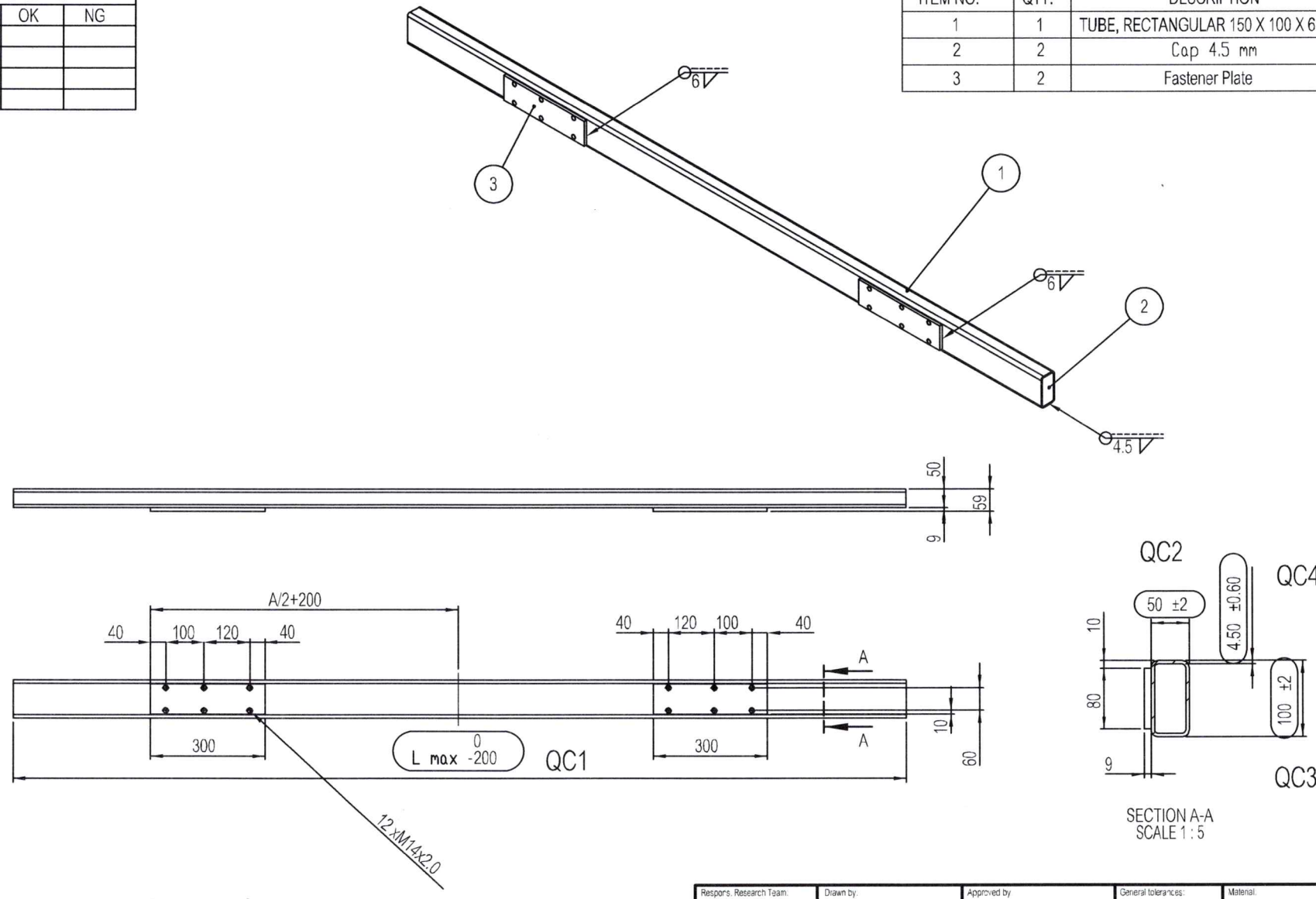


A = ความกว้างของขายึด

L max = ระยะระหว่างขอบยางนอกสุดเพลาล้อท้าย

| | | | | |
|---|---|---|---|---|
| Respons. Research Team: MTEC/EDC | Drawn by: N.Suebnunta | Approved by: S.LERSPALUNGSANTI | General tolerances: DIN ISO 2768-1 | Material: SS400 , ท่อ มอก. |
| กรมการขนส่งทางบก Department of Land Transport | | Document type: Part Drawing | Document status: Approved | |
| | | Title, Description: RUPD Beam | แบบกล่องผืนผ้า ( <8 ton) | |
| | | | Chg: A / Released date: 25/6/66 | Lng: en / Page: 1/1 |

รูปที่ ง-๙ คานขวาง แบบที่ ๘

(สำหรับรถที่มีน้ำหนักรถและน้ำหนักบรรทกรวมกันไม่เกิน ๘,๐๐๐ กิโลกรัม)

| Inspection check list | | |
|---|---|---|
| Item No. | OK | NG |
| QC1 | | |
| QC2 | | |
| QC3 | | |
| QC4 | | |
| QC5 | | |

| ITEM NO. | QTY. | DESCRIPTION |
|---|---|---|
| 1 | 1 | TUBE OD114.3 mm t = 4.5 mm |
| 2 | 2 | Cap 4.5 mm |
| 3 | 2 | Fastener Blend Plate 4.5 mm |

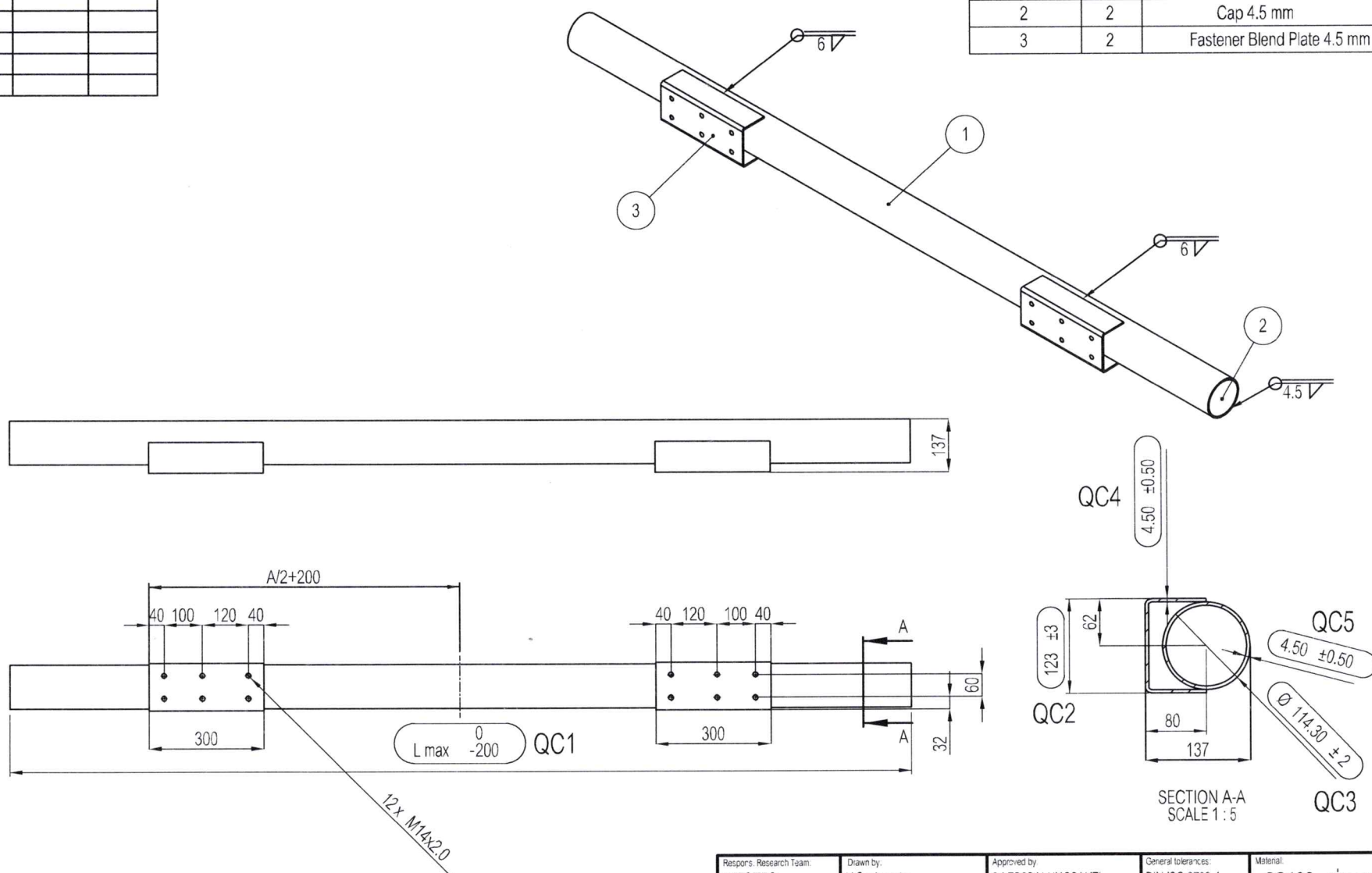


A = ความกว้างของขายึด

L max = ระยะระหว่างขอบยางนอกสุดเพลาล้อท้าย

| | | | | |
|---|---|---|---|---|
| Respons. Research Team: MTEC/EDC | Drawn by: N.Suebnunta | Approved by: S.LERSPALUNGSANTI | General tolerances: DIN ISO 2768-1 | Material: SS400 , ท่อ มอก. |
| กรมการขนส่งทางบก Department of Land Transport | | Document type: Part Drawing | Document status: Approved | |
| | | Title, Description: RUPD Beam | แบบผสมท่อและตัวซีแบบที่ 3 | |
| | | | Chg: A / Released date: 25/6/66 | Lng: en / Page: 1/1 |

รูปที่ ง-๑๐ คานขวาง แบบที่ ๙
(สำหรับรถที่มีน้ำหนักรถและน้ำหนักบรรทุกรวมกันไม่เกิน ๘,๐๐๐ กิโลกรัม)

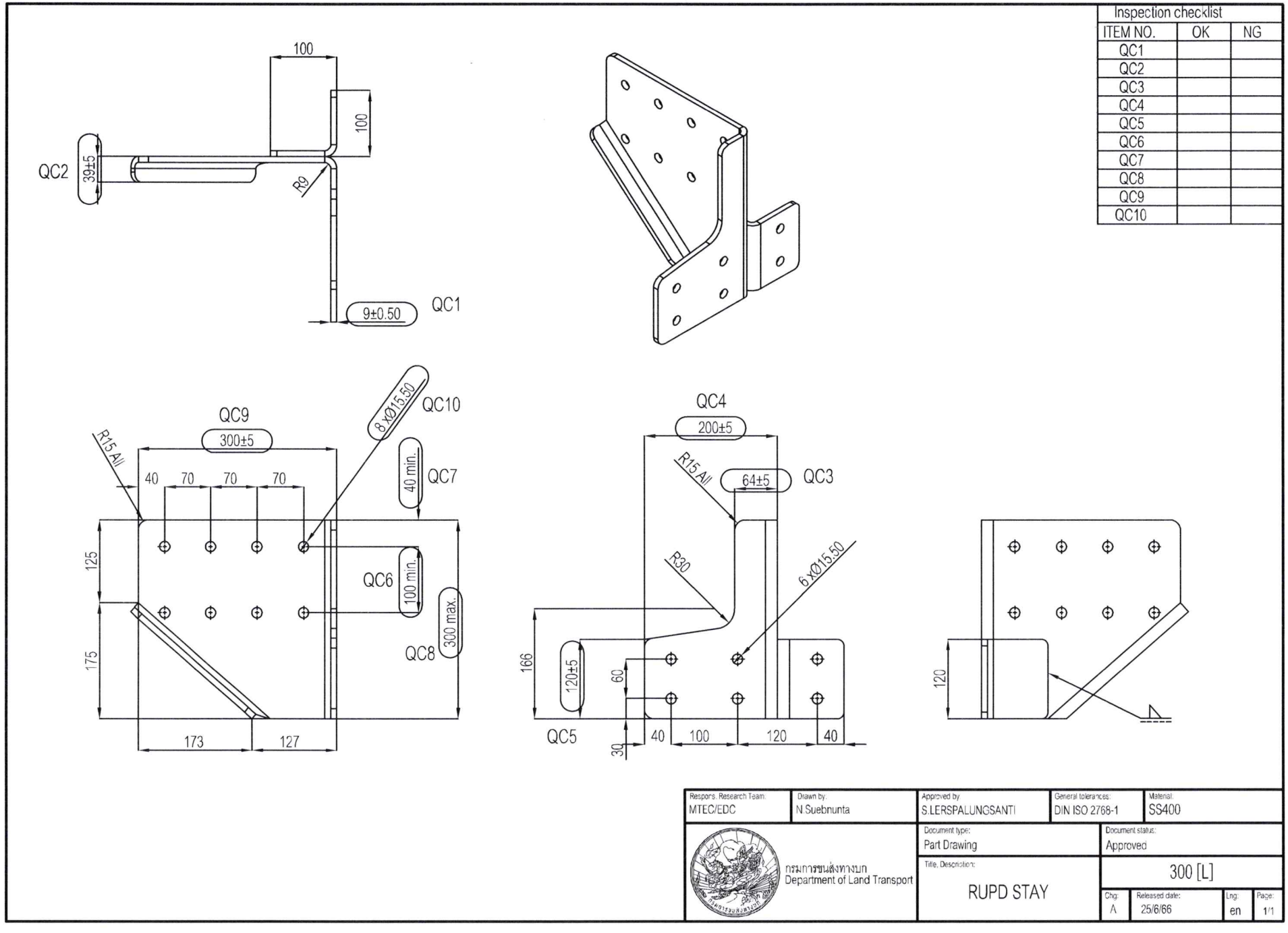


| Inspection checklist | | |
|---|---|---|
| ITEM NO. | OK | NG |
| QC1 | | |
| QC2 | | |
| QC3 | | |
| QC4 | | |
| QC5 | | |
| QC6 | | |
| QC7 | | |
| QC8 | | |
| QC9 | | |
| QC10 | | |

| | | | | |
|---|---|---|---|---|
| Respons. Research Team: MTEC/EDC | Drawn by: N.Suebnunta | Approved by: S.LERSPALUNGSANTI | General tolerances: DIN ISO 2768-1 | Material: SS400 |
| กรมการขนส่งทางบก Department of Land Transport | | Document type: Part Drawing | Document status: Approved | |
| | | Title, Description: RUPD STAY | 300 [L] | |
| | | | Chg: A / Released date: 25/6/66 | Lng: en / Page: 1/1 |

รูปที่ ง-๑๑ ขายึด แบบที่ ๑ (L)

| Inspection checklist | | |
|---|---|---|
| ITEM NO. | OK | NG |
| QC1 | | |
| QC2 | | |
| QC3 | | |
| QC4 | | |
| QC5 | | |
| QC6 | | |
| QC7 | | |
| QC8 | | |
| QC9 | | |
| QC10 | | |

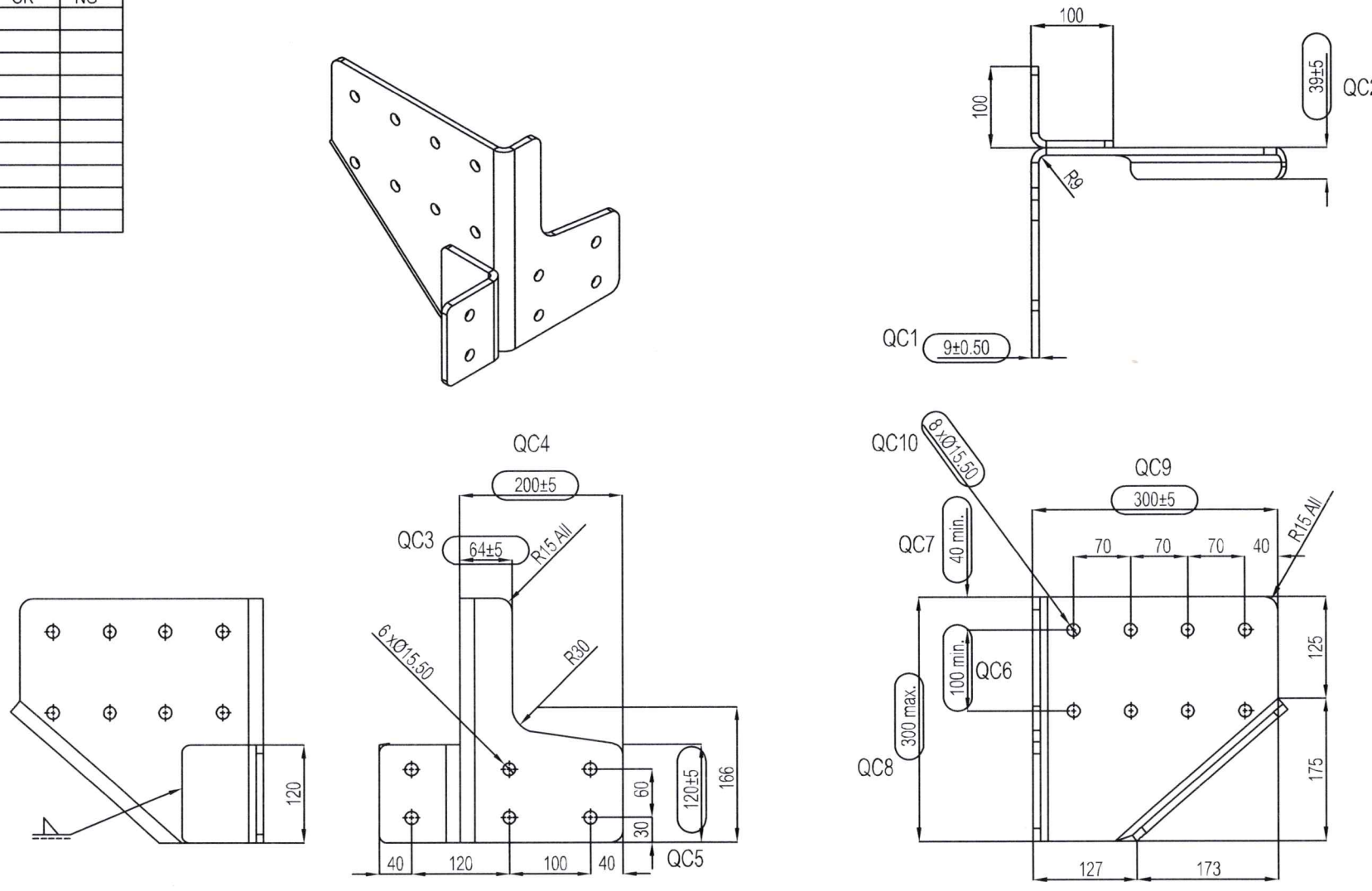


| | | | | |
|---|---|---|---|---|
| Respons. Research Team: MTEC/EDC | Drawn by: N.Suebnunta | Approved by: S.LERSPALUNGSANTI | General tolerances: DIN ISO 2768-1 | Material: SS400 |
| กรมการขนส่งทางบก Department of Land Transport | | Document type: Part Drawing | Document status: Approved | |
| | | Title, Description: RUPD STAY | 300 [R] | |
| | | | Chg: A / Released date: 25/6/66 | Lng: en / Page: 1/1 |

รูปที่ ง-๑๒ ขายึด แบบที่ ๑ (R)

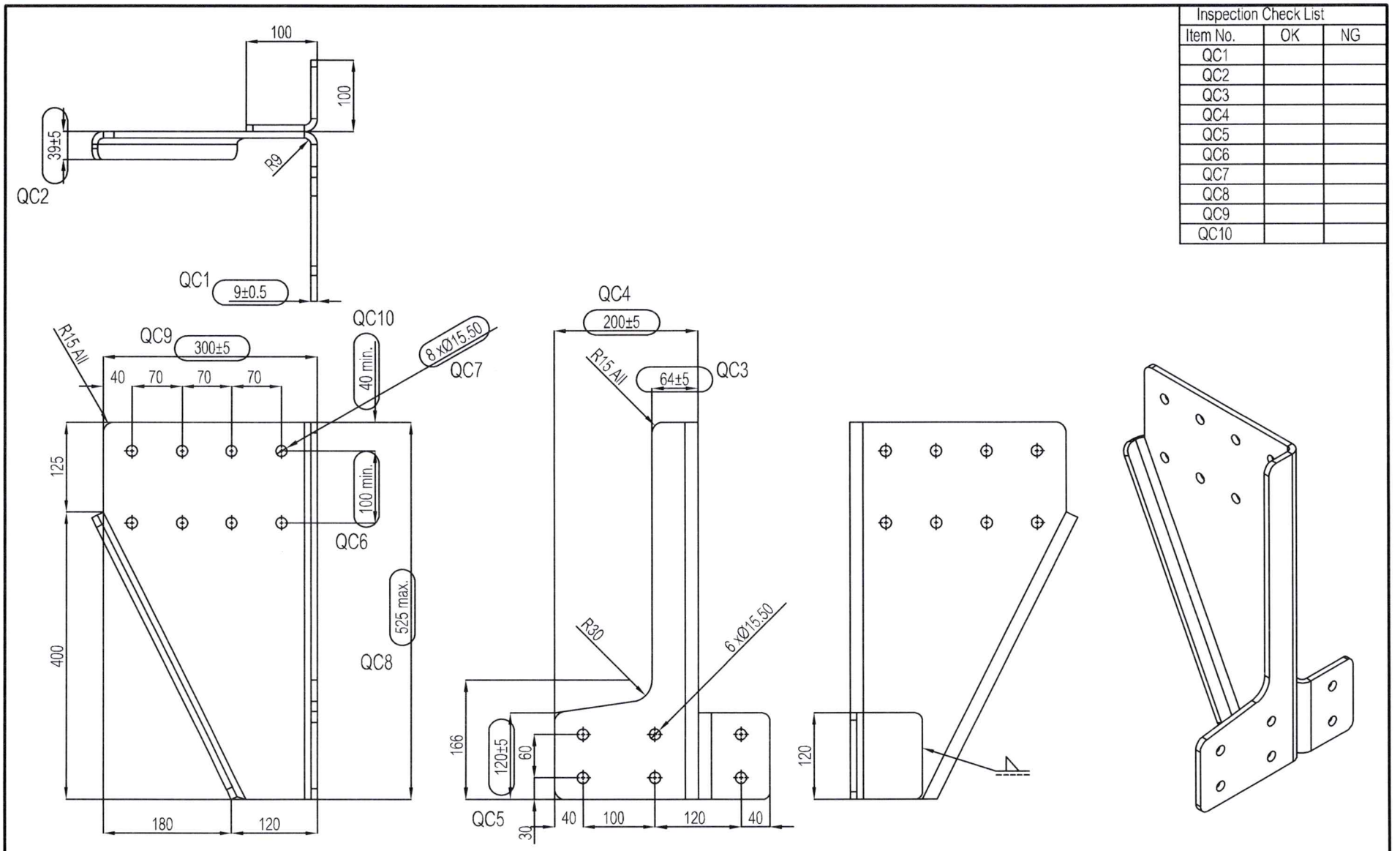


| Inspection Check List | | |
|---|---|---|
| Item No. | OK | NG |
| QC1 | | |
| QC2 | | |
| QC3 | | |
| QC4 | | |
| QC5 | | |
| QC6 | | |
| QC7 | | |
| QC8 | | |
| QC9 | | |
| QC10 | | |

| | | | | |
|---|---|---|---|---|
| Respons. Research Team: MTEC/EDC | Drawn by: N Suebnunta | Approved by: S.LERSPALUNGSANTI | General tolerances: DIN ISO 2768-1 | Material: SS400 |
| กรมการขนส่งทางบก Department of Land Transport | | Document type: Part Drawing | Document status: Approved | |
| | | Title, Description: RUPD STAY | 525 [L] | |
| | | | Chg: A / Released date: 25/6/66 | Lng: en / Page: 1/1 |

รูปที่ ง-๑๓ ขายึด แบบที่ ๒ (L)

| Inspection Check List | | |
|---|---|---|
| Item No. | OK | NG |
| QC1 | | |
| QC2 | | |
| QC3 | | |
| QC4 | | |
| QC5 | | |
| QC6 | | |
| QC7 | | |
| QC8 | | |
| QC9 | | |
| QC10 | | |

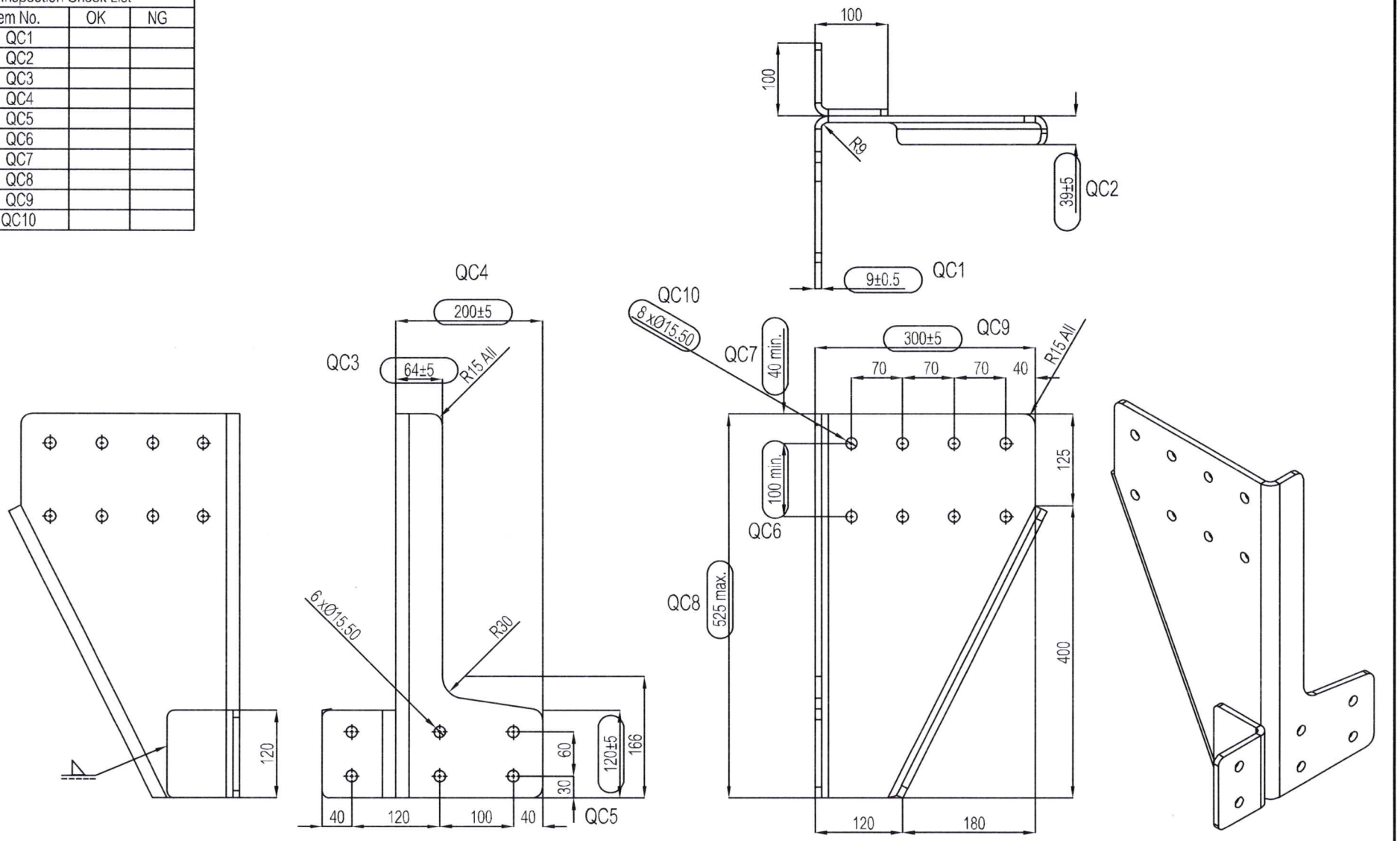


| Respons. Research Team: | Drawn by: | Approved by: | General tolerances: | Material: |
|---|---|---|---|---|
| MTEC/EDC | N.Suebnunta | S.LERSPALUNGSANTI | DIN ISO 2768-1 | SS400 |

กรมการขนส่งทางบก
Department of Land Transport

| Document type: | Document status: |
|---|---|
| Part Drawing | Approved |

Title, Description:

RUPD STAY

525 [R]

| Chg: | Released date: | Lng: | Page: |
|---|---|---|---|
| A | 25/6/66 | en | 1/1 |

รูปที่ ง-๑๔ ขายึด แบบที่ ๒ (R)

| Inspection checklist | | |
|---|---|---|
| Item No. | OK | NG |
| QC1 | | |
| QC2 | | |
| QC3 | | |
| QC4 | | |
| QC5 | | |
| QC6 | | |
| QC7 | | |
| QC8 | | |
| QC9 | | |
| QC10 | | |

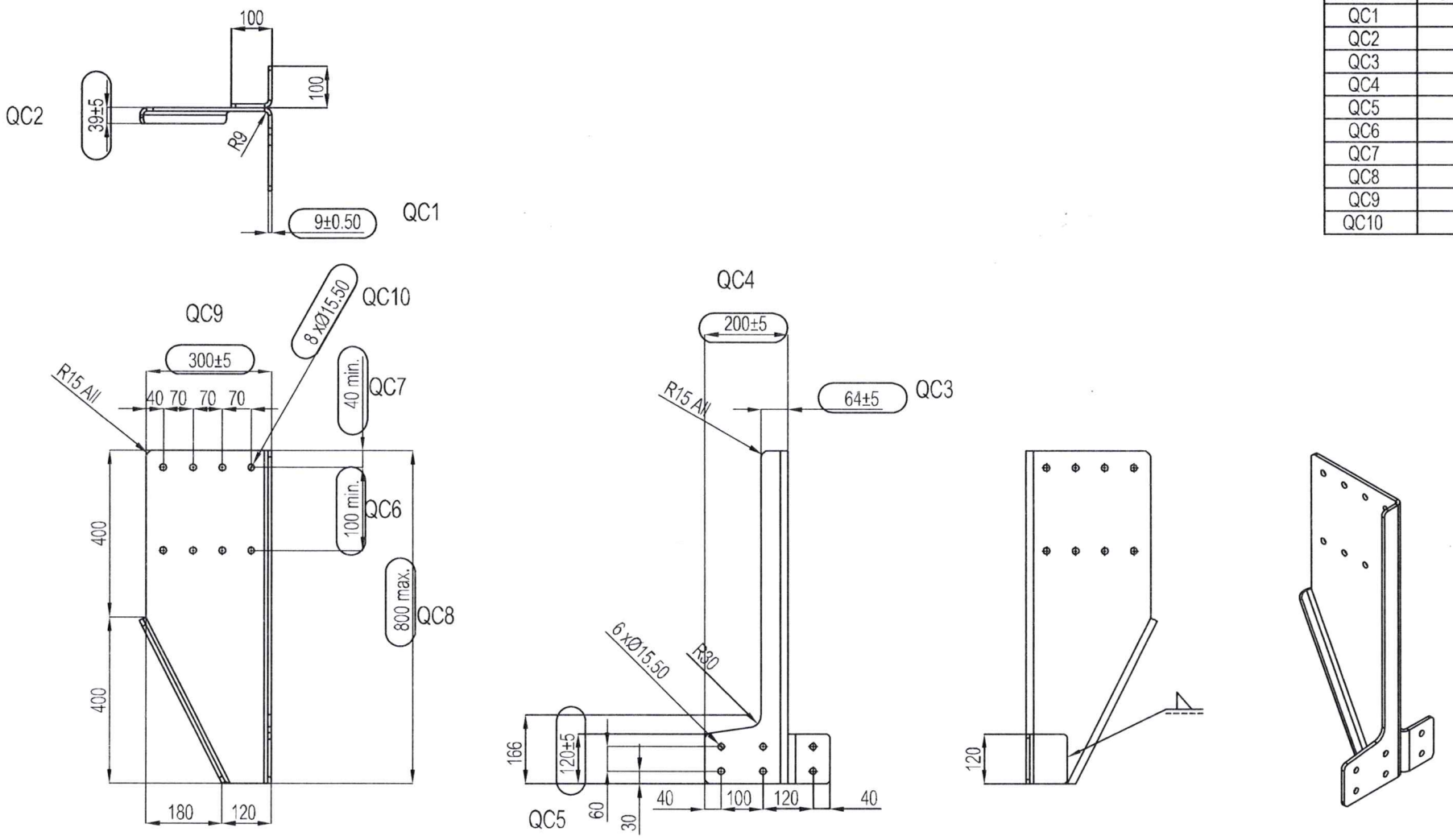


| Respons. Research Team. | Drawn by: | Approved by: | General tolerances: | Material: |
|---|---|---|---|---|
| MTEC/EDC | N.Suebnunta | S.LERSPALUNGSANTI | DIN ISO 2768-1 | SS400 |

กรมการขนส่งทางบก
Department of Land Transport

| Document type: | Document status: |
|---|---|
| Part Drawing | Approved |

Title, Description:
RUPD STAY

800 [L]

| Chg: | Released date: | Lng: | Page: |
|---|---|---|---|
| A | 25/6/66 | en | 1/1 |

รูปที่ ง-๑๕ ขายึด แบบที่ ๓ (L)

| Inspection checklist | | |
|---|---|---|
| Item No. | OK | NG |
| QC1 | | |
| QC2 | | |
| QC3 | | |
| QC4 | | |
| QC5 | | |
| QC6 | | |
| QC7 | | |
| QC8 | | |
| QC9 | | |
| QC10 | | |

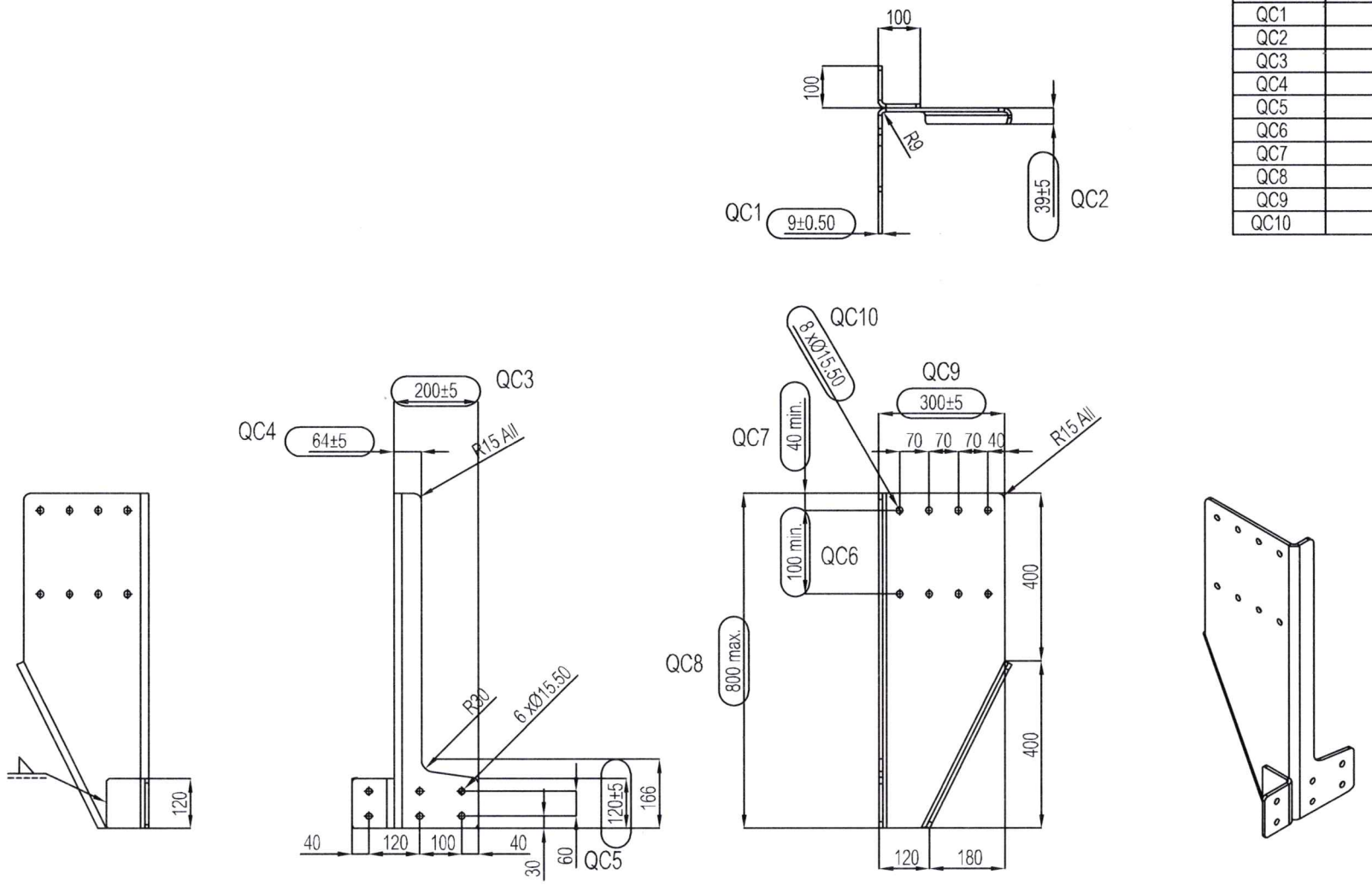


| Respons. Research Team: | Drawn by: | Approved by: | General tolerances: | Material: |
|---|---|---|---|---|
| MTEC/EDC | N.Suebnunta | S.LERSPALUNGSANTI | DIN ISO 2768-1 | SS400 |

กรมการขนส่งทางบก
Department of Land Transport

| Document type: | Document status: |
|---|---|
| Part Drawing | Approved |

Title, Description:

RUPD STAY

800 [R]

| Chg: | Released date: | Lng: | Page: |
|---|---|---|---|
| A | 25/6/66 | en | 1/1 |

รูปที่ ง-๑๖ ขายึด แบบที่ ๓ (R)

Mounting instruction

Bolt M14 Grade 10.9
Recomended Torque 190 (N*m)

| Inspection Check List | | |
|---|---|---|
| Item No. | OK | NG |
| QC1 | | |
| QC2 | | |
| QC3 | | |
| QC4 | | |
| QC5 | | |
| QC6 | | |
| QC7 | | |

| PARTS LIST | | | |
|---|---|---|---|
| ITEM | DESCRIPTION | QTY | MASS |
| 1 | Stay Fix L | 1 | 13.61 kg |
| 2 | Support | 1 | 1.51 kg |
| 3 | Support 2 | 1 | 2.26 kg |

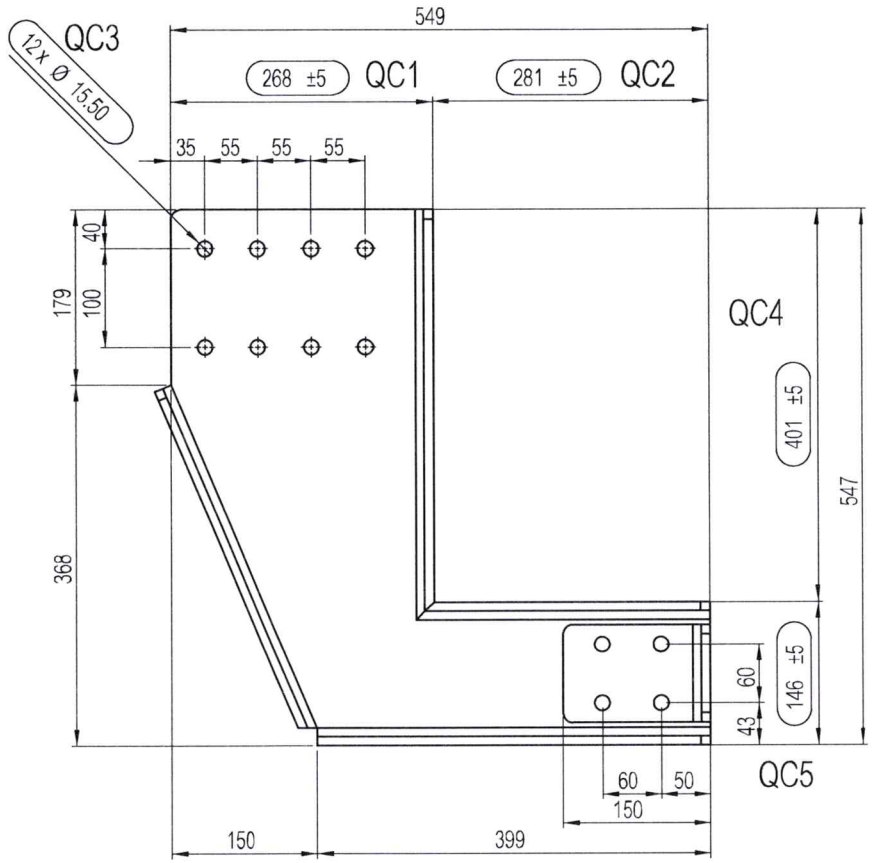


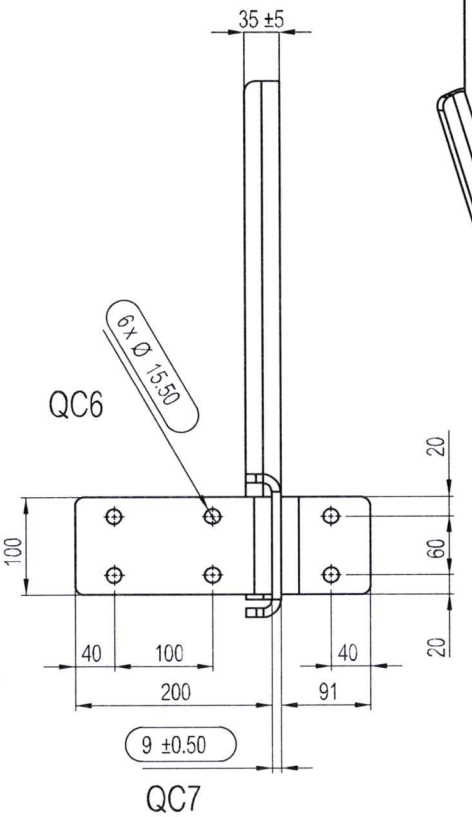


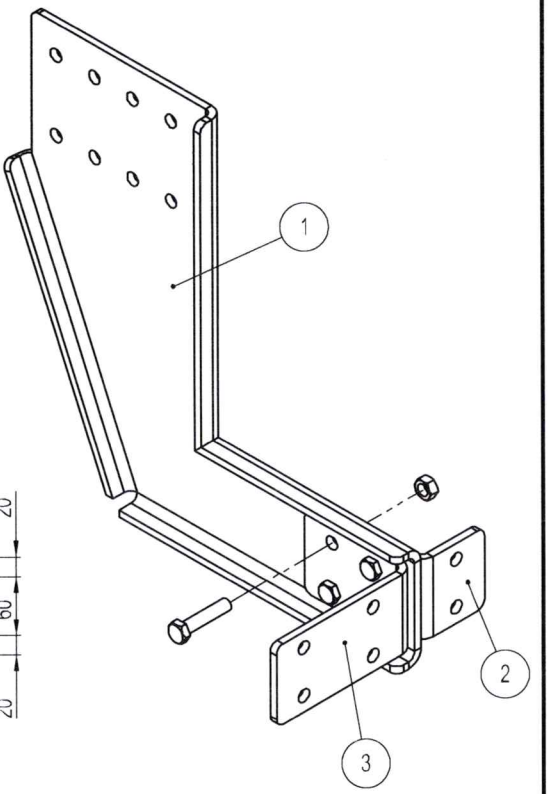


| Respons. Research Team: | Drawn by: | Approved by: | General tolerances: | Material: |
|---|---|---|---|---|
| MTEC/EDC | N.Suebnunta | S.LERSPALUNGSANTI | DIN ISO 2768-1 | SS400 |

กรมการขนส่งทางบก
Department of Land Transport

| Document type: | Document status: |
|---|---|
| Part Drawing | Approved |

Title, Description:

RUPD STAY

แบบ Fixed [L]

| Chg: | Released date: | Lng: | Page: |
|---|---|---|---|
| A | 25/6/66 | en | 1/1 |

รูปที่ ง-๑๗ ขายึด แบบที่ ๔ (L)

Mounting instruction

Bolt M14 Grade 10.9
Recomended Torque 190 (N*m)

| Inspection Check List | | |
|---|---|---|
| Item No. | OK | NG |
| QC1 | | |
| QC2 | | |
| QC3 | | |
| QC4 | | |
| QC5 | | |
| QC6 | | |
| QC7 | | |

| PARTS LIST | | | |
|---|---|---|---|
| ITEM | DESCRIPTION | QTY | MASS |
| 1 | Stay Fix R | 1 | 13.61 kg |
| 2 | Support | 1 | 1.51 kg |
| 3 | Support 2 | 1 | 2.26 kg |

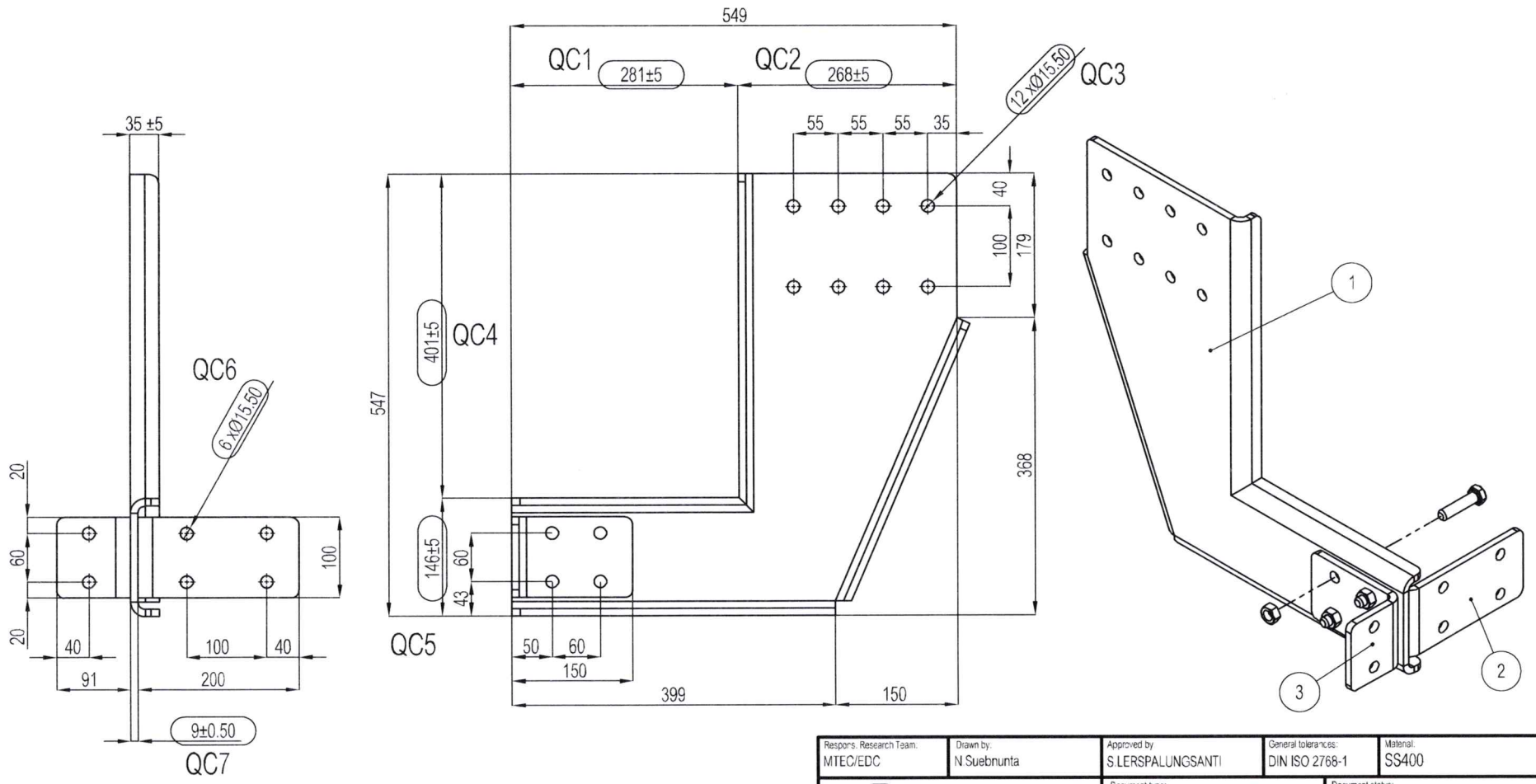


| | | | | |
|---|---|---|---|---|
| Respons. Research Team: MTEC/EDC | Drawn by: N.Suebnunta | Approved by: S.LERSPALUNGSANTI | General tolerances: DIN ISO 2768-1 | Material: SS400 |
| กรมการขนส่งทางบก Department of Land Transport | | Document type: Part Drawing | Document status: Approved | |
| | | Title, Description: RUPD STAY | แบบ Fixed [R] | |
| | | | Chg: A / Released date: 25/6/66 | Lng: en / Page: 1/1 |

รูปที่ ง-๑๘ ขายึด แบบที่ ๔ (R)

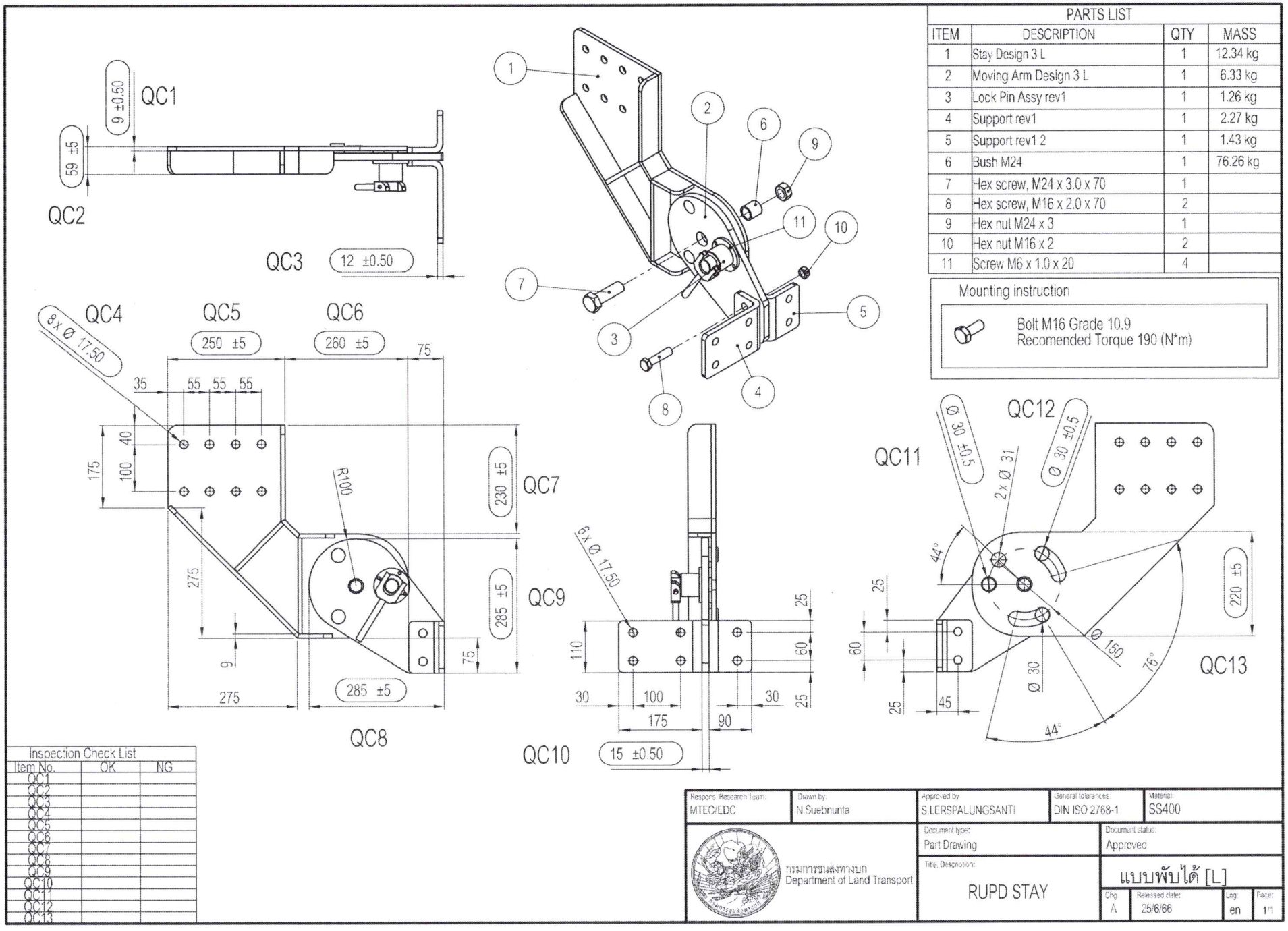


| PARTS LIST | | | |
|---|---|---|---|
| ITEM | DESCRIPTION | QTY | MASS |
| 1 | Stay Design 3 L | 1 | 12.34 kg |
| 2 | Moving Arm Design 3 L | 1 | 6.33 kg |
| 3 | Lock Pin Assy rev1 | 1 | 1.26 kg |
| 4 | Support rev1 | 1 | 2.27 kg |
| 5 | Support rev1 2 | 1 | 1.43 kg |
| 6 | Bush M24 | 1 | 76.26 kg |
| 7 | Hex screw, M24 x 3.0 x 70 | 1 | |
| 8 | Hex screw, M16 x 2.0 x 70 | 2 | |
| 9 | Hex nut M24 x 3 | 1 | |
| 10 | Hex nut M16 x 2 | 2 | |
| 11 | Screw M6 x 1.0 x 20 | 4 | |

Mounting instruction

Bolt M16 Grade 10.9
Recomended Torque 190 (N*m)

รูปที่ ง-๑๙ ขายึด แบบที่ ๕ (L)

| PARTS LIST | | | |
|---|---|---|---|
| ITEM | DESCRIPTION | QTY | MASS |
| 1 | Stay Design 3 L | 1 | 12.34 kg |
| 2 | Moving Arm Design 3 L | 1 | 6.33 kg |
| 3 | Lock Pin Assy rev1 | 1 | 1.26 kg |
| 4 | Support rev1 | 1 | 2.27 kg |
| 5 | Support rev1 2 | 1 | 1.43 kg |
| 6 | Bush M24 | 1 | 76.26 kg |
| 7 | Hex screw, M24 x 3.0 x 70 | 1 | |
| 8 | Hex screw, M16 x 2.0 x 70 | 2 | |
| 9 | Hex nut M24 x 3 | 1 | |
| 10 | Hex nut M16 x 2 | 2 | |
| 11 | Screw M6 x 1.0 x 20 | 4 | |

Mounting instruction

Bolt M16 Grade 10.9
Recomended Torque 190 (N*m)

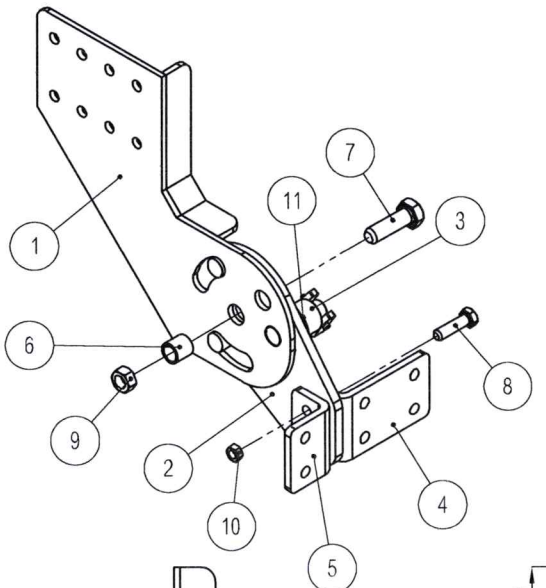


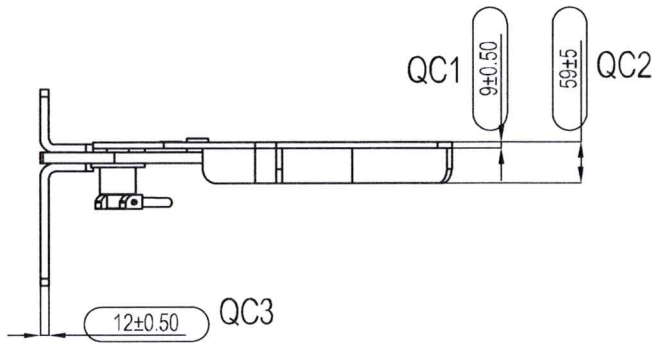


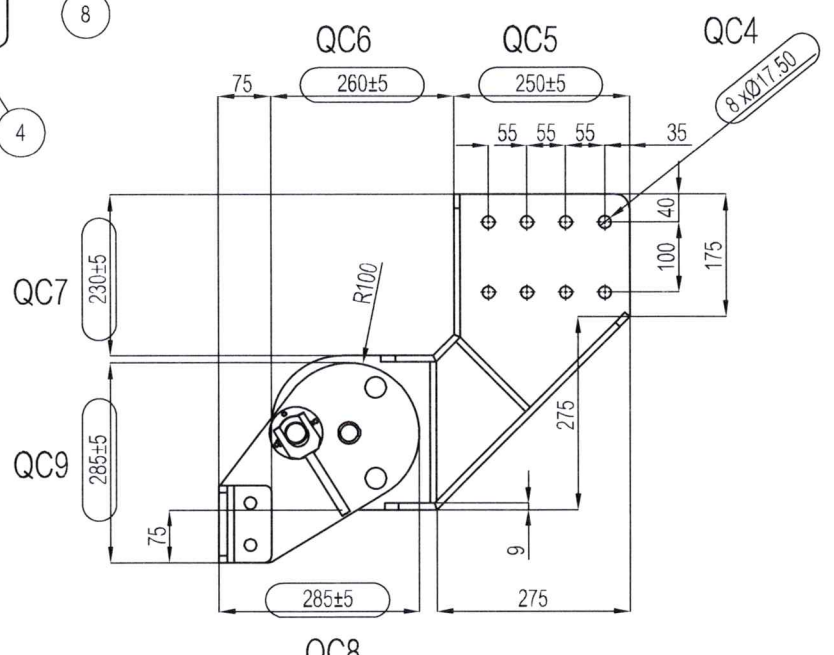


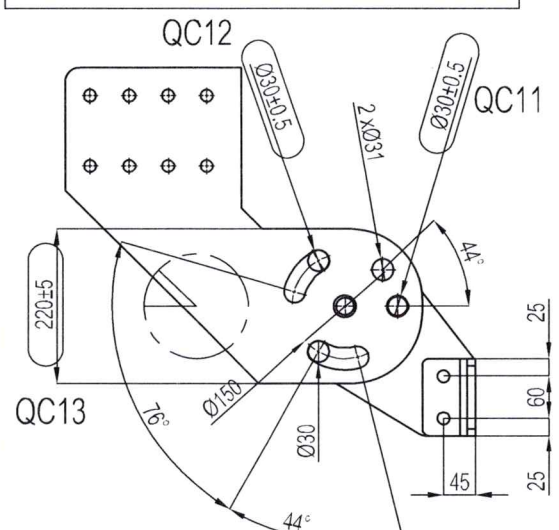


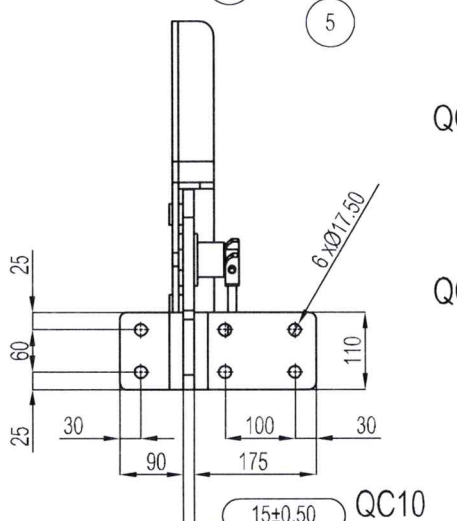


| Inspection Check List | | |
|---|---|---|
| Item No. | OK | NG |
| QC1 | | |
| QC2 | | |
| QC3 | | |
| QC4 | | |
| QC5 | | |
| QC6 | | |
| QC7 | | |
| QC8 | | |
| QC9 | | |
| QC10 | | |
| QC11 | | |
| QC12 | | |
| QC13 | | |

| | | | | |
|---|---|---|---|---|
| Respons. Research Team: MTEC/EDC | Drawn by: N.Suebnunta | Approved by: S.LERSPALUNGSANTI | General tolerances: DIN ISO 2768-1 | Material: SS400 |
| กรมการขนส่งทางบก Department of Land Transport | | Document type: Part Drawing | Document status: Approved | |
| | | Title, Description: RUPD STAY | แบบพับได้ [R] | |
| | | | Chg: A / Released date: 25/6/66 | Lng: en / Page: 1/1 |

รูปที่ ง-๒๐ ขายึด แบบที่ ๕ (R)

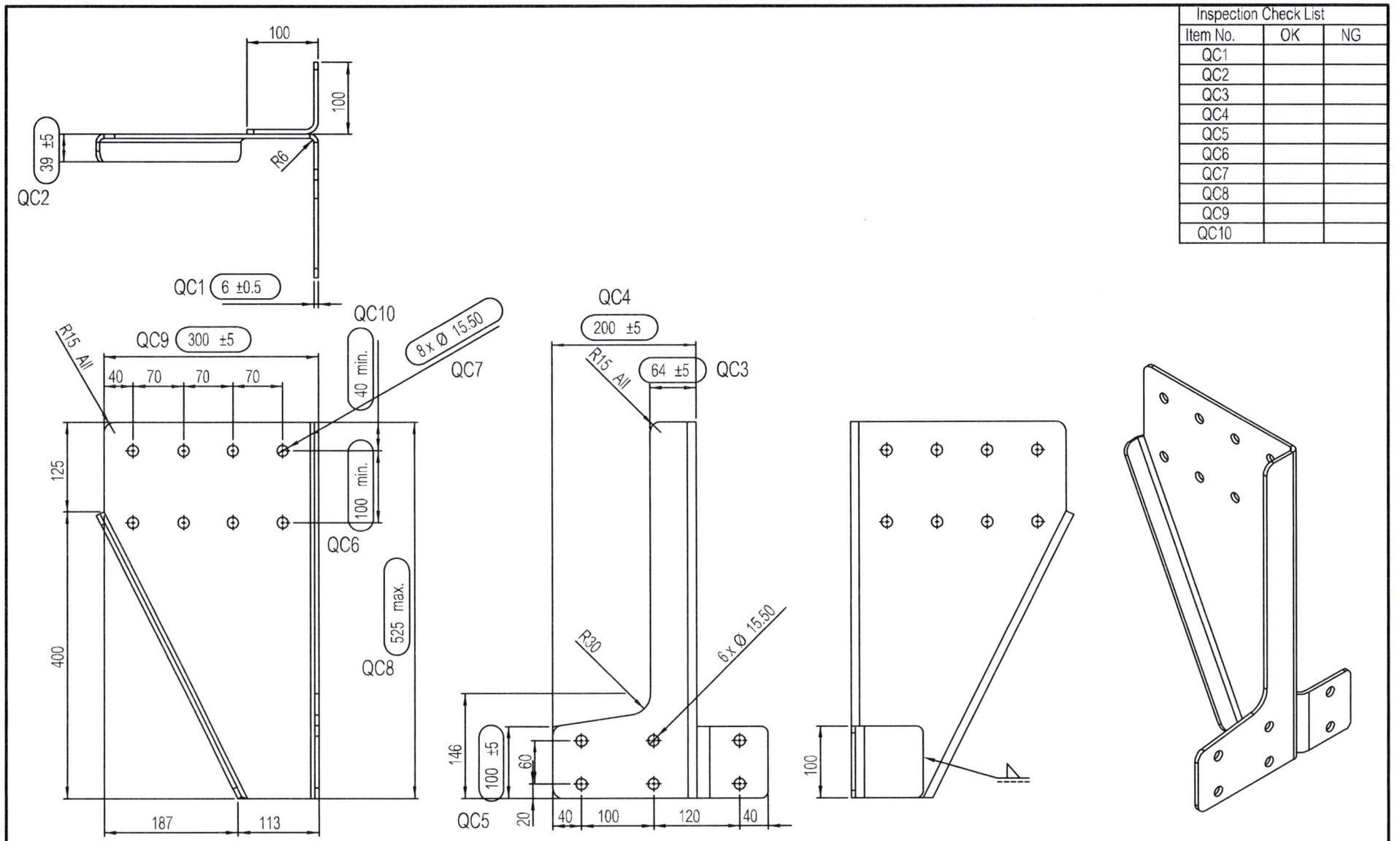


| Inspection Check List | | |
|---|---|---|
| Item No. | OK | NG |
| QC1 | | |
| QC2 | | |
| QC3 | | |
| QC4 | | |
| QC5 | | |
| QC6 | | |
| QC7 | | |
| QC8 | | |
| QC9 | | |
| QC10 | | |

| | | | | |
|---|---|---|---|---|
| Respons. Research Team: MTEC/EDC | Drawn by: N Suebnunta | Approved by S.LERSPALUNGSANTI | General tolerances: DIN ISO 2768-1 | Material: SS400 |
| กรมการขนส่งทางบก Department of Land Transport | | Document type: Part Drawing | Document status: Approved | |
| | | Title, Description: RUPD STAY | 525 [L] ( <8 ton) | |
| | | | Chg: A / Released date: 25/6/66 | Lng: en / Page: 1/1 |

รูปที่ ง-๒๑ ขายึด แบบที่ ๖ (L)
(สำหรับรถที่มีน้ำหนักรถและน้ำหนักบรรทุกรวมกันไม่เกิน ๘,๐๐๐ กิโลกรัม)

| Inspection Check List | | |
|---|---|---|
| Item No. | OK | NG |
| QC1 | | |
| QC2 | | |
| QC3 | | |
| QC4 | | |
| QC5 | | |
| QC6 | | |
| QC7 | | |
| QC8 | | |
| QC9 | | |
| QC10 | | |

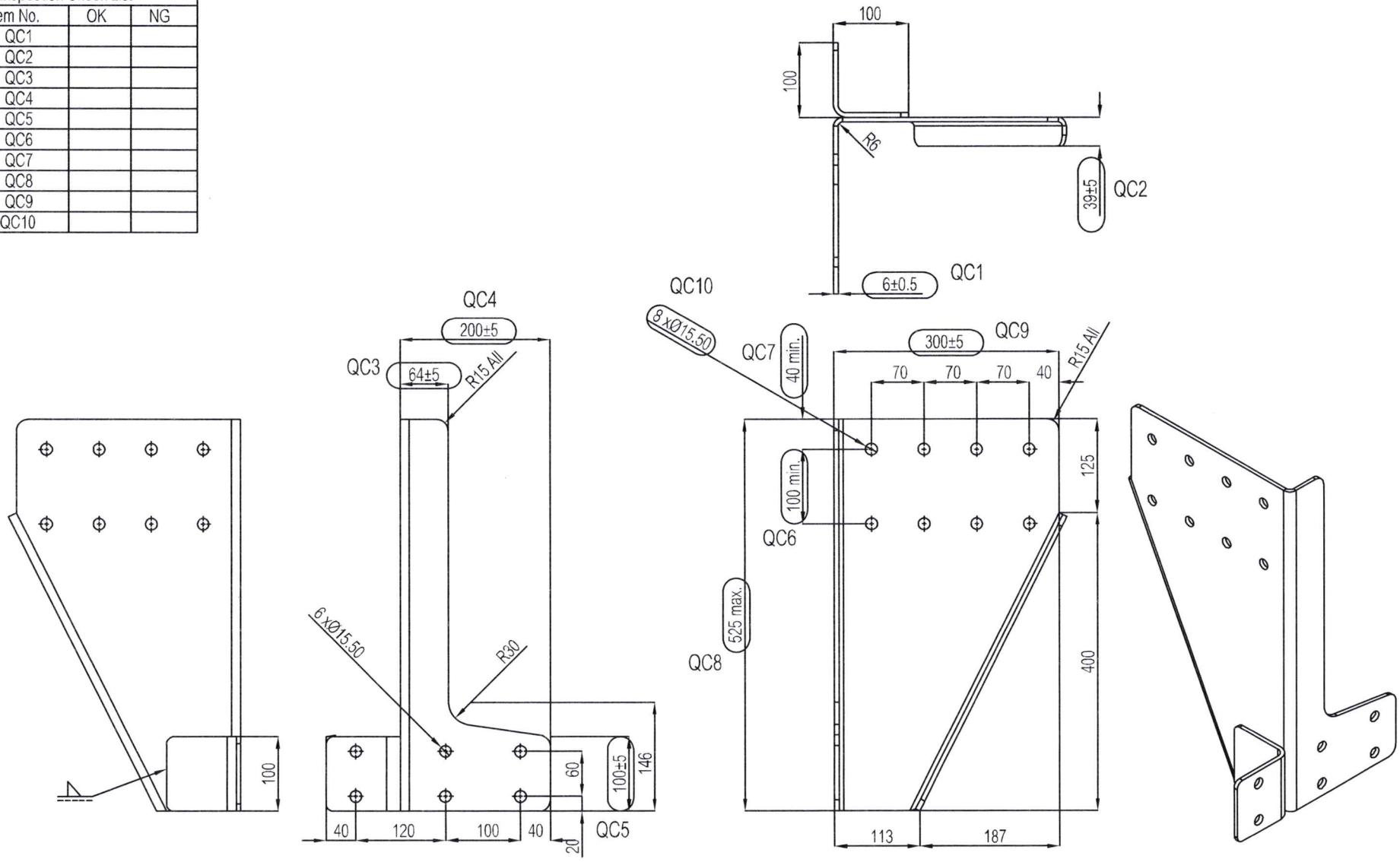


| Respons. Research Team: | Drawn by: | Approved by: | General tolerances: | Material: |
|---|---|---|---|---|
| MTEC/EDC | N.Suebnunta | S.LERSPALUNGSANTI | DIN ISO 2768-1 | SS400 |

กรมการขนส่งทางบก
Department of Land Transport

| Document type: | Document status: |
|---|---|
| Part Drawing | Approved |

Title, Description:

RUPD STAY

525 [R] ( <8 ton)

| Chg: | Released date: | Lng: | Page: |
|---|---|---|---|
| A | 25/6/66 | en | 1/1 |

รูปที่ ง-๒๒ ขายึด แบบที่ ๖ (R)
(สำหรับรถที่มีน้ำหนักรถและน้ำหนักบรรทุกรวมกันไม่เกิน ๘,๐๐๐ กิโลกรัม)

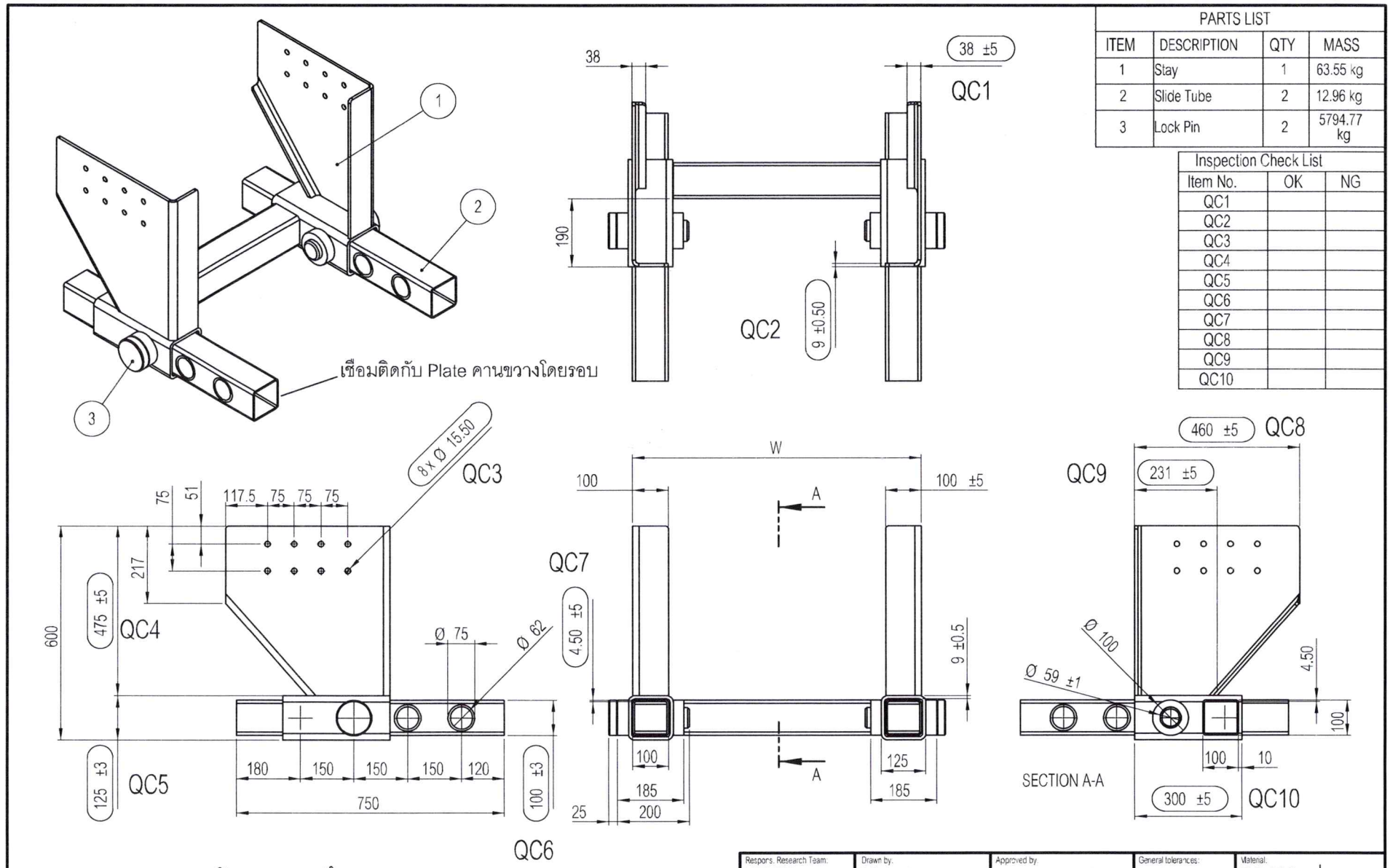


W = ความกว้างของขายึด

PARTS LIST

| ITEM | DESCRIPTION | QTY | MASS |
|---|---|---|---|
| 1 | Stay | 1 | 63.55 kg |
| 2 | Slide Tube | 2 | 12.96 kg |
| 3 | Lock Pin | 2 | 5794.77 kg |

Inspection Check List

| Item No. | OK | NG |
|---|---|---|
| QC1 | | |
| QC2 | | |
| QC3 | | |
| QC4 | | |
| QC5 | | |
| QC6 | | |
| QC7 | | |
| QC8 | | |
| QC9 | | |
| QC10 | | |

| Respors. Research Team: | Drawn by: | Approved by: | General tolerances: | Material: |
|---|---|---|---|---|
| MTEC/EDC | N.Suebnunta | S.LERSPALUNGSANTI | DIN ISO 2768-1 | SS400, ท่อ มอก. |

กรมการขนส่งทางบก
Department of Land Transport

Document type: Part Drawing
Document status: Approved
Title, Description: RUPD STAY
แบบเลื่อนได้

| Chg: | Released date: | Lng: | Page: |
|---|---|---|---|
| A | 25/6/66 | en | 1/1 |

รูปที่ ง-๒๓ ขายึด แบบที่ ๗

| Inspection Check List | | |
|---|---|---|
| Item No. | OK | NG |
| QC1 | | |
| QC2 | | |
| QC3 | | |
| QC4 | | |
| QC5 | | |

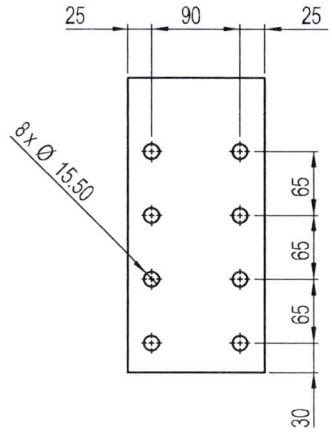


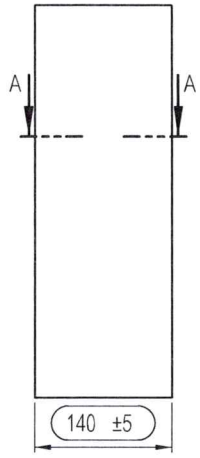


QC4

QC5

QC1

QC2

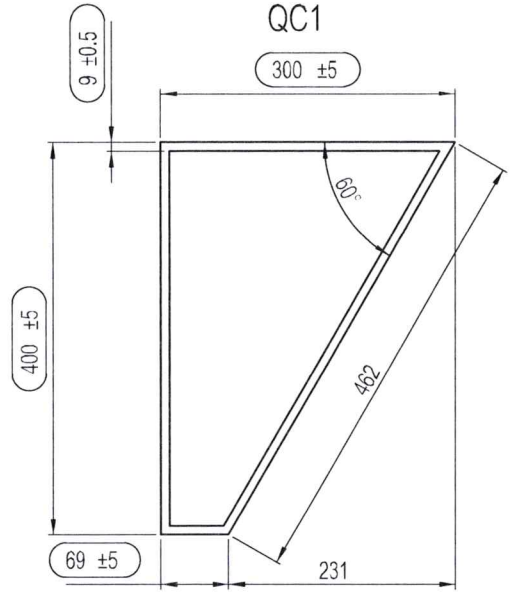


QC3

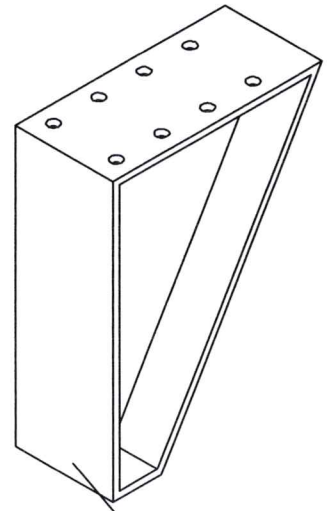

เชื่อมติดกับ Plate คานขวางโดยรอบ

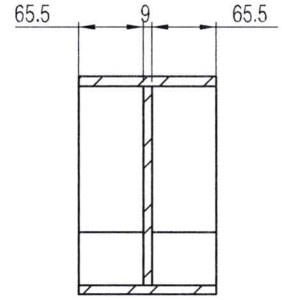


SECTION A-A

| | | | | |
|---|---|---|---|---|
| Respons. Research Team: MTEC/EDC | Drawn by: N.Suebnunta | Approved by: S.LERSPALUNGSANTI | General tolerances: DIN ISO 2768-1 | Material: SS400 |
| กรมการขนส่งทางบก Department of Land Transport | | Document type: Part Drawing | Document status: Approved | |
| | | Title, Description: RUPD STAY | ยึดติดใต้คัสซีแบบที่ 1 | |
| | | | Chg: A / Released date: 25/6/66 | Lng: en / Page: 1/1 |

รูปที่ ง-๒๔ ขายึด แบบที่ ๘

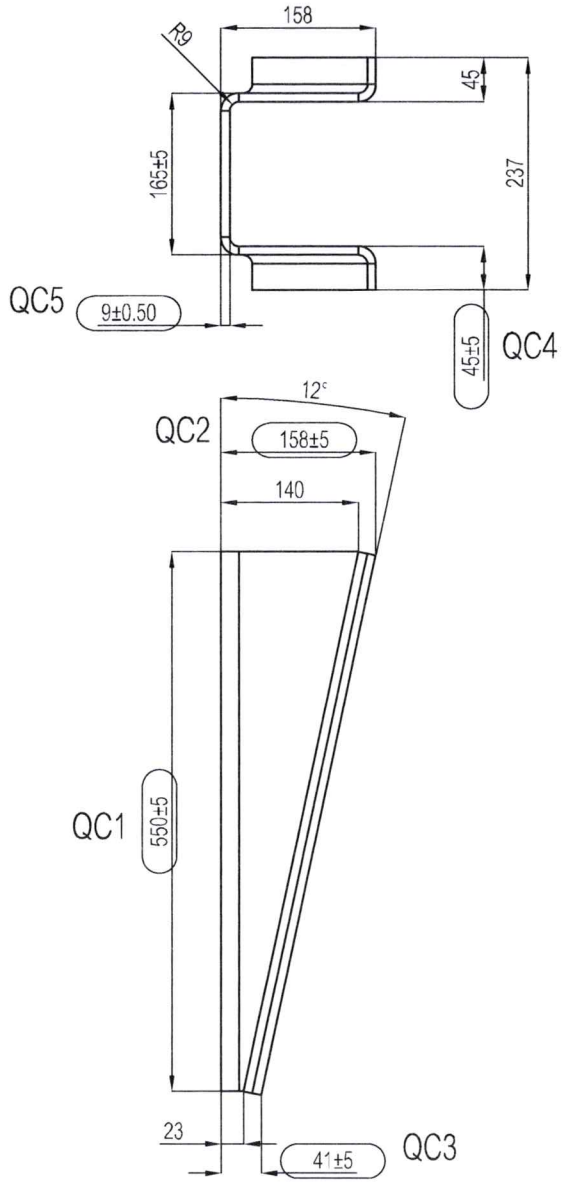


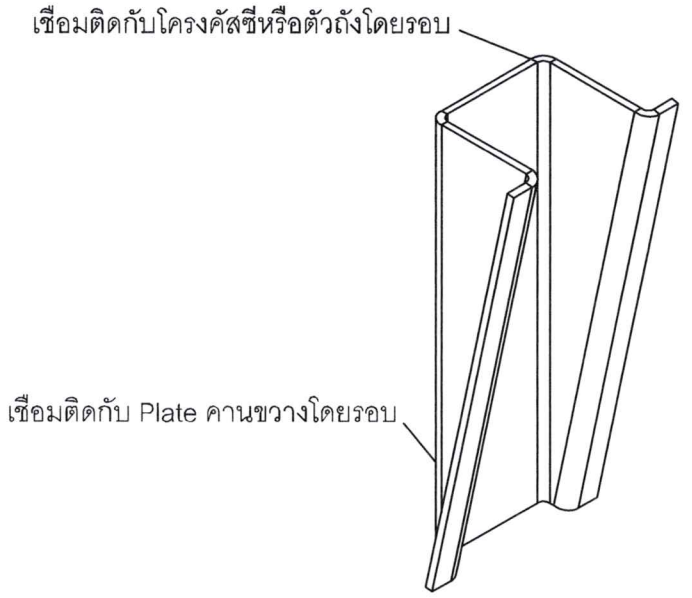


| Inspection Check List | | |
|---|---|---|
| Item No. | OK | NG |
| QC1 | | |
| QC2 | | |
| QC3 | | |
| QC4 | | |
| QC5 | | |

| | | | | |
|---|---|---|---|---|
| Respons. Research Team: MTEC/EDC | Drawn by: N Suebnunta | Approved by: S.LERSPALUNGSANTI | General tolerances: DIN ISO 2768-1 | Material: SS400 |
| กรมการขนส่งทางบก Department of Land Transport | | Document type: Part Drawing | Document status: Approved | |
| | | Title, Description: RUPD STAY | ยึดติดใต้คัสซีแบบที่ 2 | |
| | | | Chg: A / Released date: 25/6/66 | Lng: en / Page: 1/1 |

รูปที่ ง-๒๕ ขายึด แบบที่ ๙