ประกาศองค์การบริหารส่วนตำบลเขาใหญ่
เรื่อง ประชาสัมพันธ์การเปิดเผยราคากลางและการคำนวณราคากลาง

.....

ตามที่พระราชบัญญัติการจัดซื้อจัดจ้างและการบริหารพัสดุภาครัฐ พ.ศ. ๒๕๖๐ มาตรา ๖๓ บัญญัติว่า "ภายใต้บังคับมาตรา ๖๒ ให้หน่วยงานของรัฐประกาศรายละเอียดข้อมูลราคากลางและการคำนวณราคากลางในระบบเครือข่ายสารสนเทศของกรมบัญชีกลาง ตามวิธีการที่กรมบัญชีกลางกำหนด" และตามหนังสือกรมบัญชีกลาง ที่ กค ๐๔๓๓.๒/ว ๒๐๖ ลงวันที่ ๑ พฤษภาคม ๒๕๖๒ เรื่อง คู่มือแนวทางการประกาศรายละเอียดข้อมูลราคากลางและการคำนวณราคากลางเกี่ยวกับการจัดซื้อจัดจ้างของหน่วยงานของรัฐ โดยให้ถือปฏิบัติตามคู่มือแนวทางการประกาศรายละเอียดข้อมูลราคากลางและการคำนวณราคากลางเกี่ยวกับการจัดซื้อจัดจ้างของหน่วยงานของรัฐ เพื่อให้ประชาชนสามารถเข้าตรวจดูได้ องค์การบริหารส่วนตำบลเขาใหญ่จึงขอประชาสัมพันธ์การเปิดเผยราคากลางและการคำนวณราคากลางโดยมีรายละเอียดดังนี้

ตารางแสดงวงเงินงบประมาณที่ได้รับจัดสรรและราคากลางในงานจ้างก่อสร้าง **แบบ บก.๐๑**

๑. ชื่อโครงการ ขุดลอกฝาย จำนวน ๕ แห่ง ตามรายการดังนี้

๑.๑ โครงการขุดลอกฝาย หมู่ที่ ๓ (คลองโศก)
๑.๒ โครงการขุดลอกฝาย หมู่ที่ ๔ (บางน้ำใส)
๑.๓ โครงการขุดลอกฝาย หมู่ที่ ๔ (บ้านคลองท่อม)
๑.๔ โครงการขุดลอกฝาย หมู่ที่ ๕ (คลองกลาง)
๑.๕ โครงการขุดลอกฝาย หมู่ที่ ๕ (คลองหินดาน)

๒. หน่วยงานเจ้าของโครงการ กองช่าง/องค์การบริหารส่วนตำบลเขาใหญ่

๓.วงเงินงบประมาณที่ได้รับจัดสรร แห่งละ ๒๐,๐๐๐.๐๐บาท รวมเป็นเงิน ๑๐๐,๐๐๐.๐๐บาท (-หนึ่งแสนบาทถ้วน-)

๔. ลักษณะงาน (โดยสังเขป)

๓.๑ โดยใช้รถแบคโฮทำการขุดลอกดิน วัชพืช และต้นไม้เล็ก บริเวณหน้าฝอย ทั้ง ๕ แห่ง รายละเอียดอื่นๆ ตามแบบแปลนที่ อบต.เขาใหญ่กำหนด.

๕. ราคากลางคำนวณ ณ วันที่ ๑๓ มกราคม ๒๕๖๖ แห่งละ ๒๐,๐๐๐.๐๐บาท รวมเป็นเงิน ๑๐๐,๐๐๐.๐๐ บาท

๖. บัญชีประมาณการราคากลาง

๖.๑ แบบแสดงรายการ ปริมาณงาน และราคา
๖.๒ แบบสรุปค่าก่อสร้าง

๗. รายชื่อคณะกรรมการกำหนดราคากลาง

นายจิราวัตร บัวทอง	ตำแหน่ง นายช่างโยธาอาวุโส	ประธานกรรมการ
นายฉัจตรา เคารพธรรม	ตำแหน่ง นายช่างโยธาชำนาญงาน	กรรมการ
นางจุฑามาศ ณ นคร	ตำแหน่ง เจ้าพนักงานธุรการชำนาญงาน	กรรมการ

จึงขอประชาสัมพันธ์ให้ทราบโดยทั่วกัน

ประกาศ ณ วันที่ ๒๔ มกราคม พ.ศ. ๒๕๖๖

(นายเจริญ เทพณรงค์)
นายกองค์การบริหารส่วนตำบลเขาใหญ่

บันทึกข้อความ

ส่วนราชการ กองช่าง องค์การบริหารส่วนตำบลเขาใหญ่

ที่ กบ ๗๔๓๐๓/..... **วันที่** ๑๓ มกราคม ๒๕๖๖

เรื่อง ขอความเห็นชอบในการใช้ราคากลางขุดลอกฝาย

เรียน นายกองค์การบริหารส่วนตำบลเขาใหญ่

ตามคำสั่งองค์การบริหารส่วนตำบลเขาใหญ่ ที่ ๑๗/๒๕๖๖ ลงวันที่ ๕ มกราคม ๒๕๖๖ ได้แต่งตั้งคณะกรรมการกำหนดราคากลาง ขุดลอกหน้าฝาย จำนวน ๕ แห่ง โดยใช้รถแบคโฮทำการขุดลอกดิน วัชพืชและต้นไม้เล็ก บริเวณหน้าฝาย รายละเอียดอื่นๆ ตามแบบแปลนที่ อบต.เขาใหญ่ กำหนด งบประมาณ ๑๐๐,๐๐๐.-บาท

๑. ขุดลอกฝาย หมู่ที่ ๓ (คลองโศก)	งบประมาณ ๒๐,๐๐๐.-บาท
๒. ขุดลอกฝาย หมู่ที่ ๔ (บางน้ำใส)	งบประมาณ ๒๐,๐๐๐.-บาท
๓. ขุดลอกฝาย หมู่ที่ ๔ (บ้านคลองท่อม)	งบประมาณ ๒๐,๐๐๐.-บาท
๔. ขุดลอกฝาย หมู่ที่ ๕ (คลองกลาง)	งบประมาณ ๒๐,๐๐๐.-บาท
๕. ขุดลอกฝาย หมู่ที่ ๕ (คลองหินดาน)	งบประมาณ ๒๐,๐๐๐.-บาท

คณะกรรมการกำหนดราคากลาง ได้ประชุมพิจารณาราคากลาง โครงการดังกล่าวข้างต้นเสร็จเรียบร้อยแล้ว ราคากลางที่คำนวณได้ ณ วันที่ ๑๒ มกราคม ๒๕๖๖ **เป็นเงินแห่งละ ๒๐,๐๐๐.- บาท** ซึ่งเป็นราคาที่เหมาะสมกับการก่อสร้างในพื้นที่ และเป็นธรรมกับผู้รับจ้าง โดยการใช้หลักเกณฑ์การพิจารณารากลางตามพระราชบัญญัติการจัดซื้อจัดจ้างและการบริหารพัสดุภาครัฐ พ.ศ.๒๕๖๐ และหลักเกณฑ์การคำนวณราคากลางงานก่อสร้างตามมติรัฐมนตรีเมื่อวันที่ ๑๓ มีนาคม ๒๕๕๕ และที่ปรับปรุงเพิ่มเติมตามมติคณะรัฐมนตรีเมื่อวันที่ ๑๑ ตุลาคม ๒๕๕๙ เป็นหลักเกณฑ์และวิธีการกำหนดราคากลางงานก่อสร้าง ตามมาตรา ๓๔ (๑) รายละเอียดปรากฏตามบัญชีแสดงรายการประมาณราคา

จึงเรียนมาเพื่อโปรดพิจารณาดำเนินการต่อไป

(ลงชื่อ).....ประธานกรรมการ
(นายจิราวัตร บัวทอง)

(ลงชื่อ).....กรรมการ
(นายฉัจตรา เคารพธรรม)

(ลงชื่อ).....กรรมการ
(นางสาวจุฑามาศ ณ นคร)

ความเห็น ปลัดองค์การบริหารส่วนตำบลเขาใหญ่.....

(ลงชื่อ).....
(นายกองทัพ พันธ์เถระ)
ปลัดองค์การบริหารส่วนตำบลเขาใหญ่

ความสั่งนายก องค์การบริหารส่วนตำบลเขาใหญ่

(✓) อนุมัติและดำเนินการต่อไป

( ) ไม่อนุมัติ เพราะ.....

(ลงชื่อ).....
(นายเจริญ เทพณรงค์)
นายกองค์การบริหารส่วนตำบลเขาใหญ่

แบบ ปร.5

แบบสรุปค่าก่อสร้าง

ชื่อโครงการ/งานก่อสร้าง ขุดลอกฝาย หมู่ที่ 3 (คลองโศก)

สถานที่ก่อสร้าง ม.3 ต.เขาใหญ่ อ.อ่าวลึก จ.กระบี่

หน่วยงาน/เจ้าของโครงการ องค์การบริหารส่วนตำบลเขาใหญ่

แบบ ปร.4 ที่แนบ จำนวน 1 หน้า

คำนวณราคากลางโดย คณะกรรมการกำหนดราคากลาง วันที่ 13 เดือน มกราคม พ.ศ. 2566

ลำดับที่	รายการ	ค่าวัสดุและค่าแรงงาน จำนวนเงิน/บาท	FACTOR F	รวมค่าก่อสร้าง จำนวนเงิน/บาท	หมายเหตุ
1	ประเภทงานชลประทาน				
1.1	งานขุดลอก	15,305.00	1.3563	20,758.17	
	เงื่อนไขการใช้ตาราง FACTOR F				
	เงินจ่ายล่วงหน้า.....-.....%				
	เงินประกันหักผลงาน.....-.....%				
	ภาษีมูลค่าเพิ่ม.....7.....%				
	ดอกเบี้ยเงินกู้.....6.....%				
สรุป	รวมราคาก่อสร้างเป็นเงินทั้งสิ้น			20,758.17	
	คิดเป็นเงินงบประมาณ			**20,000.00**	
	ตัวอักษร	**(- สองหมื่นบาทถ้วน -)**			

คณะกรรมการกำหนดราคากลาง ได้ตรวจสอบ และพิจารณาเห็นชอบกับราคาค่าก่อสร้างข้างต้นนี้ จึงได้ลงลายมือชื่อไว้เป็นหลักฐาน

(ลงชื่อ)..... ประธานคณะกรรมการ

(นายจิราวัตร บัวทอง)

(ลงชื่อ)..... กรรมการ

(นายฉัจตรา เคารพธรรม)

(ลงชื่อ)..... กรรมการ

(นางจุฑามาศ ณ นคร)

(ลงชื่อ)..... เห็นชอบ

(นายกองทัพ พันธ์เถระ)

ปลัดองค์การบริหารส่วนตำบลเขาใหญ่

(ลงชื่อ)..... อนุมัติ

(นายเจริญ เทพณรงค์)

นายกองค์การบริหารส่วนตำบลเขาใหญ่

แบบ ปร.4

แบบแสดงรายการ ปริมาณงาน และราคา

ชื่อโครงการ/งานก่อสร้าง ขุดลอกฝาย หมู่ที่ 3 (คลองโศก)

สถานที่ก่อสร้าง ม.3 ต.เขาใหญ่ อ.อ่าวลึก จ.กระบี่

หน่วยงาน/เจ้าของโครงการ องค์การบริหารส่วนตำบลเขาใหญ่

คำนวณราคากลางโดย คณะกรรมการกำหนดราคากลาง วันที่ 13 เดือน มกราคม พ.ศ. 2566

ลำดับ	รายการ	จำนวน	หน่วย	ค่าวัสดุ		ค่าแรง		รวมเป็นเงิน	หมายเหตุ
				ราคา/หน่วย	เป็นเงิน	ราคา/หน่วย	เป็นเงิน		
1	**งานขุดลอกคลอง**								
	ขุดลอกด้วยเครื่องจักร	500.00	ลบ.ม.	-	-	30.61	15,305.00	15,305.00	
	รวมค่าแรงวัสดุและค่าแรง							**15,305.00**	

(ลงชื่อ)..... ประธานคณะกรรมการ

(นายจิราวัตร บัวทอง)

(ลงชื่อ)..... กรรมการ

(นายฉัจตรา เคารพธรรม)

(ลงชื่อ)..... กรรมการ

(นางจุฑามาศ ณ นคร)

แบบ ปร.5

แบบสรุปค่าก่อสร้าง

ชื่อโครงการ/งานก่อสร้าง ขุดลอกฝาย หมู่ที่ 4 (คลองท่อม)

สถานที่ก่อสร้าง ม.4 ต.เขาใหญ่ อ.อ่าวลึก จ.กระบี่

หน่วยงาน/เจ้าของโครงการ องค์การบริหารส่วนตำบลเขาใหญ่

แบบ ปร.4 ที่แนบ จำนวน 1 หน้า

คำนวณราคากลางโดย คณะกรรมการกำหนดราคากลาง วันที่ 13 เดือน มกราคม พ.ศ. 2566

ลำดับที่	รายการ	ค่าวัสดุและค่าแรงงาน จำนวนเงิน/บาท	FACTOR F	รวมค่าก่อสร้าง จำนวนเงิน/บาท	หมายเหตุ
1	ประเภทงานชลประทาน				
1.1	งานขุดลอก	15,305.00	1.3563	20,758.17	
	เงื่อนไขการใช้ตาราง FACTOR F				
	เงินจ่ายล่วงหน้า.....-.....%				
	เงินประกันหักผลงาน.....-.....%				
	ภาษีมูลค่าเพิ่ม.....7.....%				
	ดอกเบี้ยเงินกู้.....6.....%				
สรุป	รวมราคาก่อสร้างเป็นเงินทั้งสิ้น			20,758.17	
	คิดเป็นเงินงบประมาณ			**20,000.00**	
	ตัวอักษร	**(- สองหมื่นบาทถ้วน -)**			

คณะกรรมการกำหนดราคากลาง ได้ตรวจสอบ และพิจารณาเห็นชอบกับราคาค่าก่อสร้างข้างต้นนี้ จึงได้ลงลายมือชื่อไว้เป็นหลักฐาน

(ลงชื่อ)..... ประธานคณะกรรมการ

(นายจิราวัตร บัวทอง)

(ลงชื่อ)..... กรรมการ

(นายฉัจตรา เคารพธรรม)

(ลงชื่อ)..... กรรมการ

(นางจุฑามาศ ณ นคร)

(ลงชื่อ)..... เห็นชอบ

(นายกองทัพ พันธ์เถระ)

ปลัดองค์การบริหารส่วนตำบลเขาใหญ่

(ลงชื่อ)..... อนุมัติ

(นายเจริญ เทพณรงค์)

นายกองค์การบริหารส่วนตำบลเขาใหญ่

แบบ ปร.4

แบบแสดงรายการ ปริมาณงาน และราคา

ชื่อโครงการ/งานก่อสร้าง ขุดลอกฝาย หมู่ที่ 4 (คลองท่อม)

สถานที่ก่อสร้าง ม.4 ต.เขาใหญ่ อ.อ่าวลึก จ.กระบี่

หน่วยงาน/เจ้าของโครงการ องค์การบริหารส่วนตำบลเขาใหญ่

คำนวณราคากลางโดย คณะกรรมการกำหนดราคากลาง วันที่ 13 เดือน มกราคม พ.ศ. 2566

ลำดับ	รายการ	จำนวน	หน่วย	ค่าวัสดุ		ค่าแรง		รวมเป็นเงิน	หมายเหตุ
				ราคา/หน่วย	เป็นเงิน	ราคา/หน่วย	เป็นเงิน		
1	**งานขุดลอกคลอง**								
	ขุดลอกด้วยเครื่องจักร	500.00	ลบ.ม.	-	-	30.61	15,305.00	15,305.00	
	รวมค่าแรงวัสดุและค่าแรง							**15,305.00**	

(ลงชื่อ).....ประธานคณะกรรมการ

(นายจิราวัตร บัวทอง)

(ลงชื่อ).....กรรมการ

(นายฉัจตรา เคารพธรรม)

(ลงชื่อ).....กรรมการ

(นางจุฑามาศ ณ นคร)

แบบ ปร.5

แบบสรุปค่าก่อสร้าง

ชื่อโครงการ/งานก่อสร้าง ขุดลอกฝาย หมู่ที่ 4 (คลองท่อม)

สถานที่ก่อสร้าง ม.4 ต.เขาใหญ่ อ.อ่าวลึก จ.กระบี่

หน่วยงาน/เจ้าของโครงการ องค์การบริหารส่วนตำบลเขาใหญ่

แบบ ปร.4 ที่แนบ จำนวน 1 หน้า

คำนวณราคากลางโดย คณะกรรมการกำหนดราคากลาง วันที่ 13 เดือน มกราคม พ.ศ. 2566

ลำดับที่	รายการ	ค่าวัสดุและค่าแรงงาน จำนวนเงิน/บาท	FACTOR F	รวมค่าก่อสร้าง จำนวนเงิน/บาท	หมายเหตุ
1	ประเภทงานชลประทาน				
1.1	งานขุดลอก	15,305.00	1.3563	20,758.17	
	เงื่อนไขการใช้ตาราง FACTOR F				
	เงินจ่ายล่วงหน้า.....-.....%				
	เงินประกันหักผลงาน.....-.....%				
	ภาษีมูลค่าเพิ่ม.....7.....%				
	ดอกเบี้ยเงินกู้.....6.....%				
สรุป	รวมราคาก่อสร้างเป็นเงินทั้งสิ้น			20,758.17	
	คิดเป็นเงินงบประมาณ			**20,000.00**	
	ตัวอักษร	**(- สองหมื่นบาทถ้วน -)**			

คณะกรรมการกำหนดราคากลาง ได้ตรวจสอบ และพิจารณาเห็นชอบกับราคาค่าก่อสร้างข้างต้นนี้ จึงได้ลงลายมือชื่อไว้เป็นหลักฐาน

(ลงชื่อ)..... ประธานคณะกรรมการ

(นายจิราวัตร บัวทอง)

(ลงชื่อ)..... กรรมการ

(นายฉัจตรา เคารพธรรม)

(ลงชื่อ)..... กรรมการ

(นางจุฑามาศ ณ นคร)

(ลงชื่อ)..... เห็นชอบ

(นายกองทัพ พันธ์เถระ)

ปลัดองค์การบริหารส่วนตำบลเขาใหญ่

(ลงชื่อ)..... อนุมัติ

(นายเจริญ เทพณรงค์)

นายกองค์การบริหารส่วนตำบลเขาใหญ่

แบบ ปร.4

แบบแสดงรายการ ปริมาณงาน และราคา

ชื่อโครงการ/งานก่อสร้าง ขุดลอกฝาย หมู่ที่ 4 (บางน้ำใส)

สถานที่ก่อสร้าง ม.4 ต.เขาใหญ่ อ.อ่าวลึก จ.กระบี่

หน่วยงาน/เจ้าของโครงการ องค์การบริหารส่วนตำบลเขาใหญ่

คำนวณราคากลางโดย คณะกรรมการกำหนดราคากลาง วันที่ 13 เดือน มกราคม พ.ศ. 2566

ลำดับ	รายการ	จำนวน	หน่วย	ค่าวัสดุ		ค่าแรง		รวมเป็นเงิน	หมายเหตุ
				ราคา/หน่วย	เป็นเงิน	ราคา/หน่วย	เป็นเงิน		
1	**งานขุดลอกคลอง**								
	ขุดลอกด้วยเครื่องจักร	500.00	ลบ.ม.	-	-	30.61	15,305.00	15,305.00	
	รวมค่าแรงวัสดุและค่าแรง							**15,305.00**	

(ลงชื่อ)..... ประธานคณะกรรมการ

(นายจิราวัตร บัวทอง)

(ลงชื่อ)..... กรรมการ

(นายฉัจตรา เคารพธรรม)

(ลงชื่อ)..... กรรมการ

(นางจุฑามาศ ณ นคร)

แบบ ปร.5

แบบสรุปค่าก่อสร้าง

ชื่อโครงการ/งานก่อสร้าง ขุดลอกฝาย หมู่ที่ 5 (คลองกลาง)

สถานที่ก่อสร้าง ม.5 ต.เขาใหญ่ อ.อ่าวลึก จ.กระบี่

หน่วยงาน/เจ้าของโครงการ องค์การบริหารส่วนตำบลเขาใหญ่

แบบ ปร.4 ที่แนบ จำนวน 1 หน้า

คำนวณราคากลางโดย คณะกรรมการกำหนดราคากลาง วันที่ 13 เดือน มกราคม พ.ศ. 2566

ลำดับที่	รายการ	ค่าวัสดุและค่าแรงงาน จำนวนเงิน/บาท	FACTOR F	รวมค่าก่อสร้าง จำนวนเงิน/บาท	หมายเหตุ
1	ประเภทงานชลประทาน				
1.1	งานขุดลอก	15,305.00	1.3563	20,758.17	
	เงื่อนไขการใช้ตาราง FACTOR F				
	เงินจ่ายล่วงหน้า.....-.....%				
	เงินประกันหักผลงาน.....-.....%				
	ภาษีมูลค่าเพิ่ม.....7.....%				
	ดอกเบี้ยเงินกู้.....6.....%				
สรุป	รวมราคาก่อสร้างเป็นเงินทั้งสิ้น			20,758.17	
	คิดเป็นเงินงบประมาณ			**20,000.00**	
	ตัวอักษร	**(- สองหมื่นบาทถ้วน -)**			

คณะกรรมการกำหนดราคากลาง ได้ตรวจสอบ และพิจารณาเห็นชอบกับราคาค่าก่อสร้างข้างต้นนี้ จึงได้ลงลายมือชื่อไว้เป็นหลักฐาน

(ลงชื่อ)..... ประธานคณะกรรมการ

(นายจิราวัตร บัวทอง)

(ลงชื่อ)..... กรรมการ

(นายฉัจตรา เคารพธรรม)

(ลงชื่อ)..... กรรมการ

(นางจุฑามาศ ณ นคร)

(ลงชื่อ)..... เห็นชอบ

(นายกองทัพ พันธ์เถระ)

ปลัดองค์การบริหารส่วนตำบลเขาใหญ่

(ลงชื่อ)..... อนุมัติ

(นายเจริญ เทพณรงค์)

นายกองค์การบริหารส่วนตำบลเขาใหญ่

แบบ ปร.4

แบบแสดงรายการ ปริมาณงาน และราคา

ชื่อโครงการ/งานก่อสร้าง ขุดลอกฝาย หมู่ที่ 5 (คลองกลาง)

สถานที่ก่อสร้าง ม.5 ต.เขาใหญ่ อ.อ่าวลึก จ.กระบี่

หน่วยงาน/เจ้าของโครงการ องค์การบริหารส่วนตำบลเขาใหญ่

คำนวณราคากลางโดย คณะกรรมการกำหนดราคากลาง วันที่ **13** เดือน มกราคม พ.ศ. 2566

ลำดับ	รายการ	จำนวน	หน่วย	ค่าวัสดุ		ค่าแรง		รวมเป็นเงิน	หมายเหตุ
				ราคา/หน่วย	เป็นเงิน	ราคา/หน่วย	เป็นเงิน		
1	**งานขุดลอกคลอง**								
	ขุดลอกด้วยเครื่องจักร	500.00	ลบ.ม.	-	-	30.61	15,305.00	15,305.00	
	รวมค่าแรงวัสดุและค่าแรง							**15,305.00**	

(ลงชื่อ)..... ประธานคณะกรรมการ

(นายจิราวัตร บัวทอง)

(ลงชื่อ)..... กรรมการ

(นายฉัจตรา เคารพธรรม)

(ลงชื่อ)..... กรรมการ

(นางจุฑามาศ ณ นคร)

แบบ ปร.5

แบบสรุปค่าก่อสร้าง

ชื่อโครงการ/งานก่อสร้าง ขุดลอกฝาย หมู่ที่ 5 (คลองหินดาน)

สถานที่ก่อสร้าง ม.5 ต.เขาใหญ่ อ.อ่าวลึก จ.กระบี่

หน่วยงาน/เจ้าของโครงการ องค์การบริหารส่วนตำบลเขาใหญ่

แบบ ปร.4 ที่แนบ จำนวน 1 หน้า

คำนวณราคากลางโดย คณะกรรมการกำหนดราคากลาง วันที่ 13 เดือน มกราคม พ.ศ. 2566

ลำดับที่	รายการ	ค่าวัสดุและค่าแรงงาน จำนวนเงิน/บาท	FACTOR F	รวมค่าก่อสร้าง จำนวนเงิน/บาท	หมายเหตุ
1	ประเภทงานชลประทาน				
1.1	งานขุดลอก	15,305.00	1.3563	20,758.17	
	เงื่อนไขการใช้ตาราง FACTOR F				
	เงินจ่ายล่วงหน้า.....-.....%				
	เงินประกันหักผลงาน.....-.....%				
	ภาษีมูลค่าเพิ่ม.....7.....%				
	ดอกเบี้ยเงินกู้.....6.....%				
สรุป	รวมราคาก่อสร้างเป็นเงินทั้งสิ้น			20,758.17	
	คิดเป็นเงินงบประมาณ			**20,000.00**	
	ตัวอักษร	**(- สองหมื่นบาทถ้วน -)**			

คณะกรรมการกำหนดราคากลาง ได้ตรวจสอบ และพิจารณาเห็นชอบกับราคาค่าก่อสร้างข้างต้นนี้ จึงได้ลงลายมือชื่อไว้เป็นหลักฐาน

(ลงชื่อ)..... ประธานคณะกรรมการ

(นายจิราวัตร บัวทอง)

(ลงชื่อ)..... กรรมการ

(นายฉัจตรา เคารพธรรม)

(ลงชื่อ)..... กรรมการ

(นางจุฑามาศ ณ นคร)

(ลงชื่อ)..... เห็นชอบ

(นายกองทัพ พันธ์เถระ)

ปลัดองค์การบริหารส่วนตำบลเขาใหญ่

(ลงชื่อ)..... อนุมัติ

(นายเจริญ เทพณรงค์)

นายกองค์การบริหารส่วนตำบลเขาใหญ่

แบบ ปร.4

แบบแสดงรายการ ปริมาณงาน และราคา

ชื่อโครงการ/งานก่อสร้าง ขุดลอกฝาย หมู่ที่ 5 (คลองหินดาน)

สถานที่ก่อสร้าง ม.5 ต.เขาใหญ่ อ.อ่าวลึก จ.กระบี่

หน่วยงาน/เจ้าของโครงการ องค์การบริหารส่วนตำบลเขาใหญ่

คำนวณราคากลางโดย คณะกรรมการกำหนดราคากลาง วันที่ 13 เดือน มกราคม พ.ศ. 2566

ลำดับ	รายการ	จำนวน	หน่วย	ค่าวัสดุ		ค่าแรง		รวมเป็นเงิน	หมายเหตุ
				ราคา/หน่วย	เป็นเงิน	ราคา/หน่วย	เป็นเงิน		
1	**งานขุดลอกคลอง**								
	ขุดลอกด้วยเครื่องจักร	500.00	ลบ.ม.	-	-	30.61	15,305.00	15,305.00	
	รวมค่าแรงวัสดุและค่าแรง							**15,305.00**	

(ลงชื่อ)..... ประธานคณะกรรมการ
(นายจิราวัตร บัวทอง)

(ลงชื่อ)..... กรรมการ
(นายฉัจตรา เคารพธรรม)

(ลงชื่อ)..... กรรมการ
(นางจุฑามาศ ณ นคร)

บันทึกข้อความ

ส่วนราชการ กองช่าง องค์การบริหารส่วนตำบลเขาใหญ่

ที่ กบ ๗๔๓๐๓/- **วันที่** ๑๑ มกราคม ๒๕๖๖

เรื่อง รายงานการจัดทำรูปแบบรายการงานก่อสร้าง โครงการขุดลอกฝาย

เรียน นายกองค์การบริหารส่วนตำบลเขาใหญ่

ตาม คำสั่งองค์บริหารส่วนตำบลเขาใหญ่ ที่ ๑๖/๒๕๖๖ ลงวันที่ ๕ มกราคม ๒๕๖๖ เรื่อง แต่งตั้งคณะกรรมการจัดทำแบบรูปรายการงานก่อสร้าง โครงการขุดลอกฝาย จำนวน ๕ แห่ง ดังนี้

๑. ขุดลอกฝาย หมู่ที่ ๓ (คลองโศก) งบประมาณ ๒๐,๐๐๐.-บาท

๒. ขุดลอกฝาย หมู่ที่ ๔ (บางน้ำใส) งบประมาณ ๒๐,๐๐๐.-บาท

๓. ขุดลอกฝาย หมู่ที่ ๔ (บ้านคลองท่อม) งบประมาณ ๒๐,๐๐๐.-บาท

๔. ขุดลอกฝาย หมู่ที่ ๕ (คลองกลาง) งบประมาณ ๒๐,๐๐๐.-บาท

๕. ขุดลอกฝาย หมู่ที่ ๕ (คลองหินดาน) งบประมาณ ๒๐,๐๐๐.-บาท

โดยใช้รถแบคโฮทำการขุดลอกดิน วัชพืชและต้นไม้เล็ก บริเวณหน้าฝาย รายละเอียดตามปริมาณงานและแบบแปลนตามที่ อบต.เขาใหญ่ กำหนด งบประมาณตั้งไว้ ๑๐๐,๐๐๐ บาท (หนึ่งแสนบาทถ้วน) โดยให้คณะกรรมการที่ได้รับการแต่งตั้งมีหน้าที่

๑. จัดทำแบบรูปก่อสร้างที่แสดงถึง ขนาด รูปร่าง รายละเอียดของวัสดุ ขั้นตอน วิธีการ คุณภาพของงานก่อสร้าง และรายละเอียดอื่นๆ

๒. กำหนดข้อกำหนดทางเทคนิค ระบุรายละเอียดต่างๆที่ไม่สามารถแสดงไว้ในแบบรูปก่อสร้างได้ อาทิเช่น มาตรฐานต่างๆ คุณสมบัติของวัสดุ วิธีการก่อสร้าง วิธีการทดสอบ ความคลาดเคลื่อนที่ยอมรับได้ ตลอดจนวิธีการวัดปริมาณงาน และการจ่ายเงิน

๓. ดำเนินการอื่นๆที่เกี่ยวข้อง และที่ได้รับมอบหมายเพิ่มเติม

๔. ระยะเวลาการพิจารณา ให้แล้วเสร็จ เร็วที่สุดเท่าที่ทำได้ นับแต่วันที่ได้รับทราบคำสั่ง

บัดนี้ คณะกรรมการได้จัดทำรูปแบบรายการงานก่อสร้าง โครงการขุดลอกฝาย เสร็จเรียบร้อยแล้ว

ดังนั้น เพื่อให้การปฏิบัติงานเป็นไปตามระเบียบกระทรวงการคลังว่าด้วยการจัดซื้อจัดจ้างและการบริหารพัสดุภาครัฐ พ.ศ. ๒๕๖๐ ข้อ ๒๑ วรรคสาม จึงขอรายงานผลการจัดทำรูปแบบรายการงานก่อสร้างของงานที่จะซื้อหรือจ้าง มาเพื่อพิจารณาให้ความเห็นชอบ ดังนี้ (รายละเอียดปรากฏตามเอกสารที่แนบมาพร้อมนี้)

๑.จัดทำแบบแปลนก่อสร้าง โครงการขุดลอกฝาย เพื่อจ่ายเป็นค่าขุดลอกฝาย โดยใช้รถแบคโฮทำการขุดลอกดิน วัชพืชและต้นไม้เล็ก บริเวณหน้าฝาย รายละเอียดตามปริมาณงานและแบบแปลนตามที่ อบต.เขาใหญ่ กำหนด ซึ่งได้ดูตามแบบแปลน ดังนี้

- งานขุดลอกหน้าฝาย

- งานขุดลอกฝายหมู่ที่ ๓ (คลองโศก) โดยใช้รถแบคโฮทำการขุดลอกดิน วัชพืชและต้นไม้เล็ก บริเวณหน้าฝาย
- งานขุดลอกฝาย หมู่ที่ ๔ (บางน้ำใส) โดยใช้รถแบคโฮทำการขุดลอกดิน วัชพืชและต้นไม้เล็ก บริเวณหน้าฝาย
- งานขุดลอกฝาย หมู่ที่ ๔ (บ้านคลองท่อม) โดยใช้รถแบคโฮทำการขุดลอกดิน วัชพืชและต้นไม้เล็ก บริเวณหน้าฝาย

..../งานขุด

- งานขุดลอกฝาย หมู่ที่ ๕ (คลองกลาง) โดยใช้รถแบคโฮทำการขุดลอกดิน วัชพืชและต้นไม้เล็ก บริเวณหน้าฝาย
- ขุดลอกฝาย หมู่ที่ ๕ (คลองหินดาน) โดยใช้รถแบคโฮทำการขุดลอกดิน วัชพืชและต้นไม้เล็ก บริเวณหน้าฝาย

สำหรับแบบแปลนก่อสร้าง กองช่าง อบต.เขาใหญ่ ได้ดำเนินการสำรวจและเขียนแบบ โดยคณะกรรมการจัดทำแบบรูปรายการงานก่อสร้าง ก็ได้ปฏิบัติตามหนังสือ ที่ มท.๐๘๐๘๒/ว.๕๙๙๔ เรื่องการปฏิบัติตาม พ.ร.บ.จัดซื้อจัดจ้างและการบริหารพัสดุภาครัฐ พ.ศ.๒๕๖๐ กรณีการจัดทำและการจัดจ้างแบบรูปรายการงานก่อสร้าง โดย อปท. สามารถจัดทำแบบรูปรายการเองได้ ตามมาตรา ๖๐ แห่ง พ.ร.บ. จัดซื้อจัดจ้าง พ.ศ.๒๕๖๐

๒. ส่วนรายละเอียดอื่น ๆ ให้ถือตามแบบแปลนที่กำหนด

๓. จัดทำผังบริเวณสถานที่ก่อสร้างโดยได้ออกสำรวจและจัดทำผังบริเวณสถานที่ก่อสร้างจุดบริเวณก่อสร้าง สภาพพื้นที่พร้อมดำเนินการ

๔. กำหนดระยะเวลาในการทำงาน 150 วัน

จึงเรียนมาเพื่อโปรดพิจารณา หากเห็นชอบได้โปรดลงนามเห็นชอบ/อนุมัติ ต่อไป

(ลงชื่อ) ..... ประธานกรรมการ
(นายจิราวัตร บัวทอง)
นายช่างโยธาอาวุโส

(ลงชื่อ) ..... กรรมการ
(นายฉัจตรา เคารพธรรม)
นายช่างโยธาชำนาญงาน

(ลงชื่อ) ..... กรรมการ
(นางจุฑามาศ ณ นคร)
เจ้าพนักงานธุรการชำนาญงาน

ความเห็นปลัดองค์การบริหารส่วนตำบลเขาใหญ่
.....
.....

(นายกองทัพ พันธ์เถระ)
ปลัดองค์การบริหารส่วนตำบลเขาใหญ่

คำสั่ง นายกองค์การบริหารส่วนตำบลเขาใหญ่
(✓) เห็นชอบ/อนุมัติ และดำเนินการต่อไป
( ) ไม่เห็นชอบ เพราะ.....

(นายเจริญ เทพณรงค์)
นายกองค์การบริหารส่วนตำบลเขาใหญ่

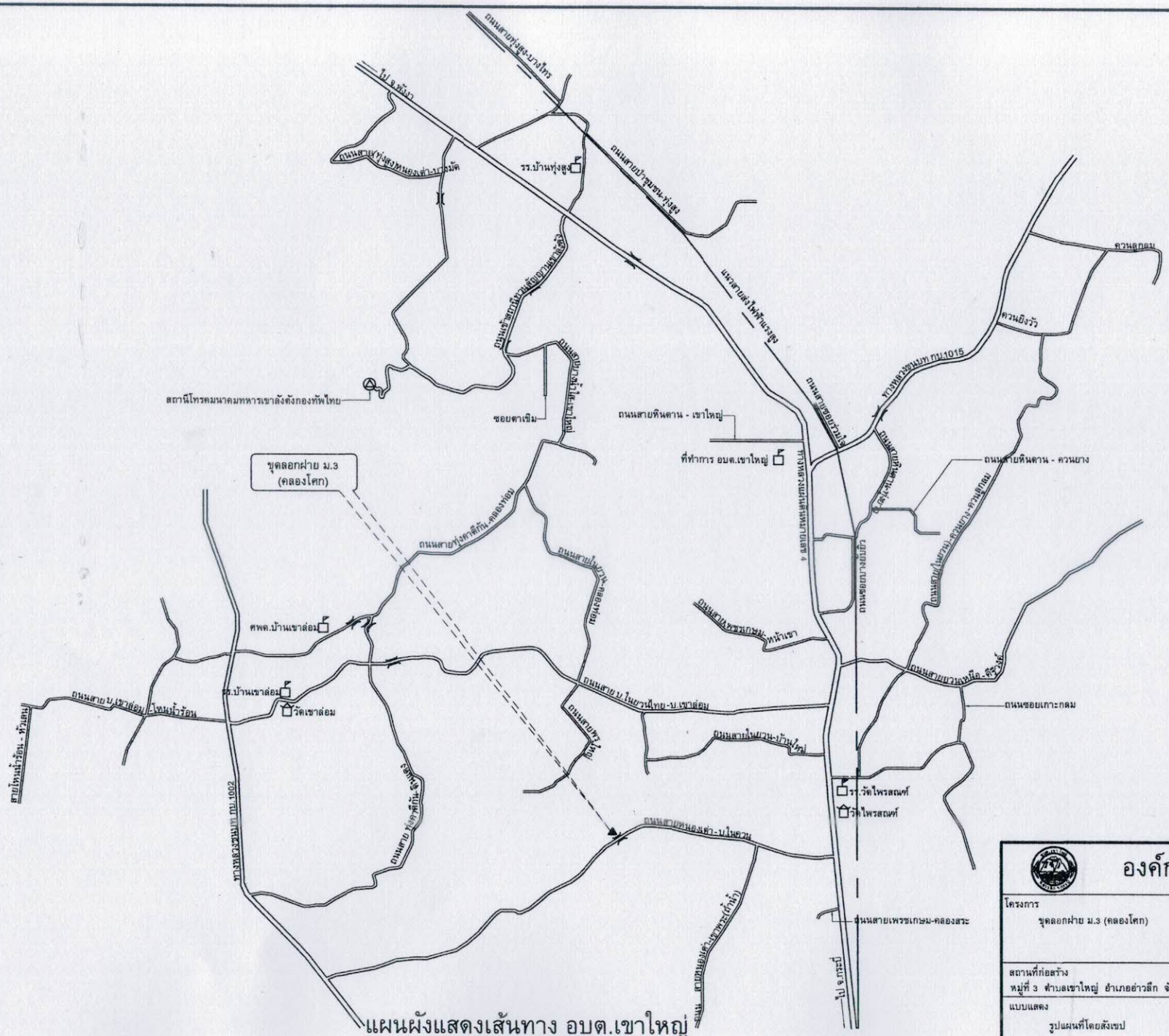

แผนผังแสดงเส้นทาง อบต.เขาใหญ่

องค์การบริหารส่วนตำบลเขาใหญ่

โครงการ ขุดลอกฝาย ม.3 (คลองโศก)	นายฉัจตรา เคารพธรรม	นายช่างโยธาชำนาญงาน	เขียนแบบ
	นายจิราวัตร บัวทอง	นายช่างโยธาอาวุโส รก. ผอ.กองช่าง	ตรวจ
สถานที่ก่อสร้าง หมู่ที่ 3 ตำบลเขาใหญ่ อำเภออ่าวลึก จังหวัดกระบี่	นายกองทัพ พันธ์เถระ	ปลัด อบต.เขาใหญ่	เห็นชอบ
แบบแสดง รูปแผนที่โดยสังเขป	นายเจริญ เทพณรงค์	นายก อบต.เขาใหญ่	
	แผ่นที่ 1	จำนวน 2 แผ่น	

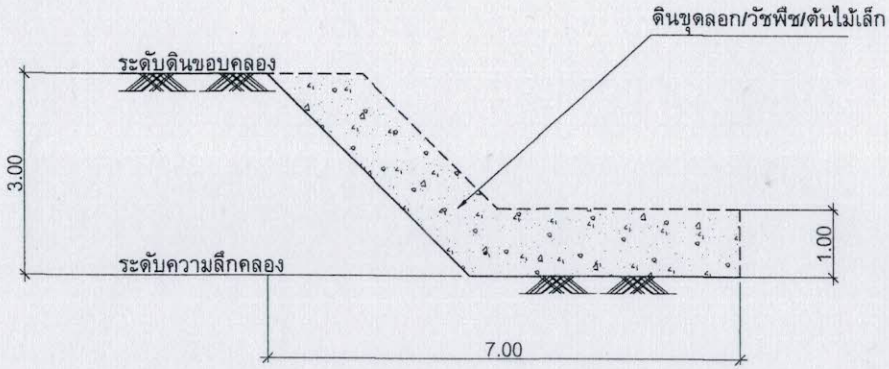

รูปตัดทางขวางของคลอง

รายละเอียดงาน

1. ขุดลอกฝาย ม.3 (คลองโศก) โดยใช้รถแบคโฮทำการขุดลอกดิน และต้นไม้เล็กบริเวณหน้าฝาย
2. ระยะทาง 40 เมตร (สองข้าง) ปริมาณดินไม่น้อยกว่า 500 ลบ.ม.

องค์การบริหารส่วนตำบลเขาใหญ่

โครงการ ขุดลอกฝาย ม.3 (คลองโศก)	นายฉัจตรา เดารพรรรม	นายช่างโยธาชำนาญงาน	เขียนแบบ
	นายจิราวัตร บัวทอง	นายช่างโยธาอาวุโส รก. ผอ.กองช่าง	ตรวจ
สถานที่ก่อสร้าง หมู่ที่ 3 ตำบลเขาใหญ่ อำเภออ่าวลึก จังหวัดกระบี่	นายกองทัพ พันธ์เถระ	ปลัด อบต.เขาใหญ่	เห็นชอบ
แบบแสดง รูปตัดทางขวางของคลอง	นายเจริญ เทพณรงค์	นายก อบต.เขาใหญ่	อนุมัติ
	แผ่นที่ 2	จำนวน 2 แผ่น	

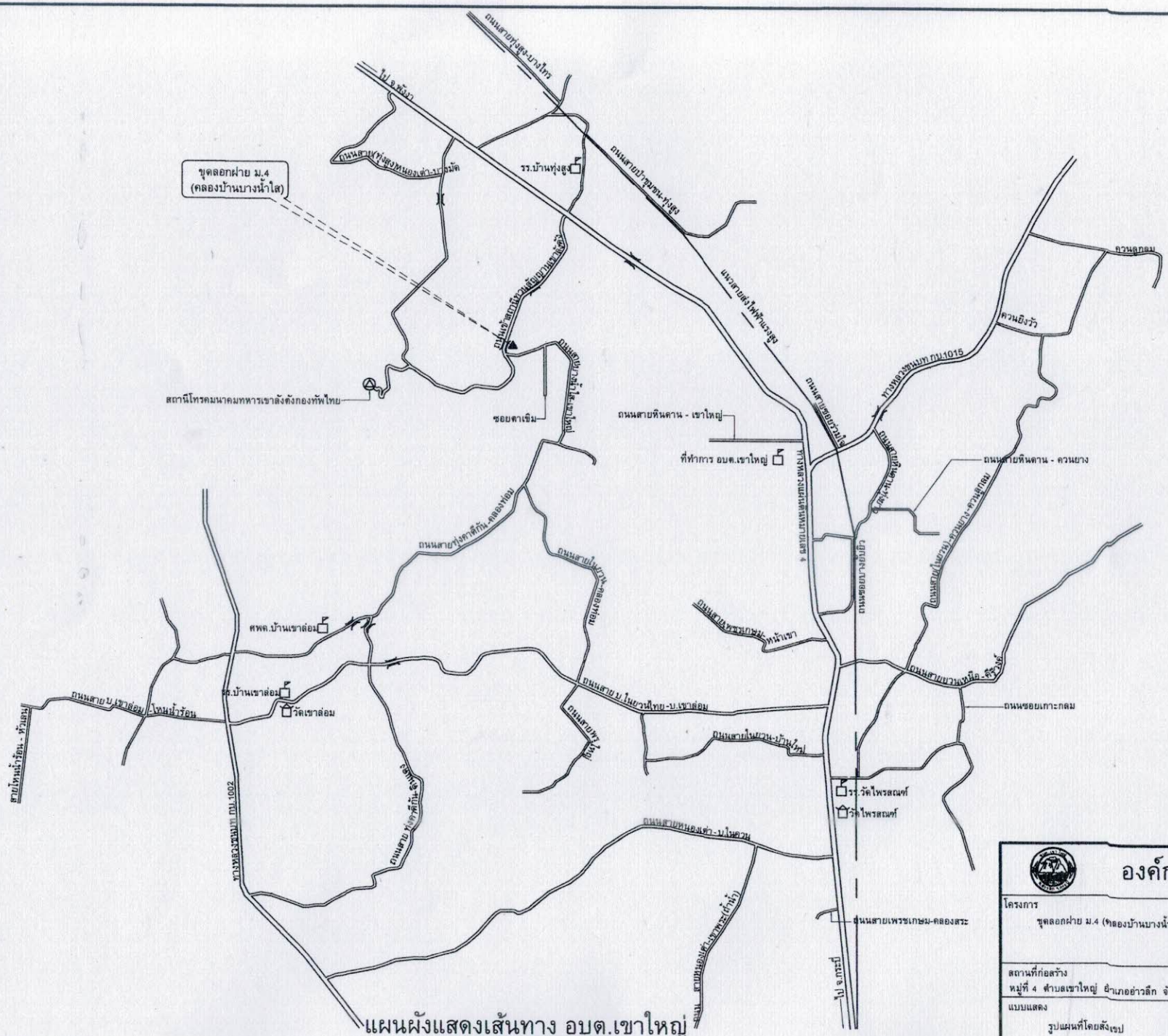

แผนผังแสดงเส้นทาง อบต.เขาใหญ่

องค์การบริหารส่วนตำบลเขาใหญ่

โครงการ ขุดลอกฝาย ม.4 (คลองบ้านบางน้ำใส)	นายฉัจตรา เดารพธรรม	นายช่างโยธาชำนาญงาน	เขียนแบบ
	นายจิราวัตร บัวทอง	นายช่างโยธาอาวุโส รก. ผอ.กองช่าง	ตรวจ
สถานที่ก่อสร้าง หมู่ที่ 4 ตำบลเขาใหญ่ อำเภออ่าวลึก จังหวัดกระบี่	นายกองทัพ พันธ์เถระ	ปลัด อบต.เขาใหญ่	เห็นชอบ
แบบแสดง รูปแผนที่โดยสังเขป	นายเจริญ เทพณรงค์	นายก อบต.เขาใหญ่	
	แผ่นที่ 1	จำนวน 2 แผ่น	

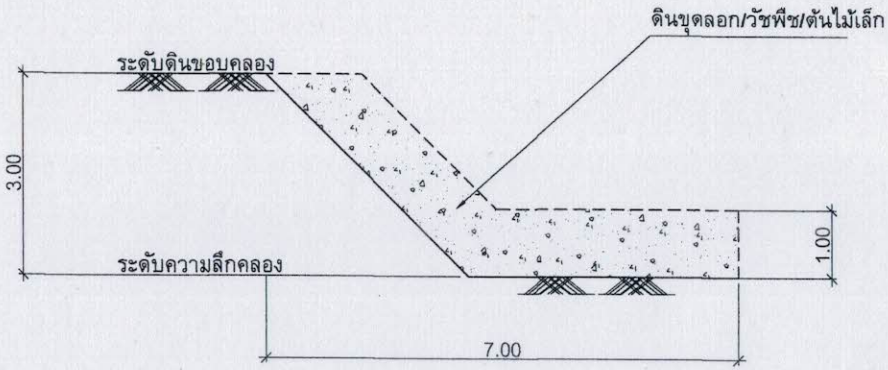

รูปตัดทางขวางของคลอง

รายละเอียดงาน

1. ขุดลอกฝาย ม.4 (บ้านบางน้ำใส) โดยใช้รถแบคโฮทำการขุดลอกดิน และต้นไม้เล็กบริเวณหน้าฝาย
2. ระยะทาง 40 เมตร (สองข้าง) ปริมาณดินไม่น้อยกว่า 500 ลบ.ม.

องค์การบริหารส่วนตำบลเขาใหญ่			
โครงการ ขุดลอกฝาย ม.4 (บ้านบางน้ำใส)	นายฉัตรา เคารพธรรม	นายช่างโยธาชำนาญงาน	เขียนแบบ
	นายจิราวัตร บัวทอง	นายช่างโยธาอาวุโส รก. ผอ.กองช่าง	ตรวจ
สถานที่ก่อสร้าง หมู่ที่ 4 ตำบลเขาใหญ่ อำเภออ่าวลึก จังหวัดกระบี่	นายกองทัพ พันธ์เถระ	ปลัด อบต.เขาใหญ่	เห็นชอบ
แบบแสดง รูปตัดทางขวางของคลอง	นายเจริญ เทพณรงค์	นายก อบต.เขาใหญ่	อนุมัติ
	แผ่นที่ 2	จำนวน 2 แผ่น	

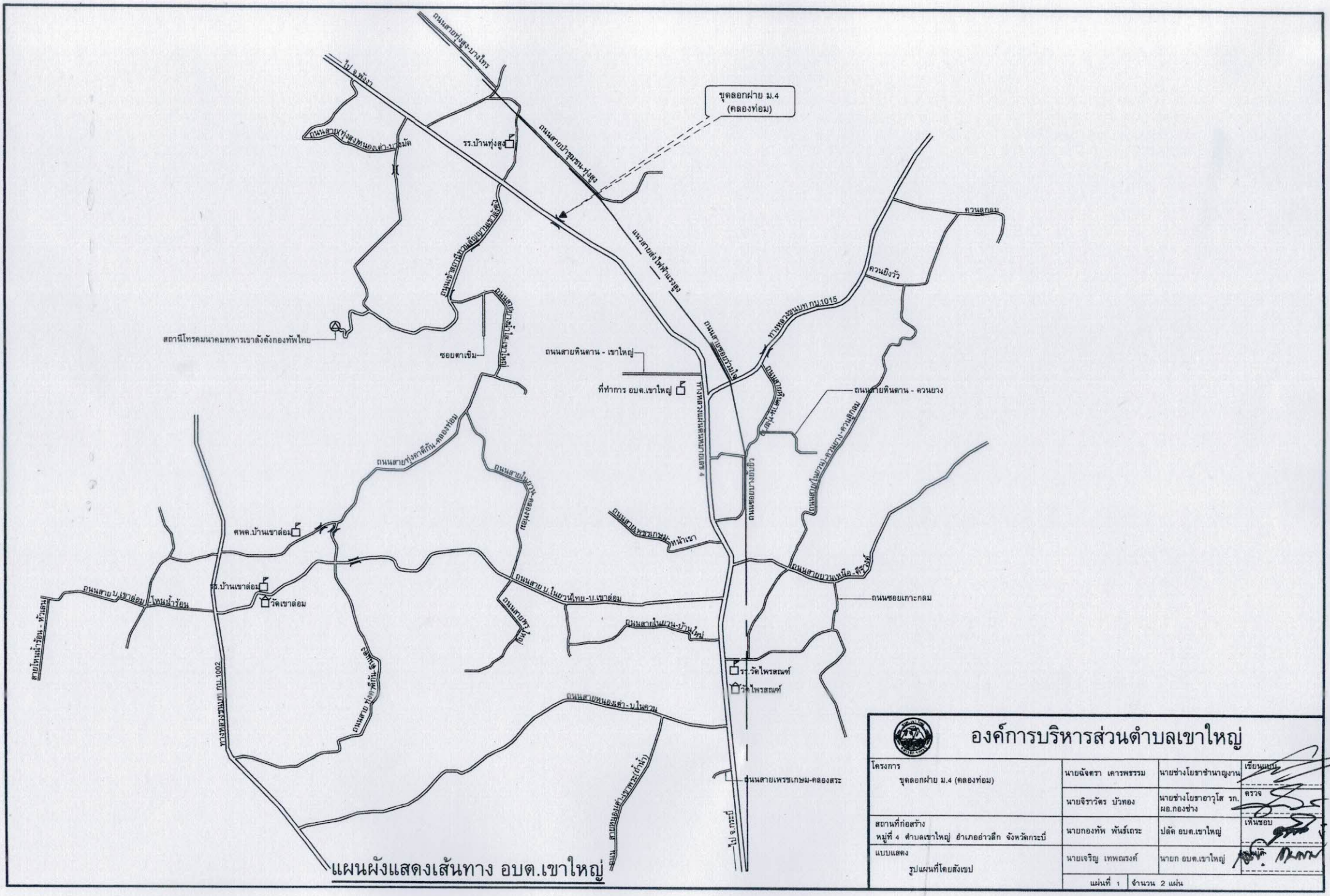

แผนผังแสดงเส้นทาง อบต.เขาใหญ่

องค์การบริหารส่วนตำบลเขาใหญ่

โครงการ ขุดลอกฝาย ม.4 (คลองท่อม)	นายฉัจตรา เคารพธรรม	นายช่างโยธาชำนาญงาน	เขียนแบบ
	นายจิราวัตร บัวทอง	นายช่างโยธาอาวุโส รก. ผอ.กองช่าง	ตรวจ
สถานที่ก่อสร้าง หมู่ที่ 4 ตำบลเขาใหญ่ อำเภออ่าวลึก จังหวัดกระบี่	นายกองทัพ พันธ์เถระ	ปลัด อบต.เขาใหญ่	เห็นชอบ
แบบแสดง รูปแผนที่โดยสังเขป	นายเจริญ เทพณรงค์	นายก อบต.เขาใหญ่	อนุมัติ
	แผ่นที่ 1	จำนวน 2 แผ่น	

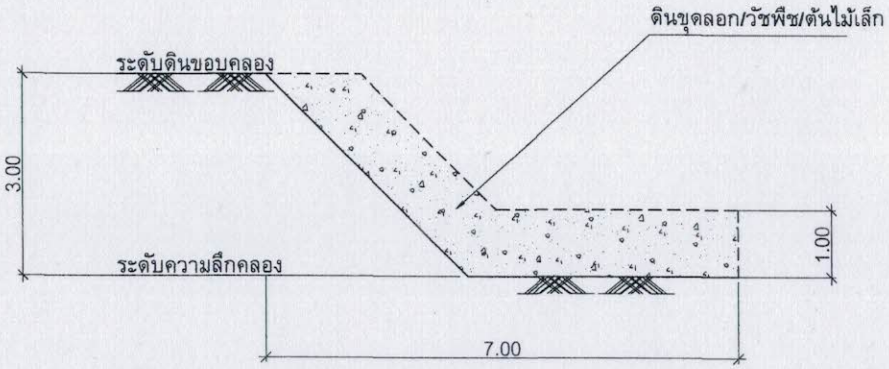

รูปตัดทางขวางของคลอง

รายละเอียดงาน

1. ขุดลอกฝาย ม.4 (คลองท่อม) โดยใช้รถแบคโฮทำการขุดลอกดิน และต้นไม้เล็กบริเวณหน้าฝาย
2. ระยะทาง 40 เมตร (สองข้าง) ปริมาณดินไม่น้อยกว่า 500 ลบ.ม.

องค์การบริหารส่วนตำบลเขาใหญ่			
โครงการ ขุดลอกฝาย ม.4 (คลองท่อม)	นายฉัจตรา เคารพธรรม	นายช่างโยธาชำนาญงาน	เขียนแบบ
	นายจิราวัตร บัวทอง	นายช่างโยธาอาวุโส รก. ผอ.กองช่าง	ตรวจ
สถานที่ก่อสร้าง หมู่ที่ 4 ตำบลเขาใหญ่ อำเภออ่าวลึก จังหวัดกระบี่	นายกองทัพ พันธ์เถระ	ปลัด อบต.เขาใหญ่	เห็นชอบ
แบบแสดง รูปตัดทางขวางของคลอง	นายเจริญ เทพณรงค์	นายก อบต.เขาใหญ่	
	แผ่นที่ 2	จำนวน 2 แผ่น	

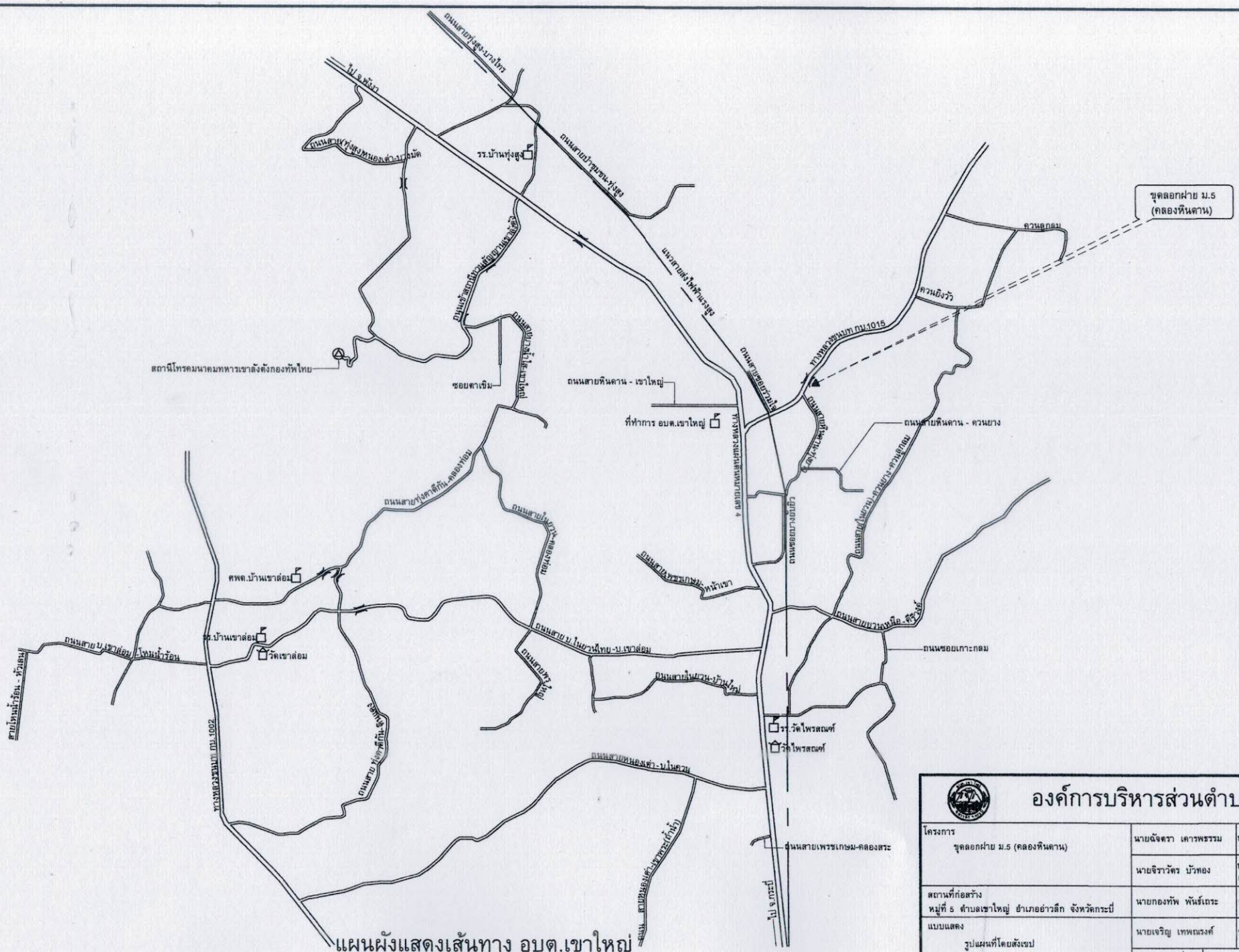

แผนผังแสดงเส้นทาง อบต.เขาใหญ่

องค์การบริหารส่วนตำบลเขาใหญ่

โครงการ ขุดลอกฝาย ม.5 (คลองหินดาน)	นายฉัจตรา เคารพธรรม	นายช่างโยธาชำนาญงาน	เขียนแบบ
	นายจิราวัตร บัวทอง	นายช่างโยธาอาวุโส รก. ผอ.กองช่าง	ตรวจ
สถานที่ก่อสร้าง หมู่ที่ 5 ตำบลเขาใหญ่ อำเภออ่าวลึก จังหวัดกระบี่	นายกองทัพ พันธ์เถระ	ปลัด อบต.เขาใหญ่	เห็นชอบ
แบบแสดง รูปแผนที่โดยสังเขป	นายเจริญ เทพณรงค์	นายก อบต.เขาใหญ่	
	แผ่นที่ 1	จำนวน 2 แผ่น	

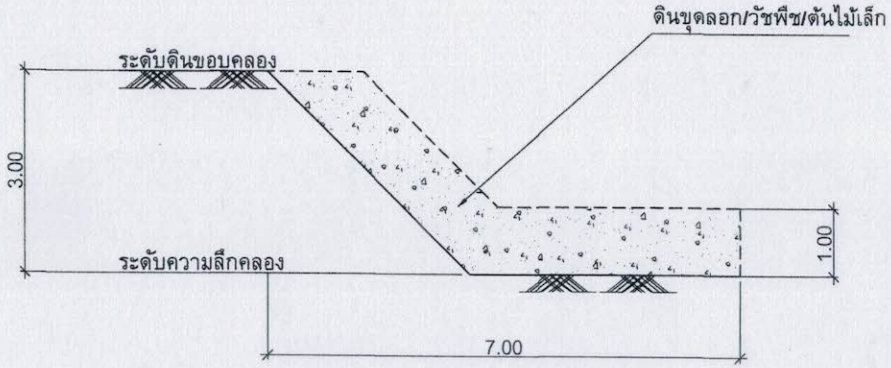

รูปตัดทางขวางของคลอง

รายละเอียดงาน

1. ขุดลอกฝาย ม.5 (คลองหินดาน) โดยใช้รถแบคโฮทำการขุดลอกดิน และต้นไม้เล็กบริเวณหน้าฝาย
2. ระยะทาง 80 เมตร ปริมาณดินไม่น้อยกว่า 500 ลบ.ม.

องค์การบริหารส่วนตำบลเขาใหญ่			
โครงการ ขุดลอกฝาย ม.5 (คลองหินดาน)	นายฉัจตรา เคารพธรรม	นายช่างโยธาชำนาญงาน	เขียนแบบ
	นายจิราวัตร บัวทอง	นายช่างโยธาอาวุโส รก. ผอ.กองช่าง	ตรวจ
สถานที่ก่อสร้าง หมู่ที่ 5 ตำบลเขาใหญ่ อำเภออ่าวลึก จังหวัดกระบี่	นายกองทัพ พันธ์เถระ	ปลัด อบต.เขาใหญ่	เห็นชอบ
แบบแสดง รูปตัดทางขวางของคลอง	นายเจริญ เทพณรงค์	นายก อบต.เขาใหญ่	อนุมัติ
	แผ่นที่ 2	จำนวน 2 แผ่น	

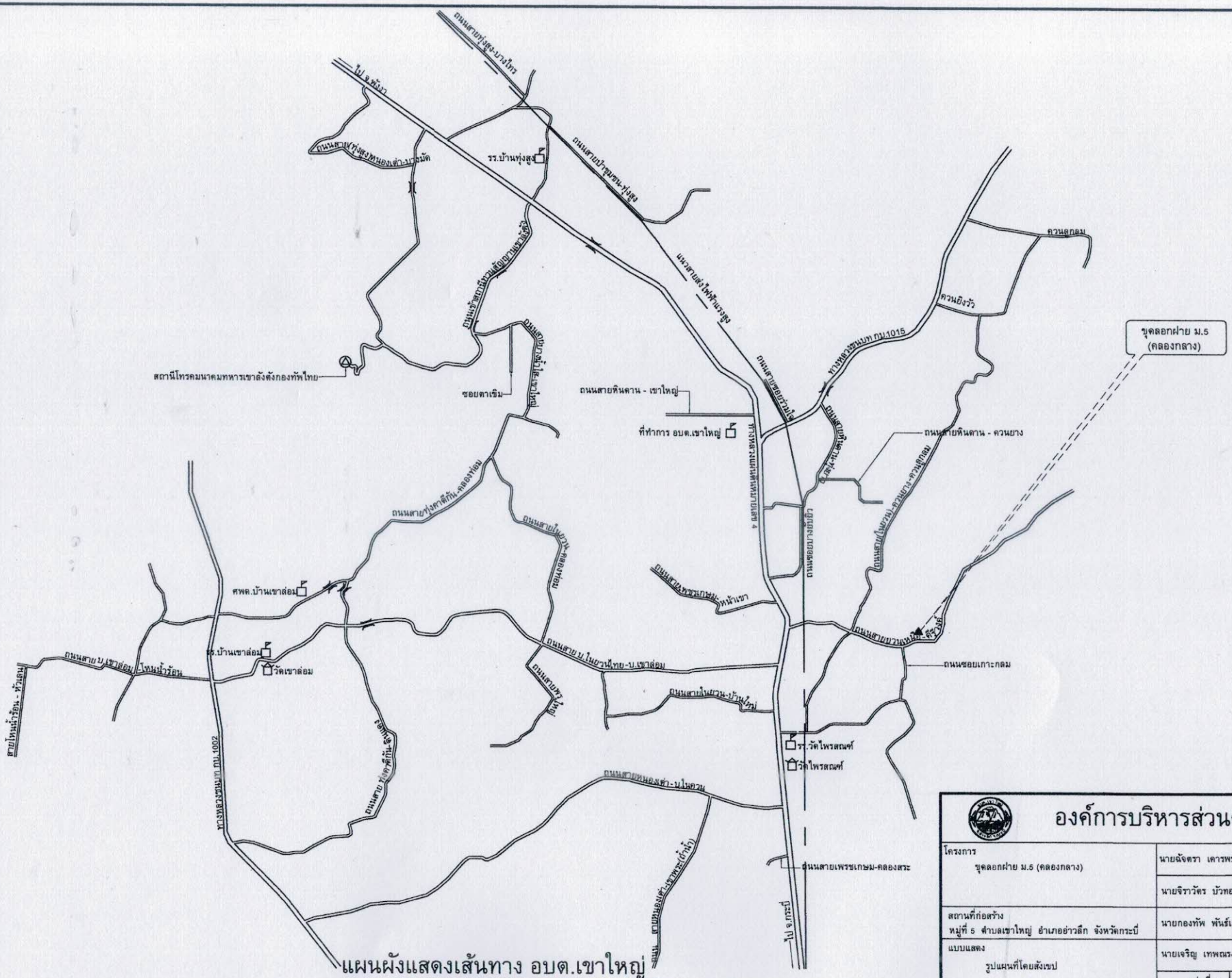

แผนผังแสดงเส้นทาง อบต.เขาใหญ่

องค์การบริหารส่วนตำบลเขาใหญ่

โครงการ ขุดลอกฝาย ม.5 (คลองกลาง)	นายฉัจตรา เดารพรรรม	นายช่างโยธาชำนาญงาน	เขียนแบบ
	นายจิราวัตร บัวทอง	นายช่างโยธาอาวุโส รก.ผอ.กองช่าง	ตรวจ
สถานที่ก่อสร้าง หมู่ที่ 5 ตำบลเขาใหญ่ อำเภออ่าวลึก จังหวัดกระบี่	นายกองทัพ พันธ์เถระ	ปลัด อบต.เขาใหญ่	เห็นชอบ
แบบแสดง รูปแผนที่โดยสังเขป	นายเจริญ เทพณรงค์	นายก อบต.เขาใหญ่	
	แผ่นที่ 1	จำนวน 2 แผ่น	

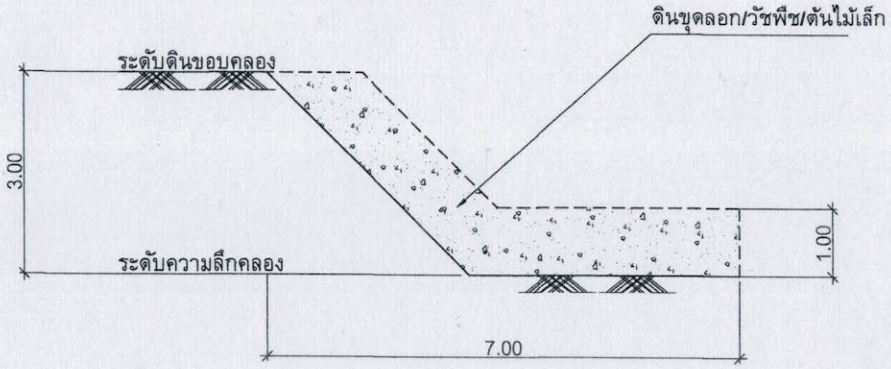

รูปตัดทางขวางของคลอง

รายละเอียดงาน

1. ขุดลอกฝาย ม.5 (คลองกลาง) โดยใช้รถแบคโฮทำการขุดลอกดิน และต้นไม้เล็กบริเวณหน้าฝาย
2. ระยะทาง 40 เมตร (สองข้าง) ปริมาณดินไม่น้อยกว่า 500 ลบ.ม.

องค์การบริหารส่วนตำบลเขาใหญ่			
โครงการ ขุดลอกฝาย ม.5 (คลองกลาง)	นายฉัจตรา เดารพรรรม	นายช่างโยธาชำนาญงาน	เขียนแบบ
	นายจิราวัตร บัวทอง	นายช่างโยธาอาวุโส รก. ผอ.กองช่าง	ตรวจ
สถานที่ก่อสร้าง หมู่ที่ 5 ตำบลเขาใหญ่ อำเภออ่าวลึก จังหวัดกระบี่	นายกองทัพ พันธ์เถระ	ปลัด อบต.เขาใหญ่	เห็นชอบ
แบบแสดง รูปตัดทางขวางของคลอง	นายเจริญ เทพณรงค์	นายก อบต.เขาใหญ่	อนุมัติ
	แผ่นที่ 2	จำนวน 2 แผ่น	