รายละเอียดการตรวจสอบสภาพ และอุปกรณ์ประกอบอาคาร (การตรวจสอบใหญ่) สำหรับผู้ตรวจสอบอาคาร

Phoenix

บริษัท ฟินิกซ์ อินสเปคเตอร์ ดีไซน์ คอนซัลแตนท์ จำกัด

180 ถนนพระราม 2 แขวงจอมทอง เขตจอมทอง กรุงเทพฯ 10150
Mobile : (+083) 1090787 Phone & Fax : (+662) 945-1335
Email phoenixgroup7@gmail.com
หนังสือรับรองการขึ้นทะเบียนเป็นผู้ตรวจสอบ เลขที่ น.0147/2551 เมื่อ 11 02 2551

รายงานผลการตรวจสอบอาคาร

บริษัท บางกอกแอร์พอร์ทอินดัสทรี จำกัด **เมื่อวันที่ 13 เดือนกันยายน พ.ศ. 2562**

อาคาร COSMO BAZAAR

ตั้งอยู่เลขที่ 91 ถนนป๊อปปูล่า ตำบลบ้านใหม่ อำเภอปากเกร็ด จังหวัดนนทบุรี
รหัสไปรษณีย์ 11120

Phoenix

บริษัท ฟินิกซ์ อินสเปคเตอร์ ดีไซน์ คอนซัลแตนท์ จำกัด

180 ถนนพระราม 2 แขวงจอมทอง เขตจอมทอง กรุงเทพฯ 10150

Mobile : (+083) 1090787 Phone & Fax : (+662) 945-1335

Email phoenixgroup7@gmail.com

หนังสือรับรองการขึ้นทะเบียนเป็นผู้ตรวจสอบ เลขที่ น.0147/2551 เมื่อ 11 02 2551

นายชาญณรงค์ ฟูสกุล ได้ขึ้นทะเบียนเป็นผู้ตรวจสอบอาคารประเภทบุคคลธรรมดา ต่อคณะกรรมการควบคุมอาคาร สำนักควบคุมและตรวจสอบอาคาร กรมโยธาธิการและผังเมือง หนังสือรับรองการขึ้นทะเบียนเป็นผู้ตรวจสอบ เลขที่ บ.0024/2550 เมื่อวันที่ 22 มีนาคม 2550

สารบัญรายงานผลการตรวจสอบอาคาร

ส่วนที่ 1 ขอบเขตของการตรวจสอบและแผนผู้ตรวจสอบอาคาร

ส่วนที่ 2 ข้อมูลทั่วไปของอาคาร

ส่วนที่ 3 ผลการตรวจสอบอาคารในด้านความปลอดภัยตามกฎหมาย

ส่วนที่ 4 รายละเอียดการตรวจสอบอาคาร

ส่วนที่ 5 สรุปผลการตรวจสอบอาคาร

ส่วนที่ 6 การตรวจบำรุงรักษาอาคาร โดยเจ้าของอาคาร

ส่วนที่ 7 ข้อเสนอแนะในการปรับปรุงอาคารของผู้ตรวจสอบ

ส่วนที่ 8 เอกสารประกอบการพิจารณาของเจ้าของอาคาร

บริษัท บางกอกแอร์พอร์ทอินดัสทรี จำกัด

อาคาร **COSMO BAZAAR**

รายละเอียดการตรวจสอบสภาพ และอุปกรณ์ประกอบอาคาร (การตรวจสอบ) สำหรับผู้ตรวจสอบอาคาร

Phoenix

บริษัท ฟินิกซ์ อินสเปคเตอร์ ดีไซน์ คอนซัลแตนท์ จำกัด

180 ถนนพระราม 2 แขวงจอมทอง เขตจอมทอง กรุงเทพฯ 10150
Mobile : (+083) 1090787 Phone & Fax : (+662) 945-1335
Email phoenixgroup7@gmail.com
หนังสือรับรองการขึ้นทะเบียนเป็นผู้ตรวจสอบ เลขที่ น.0147/2551 เมื่อ 11 02 2551

นายชาญณรงค์ ฟูสกุล ได้ขึ้นทะเบียนเป็นผู้ตรวจสอบอาคารประเภทบุคคลธรรมดา
ต่อคณะกรรมการควบคุมอาคาร สำนักควบคุมและตรวจสอบอาคาร กรมโยธาธิการและผังเมือง
หนังสือรับรองการขึ้นทะเบียนเป็นผู้ตรวจสอบ เลขที่ บ.0024/2550 เมื่อวันที่ 22 มีนาคม 2550

ส่วนที่ 1

ขอบเขตของการตรวจสอบและแผนของผู้ตรวจสอบอาคาร

บริษัท บางกอกแอร์พอร์ทอินดัสทรี จำกัด

อาคาร **COSMO BAZAAR**

รายละเอียดการตรวจสอบอาคาร (คู่มือการตรวจสอบ) สำหรับผู้ตรวจสอบอาคาร

ขอบเขตของการตรวจสอบอาคาร

1. ขอบเขตของผู้ตรวจสอบอาคาร

การตรวจสอบสภาพอาคารและอุปกรณ์ประกอบต่าง ๆ ของอาคาร อาจมีข้อจำกัดต่าง ๆ ที่ไม่สามารถตรวจสอบได้ตามที่กำหนดและตามที่ต้องการได้ ดังนั้น จึงจำเป็นต้องกำหนดขอบเขตของผู้ตรวจสอบ ดังนี้

"ผู้ตรวจสอบมีหน้าที่ตรวจสอบ สังเกตด้วยสายตาพร้อมด้วยเครื่องมือพื้นฐานเท่านั้น จะไม่รวมถึงการทดสอบที่อาศัยเครื่องมือพิเศษเฉพาะ ทำรายงาน รวบรวม และสรุปผลการวิเคราะห์ ทางด้านความมั่นคงแข็งแรง และระบบต่าง ๆ ที่เกี่ยวข้องเพื่อความปลอดภัยของชีวิตและทรัพย์สินของผู้ใช้สอยอาคาร แล้วจัดทำรายงานผลการตรวจสอบสภาพอาคารและอุปกรณ์ประกอบของอาคารที่ทำการตรวจสอบนั้นให้แก่เจ้าของอาคาร เพื่อให้เจ้าของอาคารเสนอรายงานผลการตรวจสอบอาคารและอุปกรณ์ประกอบของอาคารต่อเจ้าพนักงานท้องถิ่นทุกปี

ผู้ตรวจสอบต้องตรวจสอบอาคารและอุปกรณ์ประกอบของอาคารโดยพิจารณาตามหลักเกณฑ์หรือมาตรฐาน ดังต่อไปนี้

1.หลักเกณฑ์ตามที่ได้กำหนดไว้ในกฎหมายว่าด้วยการควบคุมอาคาร หรือตามกฎหมายอื่นที่เกี่ยวข้องที่ใช้บังคับอยู่ในขณะที่มีการก่อสร้างอาคารนั้น หรือ

2. มาตรฐานความปลอดภัยของสถาบันของทางราชการ สภาวิศวกร หรือสภาสถาปนิก ทั้งนี้ ณ สถานที่ วัน และเวลาที่ทำการตรวจสอบตามที่ระบุในรายงานเท่านั้น"

2. รายละเอียดในการตรวจสอบ

2.1 รายละเอียดที่ต้องตรวจสอบ

ผู้ตรวจสอบต้องตรวจสอบอาคาร และอุปกรณ์ประกอบของอาคารอย่างน้อยต้องทำการตรวจสอบในเรื่อง ดังต่อไปนี้

(1) การตรวจสอบความมั่นคงแข็งแรงของอาคาร ดังนี้

(ก) การต่อเติมดัดแปลงปรับปรุงตัวอาคาร

(ข) การเปลี่ยนแปลงน้ำหนักบรรทุกบนพื้นอาคาร

(ค) การเปลี่ยนสภาพการใช้อาคาร

(ง) การเปลี่ยนแปลงวัสดุก่อสร้างหรือวัสดุตกแต่งอาคาร

(จ) การชำรุดสึกหรอของอาคาร

(ฉ) การวิบัติของโครงสร้างอาคาร

(ช) การทรุดตัวของฐานรากอาคาร

(2) การตรวจสอบระบบและอุปกรณ์ประกอบของอาคาร

(ก) ระบบบริการและอำนวยความสะดวก

(1) ระบบลิฟต์

(2) ระบบบันไดเลื่อน

(3) ระบบไฟฟ้า

(4) ระบบปรับอากาศ

(ข) ระบบสุขอนามัยและสิ่งแวดล้อม

(1) ระบบประปา

(2) ระบบระบายน้ำเสียและระบบบำบัดน้ำเสีย

(3) ระบบระบายน้ำฝน

(4) ระบบจัดการมูลฝอย

(5) ระบบระบายอากาศ

(6) ระบบควบคุมมลพิษทางอากาศและเสียง

(ค) ระบบป้องกันและระงับอัคคีภัย

(1) บันไดหนีไฟและทางหนีไฟ

(2) เครื่องหมายและไฟป้ายบอกทางออกฉุกเฉิน

(3) ระบบระบายควันและควบคุมการแพร่กระจายควัน

(4) ระบบไฟฟ้าสำรองฉุกเฉิน

(5) ระบบลิฟต์ดับเพลิง

(6) ระบบสัญญาณแจ้งเหตุเพลิงไหม้

(7) ระบบการติดตั้งอุปกรณ์ดับเพลิง

(8) ระบบการจ่ายน้ำดับเพลิง เครื่องสูบน้ำดับเพลิง และหัวฉีดน้ำดับเพลิง

(9) ระบบดับเพลิงอัตโนมัติ

(10)ระบบป้องกันฟ้าผ่า

(3) การตรวจสอบสมรรถนะของระบบ และอุปกรณ์ต่าง ๆ ของอาคารเพื่ออพยพผู้ใช้อาคาร

(ก) สมรรถนะบันไดหนีไฟและทางหนีไฟ

(ข) สมรรถนะเครื่องหมายและไฟป้ายทางออกฉุกเฉิน

(ค) สมรรถนะระบบสัญญาณแจ้งเหตุเพลิงไหม้

(4) การตรวจสอบระบบบริหารจัดการความปลอดภัยในอาคาร

(ก) แผนการป้องกันและระงับอัคคีภัยในอาคาร

(ข) แผนการซ้อมอพยพผู้ใช้อาคาร

(ค) แผนการบริหารจัดการเกี่ยวกับความปลอดภัยในอาคาร

(ง) แผนการบริหารจัดการของผู้ตรวจสอบอาคาร

2.2 ลักษณะบริเวณที่ต้องตรวจสอบ

ผู้ตรวจสอบจะตรวจสอบ รายงาน และประเมินลักษณะบริเวณที่นอกเหนือจากอาคาร ดังต่อไปนี้

(1) ทางเข้าออกของรถดับเพลิง

(2) ที่จอดรถดับเพลิง

(3) สภาพของรางระบายน้ำ

2.3. ลักษณะบริเวณที่ไม่ต้องตรวจสอบ

- การตรวจสอบพื้นที่ที่มีความเสี่ยงภัยสูงต่อผู้ตรวจสอบ
- การตรวจสอบที่อาจทำให้อาคาร หรือวัสดุอุปกรณ์ หรือทรัพย์สินเกิดความเสียหาย

2.3 ระบบโครงสร้าง

2.3.1 ผู้ตรวจสอบจะตรวจสอบตามรายละเอียดดังต่อไปนี้

(1) ส่วนของฐานราก

(2) ระบบโครงสร้าง

(3) ระบบโครงหลังคา

2.3.2 สภาพการใช้งานตามที่เห็น การสั่นสะเทือนของพื้น การแอ่นตัวของพื้น คาน หรือตง และการเคลื่อนตัวในแนวราบ

2.3.3 การเสื่อมสภาพของโครงสร้างที่จะมีผลกระทบต่อความมั่นคงแข็งแรงของระบบโครงสร้างของอาคาร

2.3.4 ความเสียหายและอันตรายของโครงสร้าง เช่น ความเสียหายเนื่องจากอัคคีภัย ความเสียหายจากการแอ่นตัวของโครงข้อหมุน และการเอียงตัวของผนัง เป็นต้น

2.4 ระบบบริการและอำนวยความสะดวก

2.4.1 ระบบลิฟต์

ผู้ตรวจสอบจะทำการตรวจสอบครอบคลุมอย่างน้อย ดังนี้

(1) ตรวจสอบอุปกรณ์ระบบลิฟต์

(2) ตรวจสอบการทำงานของลิฟต์

(3) ตรวจสอบการดูแลรักษา ซ่อมบำรุง มีรายงานการตรวจสอบมีใบรับรองการตรวจสอบ และการทดสอบระบบในอดีตที่ผ่านมา

2.4.2 ระบบบันไดเลื่อน

ผู้ตรวจสอบจะทำการตรวจสอบครอบคลุมอย่างน้อย ดังนี้

(1) ตรวจสอบอุปกรณ์ระบบของบันไดเลื่อน

(2) ตรวจสอบการทำงานของบันไดเลื่อน

(3) ตรวจสอบการดูแลรักษา ซ่อมบำรุง มีรายงานการตรวจสอบมีใบรับรองการตรวจสอบ และการทดสอบระบบในอดีตที่ผ่านมา

2.4.3 ระบบไฟฟ้า

ผู้ตรวจสอบจะตรวจสอบระบบไฟฟ้าและบริภัณฑ์ไฟฟ้า ดังนี้

(1) สภาพสายไฟฟ้า ขนาดกระแสของสาย จุดต่อสาย และอุณหภูมิขั้วต่อสาย

(2) ท่อร้อยสาย รางเดินสาย และรางเคเบิล

(3) ขนาดเครื่องป้องกันกระแสเกินและพิกัดตัดกระแสของบริภัณฑ์ประธาน แผงย่อย และแผงวงจรย่อย

(4) เครื่องตัดไฟรั่ว

(5) การต่อลงดินของบริภัณฑ์ ขนาดตัวนำต่อลงดิน และความต่อเนื่องลงดินของท่อร้อยสาย รางเดินสาย รางเคเบิล

(6) ระบบไฟฟ้าของระบบปรับอากาศ

(7) ระบบไฟฟ้าของเครื่องสูบน้ำ

(8) ระบบไฟฟ้าของระบบบำบัดน้ำเสีย

(9) รายการอื่นตามตารางรายการตรวจสอบ

ผู้ตรวจสอบไม่ต้องตรวจสอบในลักษณะดังนี้

(1) วัดหรือทดสอบแผงสวิตซ์ ที่ต้องให้สายวัดสัมผัสกับบริภัณฑ์ในขณะที่แผงสวิตซ์นั้นมีไฟหรือใช้งานอยู่

(2) ทดสอบการใช้งานอุปกรณ์ป้องกันกระแสเกิน

(3) ถอดออกหรือรื้อบริภัณฑ์ไฟฟ้า นอกจากเพียงเปิดฝาแผงสวิตซ์แผงควบคุม เพื่อตรวจสภาพบริภัณฑ์

2.4.4 ระบบปรับอากาศ

ผู้ตรวจสอบจะตรวจสอบระบบปรับอากาศ ดังนี้

(1) อุปกรณ์เครื่องเป่าลมเย็น (AHU)

(2) สภาพทางกายภาพของเครื่องเป่าลมเย็น

(3) สภาพการกระจายลมเย็นที่เกิดขึ้น

(4) สภาพของอุปกรณ์และระบบควบคุม

2.5 ระบบสุขอนามัยและสิ่งแวดล้อม

ผู้ตรวจสอบจะตรวจสอบระบบสุขอนามัยและสิ่งแวดล้อม ดังนี้

(1) สภาพทางกายภาพและการทำงานของเครื่องจักรและอุปกรณ์ที่ใช้ในระบบประปา ระบบบำบัดน้ำเสียและระบายน้ำเสีย ระบบระบายน้ำฝน ระบบจัดการขยะมูลฝอย ระบบระบายอากาศ และระบบควบคุมมลพิษทางอากาศและเสียง

(2) ความสะอาดของ ถังเก็บน้ำประปา

2.6 ระบบป้องกันและระงับอัคคีภัย

ผู้ตรวจสอบจะตรวจสอบความปลอดภัยด้านอัคคีภัย ดังต่อไปนี้

2.6.1 บันไดหนีไฟ ทางหนีไฟ เครื่องหมาย และไฟป้ายบอกทางออกฉุกเฉิน

ผู้ตรวจสอบจะทำการตรวจสอบครอบคลุมอย่างน้อย ดังนี้

(1) ตรวจสอบสภาพราวจับ และราวกันตก

(2) ตรวจสอบความส่องสว่างของแสงไฟ บนเส้นทาง

(3) ตรวจสอบอุปสรรคสิ่งกีดขวาง ตลอดเส้นทางจนถึงเส้นทางออกสู่ภายนอกอาคาร

(4) ตรวจสอบการปิด – เปิดประตู ตลอดเส้นทาง

(5) ตรวจสอบป้ายเครื่องหมายสัญลักษณ์

2.6.2 ระบบระบายควันและควบคุมการแพร่กระจายควัน

ผู้ตรวจสอบจะทำการตรวจสอบครอบคลุมอย่างน้อย ดังนี้

(1) ตรวจสอบสภาพอุปกรณ์ พร้อมระบบอุปกรณ์ควบคุมการทำงาน

(2) ทดสอบการทำงานว่าสามารถใช้ได้ทันที่ เมื่อเกิดเหตุฉุกเฉินทั้งแบบอัตโนมัติ และแบบที่ใช้มือ รวมทั้งสามารถทำงานได้ต่อเนื่อง โดยไม่หยุดชะงักขณะเกิดเพลิงไหม้

(3) การรั่วไหลของอากาศภายในช่องบันไดแบบปิดทึบที่มีระบบพัดลมอัดอากาศ รวมทั้งการออกแรงผลักประตูเข้าบันไดขณะพัดลมอัดอากาศทำงาน

(4) ตรวจสอบช่องเปิด เพื่อการระบายควันจากช่องบันไดและอาคาร รวมถึงช่องลมเข้าเพื่อเติมอากาศเข้ามาแทนที่ด้วย

(5) ตรวจสอบการดูแลรักษา ซ่อมบำรุง และการทดสอบระบบในอดีตที่ผ่านมา

2.6.3 ระบบไฟฟ้าสำรองฉุกเฉิน

ผู้ตรวจสอบจะทำการตรวจสอบครอบคลุมอย่างน้อย ดังนี้

(1) ตรวจสอบสภาพและความพร้อมของแบตเตอรี่ เพื่อสตาร์ทเครื่องยนต์
(2) ตรวจสอบสภาพและความพร้อมของระบบจ่ายน้ำมันเชื้อเพลิง เครื่องยนต์และปริมาณน้ำมันที่สำรองไว้
(3) ตรวจสอบการทำงานของระบบไฟฟ้าสำรอง ทั้งแบบอัตโนมัติและแบบที่ใช้มือ
(4) ตรวจสอบการระบายอากาศ ขณะเครื่องยนต์ทำงาน
(5) ตรวจสอบวงจรระบบจ่ายไฟฟ้า ให้แก่อุปกรณ์ช่วยเหลือชีวิต และที่สำคัญอื่น ๆ ว่ามีความมั่นคงในการจ่ายไฟฟ้าดีขณะเกิดเพลิงไหม้ในอาคาร
(6) ตรวจสอบการดูแลรักษา ซ่อมบำรุง และการทดสอบระบบในอดีตที่ผ่านมา

2.6.4 ระบบลิฟต์ดับเพลิง

ผู้ตรวจสอบจะทำการตรวจสอบครอบคลุมอย่างน้อย ดังนี้

(1) ตรวจสอบตามเกณฑ์ทั่วไปของลิฟต์
(2) ตรวจสอบสภาพโถงปลอดควันไฟ รวมทั้งช่วงเปิดต่าง ๆ และประตู
(3) ตรวจสอบอุปกรณ์ระบบป้องกันอัคคีภัยต่าง ๆ ภายในโถงปลอดควันไฟ
(4) ตรวจสอบการป้องกันน้ำไหลลงสู่ช่องลิฟต์ (ถ้ามี)
(5) ตรวจสอบการทำงานของลิฟต์ดับเพลิง รวมทั้งสัญญาณกระตุ้นจากระบบแจ้งเหตุเพลิงไหม้ และการทำงานของระบบอัดอากาศ (ถ้ามี)
(6) ตรวจสอบการดูแลรักษา ซ่อมบำรุง มีรายงานการตรวจสอบมีใบรับรองการตรวจสอบ และการทดสอบระบบในอดีตที่ผ่านมา

2.6.5 ระบบแจ้งเหตุเพลิงไหม้

ผู้ตรวจสอบจะทำการตรวจสอบครอบคลุมอย่างน้อย ดังนี้

(1) ตรวจสอบความเหมาะสมของชนิดอุปกรณ์ตรวจจับเพลิงไหม้ ในแต่ละห้อง/พื้นที่ ครอบคลุมครบถ้วน
(2) ตรวจสอบอุปกรณ์แจ้งเหตุด้วยมือ, อุปกรณ์แจ้งเหตุต่าง ๆครอบคลุมครบถ้วน ตำแหน่งของแผงควบคุมและแผงแสดงผลเพลิงไหม้
(3) ตรวจสอบการทำงานของอุปกรณ์ระบบฉุกเฉินต่าง ๆ ที่ใช้สัญญาณกระตุ้นระบบแจ้งเหตุเพลิงไหม้
(4) ตรวจสอบความพร้อมในการแจ้งเหตุทั้งแบบอัตโนมัติ และแบบที่ใช้มือของระบบแจ้งเหตุเพลิงไหม้
(5) ตรวจสอบขั้นตอนการแจ้งเหตุอัตโนมัติ และช่วงเวลาแต่ละขั้นตอน
(6) ตรวจสอบแหล่งจ่ายไฟฟ้าให้แผงควบคุม
(7) ตรวจสอบการแสดงผลของระบบแจ้งเหตุเพลิงไหม้
(8) ตรวจสอบการดูแลรักษา ซ่อมบำรุง และการทดสอบระบบในอดีตที่ผ่านมา

2.6.6 ระบบการติดตั้งอุปกรณ์ดับเพลิง ระบบการจ่ายน้ำดับเพลิง เครื่องสูบน้ำดับเพลิง และหัวฉีดน้ำดับเพลิง และ ระบบดับเพลิงอัตโนมัติ

ผู้ตรวจสอบจะทำการตรวจสอบครอบคลุมอย่างน้อย ดังนี้

(1) ตรวจสอบความเหมาะสมของชนิดอุปกรณ์และระบบดับเพลิง ในแต่ละห้อง/พื้นที่ และครอบคลุมครบถ้วน

(2) ตรวจสอบการทำงานของอุปกรณ์และระบบทั้งแบบอัตโนมัติและแบบที่ใช้มือรวมความพร้อมใช้งานตลอดเวลา

(3) ตรวจสอบการทำงานอุปกรณ์ระบบต่าง ๆ ที่เกี่ยวข้องกับการปล่อยสารดับเพลิง อาทิ การแจ้งเหตุ การเปิด – ปิดลิ้นกั้นไฟหรือควัน เป็นต้น

(4) ตรวจสอบขั้นตอนการดับเพลิงแบบอัตโนมัติ และช่วงเวลาแต่ละขั้นตอน

(5) ตรวจสอบความถูกต้องตามที่กำหนดของแหล่งจ่ายไฟฟ้าให้แผงควบคุม แหล่งน้ำดับเพลิง ถังสารดับเพลิง

(6) ตรวจสอบความดันน้ำ และการไหลของน้ำ ในจุดที่ไกลหรือสูงที่สุด

(7) ตรวจสอบการแสดงผลของระบบดับเพลิง

(8) ตรวจการดูแลรักษา ซ่อมบำรุง และการทดสอบระบบในอดีตที่ผ่านมา

2.6.7 ระบบป้องกันฟ้าผ่า

ผู้ตรวจสอบจะทำการตรวจสอบครอบคลุมอย่างน้อย ดังนี้

(1) ตรวจสอบระบบตัวนำล่อฟ้า ตัวนำต่อลงดินครอบคลุมครบถ้วน

(2) ตรวจสอบระบบรากสายดิน

(3) ตรวจสอบจุดต่อประสานศักย์

(4) ตรวจสอบ การดูแลรักษา ซ่อมบำรุง และการทดสอบระบบในอดีตที่ผ่านมา

2.7 การตรวจสอบระบบบริหารจัดการความปลอดภัยในอาคาร

ผู้ตรวจสอบจะทำการตรวจสอบครอบคลุมอย่างน้อย ดังนี้

(1) ตรวจสอบแบบแปลนของอาคารเพื่อใช้สำหรับการดับเพลิง

(2) ตำแหน่งที่เก็บแบบแปลน

แผนผู้ตรวจสอบอาคาร

ตารางการตรวจสอบ

ลำดับ	รายละเอียด	ตรวจสอบใหญ่	ตรวจสอบประจำปี	ตรวจสอบประจำปี	ตรวจสอบประจำปี	ตรวจสอบประจำปี
1	แผนการตรวจสอบอาคาร	พ.ศ.2562	พ.ศ.2563	พ.ศ.2564	พ.ศ.2565	พ.ศ.2566
2	แผนการตรวจสอบอาคาร	พ.ศ.2567	พ.ศ.2568	พ.ศ.2569	พ.ศ.2570	พ.ศ.2571
3	แผนการตรวจสอบอาคาร	พ.ศ.2572	พ.ศ.2573	พ.ศ.2574	พ.ศ.2575	พ.ศ.2576
4	แผนการตรวจสอบอาคาร	พ.ศ.2577	พ.ศ.2578	พ.ศ.2579	พ.ศ.2580	พ.ศ.2581

แผนการตรวจสอบอาคาร

ลำดับ	รายละเอียด	ตรวจสอบใหญ่	ตรวจสอบประจำปี
(1)	การตรวจสอบความมั่นคงแข็งแรงของอาคาร		
	(ก) การต่อเติมดัดแปลงปรับปรุงตัวอาคาร	✓	✓
	(ข) การเปลี่ยนแปลงน้ำหนักบรรทุกบนพื้นอาคาร	✓	✓
	(ค) การเปลี่ยนสภาพการใช้อาคาร	✓	✓
	(ง) การเปลี่ยนแปลงวัสดุก่อสร้างหรือวัสดุตกแต่งอาคาร	✓	✓
	(จ) การชำรุดสึกหรอของอาคาร	✓	✓
	(ฉ) การวิบัติของโครงสร้างอาคาร	✓	✓
	(ช) การทรุดตัวของฐานรากอาคาร	✓	✓
(2)	การตรวจสอบระบบและอุปกรณ์ประกอบของอาคาร		
	(ก) ระบบบริการและอำนวยความสะดวก		
	1.ระบบลิฟต์	✓	✓
	2.ระบบบันไดเลื่อน	✓	✓
	3.ระบบไฟฟ้า	✓	✓
	4.ระบบปรับอากาศ	✓	✓

ลำดับ	รายละเอียด	ตรวจสอบใหญ่	ตรวจสอบประจำปี
	(ข) ระบบสุขอนามัยและสิ่งแวดล้อม		
	1.ระบบประปา	✓	✓
	2.ระบบระบายน้ำเสียและระบบบำบัดน้ำเสีย	✓	✓
	3.ระบบระบายน้ำฝน	✓	✓
	4.ระบบจัดการมูลฝอย	✓	✓
	5.ระบบระบายอากาศ	✓	✓
	6.ระบบควบคุมมลพิษทางอากาศและเสียง	✓	✓
	(ค) ระบบป้องกันและระงับอัคคีภัย		
	1.บันไดหนีไฟและทางหนีไฟ	✓	✓
	2.เครื่องหมายและไฟป้ายบอกทางออกฉุกเฉิน	✓	✓
	3.ระบบระบายควันและควบคุมการแพร่กระจายควัน	✓	✓
	4.ระบบไฟฟ้าสำรองฉุกเฉิน	✓	✓
	5.ระบบลิฟต์ดับเพลิง	✓	✓
	6.ระบบสัญญาณแจ้งเหตุเพลิงไหม้	✓	✓
	7.ระบบการติดตั้งอุปกรณ์ดับเพลิง	✓	✓
	8.ระบบการจ่ายน้ำดับเพลิง เครื่องสูบน้ำดับเพลิง	✓	✓
	9.ระบบดับเพลิงอัตโนมัติ	✓	✓
	10.ระบบป้องกันฟ้าผ่า	✓	✓
(3)	การตรวจสอบสมรรถนะของระบบ และอุปกรณ์ต่าง ๆ ของอาคารเพื่ออพยพผู้ใช้อาคาร		
	(ก) สมรรถนะบันไดหนีไฟและทางหนีไฟ	✓	✓
	(ข) สมรรถนะเครื่องหมายและไฟป้ายทางออกฉุกเฉิน	✓	✓
	(ค) สมรรถนะระบบสัญญาณแจ้งเหตุเพลิงไหม้	✓	✓
(4)	การตรวจสอบระบบบริหารจัดการความปลอดภัยในอาคาร		
	(ก) แผนการป้องกันและระงับอัคคีภัยในอาคาร	✓	-
	(ข) แผนการซ้อมอพยพผู้ใช้อาคาร	✓	-
	(ค) แผนการบริหารจัดการเกี่ยวกับความปลอดภัยในอาคาร	✓	-
	(ง) แผนการบริหารจัดการของผู้ตรวจสอบอาคาร	✓	-

แผนผู้ตรวจสอบอาคาร
ช่วงเวลา และความถี่ในการตรวจสอบประจำปีของผู้ตรวจสอบอาคาร

1. การตรวจสอบความมั่นคงแข็งแรงของอาคาร

- การต่อเติม ดัดแปลง ปรับปรุงตัวอาคาร	6	เดือนต่อครั้ง
- การเปลี่ยนแปลงน้ำหนักบรรทุกบนพื้นอาคาร	6	เดือนต่อครั้ง
- การเปลี่ยนสภาพการใช้อาคาร	6	เดือนต่อครั้ง
- การเปลี่ยนแปลงวัสดุก่อสร้าง หรือวัสดุตกแต่งอาคาร	6	เดือนต่อครั้ง
- การชำรุดสึกหรอของอาคาร	6	เดือนต่อครั้ง
- การวิบัติของโครงสร้างอาคาร	6	เดือนต่อครั้ง
- การทรุดตัวของฐานรากอาคาร	6	เดือนต่อครั้ง

2. การตรวจสอบระบบบริการและอำนวยความสะดวก

2.1 ระบบบริการและอำนวยความสะดวก

- ระบบลิฟต์	6	เดือนต่อครั้ง
- ระบบบันไดเลื่อน	6	เดือนต่อครั้ง
- ระบบไฟฟ้า	6	เดือนต่อครั้ง
- ระบบปรับอากาศ	6	เดือนต่อครั้ง

2.2 ระบบสุขอนามัยและสิ่งแวดล้อม

- ระบบประปา	6	เดือนต่อครั้ง
- ระบบระบาย และบำบัดน้ำเสีย	6	เดือนต่อครั้ง
- ระบบระบายน้ำฝน	6	เดือนต่อครั้ง
- ระบบจัดการมูลฝอย	6	เดือนต่อครั้ง
- ระบบระบายอากาศไม่มี	6	เดือนต่อครั้ง
- ระบบควบคุมมลพิษทางอากาศและเสียง	6	เดือนต่อครั้ง

2.3 ระบบป้องกันและระงับอัคคีภัย

- บันไดหนีไฟและทางหนีไฟ	6	เดือนต่อครั้ง
- เครื่องหมายและไฟป้ายทางออกฉุกเฉิน	6	เดือนต่อครั้ง
- ระบบระบายควัน และควบคุมการแพร่กระจายควันไม่มี	6	เดือนต่อครั้ง
- ระบบไฟฟ้าสำรองฉุกเฉิน	6	เดือนต่อครั้ง

- ระบบลิฟต์ดับเพลิง	6	เดือนต่อครั้ง
- ระบบสัญญาณแจ้งเหตุเพลิงไหม้	6	เดือนต่อครั้ง
- ระบบการติดตั้งอุปกรณ์ดับเพลิง	6	เดือนต่อครั้ง
- ระบบการจ่ายน้ำดับเพลิง รวมทั้งเครื่องสูบน้ำดับเพลิง	6	เดือนต่อครั้ง
- ระบบหัวฉีดน้ำดับเพลิง และสายฉีดน้ำดับเพลิง	6	เดือนต่อครั้ง
- ระบบดับเพลิงอัตโนมัติ	6	เดือนต่อครั้ง
- ระบบป้องกันฟ้าผ่า	6	เดือนต่อครั้ง
- แบบแปลนเพื่อการดับเพลิง	6	เดือนต่อครั้ง

3. การตรวจสอบสมรรถนะของระบบ และอุปกรณ์ต่างๆเพื่อการอพยพ

- สมรรถนะบันไดหนีไฟ และทางหนีไฟ	6	เดือนต่อครั้ง
- สมรรถนะเครื่องหมายและไฟป้ายทางออกฉุกเฉิน	6	เดือนต่อครั้ง
- สมรรถนะระบบแจ้งเหตุเพลิงไหม้	6	เดือนต่อครั้ง

4. การตรวจสอบระบบบริหารจัดการความปลอดภัยในอาคาร

- แผนการป้องกันและระงับอัคคีภัย	6	เดือนต่อครั้ง
- แผนการซ้อมอพยพผู้ใช้อาคาร	6	เดือนต่อครั้ง
- แผนการบริหารจัดการเกี่ยวกับความปลอดภัยในอาคาร	6	เดือนต่อครั้ง
- แผนการบริหารจัดการของผู้ตรวจสอบอาคาร	6	เดือนต่อครั้ง

Phoenix

บริษัท ฟินิกซ์ อินสเปคเตอร์ ดีไซน์ คอนซัลแตนท์ จำกัด

180 ถนนพระราม 2 แขวงจอมทอง เขตจอมทอง กรุงเทพฯ 10150
Mobile : (+083) 1090787 Phone & Fax : (+662) 945-1335
Email phoenixgroup7@gmail.com
หนังสือรับรองการขึ้นทะเบียนเป็นผู้ตรวจสอบ เลขที่ น.0147/2551 เมื่อ 11 02 2551

นายชาญณรงค์ ฟูสกุล ได้ขึ้นทะเบียนเป็นผู้ตรวจสอบอาคารประเภทบุคคลธรรมดา
ต่อคณะกรรมการควบคุมอาคาร สำนักควบคุมและตรวจสอบอาคาร กรมโยธาธิการและผังเมือง
หนังสือรับรองการขึ้นทะเบียนเป็นผู้ตรวจสอบ เลขที่ บ.0024/2550 เมื่อวันที่ 22 มีนาคม 2550

ส่วนที่ 2

ข้อมูลทั่วไปของอาคาร

บริษัท บางกอกแอร์พอร์ทอินดัสทรี จำกัด

อาคาร **COSMO OFFICE PARK**

รายละเอียดการตรวจสอบอาคาร (คู่มือการตรวจสอบ) สำหรับผู้ตรวจสอบอาคาร

ข้อมูลทั่วไปของอาคาร

ส่วนที่ 2 เป็นข้อมูลทั่วไปของอาคารที่ผู้ตรวจสอบต้องลงบันทึกในหัวข้อต่าง ๆ และอาจเพิ่มเติมได้เพื่อให้ข้อมูลสมบูรณ์ยิ่งขึ้น ในบางรายการจะต้องประสานงานกับเจ้าของอาคารและผู้ดูแลอาคาร เพื่อให้ได้ข้อมูลเหล่านั้น รายการใดที่ไม่สามารถหาข้อมูลได้ให้เว้นว่าง หรือแจ้งหมายเหตุไว้

1. ข้อมูลอาคารและสถานที่ตั้งอาคาร

ชื่อ บริษัท บางกอกแอร์พอร์ทอินดัสทรี จำกัด

สถานที่ติดต่อเลขที่ 91

ถนน ป๊อปปูล่า 3 ตำบล/แขวง บ้านใหม่ อำเภอ/เขต ปากเกร็ด

จังหวัด นนทบุรี รหัสไปรษณีย์ 11120 โทรศัพท์ 02-8334455

โทรสาร 02-8334455 website : www.impact.co.th

ได้รับใบอนุญาตก่อสร้างจากเจ้าพนักงานท้องถิ่น อ.1 เลขที่ 199/2559 เมื่อวันที่ 27 เดือนมิถุนายน พ.ศ 2559 /อ.1 เลขที่ 416/2561 เมื่อวันที่ 03 เดือนธันวาคม พ.ศ 2561

☑ มี แบบแปลนเดิม

☐ ไม่มี แบบแปลนเดิม (กรณีที่ไม่มีแบบแปลนหรือแผนผังรายการเกี่ยวกับการก่อสร้างอาคาร ให้เจ้าของอาคารจัดหาหรือจัดทำแบบแปลนการตรวจสอบอาคารและอุปกรณ์ประกอบของอาคารให้กับผู้ตรวจสอบอาคาร)

☑ อยู่ในบังคับตามกฎกระทรวง ฉบับที่ 33 (พ.ศ. 2535) ออกตามความ พ.ร.บ. ควบคุมอาคาร พ.ศ. 2522

☐ ไม่อยู่ในบังคับตามกฎกระทรวง ฉบับที่ 33 (พ.ศ. 2535) ออกตามความ พ.ร.บ. ควบคุมอาคาร พ.ศ. 2522

เพราะ ☐ ได้รับใบอนุญาตก่อสร้างอาคารก่อนกฎกระทรวง ฉบับที่ 33 มีผลบังคับใช้

☐ ไม่เป็นอาคารสูง หรืออาคารขนาดใหญ่พิเศษ

☑ เป็นอาคารประเภทควบคุมการใช้ ได้รับใบอนุญาตเปิดใช้อาคารจากเจ้าพนักงานท้องถิ่น อ.6 เลขที่ 18/2560 เมื่อวันที่ 29 เดือนมิถุนายน พ.ศ 2560 /อ.6 เลขที่ 24/2560 เมื่อวันที่ 10 เดือนกันยายน พ.ศ 2560 /อ.6 เลขที่ 03/2562 เมื่อวันที่ 12 เดือนกุมภาพันธ์ พ.ศ 2562

☐ ไม่เป็นอาคารประเภทควบคุมการใช้

วัน/เดือน/ปี ที่ตรวจสอบ..........13-09-2562..........ช่วงเวลาที่ตรวจสอบ......... 9.30-18.30..

รูปถ่ายอาคารในวัน เวลาที่ตรวจสอบ

2. ชื่อเจ้าของอาคาร และผู้ครอบครองอาคาร

2.1 เจ้าของอาคาร

ชื่อ บริษัท บางกอกแอร์พอร์ทอินดัสทรี จำกัด

สถานที่ติดต่อเลขที่ 47/569-576 คอนโดมิเนียมอุตสาหกรรมนิวเจนีวา ชั้น 10 หมู่ 3

ถนน ป๊อปปูล่า 3 ตำบล/แขวง บ้านใหม่ อำเภอ/เขต ปากเกร็ด

จังหวัด นนทบุรี รหัสไปรษณีย์ 11120 โทรศัพท์ 02-8334455

โทรสาร 02-8334455 website : www.impact.co.th

2.2 ผู้ครอบครองอาคาร

ชื่อ บริษัท บางกอกแอร์พอร์ทอินดัสทรี จำกัด

สถานที่ติดต่อเลขที่ 47/569-576 คอนโดมิเนียมอุตสาหกรรมนิวเจนีวา ชั้น 10 หมู่ 3

ถนน ป๊อปปูล่า 3 ตำบล/แขวง บ้านใหม่ อำเภอ/เขต ปากเกร็ด

จังหวัด นนทบุรี รหัสไปรษณีย์ 11120 โทรศัพท์ 02-8334455

โทรสาร 02-8334455 website : www.impact.co.th

3. ประเภทของอาคารและข้อมูลสิ่งก่อสร้าง (สามารถระบุมากกว่า 1 ข้อได้)

3.1 ประเภทของอาคาร

- ☑ อาคารสูง
- ☑ อาคารขนาดใหญ่พิเศษ
- ☐ อาคารชุมนุมคน
- ☑ โรงมหรสพตามกฎหมายว่าด้วยการควบคุมอาคาร
- ☐ โรงแรมตามกฎหมายว่าด้วยโรงแรม ที่มีจำนวนห้องพักตั้งแต่ 80 ห้องขึ้นไป
- ☐ สถานบริการตามกฎหมายว่าด้วยสถานบริการ ที่มีพื้นที่ตั้งแต่ 200 ตารางเมตรขึ้นไป
- ☐ อาคารชุด หรือ อาคารอยู่อาศัยรวมที่มีพื้นที่ตั้งแต่ 2,000 ตารางเมตรขึ้นไป
- ☐ โรงงานตามกฎหมายว่าด้วยโรงงานที่มีความสูงมากกว่า 1 ชั้น และมีพื้นที่ใช้สอยตั้งแต่ 5,000 ตารางเมตรขึ้นไป
- ☐ อื่น ๆ (ระบุ) -

3.2 ประเภทอาคารตามลักษณะโครงสร้าง (ระบุ) อาคารโครงสร้างคอนกรีตเสริมเหล็ก

3.3 ข้อมูลอาคาร

☑ จำนวนชั้นของอาคารเหนือพื้นดิน 10 ชั้น

☐ จำนวนชั้นใต้ดิน - ชั้น

☑ ถนนเข้าสู่อาคารกว้าง 8 เมตร

☐ อื่น ๆ (ระบุ) -

4. ลักษณะการใช้งานหรือการประกอบกิจกรรมของอาคาร

☑ ตามที่ได้รับอนุญาตให้ใช้เป็น อาคารพาณิชย์-จอดรถยนต์ และโรงมหรสพ

☑ การใช้งานปัจจุบันใช้เป็น อาคารพาณิชย์-จอดรถยนต์ และโรงมหรสพ

5. การเก็บรักษาประเภทของวัตถุหรือเชื้อเพลิงที่อาจเป็นอันตราย

☐ วัตถุติดไฟ ประเภท - ปริมาณ - สถานที่เก็บ -

☐ วัตถุอันตราย ประเภท - ปริมาณ - สถานที่เก็บ -

☐ วัตถุเชื้อเพลิง ประเภท - ปริมาณ - สถานที่เก็บ -

☐ น้ำมันเชื้อเพลิง ประเภท - ปริมาณ - สถานที่เก็บ -

☐ ก๊าซ ประเภท LPG ปริมาณ 30x48 kg. สถานที่เก็บ ทางเข้า Loading 1

☐ ก๊าซ ประเภท LPG ปริมาณ 20x48 kg. สถานที่เก็บ ทางเข้า Loading 2

☐ สารเคมี ประเภท - ปริมาณ - สถานที่เก็บ -

☐ อื่น ๆ (ระบุ) -

Phoenix

บริษัท ฟินิกซ์ อินสเปคเตอร์ ดีไซน์ คอนซัลแตนท์ จำกัด

180 ถนนพระราม 2 แขวงจอมทอง เขตจอมทอง กรุงเทพฯ 10150
Mobile : (+083) 1090787 Phone & Fax : (+662) 945-1335
Email phoenixgroup7@gmail.com
หนังสือรับรองการขึ้นทะเบียนเป็นผู้ตรวจสอบ เลขที่ น.0147/2551 เมื่อ 11 02 2551

นายชาญณรงค์ ฟูสกุล ได้ขึ้นทะเบียนเป็นผู้ตรวจสอบอาคารประเภทบุคคลธรรมดา
ต่อคณะกรรมการควบคุมอาคาร สำนักควบคุมและตรวจสอบอาคาร กรมโยธาธิการและผังเมือง
หนังสือรับรองการขึ้นทะเบียนเป็นผู้ตรวจสอบ เลขที่ บ.0024/2550 เมื่อวันที่ 22 มีนาคม 2550

ส่วนที่ 3

ผลการตรวจสอบอาคารในด้านความปลอดภัยตามกฎหมาย

บริษัท บางกอกแอร์พอร์ทอินดัสทรี จำกัด

อาคาร **COSMO BAZAAR**

ผลการตรวจสอบอาคารในด้านความปลอดภัยตามกฎหมาย

ส่วนที่ 3 เป็นการตรวจสอบตามเกณฑ์ขั้นต่ำของกฎหมายที่กำหนดไว้ในกฎกระทรวง ออกตามความในพระราชบัญญัติควบคุมอาคาร พ.ศ. 2522 ที่ใช้บังคับอยู่ในปัจจุบัน

เนื่องจากอาคารที่เข้าข่ายต้องตรวจสอบมีหลายประเภท และมีข้อกำหนดในด้านความปลอดภัยที่เข้มงวดแตกต่างกัน ซึ่งรายการที่กำหนดบางรายการเป็นรายการที่กำหนดไว้สำหรับอาคารสูง และอาคารขนาดใหญ่พิเศษ ดังนั้นในกรณีเป็นอาคารประเภทอื่นที่กฎหมายมิได้กำหนดให้มีระบบความปลอดภัยเข้มงวดเช่นเดียวกับอาคารสูงหรืออาคารขนาดใหญ่พิเศษ ให้ผู้ตรวจสอบพิจารณาว่าอาคารที่ตรวจสอบเข้าข่ายกรณีเป็นอาคารประเภทใด ก็ให้ใช้แบบรายละเอียดการตรวจสอบตามประเภท และลักษณะของอาคารนั้น ดังนี้

1.อาคารสูง และอาคารขนาดใหญ่พิเศษที่ก่อสร้างหลังการบังคับใช้กฎกระทรวง ฉบับที่ 33 (พ.ศ.2535) ออกตามความในพระราชบัญญัติควบคุมอาคาร พ.ศ.2522 ใช้แบบตาม 1.

2.อาคารสูง และอาคารขนาดใหญ่พิเศษที่ก่อสร้างก่อนการบังคับใช้กฎกระทรวง ฉบับที่ 33 (พ.ศ.2535) ออกตามความในพระราชบัญญัติควบคุมอาคาร พ.ศ.2522 ใช้แบบตาม 2.

3. อาคารทั่วไป (*ที่ไม่ใช่อาคารสูงหรืออาคารขนาดใหญ่พิเศษ*) ที่ก่อสร้างหลังการบังคับใช้กฎกระทรวง ฉบับที่ 39 (พ.ศ. 2537) และหลังกฎกระทรวง ฉบับที่ 55 (พ.ศ.2543) ออกตามความในพระราชบัญญัติควบคุมอาคาร พ.ศ.2522 ใช้แบบตาม 3.

4. อาคารทั่วไป (*ที่ไม่ใช่อาคารสูงหรืออาคารขนาดใหญ่พิเศษ*) ที่ก่อสร้างก่อนการบังคับใช้กฎกระทรวง ฉบับที่ 39 (พ.ศ. 2537) และหลังกฎกระทรวง ฉบับที่ 55 (พ.ศ.2543) ออกตามความในพระราชบัญญัติควบคุมอาคาร พ.ศ.2522 ใช้แบบตาม 4.

หากไม่สามารถตรวจสอบได้ว่าในขณะที่มีการก่อสร้าง ดัดแปลงอาคารนั้นอยู่ในบังคับตามกฎกระทรวงฉบับใด หรือกรณีเป็นอาคารเก่าที่ได้ก่อสร้างไว้ก่อนที่กฎกระทรวงจะประกาศบังคับใช้ ซึ่งกฎหมายไม่กำหนดเกณฑ์บังคับในเรื่องนั้น ๆ ไว้ ให้ผู้ตรวจสอบระบุรายละเอียดไว้ในหมายเหตุท้ายรายการที่ตรวจสอบแต่ละรายการ

แบบ 1. อาคารสูง และอาคารขนาดใหญ่พิเศษที่ก่อสร้างหลังการบังคับใช้กฎกระทรวง ฉบับที่ 33 (พ.ศ.2535) ออกตามความในพระราชบัญญัติควบคุมอาคาร พ.ศ.2522

1.1 ระบบหลัก

1.1.1 บันไดหนีไฟและทางหนีไฟ

บันไดหนีไฟ

☑ มี จำนวน 11 บันได ☑ สามารถใช้ออกสู่ภายนอกอาคารได้สะดวก

☐ มีอุปสรรคกีดขวาง

☐ ไม่มี

ข้อเสนอแนะ...

....

ทางหนีไฟ

☑ มี จำนวน 11 ทาง ☑ สามารถใช้ออกสู่ภายนอกอาคารได้สะดวก

☐ มีอุปสรรคกีดขวาง

☐ ไม่มี

ข้อเสนอแนะ...

....

รายการที่ตรวจสอบ	มี	ไม่มี	(ถ้ามี) ผลการตรวจสอบตามเกณฑ์ที่กฎหมายกำหนด		หมายเหตุ
			ได้	ไม่ได้	
(1) อาคารสูงต้องมีบันไดหนีไฟจากชั้นสูงสุด หรือดาดฟ้าสู่พื้นดิน อย่างน้อย 2 บันได และมีระยะห่างของแต่ละบันไดไม่เกิน 60 เมตร เมื่อวัดตามแนวทางเดิน	✓	-	✓	-	-

รายการที่ตรวจสอบ	มี	ไม่มี	(ถ้ามี) ผลการตรวจสอบตามเกณฑ์ที่กฎหมายกำหนด		หมายเหตุ
			ได้	ไม่ได้	
(2) บันไดของอาคารสูงต้องตั้งอยู่ในที่ที่บุคคลไม่ว่าจะอยู่ใน ณ จุดใดของอาคาร สามารถมาถึงบันไดหนีไฟได้สะดวก	✓	-	✓	-	-
(3) ประตูหนีไฟทำด้วยวัสดุทนไฟเป็นบานเปิดผลักออกสู่ภายนอกพร้อมติดตั้งอุปกรณ์ชนิดที่บังคับให้บานประตูปิดได้เองและสามารถเปิดออกได้โดยสะดวกตลอดเวลา	✓	-	✓	-	-
(4) บันไดหนีไฟของอาคารสูง อาคารขนาดใหญ่พิเศษต้องทำด้วยวัสดุทนไฟ และไม่ผุกร่อน (เช่น คอนกรีตเสริมเหล็ก) และไม่เป็นแบบบันไดเวียน	✓	-	✓	-	-
(5) บันไดหนีไฟของอาคารสูง อาคารขนาดใหญ่พิเศษต้องมีราวบันไดอย่างน้อยหนึ่งด้าน	✓	-	✓	-	-
(6) บันไดหนีไฟของอาคารสูง อาคารขนาดใหญ่พิเศษส่วนที่อยู่ภายนอกอาคารต้องมีผนังด้านที่บันไดพาดผ่านเป็นผนังกันไฟ	✓	-	✓	-	-
(7) บันไดหนีไฟที่อยู่ภายในอาคารต้องมีอากาศถ่ายเทจากภายนอกอาคารได้ หรือมีระบบอัดอากาศในช่องบันไดหนีไฟที่ทำงานได้โดยอัตโนมัติ เมื่อเกิดเพลิงไหม้	✓	-	✓	-	-
(8) บันไดหนีไฟที่อยู่ภายในอาคารต้องมีผนังกันไฟโดยรอบ และต้องมีแสงสว่างจากระบบไฟฟ้าฉุกเฉินให้มองเห็นช่องทางได้ ขณะเกิดเพลิงไหม้	✓	-	✓	-	-
(9) มีป้ายบอกชั้น ป้ายบอกทางหนีไฟที่ด้านในและด้านนอกของประตูหนีไฟทุกชั้นด้วยตัวอักษรที่สามารถมองเห็นได้ชัดเจน ตัวอักษรขนาดไม่เล็กกว่า10 ซม.	✓	-	✓	-	-

รายการที่ตรวจสอบ	มี	ไม่มี	(ถ้ามี) ผลการตรวจสอบตามเกณฑ์ที่กฎหมายกำหนด		หมายเหตุ
			ได้	ไม่ได้	
(10) ทางออกสุดท้ายของบันไดหนีไฟ ต้องออกสู่บริเวณที่ปลอดภัยหรือออกสู่ภายนอก	✓	-	✓	-	-ST11 in
(11) ต้องไม่มีสิ่งกีดขวางเส้นทางหนีไฟที่จะไปสู่บันไดหนีไฟ	✓	-	✓	-	-

<u>ข้อพิจารณาเพิ่มเติม</u> ....

....

....

1.1.2 ป้ายบอกทางหนีไฟ และเครื่องหมายแสดงทางออกฉุกเฉิน

☑ มี ☑ ใช้งานได้ดี มองเห็นได้ชัดเจน

☐ ไม่เหมาะสม ควรปรับปรุงแก้ไข

☐ ไม่มี

<u>ข้อพิจารณาเพิ่มเติม</u>

....

....

1.1.3 ระบบแจ้งเหตุเพลิงไหม้

รายการที่ตรวจสอบ	มี	ไม่มี	(ถ้ามี) ผลการตรวจสอบตามเกณฑ์ที่กฎหมายกำหนด		หมายเหตุ
			ได้	ไม่ได้	
(1) ระบบส่งสัญญาณแจ้งเหตุเพลิงไหม้ชนิดเปล่งเสียงที่สามารถให้คนที่อยู่ในอาคารได้ยินหรือทราบอย่างทั่ว ถึง โดยจะต้องติดตั้งทุกชั้น	✓	-	✓	-	-

รายการที่ตรวจสอบ	มี	ไม่มี	(ถ้ามี) ผลการตรวจสอบตามเกณฑ์ที่กฎหมายกำหนด		หมายเหตุ
			ได้	ไม่ได้	
(2) อุปกรณ์แจ้งเหตุเพลิงไหม้จะต้องมีอุปกรณ์ตรวจจับ ควันไฟหรืออุปกรณ์ตรวจจับความร้อนที่เป็นระบบอัตโนมัติโดยจะต้องติดตั้งทุกชั้น	✓	-	✓	-	-
(3) มีอุปกรณ์แจ้งเหตุที่ใช้มือโดยจะต้องติดตั้งทุกชั้น	✓	-	✓	-	-

ข้อพิจารณาเพิ่มเติม ....
....
....

1.1.4 ระบบป้องกันเพลิงไหม้

รายการที่ตรวจสอบ	มี	ไม่มี	(ถ้ามี) ผลการตรวจสอบตามเกณฑ์ที่กฎหมายกำหนด		หมายเหตุ
			ได้	ไม่ได้	
(1) มีเครื่องดับเพลิงแบบมือถือ ขนาดไม่น้อยกว่า 4 กก. (1 เครื่องต่อพื้นที่อาคารไม่เกิน 1,000 ต.ร.ม.) ทุกระยะไม่เกิน 45 เมตร แต่ไม่น้อยกว่าชั้น ละ 1 เครื่อง	✓	-	✓	-	-
(2) มีระบบท่อยืนเป็นโลหะผิวเรียบทาสีน้ำมันสีแดง	✓	-	✓	-	-
(3) มีตู้หัวฉีดน้ำดับเพลิง ทุกชั้น และทุกระยะห่างไม่เกิน 64 เมตร	✓	-	✓	-	-
(4) มีถังเก็บน้ำสำรอง เพื่อใช้เฉพาะในการดับเพลิงไม่น้อยกว่า 30 นาที	✓	-	✓	-	-

รายการที่ตรวจสอบ	มี	ไม่มี	(ถ้ามี) ผลการตรวจสอบตามเกณฑ์ที่กฎหมายกำหนด		หมายเหตุ
			ได้	ไม่ได้	
(5) มีระบบส่งน้ำ เพื่อดับเพลิง เช่น เครื่องสูบน้ำดับเพลิง	✓	-	✓	-	-
(6) มีระบบดับเพลิงอัตโนมัติ เช่น SPRINKLE SYSTEM หรือระบบอื่นที่เทียบเท่าที่สามารถทำงานได้ด้วยตัวเองทันทีเมื่อมีเพลิงไหม้ในทุกชั้น	✓	-	✓	-	-
(7) มีหัวรับน้ำดับเพลิงที่ติดตั้งภายนอกอาคาร	✓	-	✓	-	-

ข้อพิจารณาเพิ่มเติม ....
....
....

1.1.5 ระบบจ่ายพลังไฟฟ้าสำรองสำหรับกรณีฉุกเฉิน

รายการที่ตรวจสอบ	มี	ไม่มี	(ถ้ามี) ผลการตรวจสอบตามเกณฑ์ที่กฎหมายกำหนด		หมายเหตุ
			ได้	ไม่ได้	
(1) จ่ายพลังงานไฟฟ้าตลอดเวลาที่ใช้งานสำหรับ					
(1.1) ลิฟต์ดับเพลิง	✓	-	✓	-	-
(1.2) เครื่องสูบน้ำดับเพลิง	✓	-	✓	-	-
(1.3) ห้องช่วยชีวิตฉุกเฉิน	-	✓	-	-	-
(1.4) ระบบสื่อสารเพื่อความปลอดภัยสาธารณะ	✓	-	✓	-	-

รายการที่ตรวจสอบ	มี	ไม่มี	(ถ้ามี) ผลการตรวจสอบตามเกณฑ์ที่กฎหมายกำหนด		หมายเหตุ
			ได้	ไม่ได้	
(1.5) กระบวนการผลิตทางอุตสาหกรรม ที่จะก่อให้เกิดอันตรายต่อชีวิต หรือสุขภาพอนามัยเมื่อกระแสไฟฟ้าขัดข้อง	-	✓	-	-	-
(1.6) ระบบแจ้งเหตุเพลิงไหม้	✓	-	✓	-	-
(1.7) ระบบอัดอากาศและระบบระบายควันไฟ	✓	-	✓	-	-
(1.8) ระบบแสงสว่างฉุกเฉิน	✓	-	✓	-	-
(2) จ่ายพลังงานไฟฟ้าเป็นเวลาไม่น้อยกว่า 2 ชั่วโมง สำหรับเครื่องหมายแสดงทางออกฉุกเฉิน ห้องโถงบันได และระบบสัญญาณเตือนไฟไหม้	✓	-	✓	-	-

<u>ข้อพิจารณาเพิ่มเติม</u> ....

....

....

1.1.6 ระบบลิฟต์ดับเพลิงสำหรับอาคารสูง

รายการที่ตรวจสอบ	มี	ไม่มี	(ถ้ามี) ผลการตรวจสอบตามเกณฑ์ที่กฎหมายกำหนด		หมายเหตุ
			ได้	ไม่ได้	
(1) มีวงจรไฟฟ้าสำรองและสามารถทำงานได้โดยอัตโนมัติ เมื่อระบบจ่ายไฟฟ้าปกติหยุดทำงาน	✓	-	✓	-	-
(2)ในสภาวะดับเพลิงลิฟต์ดับเพลิงจอดได้ทุกชั้นของ อาคาร	✓	-	✓	-	-
(3)มีระบบควบคุมพิเศษสำหรับพนักงานดับเพลิงใช้ขณะเกิดเพลิงไหม้โดยเฉพาะ	-	✓	-	-	-

รายการที่ตรวจสอบ	มี	ไม่มี	(ถ้ามี) ผลการตรวจสอบตามเกณฑ์ที่กฎหมายกำหนด		หมายเหตุ
			ได้	ไม่ได้	
(4)หน้าลิฟต์ มีตู้สายฉีดน้ำดับเพลิง และหัวต่อสายฉีดน้ำดับเพลิงและอุปกรณ์อื่น ๆ	✓	-	✓	-	-
(5)หน้าลิฟต์ มีผนังหรือประตูที่ทำด้วยวัสดุทนไฟปิดกั้นมิให้เปลวไฟหรือควันเข้าได้	✓	-	✓	-	-
(6)ระยะเวลาในการเคลื่อนที่อย่างต่อเนื่องของลิฟต์ดับเพลิงระหว่างชั้นล่างสุดกับชั้นบนสุดของอาคารต้องไม่เกินหนึ่งนาที	✓	-	✓	-	-
(7)กระแสไฟฟ้าที่ใช้กับลิฟต์ดับเพลิงต่อจากแผงสวิตซ์ประธานของอาคาร เป็นวงจรที่แยกอิสระจากวงจรทั่วไป	✓	-	✓	-	-
(8)วงจรไฟฟ้าสำรองสำหรับลิฟต์ดับเพลิง ต้องมีการป้องกันเพลิงไหม้อย่างดีพอ	✓	-	✓	-	-
(9)ในปล่องลิฟต์ ห้ามติดตั้งท่อสายไฟฟ้า ท่อส่งน้ำ ท่อระบายน้ำ และอุปกรณ์ต่าง ๆ ยกเว้นแต่เป็นส่วนประกอบของลิฟต์ หรือจำเป็นสำหรับการทำงานและการดูแลรักษาลิฟต์	✓	-	✓	-	-
(10)ลิฟต์ต้องมีระบบและอุปกรณ์ทำงาน ที่ให้ความปลอดภัยด้านสวัสดิภาพและสุขภาพของผู้โดยสารลิฟต์	✓	-	✓	-	-
(11) มีคำแนะนำอธิบายการใช้ การขอความช่วยเหลือ การให้ความช่วยเหลือ และข้อห้ามใช้ลิฟต์	✓	-	✓	-	-

<u>ข้อพิจารณาเพิ่มเติม</u> ....

....

....

1.1.7 บริเวณรอบอาคารเป็นไปตามที่กฎหมายกำหนด

รายการที่ตรวจสอบ	มี	ไม่มี	(ถ้ามี) ผลการตรวจสอบตามเกณฑ์ที่กฎหมายกำหนด		หมายเหตุ
			ได้	ไม่ได้	
(1) มีถนนหรือพื้นที่ว่างปราศจากสิ่งปกคลุมโดยรอบอาคารกว้างไม่น้อยกว่า 6 เมตร	✓	-	✓	-	-
(2) มีถนนให้รถดับเพลิงสามารถเข้าไปถึงตัวอาคารและออกจากตัวอาคารได้โดยสะดวก	✓	-	✓	-	-

<u>ข้อพิจารณาเพิ่มเติม</u> ....

....

....

1.1.8 ระบบระบายอากาศในอาคารสูง

☑ มีการติดตั้งระบบระบายอากาศ เฉพาะบริเวณร้านค้า Smoke Exhaust

☐ ไม่มีการติดตั้งระบบระบายอากาศ

รายการที่ตรวจสอบ	ผลการตรวจสอบตามเกณฑ์ที่กฎหมายกำหนด		หมายเหตุ
	มี	ไม่มี	
(1) ระบบท่อลมของ วัสดุหุ้มท่อลมและวัสดุบุภายในท่อลม ระบบปรับภาวะอากาศ เป็นวัสดุที่ไม่ติดไฟและไม่เป็นส่วนที่ทำให้เกิดควัน เมื่อเกิดเพลิงไหม้	✓	-	-
(2) ท่อลมส่วนที่ติดตั้งผ่านผนังกันไฟหรือพื้นที่ทำด้วยวัสดุทนไฟต้องติดต้องลิ้นกันไฟที่ปิดอย่างสนิท โดยอัตโนมัติ	✓	-	-

รายการที่ตรวจสอบ	ผลการตรวจสอบตามเกณฑ์ที่กฎหมายกำหนด		หมายเหตุ
	มี	ไม่มี	
(3)* โถงภายในอาคารที่มีช่องเปิดทะลุพื้นอาคารตั้งแต่สองชั้นขึ้นไปและไม่มีผนังปิดล้อม ต้องจัดให้มีระบบควบคุมการแพร่กระจายของควัน	-	✓	-

** ตามข้อกำหนดแห่งกฎกระทรวง ฉบับที่ 50 (พ.ศ. 2540)ฯบังคับใช้กับอาคารสูงที่ได้รับอนุญาตให้ ก่อสร้างหลังวันที่ 12 พฤศจิกายน 2540*

<u>ข้อพิจารณาเพิ่มเติม</u> ....

....

....

1.1.9 ดาดฟ้าของอาคารสูง

รายการที่ตรวจสอบ	มี	ไม่มี	หมายเหตุ
(1)มีที่ว่างเพื่อใช้เป็นทางหนีไฟทางอากาศ ขนาดกว้างยาวด้านละไม่น้อยกว่า 6.00 เมตร	-	-	***สำหรับอาคารสูงที่ก่อสร้างก่อนวันที่ 12 พฤศจิกายน 2540***
(2) มีที่ว่างเพื่อใช้เป็นทางหนีไฟทางอากาศ ขนาดกว้างยาวด้านละไม่น้อยกว่า 10.00 เมตร*	✓	-	***สำหรับอาคารสูงที่ก่อสร้างหลังวันที่ 12 พฤศจิกายน 2540***
(3) มีทางหนีไฟบนชั้นดาดฟ้านำไปสู่บันไดหนีไฟได้สะดวกทุกบันได	✓	-	

* ตามข้อกำหนดแห่งกฎกระทรวง ฉบับที่ 50 (พ.ศ. 2540)

<u>ข้อพิจารณาเพิ่มเติม</u> ....

....

1.2 ระบบเสริม

1.2.1 แบบแปลนแผนผังอาคาร

รายการที่ตรวจสอบ	มี	ไม่มี	หมายเหตุ
(1) มีแบบแปลนแผนผังแสดงตำแหน่งห้องต่าง ๆ ที่ติดตั้งอุปกรณ์ดับเพลิงประตู หรือทางหนีไฟติดตั้งไว้ที่บริเวณห้องโถง หน้าลิฟต์ทุกแห่ง ทุกชั้น และบริเวณชั้นล่างของอาคารและสามารถสังเกตเห็นได้ชัดเจน	✓	-	-

<u>ข้อพิจารณาเพิ่มเติม</u> ....

....

....

1.2.2 ระบบป้องกันอันตรายจากฟ้าผ่า

รายการที่ตรวจสอบ	มี	ไม่มี	หมายเหตุ
(1) มีเสาล่อฟ้า สายล่อฟ้า สายนำลงดิน (ขนาดไม่น้อยกว่า 30 ตารางมิลลิเมตร) และหลักสายดินเชื่อมโยงกันเป็นระบบ	✓	-	-

<u>ข้อพิจารณาเพิ่มเติม</u> ....

....

....

1.2.3 ระบบไฟส่องสว่างสำรอง

รายการที่ตรวจสอบ	มี	ไม่มี	หมายเหตุ
(1) มีระบบไฟส่องสว่างสำรอง เพื่อให้มีแสงสว่างสามารถมองเห็นช่องทางเดินได้ขณะเพลิงไหม้ และมีป้ายบอกชั้นและป้ายบอกทางหนีไฟที่ด้านในและด้านนอกของประตูหนีไฟทุกชั้นด้วยตัวอักษรที่สามารถมองเห็นได้ชัดเจน	✓	-	-

ข้อพิจารณาเพิ่มเติม ....

....

....

Phoenix

บริษัท ฟินิกซ์ อินสเปคเตอร์ ดีไซน์ คอนซัลแตนท์ จำกัด

180 ถนนพระราม 2 แขวงจอมทอง เขตจอมทอง กรุงเทพฯ 10150
Mobile : (+083) 1090787 Phone & Fax : (+662) 945-1335
Email phoenixgroup7@gmail.com
หนังสือรับรองการขึ้นทะเบียนเป็นผู้ตรวจสอบ เลขที่ น.0147/2551 เมื่อ 11 02 2551

นายชาญณรงค์ ฟูสกุล ได้ขึ้นทะเบียนเป็นผู้ตรวจสอบอาคารประเภทบุคคลธรรมดา
ต่อคณะกรรมการควบคุมอาคาร สำนักควบคุมและตรวจสอบอาคาร กรมโยธาธิการและผังเมือง
หนังสือรับรองการขึ้นทะเบียนเป็นผู้ตรวจสอบ เลขที่ บ.0024/2550 เมื่อวันที่ 22 มีนาคม 2550

ส่วนที่ 4

รายละเอียดการตรวจสอบอาคาร

บริษัท บางกอกแอร์พอร์ทอินดัสทรี จำกัด

อาคาร **COSMO BAZAAR**

รายละเอียดการตรวจสอบอาคาร (คู่มือการตรวจสอบ) สำหรับผู้ตรวจสอบอาคาร

ผลการตรวจสอบสภาพอาคารและอุปกรณ์ประกอบของอาคาร

ส่วนที่ 4 เป็นผลการตรวจสอบสภาพอาคาร และอุปกรณ์ต่าง ๆ ของอาคารตามที่ตรวจสอบได้ด้วยสายตา หรือตรวจพร้อมกับใช้เครื่องมือวัดพื้นฐาน เช่นตลับเมตร เป็นต้น หรือเครื่องมือชนิดพกพาเท่านั้น จะไม่รวมถึงการทดสอบที่ใช่เครื่องมือพิเศษเฉพาะ

การตรวจสอบอาคารและอุปกรณ์ประกอบต่าง ๆ ของอาคาร ผู้ตรวจสอบจะต้องพิจารณาตามหลักเกณฑ์ หรือมาตรฐานที่ได้กำหนดไว้ในกฎหมายว่าด้วยการควบคุมอาคาร หรือกฎหมายอื่นที่เกี่ยวข้องที่ใช้บังคับอยู่ในขณะที่มีการก่อสร้างอาคารนั้น และคำนึงถึงหลักเกณฑ์ หรือมาตรฐานความปลอดภัยของสถาบันทางราชการ สภาวิศวกร หรือสภาสถาปนิก

เนื่องจากอาคารที่เข้าข่ายต้องตรวจสอบมีหลายประเภท และมีข้อกำหนดในด้านความปลอดภัยของระบบต่าง ๆ ที่เข้มงวดแตกต่างกัน ซึ่งรายการที่กำหนดบางรายการเป็นรายการที่กำหนดไว้สำหรับอาคารสูง และอาคารขนาดใหญ่พิเศษ ดังนั้นในกรณีที่เป็นอาคารประเภทอื่นที่ไม่มีระบบความปลอดภัยเข้มงวดเช่นเดียวกับอาคารสูงหรืออาคารขนาดใหญ่พิเศษ หรือกรณีเป็นอาคารเก่า ให้ผู้ตรวจสอบระบุในหมายเหตุท้ายรายการที่ตรวจสอบแต่ละรายการให้ชัดเจน

1 การตรวจสอบความมั่นคงแข็งแรงของอาคาร

1.1 การต่อเติม ดัดแปลง ปรับปรุงตัวอาคาร

ลำดับที่	รายการที่ตรวจสอบ	มี	ไม่มี	บริเวณและรายละเอียดที่มีการต่อเติม ดัดแปลง ปรับปรุงตัวอาคาร	ความเห็นของผู้ตรวจสอบ	หมายเหตุ
1	การต่อเติมหรือดัดแปลงโครงสร้างอาคารเพิ่มจากแบบแปลน (หากระบุว่ามีให้บันทึกบริเวณและรายละเอียดของการต่อเติมหรือดัดแปลงอาคาร)	-	√	-	-	-
2	การต่อเติมหรือดัดแปลงโครงสร้างอาคารเพิ่มจากแบบแปลน (หากระบุว่ามีให้บันทึกบริเวณและรายละเอียดของการต่อเติมหรือดัดแปลงอาคาร)	-	√	-	-	-

รายละเอียดหรือข้อเสนอเพิ่มเติม ....

1.2 การเปลี่ยนแปลงน้ำหนักบรรทุกบนพื้นอาคาร

ลำดับที่	รายการที่ตรวจสอบ	มี	ไม่มี	บริเวณและรายละเอียดที่มีการเปลี่ยนแปลงน้ำหนักบรรทุกบนพื้นอาคาร	ความเห็นของผู้ตรวจสอบ	หมายเหตุ
1	การเปลี่ยนแปลงน้ำหนักบรรทุกที่มีผลต่อความมั่นคงแข็งแรงของอาคารจากแบบแปลน (หากระบุว่ามีให้บันทึกบริเวณและรายละเอียดของการเปลี่ยนแปลงน้ำหนักบรรทุก)	-	√	-	-	-

รายละเอียดหรือข้อเสนอเพิ่มเติม ....

1.3 การเปลี่ยนสภาพการใช้อาคาร

ลำดับที่	รายการที่ตรวจสอบ	มี	ไม่มี	บริเวณและรายละเอียดที่มีการเปลี่ยนสภาพการใช้อาคาร	ความเห็นของผู้ตรวจสอบ	หมายเหตุ
1	การเปลี่ยนสภาพหรือกิจกรรมการใช้ที่มีผลต่อความมั่นคงแข็งแรงของอาคารจากแบบแปลน (หากระบุว่ามีให้บันทึกบริเวณและรายละเอียดของการเปลี่ยนสภาพหรือกิจกรรมการใช้อาคาร)	-	√	-	-	-

รายละเอียดหรือข้อเสนอเพิ่มเติม ....

1.4 การเปลี่ยนแปลงวัสดุก่อสร้างหรือวัสดุตกแต่งอาคาร

ลำดับที่	รายการที่ตรวจสอบ	มี	ไม่มี	บริเวณและรายละเอียดที่มีการเปลี่ยนแปลงวัสดุก่อสร้างหรือวัสดุตกแต่งอาคาร	ความเห็นของผู้ตรวจสอบ	หมายเหตุ
1	การเปลี่ยนแปลงวัสดุที่มีผลต่อความมั่นคงแข็งแรงของอาคารจากแบบแปลน (หากระบุว่ามีให้บันทึกและรายละเอียดของการเปลี่ยนแปลงวัสดุ)	-	√	-	-	-

รายละเอียดหรือข้อเสนอเพิ่มเติม ....

1.5 การชำรุดสึกหรอของอาคาร

ลำดับที่	รายการที่ตรวจสอบ	มี	ไม่มี	บริเวณและรายละเอียดที่มีการชำรุดสึกหรอของอาคาร	ความเห็นของผู้ตรวจสอบ	หมายเหตุ
1	การชำรุดสึกหรอของอาคารที่มีผลต่อความปลอดภัยและความมั่นคงแข็งแรงของอาคาร (หากระบุว่ามีให้บันทึกและรายละเอียดของการชำรุดสึกหรอ)	-	√	-	-	-

รายละเอียดหรือข้อเสนอเพิ่มเติม ....

1.6 การวิบัติของโครงสร้างอาคาร

ลำดับที่	รายการที่ตรวจสอบ	มี	ไม่มี	บริเวณและรายละเอียดที่มีการวิบัติของโครงสร้างอาคาร	ความเห็นของผู้ตรวจสอบ	หมายเหตุ
1	การวิบัติของโครงสร้างอาคาร					
	1.1 หลังคา	-	√	-	-	-
	1.2 พื้น	-	√	-	-	-
	1.3 คาน	-	√	-	-	-
	1.4 เสา	-	√	-	-	-
	1.5 บันได	-	√	-	-	-
	1.6 ผนัง	-	√	-	-	-
	(หากระบุว่ามีให้บันทึกบริเวณและรายละเอียดของการวิบัติ และต้องจัดให้มีการตรวจสอบอย่างละเอียดพร้อมทำรายงานการตรวจสอบและซ่อมแซม)					

รายละเอียดเพิ่มเติม ....

1.7 การทรุดตัวของฐานราก

ลำดับที่	รายการที่ตรวจสอบ	มี	ไม่มี	บริเวณและรายละเอียดที่มีการทรุดตัวของฐานราก	ความเห็นของผู้ตรวจสอบ	หมายเหตุ
1	การทรุดตัวของฐานรากอาคาร (หากระบุว่ามีให้บันทึกบริเวณและรายละเอียดของการทรุดตัวของฐานรากและต้องจัดให้มีการตรวจสอบอย่างละเอียดพร้อมทำรายงานการตรวจสอบและซ่อมแซม)	-	√	-	-	-

รายละเอียดหรือข้อเสนอเพิ่มเติม ....

2 การตรวจสอบระบบและอุปกรณ์ประกอบต่าง ๆ ของอาคาร

2.1 ระบบบริการและอำนวยความสะดวก

2.1.1 ระบบลิฟต์

ลำดับที่	รายการที่ตรวจสอบ	มี		ไม่มี	ส่วนที่ต้องแก้ไข	ความเห็นของผู้ตรวจสอบ	หมายเหตุ
		ใช้ได้	ใช้ไม่ได้				
1.	สภาพห้องเครื่อง	√	-	-	-	-	
2.	อุปกรณ์ในห้องเครื่องขณะไม่จ่ายกำลังไฟฟ้า						
	- ความมั่งคงของแท่นรองรับเครื่องลิฟต์ และลักษณะการวางตำแหน่งอุปกรณ์	√	-	-	-	-	
	- ระดับน้ำมันในชุดเกียร์ทด	√	-	-	-	-	
	- สภาพรอก	√	-	-	-	-	
	- สภาพสลิงแขวน	√	-	-	-	-	
	- สภาพชุดควบคุมความเร็ว	√	-	-	-	-	
	- สภาพสลิงของชุดควบคุมความเร็ว	√	-	-	-	-	
	- ~~กลไกสวิตซ์ของชุดควบคุมความเร็ว~~	-	-	-	-	-	

รายละเอียดหรือข้อเสนอเพิ่มเติม ....

ลำดับที่	รายการที่ตรวจสอบ	มี		ไม่มี	ส่วนที่ต้องแก้ไข	ความเห็นของผู้ตรวจสอบ	หมายเหตุ
		ใช้ได้	ใช้ไม่ได้				
3.	อุปกรณ์ในห้องเครื่อง ขณะจ่ายกำลังไฟฟ้า						
	- มอเตอร์ สภาพการหมุนขับเฟือง	√	-	-	-	-	-
	~~- ชุดเกียร์~~	-	-	-	-	-	-
	- สภาพเชือกลวดแขวน ขณะทำงาน	√	-	-	-	-	-
	- สภาพการควบคุมความเร็วขณะเคลื่อนที่	√	-	-	-	-	-
	- สภาพเบรกขณะทำงาน (เรียบไม่เรียบ)	√	-	-	-	-	-
	- ~~ชุดควบคุม~~	-	-	-	-	-	-
	~~วงจรนิรภัย~~	-	-	-	-	-	-
4.	~~- ตรวจสอบวงจรไฟฟ้า~~	-	-	-	-	-	-
	~~- สภาพเบรก (Brake)~~	-	-	-	-	-	-
	~~- สภาพเบรกไฟฟ้า~~	-	-	-	-	-	-
	~~- สภาพสปริงเบรก~~	-	-	-	-	-	-
	~~- สภาพสวิตซ์ต่าง ๆ (หน้าสัมผัสทางไฟฟ้า)~~	-	-	-	-	-	-
	~~- พินเบรก~~	-	-	-	-	-	-

รายละเอียดหรือข้อเสนอเพิ่มเติม ....

ลำดับ	รายการที่ตรวจสอบ	มี		ไม่มี	ส่วนที่ต้องแก้ไข	ความเห็นของผู้ตรวจสอบ	หมายเหตุ
		ใช้ได้	ใช้ไม่ได้				
	~~- กลไกควบคุม~~	-	-	-	-	-	-
	~~- สภาพรีเลย์~~	-	-	-	-	-	-
	~~- การต่อลงดิน~~	-	-	-	-	-	-
	- สภาพตู้คอนโทรล มีการป้องกันที่ดี	√	-	-	-	-	-
	~~- การอินเตอร์ล๊อกประตู~~	-	-	-	-	-	-
	~~- การอินเตอร์ล๊อกประตูลิฟต์~~	-	-	-	-	-	-
	~~- ลิมิตสวิตซ์ชั้นบน , ล่าง~~	-	-	-	-	-	-
	~~- ลิมิตสวิตซ์สุดท้ายบน , ล่าง~~	-	-	-	-	-	-
	- กลอุปกรณ์ หยุดลิฟต์ที่ชั้นจอด	√	-	-	-	-	-
	- สวิตซ์ฉุกเฉินในตัวลิฟต์	√	-	-	-	-	-
5.	การตรวจสอบอุปกรณ์ประกอบลิฟต์	-	-	-	-	-	-
	- ปะกับราง	√	-	-	-	-	-
	- ชุดนำร่อง	√	-	-	-	-	-
	- ระบบไฟฟ้า	√	-	-	-	-	-

รายละเอียดหรือข้อเสนอเพิ่มเติม ....

ลำดับ	รายการที่ตรวจสอบ	มี		ไม่มี	ส่วนที่ต้องแก้ไข	ความเห็นของผู้ตรวจสอบ	หมายเหตุ
		ใช้ได้	ใช้ไม่ได้				
6.	การป้องกันการกระแทก (Buffer)	√	-	-	-	-	-
	☑ ตัวลิฟต์ ☑ แบบสปริง	-	-	-	-	-	-
	☐ แบบน้ำมัน	√	-	-	-	-	-
	☑ น้ำหนักถ่วง ☑ แบบสปริง	-	-	-	-	-	-
	☐ แบบโซ่ ☐ แบบน้ำมัน	√	-	-	-	-	-
7.	การตรวจสอบประตูลิฟต์						
	- กลไกการปิด เปิด	√	-	-	-	-	-
	~~- กลไกล็อคประตู~~	-	-	-	-	-	-
	~~- กลไกเสริมควบคุมการล็อคประตู~~	-	-	-	-	-	-
	- ระบบป้องกันประตูหนีบ	-	-	-	-	-	-
	☑ Safety Shoe	√	-	-	-	-	-
	~~☐ Photo ray~~	-	-	-	-	-	-

รายละเอียดหรือข้อเสนอเพิ่มเติม ....

ลำดับ	รายการที่ตรวจสอบ	มี		ไม่มี	ส่วนที่ต้องแก้ไข	ความเห็นของผู้ตรวจสอบ	หมายเหตุ
		ใช้ได้	ใช้ไม่ได้				
8.	การตรวจสอบลิฟต์						
	- การระบายอากาศในตัวลิฟต์	√	-	-	-	-	-
	- ระบบสื่อสารกับภายนอก (Two Way)	√	-	-	-	-	-
9.	การตรวจสอบภายนอกปล่องลิฟต์						
	- สภาพประตูชานพัก	√	-	-	-	-	-
	- ช่องฉุกเฉินเข้าปล่องลิฟต์	-	-	√	-	-	-
10.	การตรวจสอบการใช้งาน						
	~~- การทดสอบน้ำหนักบรรทุก 125 %~~	-	-	-	-	-	-
	~~- การทดสอบเครื่องนิรภัย เมื่อน้ำหนัก~~	-	-	-	-	-	-
	~~บรรทุก 100 % (โดยมือหมุน)~~	-	-	-	-	-	-
	- เสียงเรียก / กระดิ่งขณะช่วยเหลือ	√	-	-	-	-	-
	- ไฟฉุกเฉิน	√	-	-	-	-	-
11.	อื่น ๆ (ถ้า)............หลุมลิฟต์	√	-	-	-	-	-

รายละเอียดหรือข้อเสนอเพิ่มเติม ได้รับการดูแลรักษาจากบริษัทผู้ชำนาญการลิฟต์เป็นประจำทุกเดือน

2.1.2 ระบบบันไดเลื่อน

ลำดับที่	รายการที่ตรวจสอบ	มี		ไม่มี	ส่วนที่ต้องแก้ไข	ความเห็นของผู้ตรวจสอบ	หมายเหตุ
		ใช้ได้	ใช้ไม่ได้				
1.	สภาพทั่วไปของบันไดเลื่อน	√	-	-	-	-	-
2.	สวิตช์หยุดฉุกเฉิน	√	-	-	-	-	-
3.	ป้ายหรืออุปกรณ์ป้องกันอุบัติเหตุ	√	-	-	-	-	-
4.	อื่น ๆ (ถ้ามี)	-	-	√	-	-	-
	....						

รายละเอียดหรือข้อเสนอเพิ่มเติม

....

2.1.3 ระบบไฟฟ้า

ลำดับ	รายการที่ตรวจสอบ	มี		ไม่มี	ส่วนที่ต้องแก้ไข	ความเห็นของผู้ตรวจสอบ	หมายเหตุ
		ใช้ได้	ใช้ไม่ได้				
1.	แรงสูง (ส่วนผู้ใช้ไฟ)						
	1.1 สายอากาศ						
	- สภาพเสา	√	-	-	-	-	-
	- การพาดสาย (สภาพสาย ระยะหย่อนยาน)	√	-	-	-	-	-
	- ระยะห่างของสายกับอาคาร ซึ่งก่อสร้าง หรือ ต้นไม้	√	-	-	-	-	-
	- การติดตั้งล่อฟ้า	√	-	-	-	-	-
	- การต่อลงดิน	√	-	-	-	-	-
	1.2 สายใต้ดิน						
	- สภาพสายส่วนที่มองเห็นได้	√	-	-	-	-	-
	- จุดต่อ , ขั้วสาย	√	-	-	-	-	-
	- การติดตั้งล่อฟ้า	√	-	-	-	-	-
	- การต่อลงดิน	√	-	-	-	-	-

รายละเอียดหรือข้อเสนอเพิ่มเติม ....

ลำดับ	รายการที่ตรวจสอบ	มี		ไม่มี	ส่วนที่ต้องแก้ไข	ความเห็นของผู้ตรวจสอบ	หมายเหตุ
		ใช้ได้	ใช้ไม่ได้				
2.	หม้อแปลง Oil Type 2x1000 Dry type 3x1600 KVA						
	2.1 หม้อแปลง ชนิด ☑ Oil Type ☑ Dry type						
	การติดตั้ง	-	-	-	-	-	-
	☐ นั่งร้าน ☐ แบบแขวน	√	-	-	-	-	-
	☐ ลานหม้อแปลง ☑ ในห้องหม้อแปลง	-	-	-	-	-	-
	2.2 การต่อสายแรงต่ำออกจากหม้อแปลง	√	-	-	-	-	-
	2.3 การติดตั้งล่อฟ้าแรงสูง (Lightning Arrester)	√	-	-	-	-	-
	2.4 การติดตั้งดรอฟเอาท์ฟิวส์คัตเอาท์	√	-	-	-	-	-
	2.5 การประกอบสายดินกับตัวถังหม้อแปลงและล่อฟ้าแรงสูง	√	-	-	-	-	-
	2.6 การต่อสายนิวทรัลลงดิน	√	-	-	-	-	-
	2.7 สภาพภายนอกหม้อแปลง	√	-	-	-	-	-
	2.8 อุณหภูมิขั้วต่อสาย	√	-	-	-	-	-
	2.9 อื่น ๆ :	-	-	-	-	-	-

รายละเอียดหรือข้อเสนอเพิ่มเติม ได้ตรวจสอบจากผู้ชำนาญการเป็นประจำ

ลำดับ	รายการที่ตรวจสอบ	มี		ไม่มี	ส่วนที่ต้องแก้ไข	ความเห็นของผู้ตรวจสอบ	หมายเหตุ
		ใช้ได้	ใช้ไม่ได้				
3.	แรงต่ำภายนอกอาคาร						
	3.1 เสา สายอากาศ และลูกถ้วย	√	-	-	-	-	-
	3.2 การติดตั้งล่อฟ้าแรงต่ำ	-	-	√	-	-	-
	3.3 แผงสวิตซ์ต่าง ๆ : (ภายนอกอาคาร)						
	3.3.1 เมนเซอร์กิตเบรกเกอร์ , ฟิวส์หรือสวิตซ์	√	-	-	-	-	-
	3.3.2 เซอร์กิตเบรกเกอร์ (Circuit breaker)	√	-	-	-	-	-
	3.3.3 การต่อลงดิน		-	-	-	-	-
	- สายต่อไปยังหลักดิน (Grounding		-	-	-	-	-
	Electrode Conductor)	√	-	-	-	-	-
	- หลักดิน (Grounding Electrode)	√	-	-	-	-	-
	3.3.4 สภาพจุดต่อของสาย	√	-	-	-	-	-
	3.3.5 การประกอบสายดินและสายนิวทรัล	√	-	-	-	-	-

รายละเอียดหรือข้อเสนอเพิ่มเติม ....

ลำดับ	รายการที่ตรวจสอบ	มี		ไม่มี	ส่วนที่ต้องแก้ไข	ความเห็นของผู้ตรวจอบ	หมายเหตุ
		ใช้ได้	ใช้ไม่ได้				
4.	แรงต่ำภายในอาคาร						
	4.1 วงจรเมน (Main Circuit)						
	สายเข้าเมนสวิตซ์ (สายจากหม้อแปลง)	√	-	-	-	-	-
	ลักษณะการเดินสาย						
	☐ รางเคเบิลแบบบันได (Cable Ladder)	-	-	-	-	-	-
	☑ ท่อร้อยสาย (Conduit)	√	-	-	-	-	-
	☑ รางเดินสาย (Wire Way)	√	-	-	-	-	-
	☐ รางเคเบิล (Cable tray)	-	-	-	-	-	-
	☐ ลูกถ้วยราวยึดสาย (RacK)	-	-	-	-	-	-
	☐ อื่น ๆ	-	-	-	-	-	-

รายละเอียดหรือข้อเสนอเพิ่มเติม ....

ลำดับ	รายการที่ตรวจสอบ	มี		ไม่มี	ส่วนที่ต้องแก้ไข	ความเห็นของผู้ตรวจสอบ	หมายเหตุ
		ใช้ได้	ใช้ไม่ได้				
	4.2 แผงสวิตซ์เมน						
	4.2.1 เมนเซอร์กิตเบรกเกอร์ , ฟิวส์หรือสวิตซ์	√	-	-	-	-	-
	4.2.2 เซอร์กิตเบรกเกอร์ (Circuit breaker)	√	-	-	-	-	-
	4.2.3 การต่อลงดิน						
	- สายต่อไปยังหลักดิน (Grounding Electrode Conductor)	√	-	-	-	-	-
	- หลักดิน (Grounding Electrode	√	-	-	-	-	-
	4.2.4 การประกอบสายดินและสายนิวทรัล	√	-	-	-	-	-
	4.2.5 สภาพจุดต่อของสาย	√	-	-	-	-	-
	4.2.6 อุณหภูมิของอุปกรณ์	√	-	-	-	-	-
	4.2.7 ที่ว่างเพื่อการปฏิบัติงานที่จุดติดตั้งแผงเมน	√	-	-	-	-	-
	4.2.8 ป้ายชื่อและแผนภาพเส้นเดียวของแผงเมน	-	√	-	-	-	-
	4.2.9 อื่น ๆ :	-	-	-	-	-	-

รายละเอียดหรือข้อเสนอเพิ่มเติม ....

ลำดับ	รายการที่ตรวจสอบ	มี		ไม่มี	ส่วนที่ต้องแก้ไข	ความเห็นของผู้ตรวจสอบ	หมายเหตุ
		ใช้ได้	ใช้ไม่ได้				
	<u>4.3 สายป้อน (Feeder)</u>						
	4.3.1 สายป้อน						
	ลักษณะการเดินสาย						
	☐ รางเคเบิลแบบบันได (Cable Ladder)	-	-	-	-	-	-
	☑ ท่อร้อยสาย (Conduit)	√	-	-	-	-	-
	☑ รางเดินสาย (Wire Way)	√	-	-	-	-	-
	☐ รางเคเบิล (Cable Tray)	-	-	-	-	-	-
	☐ ลูกถ้วยราวยึดสาย (Rack)	-	-	-	-	-	-
	☐ อื่น ๆ	-	-	-	-	-	-
	<u>4.4 แผงสวิตซ์ย่อยต่าง ๆ</u> :						
	4.4.1 เมนเซอร์กิตเบรกเกอร์ , ฟิวส์หรือสวิตซ์	√	-	-	-	-	-
	4.4.2 เซอร์กิตเบรกเกอร์ (Circuit breaker)	√	-	-	-	-	-
	4.4.3 การต่อลงดิน						
	- สายดินของบริภัณฑ์ (จากแผงสวิตซ์ย่อยไปยังแผงสวิตซ์เมน)	√	-	-	-	-	-

รายละเอียดหรือข้อเสนอเพิ่มเติม ....

ลำดับ	รายการที่ตรวจสอบ	มี		ไม่มี	ส่วนที่ต้องแก้ไข	ความเห็นของผู้ตรวจสอบ	หมายเหตุ
		ใช้ได้	ใช้ไม่ได้				
	4.4.4 การประกอบสายดินและสายนิวทรัล	√	-	-	-	-	-
	4.4.5 สภาพจุดต่อของสาย	√	-	-	-	-	-
	4.4.6 อุณหภูมิของอุปกรณ์	√	-	-	-	-	-
	4.4.7 ที่ว่างเพื่อการปฏิบัติงานที่จุดติดตั้งตู้แผงย่อย	√	-	-	-	-	-
	4.4.8 ป้ายชื่อและแผนภาพเส้นเดียวของแผงย่อย	-	√	-	-	-	-
	4.4.9 อื่น ๆ: ห้องแผงวงจรย่อย	√	-	-	-	-	-
	<u>4.5 วงจรย่อย (Branch Circuit)</u>						
	4.5.1 สายวงจรย่อย ลักษณะการเดินสาย						
	☐ เดินลอยยึดด้วยเข็มขัดรัดสาย	-	-	-	-	-	-
	☑ ท่อร้อยสาย (Conduit)	√	-	-	-	-	-
	☑ รางเดินสาย (Wire Way)	√	-	-	-	-	-

รายละเอียดหรือข้อเสนอเพิ่มเติม ....

ลำดับ	รายการที่ตรวจสอบ	มี		ไม่มี	ส่วนที่ต้องแก้ไข	ความเห็นของผู้ตรวจสอบ	หมายเหตุ
		ใช้ได้	ใช้ไม่ได้				
	4.5.2 สายดินของบริภัณฑ์ (Equipment Grounding Conductor)	√	-	-	-	-	-
	4.5.3 สภาพจุดต่อของสาย	√	-	-	-	-	-
	4.5.4 อุณหภูมิของอุปกรณ์	√	-	-	-	-	-
	4.5.5 อื่น ๆ	-	-	-	-	-	-

รายละเอียดหรือข้อเสนอเพิ่มเติม ....

2.1.4 ระบบปรับอากาศ

ประเภท

- ☑ ระบบปรับอากาศแบบรวม
- ☑ ระบบปรับอากาศแบบแยกส่วน (Sprit type)
- ☐ ไม่มีระบบปรับอากาศ (กรณีไม่ต้องกรอกรายการตรวจสอบ)

ลำดับ	รายการที่ตรวจสอบ	มี		ไม่มี	ส่วนที่ต้องแก้ไข	ความเห็นของผู้ตรวจสอบ	หมายเหตุ
		ใช้ได้	ใช้ไม่ได้				
1.	สภาพทั่วไปของห้องเครื่อง	√	-	-	-	-	-
2.	สภาพของอุปกรณ์ และระบบควบคุม	√	-	-	-	-	-
3.	ระบบไฟฟ้าของระบบปรับอากาศ	√	-	-	-	-	-
4.	สภาพทั่วไปของหอผึ่งน้ำ (Cooling Tower)	√	-	-	-	-	-
5.	สภาพน้ำและการรั่วไหล	√	-	-	-	-	-
6.	เครื่องทำน้ำเย็น	√	-	-	-	-	-
7.	สภาพเครื่องส่งลมเย็น (Air Handling Unit)	√	-	-	-	-	-
8.	เครื่องสูบน้ำเย็นและ/หรือน้ำระบายความร้อน	√	-	-	-	-	-
9.	การนำอากาศภายนอกเข้ามา	√	-	-	-	-	-
10.	อื่น ๆ (ถ้ามี)......................................	-	-	-	-	-	-

รายละเอียดหรือข้อเสนอเพิ่มเติม ....

2.2 ระบบสุขอนามัยและสิ่งแวดล้อม

2.2.1 ระบบประปา

ลำดับ	รายการที่ตรวจสอบ	มี		ไม่มี	ส่วนที่ต้องแก้ไข	ความเห็นของผู้ตรวจสอบ	หมายเหตุ
		ใช้ได้	ใช้ไม่ได้				
1.	สภาพของถังเก็บน้ำใช้	√	-	-	-	-	-
2.	สภาพของเครื่องสูบน้ำ	√	-	-	-	-	-
3.	ระบบไฟฟ้าของเครื่องสูบน้ำ	√	-	-	-	-	-
4.	ระบบท่อและอุปกรณ์	√	-	-	-	-	-
5.	อื่น ๆ (ถ้ามี)..	-	-	-	-	-	-

รายละเอียดหรือข้อเสนอเพิ่มเติม

....

2.2.2 ระบบระบายน้ำเสียและระบบบำบัดน้ำเสีย

ลำดับ	รายการที่ตรวจสอบ	มี		ไม่มี	ส่วนที่ต้องแก้ไข	ความเห็นของผู้ตรวจสอบ	หมายเหตุ
		ใช้ได้	ใช้ไม่ได้				
1.	สภาพของบ่อรับน้ำเสียและบ่อบำบัดน้ำเสีย	√	-	-	-	-	-
2.	สภาพอุปกรณ์และเครื่องจักรของระบบระบายน้ำเสียและระบบบำบัดน้ำเสีย	√	-	-	-	-	-
3.	ประสิทธิภาพของระบบบำบัดน้ำเสีย	√	-	-	-	-	-
4.	ระบบไฟฟ้าของระบบบำบัดน้ำเสีย	√	-	-	-	-	-
5.	สภาพของท่อระบายน้ำโสโครกท่อน้ำเสีย และท่อระบายอากาศ	√	-	-	-	-	-
6	อื่น ๆ (ถ้ามี)................................	-	-	-	-	-	-

รายละเอียดหรือข้อเสนอเพิ่มเติม

....

2.2.3 ระบบระบายน้ำฝน

ลำดับ	รายการที่ตรวจสอบ	มี		ไม่มี	ส่วนที่ต้องแก้ไข	ความเห็นของผู้ตรวจสอบ	หมายเหตุ
		ใช้ได้	ใช้ไม่ได้				
1.	สภาพของท่อ และรางระบายน้ำฝน	√	-	-	-	-	-
2.	อื่น ๆ (ถ้ามี)....................................	-	-	-	-	-	-

รายละเอียดหรือข้อเสนอเพิ่มเติม

....

2.2.4 ระบบจัดการมูลฝอย อาคารมีห้องพักขยะหรือไม่ ☐ มี

☑ ไม่มี เพราะเก็บขยะทุกวัน

ลำดับ	รายการที่ตรวจสอบ	มี		ไม่มี	ส่วนที่ต้องแก้ไข	ความเห็นของผู้ตรวจสอบ	หมายเหตุ
		ใช้ได้	ใช้ไม่ได้				
1.	สภาพของห้องพักขยะ และการจัดเก็บขยะ	√	-	-	-	-	-
2.	อื่น ๆ (ถ้ามี)..	-	-	-	-	-	-
	....						

รายละเอียดหรือข้อเสนอเพิ่มเติม ....

2.2.5 ระบบระบายอากาศ

ลำดับ	รายการที่ตรวจสอบ	มี		ไม่มี	ส่วนที่ต้องแก้ไข	ความเห็นของผู้ตรวจสอบ	หมายเหตุ
		ใช้ได้	ใช้ไม่ได้				
1.	ตรวจสอบสภาพทั่วไป การติดตั้งและการใช้งานของอุปกรณ์การระบายอากาศ	√	-	-	-	-	-
2.	อื่น ๆ (ถ้ามี)....................................	-	-	-	-	-	-

รายละเอียดหรือข้อเสนอเพิ่มเติม ....

2.2.6 ระบบควบคุมมลพิษทางอากาศและเสียง

ลำดับ	รายการที่ตรวจสอบ	มี		ไม่มี	ส่วนที่ต้องแก้ไข	ความเห็นของผู้ตรวจสอบ	หมายเหตุ
		ใช้ได้	ใช้ไม่ได้				
1.	สภาพ และการทำงานของระบบป้องกันหรือควบคุมมลพิษทางอากาศ และเสียง (ถ้ามี)	-	-	√	-	-	-
2.	อื่น ๆ (ถ้ามี)..	-	-	-	-	-	-

รายละเอียดหรือข้อเสนอเพิ่มเติม ....

2.3 ระบบป้องกันและระงับอัคคีภัย

2.3.1 ระบบบันไดหนีไฟและทางหนีไฟ

ประเภทของบันไดหนีไฟ ☐ ภายนอกอาคาร จำนวน - บันได

☑ ภายในอาคาร จำนวน 11 บันได

ทางหนีไฟ จำนวน 9 เส้นทาง ไปสู่ภายนอกอาคาร

ลำดับ	รายการที่ตรวจสอบ	มี		ไม่มี	ส่วนที่ต้องแก้ไข	ความเห็นของผู้ตรวจสอบ	หมายเหตุ
		ใช้ได้	ใช้ไม่ได้				
1.	สภาพ ราวจับ และราวกันตก	√	-	-	-	-	-
2.	ความส่องสว่างของแสงไฟบนเส้นทางหนีไฟ	√	-	-	-	-	-
3.	อุปสรรคกีดขวางตลอดเส้นทางจนถึงเส้นทางออกสู่ภายนอกอาคาร	√	-	-	-	-	-
4.	การปิด – เปิด ประตูตลอดเส้นทาง	√	-	-	-	-	-
5.	อื่น ๆ (ถ้ามี)......................................	-	-	-	-	-	-

รายละเอียดหรือข้อเสนอเพิ่มเติม ....

2.3.2 เครื่องหมายและไฟป้ายทางออกฉุกเฉิน

ลำดับ	รายการที่ตรวจสอบ	มี		ไม่มี	ส่วนที่ต้องแก้ไข	ความเห็นของผู้ตรวจสอบ	หมายเหตุ
		ใช้ได้	ใช้ไม่ได้				
1.	สภาพและการทำงานของเครื่องหมายและไฟป้ายทางออกฉุกเฉิน	√	-	-	-	-	-
2.	สภาพและการทำงานของไฟส่องสว่างฉุกเฉิน	√	-	-	-	-	-
3.	อื่น ๆ (ถ้ามี)................................	-	-	-	-	-	-

รายละเอียดหรือข้อเสนอเพิ่มเติม ....

2.3.3 ระบบระบายควันและควบคุมการแพร่กระจายควัน

ลำดับ	รายการที่ตรวจสอบ	มี		ไม่มี	ส่วนที่ต้องแก้ไข	ความเห็นของผู้ตรวจสอบ	หมายเหตุ
		ใช้ได้	ใช้ไม่ได้				
1.	สภาพและการทำงานของระบบระบายควัน และระบบควบคุมการแพร่กระจายควันบริเวณที่เป็นโถงโล่งในอาคาร (Atrium)	-	-	√	-	-	-ก่อสร้างหลังพ.ศ. 2535
2.	สภาพและการทำงานของระบบระบายควัน และระบบควบคุมการแพร่กระจายควันและระบบควบคุมการแพร่กระจายควันบริเวณโถงลิฟต์และช่องบันได						
	2.1 โดยวิธีธรรมชาติ	- √	-	-	-	-	-
	2.2 โดยวิธีกล	-	-	√	-โถงลิฟต์ไม่มีระบบระบายควัน	-	-
3.	การป้องกันการแพร่กระจายควันของช่องว่าง ช่องเปิด แนวนอนและแนวดิ่งระหว่างชั้น	√	-	-	-	-	-
4.	อื่น ๆ (ถ้ามี)...................................	-	-	-	-	-	-

รายละเอียดหรือข้อเสนอเพิ่มเติม ....

2.3.4 ระบบไฟฟ้าสำรองฉุกเฉิน

ลำดับ	รายการที่ตรวจสอบ	มี		ไม่มี	ส่วนที่ต้องแก้ไข	ความเห็นของผู้ตรวจสอบ	หมายเหตุ
		ใช้ได้	ใช้ไม่ได้				
1.	เครื่องกำเนิดไฟฟ้าสำรอง 500 KVA.						-ก่อสร้าง
	1.1 สภาพทั่วไปของเครื่องกำเนิดไฟฟ้าสำรอง	√	-	-	-	-	หลังพ.ศ.
	1.2 สภาพและความพร้อมของแบตเตอรี่	√	-	-	-	-	2535
	1.3 สภาพและความพร้อมของระบบจ่ายน้ำมันเชื้อเพลิงเครื่องยนต์ และปริมาณน้ำมันสำรอง	√	-	-	-	-	-
	1.4 การทำงานของระบบควบคุมทั้งแบบอัตโนมัติ และแบบใช้มือ	√	-	-	-	-	-
	1.5 การระบายอากาศของห้องเครื่องขณะเครื่องยนต์ทำงาน	√	-	-	-	-	-
2.	การจ่ายกระแสไฟฟ้าสำหรับอุปกรณ์หรือระบบในวงจรช่วยเหลือชีวิต	√	-	-	-	-	-
	อื่น ๆ (ถ้ามี)......................................	-	-	-	-	-	-
	....						

รายละเอียดหรือข้อเสนอเพิ่มเติม ....

2.3.5 ระบบลิฟต์ดับเพลิง

ลำดับ	รายการที่ตรวจสอบ	มี		ไม่มี	ส่วนที่ต้องแก้ไข	ความเห็นของผู้ตรวจสอบ	หมายเหตุ
		ใช้ได้	ใช้ไม่ได้				
1.	การตรวจสอบตามเกณฑ์ทั่วไปสำหรับระบบลิฟต์	√	-	-	-	-	-ก่อสร้างหลังพ.ศ. 2535
2.	สภาพโถงหน้าลิฟต์ดับเพลิงรวมทั้งผนัง ประตูและช่องเปิดต่าง ๆ	√	-	-	-	-	
3.	อุปกรณ์ดับเพลิง ตู้สายฉีดน้ำดับเพลิงหรือหัวต่อสายฉีดน้ำดับเพลิงภายในโถงหน้าลิฟต์ดับเพลิง	√	-	-	-	-	-
4.	การป้องกันน้ำไหลลงสู่ช่องลิฟต์	-	-	√	-	-	-
5.	การทำงานของลิฟต์ดับเพลิง	√	-	-	-	-	-
6.	การทำงานของสัญญาณกระตุ้นจากระบบแจ้งเหตุเพลิงไหม้	√	-	-	-	-	-
7.	การทำงานของระบบอัดอากาศ ภายในห้องโถงหน้าลิฟต์ดับเพลิง (ถ้ามี)	-	-	√	-	-	-
	อื่น ๆ (ถ้ามี)......................................	-	-	-	-	-	-

รายละเอียดหรือข้อเสนอเพิ่มเติม

2.3.6 ระบบสัญญาณแจ้งเหตุเพลิงไหม้

ลำดับ	รายการที่ตรวจสอบ	มี		ไม่มี	ส่วนที่ต้องแก้ไข	ความเห็นของผู้ตรวจสอบ	หมายเหตุ
		ใช้ได้	ใช้ไม่ได้				
1.	รายละเอียดหลัก						
	1.1 แผงควบคุมหลัก						
	ชนิด -Multiplex						
	ตำแหน่งที่ติดตั้ง ห้อง ช่าง	√	-	-	-	-	-
	1.2 การเชื่อมต่อกับอุปกรณ์ต่าง ๆ เพื่อให้ทำงานได้หรือทำงานแบบอัตโนมัติขณะเกิดเพลิงไหม้	√	-	-	-	-	-
2.	อุปกรณ์ย่อยในแต่ละพื้นที่						
	2.1 อุปกรณ์ตรวจจับควัน	√	-	-	-	-	-
	2.2 อุปกรณ์ตรวจจับความร้อน	√	-	-	-	-	-
	2.3 อุปกรณ์แจ้งเหตุด้วยมือ	√	-	-	-	-	-
	2.4 กระดิ่งเตือนภัย	√	-	-	-	-	-
3.	อื่น ๆ (ถ้ามี)...................................	-	-	-	-	-	-
	....						

รายละเอียดหรือข้อเสนอเพิ่มเติม ทดสอบตามแผน ต้องสามารถเตือนภัยได้

2.3.7 อุปกรณ์ดับเพลิง

ลำดับ	รายการที่ตรวจสอบ	มี		ไม่มี	ส่วนที่ต้องแก้ไข	ความเห็นของผู้ตรวจสอบ	หมายเหตุ
		ใช้ได้	ใช้ไม่ได้				
1.	เครื่องดับเพลิงมือถือ						
	ชนิด......ผงเคมีแห้ง ABC	√	-	-	-	-	-
	ขนาด.........10-20 ปอนด์	√	-	-	-	-	-
2.	การติดตั้ง						
	2.1 พื้นที่ครอบคลุม						
	1 เครื่อง ต่อ พื้นที่ ไม่เกิน 1000 ต.ร.ม.	√	-	-	-	-	-
	2.2 ระยะห่างระหว่างเครื่องไม่เกิน 45 เมตร	√	-	-	-	-	-
	2.3 จำนวนเครื่องต่อชั้น : 11 เครื่อง	√	-	-	-	-	-
3.	อื่น ๆ (ถ้ามี)...................................	-	-	-	-	-	-

รายละเอียดหรือข้อเสนอเพิ่มเติม ....

2.3.8 ระบบการจ่ายน้ำดับเพลิง เครื่องสูบน้ำดับเพลิง และหัวฉีดน้ำดับเพลิง

ลำดับ	รายการที่ตรวจสอบ	มี		ไม่มี	ส่วนที่ต้องแก้ไข	ความเห็นของผู้ตรวจสอบ	หมายเหตุ
		ใช้ได้	ใช้ไม่ได้				
1.	อุปกรณ์หลักของระบบ						-ก่อสร้างก่อนพ.ศ. 2535
	1.1 ระบบการจ่ายน้ำดับเพลิง	√	-	-	-	-	
	1.1.1 เครื่องสูบน้ำดับเพลิง (ถ้ามี) ชนิด เครื่องยนต์ดีเซล 1250/30 GPM จำนวน.........1...............เครื่อง						
	ตำแหน่งห้องเครื่อง	√	-	-	-	-	-
	1.2 สภาพและการทำงานของเครื่องสูบน้ำดับเพลิง	√	-	-	-	-	-
	1.3 ระบบสำรองน้ำดับเพลิง	√	-	-	-	-	-
	1.4 ระบบท่อยืน	√	-	-	-	-	-
2.	ตู้ดับเพลิงพร้อมสายฉีด และหัวจ่ายน้ำดับเพลิง	√	-	-	-	-	-
3.	การใช้งานของสายฉีด และหัวจ่ายน้ำดับเพลิง	√	-	-	-ทดสอบการใช้งานให้ทั่วถึงโดยการทำแผนการทดสอบ	-ต้องทดสอบทุกหัวจ่าย	-
4.	อื่น ๆ (ถ้ามี).....................................	-	-	-	-	-	-

รายละเอียดหรือข้อเสนอเพิ่มเติม ....

2.3.9 ระบบดับเพลิงอัตโนมัติ

ลำดับ	รายการที่ตรวจสอบ	มี		ไม่มี	ส่วนที่ต้องแก้ไข	ความเห็นของผู้ตรวจสอบ	หมายเหตุ
		ใช้ได้	ใช้ไม่ได้				
1.	ระบบหัวกระจายน้ำดับเพลิงอัตโนมัติ (Sprinkle System)	√	-	-	-	-	-ก่อสร้างก่อนพ.ศ. 2535
2.	ระบบดับเพลิงอัตโนมัติด้วยสารดับเพลิงพิเศษ (ถ้ามี)	√	-	-	-	-	-
3.	อื่น ๆ (ถ้ามี).....	-	-	√	-	-	-

รายละเอียดหรือข้อเสนอเพิ่มเติม

2.3.10 ระบบป้องกันฟ้าผ่า

ลำดับ	รายการที่ตรวจสอบ	มี		ไม่มี	ส่วนที่ต้องแก้ไข	ความเห็นของผู้ตรวจสอบ	หมายเหตุ
		ใช้ได้	ใช้ไม่ได้				
1.	ตัวนำล่อฟ้า ตัวนำต่อลงดิน	√	-	-	-	-	-
2.	รากสายดิน	√	-	-	-	-	-
3.	จุดต่อประสานศักย์	√	-	-	-	-	-
4.	อื่น ๆ	-	-	-	-	-	-

รายละเอียดหรือข้อเสนอเพิ่มเติม ....

2.3.11 แบบแปลนเพื่อการดับเพลิง

ลำดับ	รายการที่ตรวจสอบ	มี		ไม่มี	ส่วนที่ต้องแก้ไข	ความเห็นของผู้ตรวจสอบ	หมายเหตุ
		ใช้ได้	ใช้ไม่ได้				
1.	แบบแปลนพื้นทุกชั้นของอาคารอย่างน้อยต้องแสดงตำแหน่งบันไดหนีไฟ ทางหนีไฟ และอุปกรณ์เพื่อการดับเพลิง	√	-	-	-	-	-
2.	ตำแหน่งที่เก็บแบบแปลนที่ปลอดภัย และสามารถนำมาใช้เมื่อเกิดเหตุเพลิงไหม้ ☑ อยู่ในศูนย์สั่งการดับเพลิง ที่บริเวณ อาคารบางกอกแลนด์ชั้นที่ 10 ☐ อื่น ๆ	√	-	-	-	-	-
3.	อื่น ๆ (ถ้ามี)..	-	-	-	-	-	-
		-	-	-	-	-	-

รายละเอียดหรือข้อเสนอเพิ่มเติม ....

3.3 การตรวจสอบสมรรถนะของระบบ และอุปกรณ์ต่าง ๆ เพื่อการอพยพ

ลำดับที่	รายการตรวจสอบ	ความเห็นของผู้ตรวจสอบ	หมายเหตุ
1	บันไดหนีไฟและทางหนีไฟ	-สามารถอพยพได้ภายในเวลาน้อยกว่า 5 นาที	-
2	เครื่องหมายและไฟป้ายทางออกฉุกเฉิน	-สามารถมองเห็นและนำไปสู่ทางออกได้	-
3	ระบบแจ้งสัญญาณเหตุเพลิงไหม้	-ตำแหน่งป้ายเห็นชัดเจนและสามารถเตือนภัยได้ทันท่วงที	-

รายละเอียดหรือข้อเสนอเพิ่มเติม

3.4 การตรวจสอบระบบบริหารจัดการเพื่อความปลอดภัยในอาคาร

ลำดับที่	รายการตรวจสอบ	มี	ไม่มี	ความเห็นของผู้ตรวจสอบ
1	แผนการป้องกันและระบบอัคคีภัยในอาคาร	√	-	-
2	แผนการซ้อมอพยพผู้ใช้อาคาร	√	-	-
3	แผนการบริหารจัดการเกี่ยวกับความปลอดภัยในอาคาร	√	-	-
4	แผนการบริหารจัดการของผู้ตรวจสอบอาคาร	√	-	-

รายละเอียดหรือข้อเสนอเพิ่มเติม ....

Phoenix

บริษัท ฟินิกซ์ อินสเปคเตอร์ ดีไซน์ คอนซัลแตนท์ จำกัด

180 ถนนพระราม 2 แขวงจอมทอง เขตจอมทอง กรุงเทพฯ 10150
Mobile : (+083) 1090787 Phone & Fax : (+662) 945-1335
Email phoenixgroup7@gmail.com
หนังสือรับรองการขึ้นทะเบียนเป็นผู้ตรวจสอบ เลขที่ น.0147/2551 เมื่อ 11 02 2551

นายชาญณรงค์ ฟูสกุล ได้ขึ้นทะเบียนเป็นผู้ตรวจสอบอาคารประเภทบุคคลธรรมดา ต่อคณะกรรมการควบคุมอาคาร สำนักควบคุมและตรวจสอบอาคาร กรมโยธาธิการและผังเมือง หนังสือรับรองการขึ้นทะเบียนเป็นผู้ตรวจสอบ เลขที่ บ.0024/2550 เมื่อวันที่ 22 มีนาคม 2550

ส่วนที่ 5

สรุปผลการตรวจสอบอาคาร

บริษัท บางกอกแอร์พอร์ทอินดัสทรี จำกัด

อาคาร **COSMO BAZAAR**

รายละเอียดการตรวจสอบอาคาร (คู่มือการตรวจสอบ) สำหรับผู้ตรวจสอบอาคาร

สรุปผลการตรวจสอบอาคาร

ลำดับที่	รายการตรวจสอบ	ใช้ได้	ใช้ไม่ได้	มีการแก้ไขแล้ว	หมายเหตุ
1	**การตรวจสอบความมั่นคงแข็งแรงของอาคาร**				
	1.1 การต่อเติม ดัดแปลง ปรับปรุงตัวอาคาร	-	-	-	
	1.2 การเปลี่ยนแปลงน้ำหนักบรรทุกบนพื้นอาคาร	-	-	-	
	1.3 การเปลี่ยนสภาพการใช้อาคาร	-	-	-	
	1.4 การเปลี่ยนแปลงวัสดุก่อสร้างหรือวัสดุตกแต่งอาคาร	-	-	-	
	1.5 การชำรุดสึกหรอของอาคาร	√	-	-	
	1.6 การวิบัติของโครงสร้างอาคาร	√	-	-	
	1.7 การทรุดตัวของฐานรากอาคาร	√	-	-	
2	**การตรวจสอบระบบและอุปกรณ์ประกอบต่าง ๆ ของอาคาร**				
	2.1 ระบบบริการและอำนวยความสะดวก				
	2.1.1 ระบบลิฟต์	√	-	-	
	2.1.2 ระบบบันไดเลื่อน	√	-	-	
	2.1.3 ระบบไฟฟ้า	√	-	-	
	2.1.4 ระบบปรับอากาศ	√	-	-	

สรุปผลการตรวจสอบอาคาร

ลำดับที่	รายการตรวจสอบ	ใช้ได้	ใช้ไม่ได้	มีการแก้ไขแล้ว	หมายเหตุ
	2.2 ระบบสุขอนามัยและสิ่งแวดล้อม				
	2.2.1 ระบบประปา	√	-	-	
	2.2.2 ระบบระบายน้ำเสียและระบบบำบัดน้ำเสีย	√	-	-	
	2.2.3 ระบบระบายน้ำฝน	√	-	-	
	2.2.4 ระบบจัดการมูลฝอย	√	-	-	
	2.2.5 ระบบระบายอากาศ	√	-	-	
	2.2.6 ระบบควบคุมมลพิษทางอากาศและเสียง	-	-	-	
	2.3 ระบบป้องกันและระงับอัคคีภัย				
	2.3.1 บันไดหนีไฟและทางหนีไฟ	√	-	-	
	2.3.2 เครื่องหมายและไฟป้ายบอกทางออกฉุกเฉิน	√	-	-	
	2.3.3 ระบบระบายควันและควบคุมการแพร่กระจายควัน	√	-	-	
	2.3.4 ระบบไฟฟ้าสำรองฉุกเฉิน	√	-	-	
	2.3.5 ระบบลิฟต์ดับเพลิง	√	-	-	
	2.3.6 ระบบสัญญาณแจ้งเหตุเพลิงไหม้	√	-	-	
	2.3.7 ระบบการติดตั้งอุปกรณ์ดับเพลิง	√	-	-	
	2.3.8 ระบบการจ่ายน้ำดับเพลิง เครื่องสูบน้ำดับเพลิงและหัวฉีดน้ำดับเพลิง	√	-	-	อาคารก่อสร้างหลัง พ.ศ.2535

สรุปผลการตรวจสอบอาคาร

ลำดับที่	รายการตรวจสอบ	ใช้ได้	ใช้ไม่ได้	มีการแก้ไขแล้ว	หมายเหตุ
	2.3.9 ระบบดับเพลิงอัตโนมัติ	√	-	-	
	2.3.10 ระบบป้องกันฟ้าผ่า	√	-	-	
	2.3.11 แบบแปลนเพื่อการดับเพลิง	√	-	-	
3	**การตรวจสอบสมรรถนะของระบบและอุปกรณ์ต่าง ๆ**				
	3.1 สมรรถนะบันไดหนีไฟและทางหนีไฟ	√	-	√	
	3.2 สมรรถนะเครื่องหมายและไฟป้ายทางออกฉุกเฉิน	√	-	√	
	3.3 สมรรถนะระบบแจ้งสัญญาณเหตุเพลิงไหม้	√	-	√	
4	**การตรวจสอบระบบบริหารจัดการเพื่อความปลอดภัยในอาคาร**				
	4.1 แผนการป้องกันและระงับอัคคีภัยในอาคาร	√	-	-	
	4.2 แผนการซ้อมอพยพผู้ใช้อาคาร	√	-	-	
	4.3 แผนการบริหารจัดการเกี่ยวกับความปลอดภัยในอาคาร	√	-	-	
	4.4 แผนการบริหารจัดการของผู้ตรวจสอบอาคาร	√	-	-	

<u>สรุปความเห็นของผู้ตรวจสอบอาคาร</u>

จากผลการตรวจสอบอาคาร พบว่า

โครงสร้างของอาคารมีความมั่นคงแข็งแรง

การทำงานของระบบและอุปกรณ์ประกอบในอาคารไม่ส่งผลต่อสุขภาพอนามัยของผู้ใช้อาคาร และไม่กระทบต่อสิ่งแวดล้อม

สมรรถนะของระบบและอุปกรณ์ต่างๆของอาคารเพื่ออพยพผู้ใช้อาคารที่มีอยู่ สามารถทำงานได้ทั้งหมดและพร้อมใช้งานอยู่เสมอ

ระบบบริหารจัดการความปลอดภัยอาคารมีการดำเนินตามแผนอย่างเคร่งครัด

บุคคลโดยทั่วไปหรือผู้ที่อาศัยอยู่ภายในอาคาร สามารถใช้อาคารได้อย่างปลอดภัย

ลงชื่อ... เจ้าของอาคารผู้จัดการ/นิติบุคคลอาคารชุด

(วิชัย บรรพบุรุษ) /ผู้ครอบครองอาคาร หรือผู้รับมอบหมาย

ลงชื่อ... ผู้ตรวจสอบอาคาร

(นายชาญณรงค์ ฟูสกุล) วันที่ 13-09-2562

ผู้ตรวจสอบอาคารประเภทบุคคล เลขที่ทะเบียน บ.0024/2550 เมื่อวันที่ 22 มีนาคม 2550

ลงชื่อ...... .... ผู้ตรวจสอบอาคาร

(นายอำนาจ คำพานิช) วันที่ 13-09-2562

บริษัท ฟินิกซ์ อินสเปคเตอร์ ดีไซน์ คอนซัลแตนท์ จำกัด

ผู้ตรวจสอบอาคารประเภทนิติบุคคล เลขที่ทะเบียน น.0147/2551 เมื่อวันที่ 11 กุมภาพันธ์ 2551

Phoenix

บริษัท ฟินิกซ์ อินสเปคเตอร์ ดีไซน์ คอนซัลแตนท์ จำกัด

180 ถนนพระราม 2 แขวงจอมทอง เขตจอมทอง กรุงเทพฯ 10150
Mobile : (+083) 1090787 Phone & Fax : (+662) 945-1335
Email phoenixgroup7@gmail.com
หนังสือรับรองการขึ้นทะเบียนเป็นผู้ตรวจสอบ เลขที่ น.0147/2551 เมื่อ 11 02 2551

นายชาญณรงค์ ฟูสกุล ได้ขึ้นทะเบียนเป็นผู้ตรวจสอบอาคารประเภทบุคคลธรรมดา
ต่อคณะกรรมการควบคุมอาคาร สำนักควบคุมและตรวจสอบอาคาร กรมโยธาธิการและผังเมือง
หนังสือรับรองการขึ้นทะเบียนเป็นผู้ตรวจสอบ เลขที่ บ.0024/2550 เมื่อวันที่ 22 มีนาคม 2550

ส่วนที่ 6 สำหรับเจ้าของอาคาร

การตรวจบำรุงรักษาอาคาร และอุปกรณ์ประกอบของอาคาร

บริษัท บางกอกแอร์พอร์ทอินดัสทรี จำกัด

อาคาร COSMO BAZAAR

รายละเอียดการตรวจบำรุงรักษาอาคาร และอุปกรณ์ประกอบของอาคาร สำหรับเจ้าของอาคาร

การตรวจบำรุงรักษาอาคาร และอุปกรณ์ประกอบของอาคารสำหรับเจ้าของอาคาร

ช่วงเวลา และความถี่ในการตรวจบำรุงรักษาอาคาร และอุปกรณ์ประกอบของอาคารสำหรับเจ้าของอาคาร							
1 ความถี่ในการตรวจบำรุงรักษาอาคารด้านความมั่นคงแข็งแรงของอาคาร							
ลำดับ	รายการตรวจบำรุงรักษา	ความถี่ในการตรวจสอบ					หมายเหตุ
		2 สัปดาห์	1 เดือน	3 เดือน	6 เดือน	1 ปี	
1	**การต่อเติม ดัดแปลง ปรับปรุงตัวอาคาร**	-	-	-	✓	-	
2	**การเปลี่ยนแปลงน้ำหนักบรรทุกบนพื้นอาคาร**	-	-	✓	-	-	
3	**การเปลี่ยนสภาพการใช้อาคาร**	-	-	✓	-	-	
4	**การเปลี่ยนแปลงวัสดุก่อสร้างหรือวัสดุตกแต่งอาคาร**	-	-	-	✓	-	
5	**การชำรุดสึกหรอของอาคาร**	-	-	✓	-	-	
6	**การวิบัติของโครงสร้างอาคาร**	-	-	✓	-	-	
7	**การทรุดตัวของฐานรากอาคาร**	-	-	✓	-	-	

2 ความถี่ในการตรวจบำรุงรักษาระบบบันไดหนีไฟ และทางหนีไฟของอาคาร							
ลำดับ	รายการตรวจบำรุงรักษา	ความถี่ในการตรวจสอบ					หมายเหตุ
		2 สัปดาห์	1 เดือน	3 เดือน	6 เดือน	1 ปี	
1	**ระบบบันไดหนีไฟ**						
1.1	สภาพราวจับ และราวกันตก	-	✓	-	-	-	
1.2	อุปสรรคกีดขวางตลอดเส้นทางของบันไดหนีไฟ	-	✓	-	-	-	
1.3	การปิด-เปิดประตูเข้า-ออกบันไดหนีไฟ	-	✓	-	-	-	
2	**ทางหนีไฟ**						
2.1	ความส่องสว่างของแสงไฟบนเส้นทางหนีไฟ	-	✓	-	-	-	
2.2	อุปสรรคกีดขวางตลอดเส้นทางจนถึงเส้นทางออกสู่ภายนอกอาคาร	-	✓	-	-	-	
2.3	การปิด-เปิดประตูตลอดเส้นทาง	-	✓	-	-	-	
3	**เครื่องหมาย และไฟป้ายทางออกฉุกเฉิน**						
	สภาพ และการทำงานของเครื่องหมาย และไฟป้ายทางออกฉุกเฉิน	-	✓	-	-	-	
4	**แบบแปลนเพื่อการดับเพลิง**						
	แบบแปลนพื้นทุกชั้นของอาคารเพื่อการดับเพลิง	-	✓	-	-	-	

3 ความถี่ในการตรวจบำรุงรักษาระบบไฟฟ้า ระบบสัญญาณแจ้งเหตุเพลิงไหม้ของอาคาร

ลำดับ	รายการตรวจบำรุงรักษา	ความถี่ในการตรวจสอบ					หมายเหตุ
		2 สัปดาห์	1 เดือน	3 เดือน	6 เดือน	1 ปี	
1	**ระบบไฟฟ้าแรงสูง**						
1.1	สายอากาศ	-	-	-	✓	-	
1.2	สายใต้ดิน	-	-	-	✓	-	
2	**หม้อแปลงไฟฟ้า**	-	-	✓	-	-	
3	**ระบบไฟฟ้าแรงต่ำ**						
3.1	แรงต่ำภายนอกอาคาร	-	-	-	✓	-	
3.2	แผงสวิตซ์นอกอาคาร	-	-	-	✓	-	
3.3	แรงต่ำภายในอาคาร	-	-	-	✓	-	
3.4	แผงสวิตซ์เมน	-	-	✓	-	-	
3.5	สายป้อน	-	-	✓	-	-	
3.6	แผงสวิตซ์ย่อย	-	-	✓	-	-	
3.7	วงจรย่อย และอุปกรณ์ไฟฟ้า	-	-	✓	-	-	
3.8	สายป้อนสำหรับระบบประกอบอาคาร	-	-	✓	-	-	

3 ความถี่ในการตรวจบำรุงรักษาระบบไฟฟ้า ระบบสัญญาณแจ้งเหตุเพลิงไหม้ของอาคาร

ลำดับ	รายการตรวจบำรุงรักษา	ความถี่ในการตรวจสอบ					หมายเหตุ
		2 สัปดาห์	1 เดือน	3 เดือน	6 เดือน	1 ปี	
4	**เครื่องกำเนิดไฟฟ้า**	✓	-	-	-	-	
5	**ระบบไฟฟ้าแสงสว่างฉุกเฉิน**	-	-	✓	-	-	
6	**ป้ายทางออกฉุกเฉิน**	-	-	✓	-	-	
7	**ระบบสัญญาณแจ้งเหตุเพลิงไหม้**	-	-	✓	-	-	
8	**ระบบป้องกันอันตรายจากฟ้าผ่า**	-	-	-	✓	-	

4 ความถี่ในการตรวจบำรุงรักษาระบบเครื่องกลของอาคาร

ลำดับ	รายการตรวจบำรุงรักษา	ความถี่ในการตรวจสอบ					หมายเหตุ
		2 สัปดาห์	1 เดือน	3 เดือน	6 เดือน	1 ปี	
1	**ระบบปรับอากาศแบบรวมศูนย์**						
1.1	เครื่องทำน้ำเย็น	-	-	-	✓	-	
1.2	ระบบควบคุมระบบปรับอากาศ	-	-	✓	-	-	
1.3	ระบบไฟฟ้าของระบบปรับอากาศ	-	-	✓	-	-	
1.4	หอผึ่งน้ำ (COOLING TOWER)	-	✓	-	-	-	
1.5	เครื่องส่งลมเย็น แผงกรองอากาศ	-	✓	-	-	-	
1.6	ท่อส่งลมเย็น และอุปกรณ์ระบบ	-	-	-	✓	-	
1.7	ปั๊มน้ำเย็น และปั๊มน้ำระบายความร้อน	-	-	✓	-	-	
1.8	ระบบท่อน้ำเย็น และท่อน้ำระบายความร้อนพร้อมอุปกรณ์ประกอบ	-	-	✓	-	-	
2	**ระบบปรับอากาศแบบแยกส่วน**						
2.1	การทำงาน และการจับยึดของชุด CONDENSING UNIT	-	-	✓	-	-	
2.2	การทำงาน และการจับยึดของชุด FANCOIL UNIT	-	✓	-	-	-	
2.3	ระบบไฟฟ้าของระบบปรับอากาศ	-	-	✓	-	-	

4 ความถี่ในการตรวจบำรุงรักษาระบบเครื่องกลของอาคาร(ต่อ)

ลำดับ	รายการตรวจบำรุงรักษา	ความถี่ในการตรวจสอบ					หมายเหตุ
		2 สัปดาห์	1 เดือน	3 เดือน	6 เดือน	1 ปี	
3	**ระบบระบายอากาศ**						
3.1	พัดลมระบายอากาศ	-	-	✓	-	-	
3.2	ระบบไฟฟ้าของระบบระบายอากาศ	-	-	✓	-	-	
3.3	การทำงานของระบบอัดอากาศบันไดหนีไฟ	-	-	✓	-	-	
4	**ระบบลิฟต์ ลิฟต์ดับเพลิง**						
4.1	การทำงานของลิฟต์ และลิฟต์ดับเพลิง	-	-	-	✓	-	
4.2	อุปกรณ์ด้านความปลอดภัย	-	✓	-	-	-	
4.3	อุปกรณ์การให้ความช่วยเหลือ	-	✓	-	-	-	
4.4	การทำงานของระบบอัดอากาศโถงหน้าลิฟต์ดับเพลิง	-	✓	-	-	-	
5	**ระบบบันไดเลื่อน**						
5.1	การทำงานของบันไดเลื่อน	-	-	✓	-	-	
5.2	อุปกรณ์ด้านความปลอดภัย	-	-	✓	-	-	
5.3	ระบบไฟฟ้าของระบบบันไดเลื่อน	-	-	✓	-	-	

4 ความถี่ในการตรวจบำรุงรักษาระบบสุขาภิบาล และระบบดับเพลิงของอาคาร

ลำดับ	รายการตรวจบำรุงรักษา	ความถี่ในการตรวจสอบ					หมายเหตุ
		2 สัปดาห์	1 เดือน	3 เดือน	6 เดือน	1 ปี	
1	**ระบบประปา**						
1.1	ถังเก็บน้ำใต้ดิน บนดิน บนดาดฟ้าอาคาร						
	.-สภาพถังและฝาเปิด-ปิดถังเก็บน้ำ	-	✓	-	-	-	
	.-สภาพท่อน้ำเข้า-ออก จากถังเก็บน้ำ	-	✓	-	-	-	
	.-สภาพประตูน้ำเข้า-ออก จากถังเก็บน้ำ	-	✓	-	-	-	
	.-การป้องกันหนู และแมลงสาบเข้าถังเก็บน้ำ	-	✓	-	-	-	
1.2	เครื่องสูบน้ำ และห้องเครื่องสูบ						
	.-สภาพความสะอาดในห้องเครื่องสูบ	-	✓	-	-	-	
	.-สภาพการทำงานของเครื่อง-สูบน้ำ เสียงดัง สั่นสะเทือน รั่วซึม	-	✓	-	-	-	
	.-สภาพการทำงานระบบควบคุมเครื่องสูบน้ำ	-	✓	-	-	-	
	.-ระบบไฟฟ้าของเครื่องสูบน้ำ	-	✓	-	-	-	
	.-สภาพท่อส่งจ่ายน้ำ	-	✓	-	-	-	
	.-สภาพอุปกรณ์ประกอบเครื่องสูบน้ำ เช่นประตูน้ำ	-	✓	-	-	-	
1.3	ระบบท่อประปา						
	การรั่วซึมของท่อประปา	-	✓	-	-	-	
	สภาพประตูน้ำของระบบประปา	-	✓	-	-	-	

4 ความถี่ในการตรวจบำรุงรักษาระบบสุขาภิบาล และระบบดับเพลิงของอาคาร(ต่อ)

ลำดับ	รายการตรวจบำรุงรักษา	ความถี่ในการตรวจสอบ					หมายเหตุ
		2 สัปดาห์	1 เดือน	3 เดือน	6 เดือน	1 ปี	
2	ระบบระบายน้ำในอาคาร						
2.1	ท่อระบายน้ำเสีย						
	.-สภาพท่อ และการยึดแขวนท่อ	-	✓	-	-	-	
	.-การรั่วซึมของท่อ	-	✓	-	-	-	
	.-การอุดตันในท่อ	-	✓	-	-	-	
	.-สภาพอุปกรณ์ประกอบการระบายน้ำ						
	.-ที่ดักกลิ่น	-	✓	-	-	-	
	.-ช่องรับน้ำ (FD)	-	✓	-	-	-	
	.-ช่องเปิดล้างท่อ (CO)	-	✓	-	-	-	
	.-สภาพช่องท่อ						
	.-กลิ่น และความอับชื้น	-	✓	-	-	-	
	.-การป้องกัน หรือกำจัดหนู และแมลงสาบในช่องท่อ	-	✓	-	-	-	
	.-การป้องกันควัน และไฟลามในช่องท่อ	-	✓	-	-	-	

4 ความถี่ในการตรวจบำรุงรักษาระบบสุขาภิบาล และระบบดับเพลิงของอาคาร(ต่อ)

ลำดับ	รายการตรวจบำรุงรักษา	ความถี่ในการตรวจสอบ					หมายเหตุ
		2 สัปดาห์	1 เดือน	3 เดือน	6 เดือน	1 ปี	
2.2	ท่อระบายน้ำฝน						
	.-สภาพท่อ และการยึดแขวนท่อ	-	✓	-	-	-	
	.-การอุดตันในท่อ	-	✓	-	-	-	
	.-การรั่วซึมของท่อ	-	✓	-	-	-	
	.-สภาพอุปกรณ์ประกอบ	-	✓	-	-	-	
	.-ช่องรับน้ำ (RD)	-	✓	-	-	-	

4 ความถี่ในการตรวจบำรุงรักษาระบบสุขาภิบาล และระบบดับเพลิงของอาคาร(ต่อ)

ลำดับ	รายการตรวจบำรุงรักษา	ความถี่ในการตรวจสอบ					หมายเหตุ
		2 สัปดาห์	1 เดือน	3 เดือน	6 เดือน	1 ปี	
2.3	เครื่องสูบน้ำเสีย และบ่อสูบ						
	.-สภาพบ่อสูบ	-	✓	-	-	-	
	.-สภาพการทำงานของเครื่องสูบน้ำเสีย	-	✓	-	-	-	
	.-การทำงานของระบบควบคุม	-	✓	-	-	-	
	.-ระบบไฟฟ้าของเครื่องสูบ	-	✓	-	-	-	

Phoenix

บริษัท ฟินิกซ์ อินสเปคเตอร์ ดีไซน์ คอนซัลแตนท์ จำกัด

180 ถนนพระราม 2 แขวงจอมทอง เขตจอมทอง กรุงเทพฯ 10150
Mobile : (+083) 1090787 Phone & Fax : (+662) 945-1335
Email phoenixgroup7@gmail.com
หนังสือรับรองการขึ้นทะเบียนเป็นผู้ตรวจสอบ เลขที่ น.0147/2551 เมื่อ 11 02 2551

นายชาญณรงค์ ฟูสกุล ได้ขึ้นทะเบียนเป็นผู้ตรวจสอบอาคารประเภทบุคคลธรรมดา
ต่อคณะกรรมการควบคุมอาคาร สำนักควบคุมและตรวจสอบอาคาร กรมโยธาธิการและผังเมือง
หนังสือรับรองการขึ้นทะเบียนเป็นผู้ตรวจสอบ เลขที่ บ.0024/2550 เมื่อวันที่ 22 มีนาคม 2550

ส่วนที่ 7

ข้อเสนอแนะในการปรับปรุงอาคารของตรวจสอบอาคาร

บริษัท บางกอกแอร์พอร์ทอินดัสทรี จำกัด

อาคาร **COSMO BAZAAR**

รายละเอียดการตรวจสอบอาคาร (คู่มือการตรวจสอบ) สำหรับผู้ตรวจสอบอาคาร

1.1 การตรวจสอบความมั่นคงแข็งแรงของอาคาร

ข้อ	ภาพการตรวจ	รายละเอียดผลการตรวจ
2		○ โครงสร้างโดยทั่วไป

ความเห็นผู้ตรวจสอบ

○ ผู้ดูแลอาคารต้องตรวจสอบตามแผนที่กำหนดขึ้นโดยเคร่งครัด

2.1 การตรวจสอบระบบ และอุปกรณ์ประกอบต่างๆของอาคาร

ข้อ	ภาพการตรวจ	รายละเอียดผลการตรวจ
1		○ พบอุปกรณ์ประกอบอาคารปกติ สภาพพร้อมใช้

ความเห็นผู้ตรวจสอบ

○ ต้องติดตามตามแผนที่กำหนด

Phoenix

บริษัท ฟินิกซ์ อินสเปคเตอร์ ดีไซน์ คอนซัลแตนท์ จำกัด

180 ถนนพระราม 2 แขวงจอมทอง เขตจอมทอง กรุงเทพฯ 10150
Mobile : (+083) 1090787 Phone & Fax : (+662) 945-1335
Email phoenixgroup7@gmail.com
หนังสือรับรองการขึ้นทะเบียนเป็นผู้ตรวจสอบ เลขที่ น.0147/2551 เมื่อ 11 02 2551
นายชาญณรงค์ ฟูสกุล ได้ขึ้นทะเบียนเป็นผู้ตรวจสอบอาคารประเภทบุคคลธรรมดา
ต่อคณะกรรมการควบคุมอาคาร สำนักควบคุมและตรวจสอบอาคาร กรมโยธาธิการและผังเมือง
หนังสือรับรองการขึ้นทะเบียนเป็นผู้ตรวจสอบ เลขที่ บ.0024/2550 เมื่อวันที่ 22 มีนาคม 2550

ส่วนที่ 8

เอกสารประกอบการพิจารณารายงานการตรวจสอบอาคาร ของเจ้าของอาคาร

บริษัท บางกอกแอร์พอร์ทอินดัสทรี จำกัด

อาคาร **COSMO BAZAAR**

☐ สำเนาหนังสือรับรองการจดทะเบียนนิติบุคคลของบริษัทเจ้าของอาคารและผู้ดูแลอาคาร ที่ออกให้ไม่เกิน 6 เดือน กรณีเป็นนิติบุคคลลงลายมือชื่อรับรองสำเนาถูกต้องพร้อมประทับตรานิติบุคคล (กรณีเป็นนิติบุคคล)

☐ สำเนาบัตรประชาชนของเจ้าของอาคาร ลงลายมือชื่อรับรองสำเนาถูกต้อง

☐ สำเนาทะเบียนบ้านของเจ้าของอาคาร ลงลายมือชื่อรับรองสำเนาถูกต้อง

☐ สำเนาใบอนุญาตก่อสร้าง/ดัดแปลงอาคาร(แบบ ข.1หรือ อ.1) กรณีเป็นนิติบุคคลลงลายมือชื่อรับรองสำเนาถูกต้องพร้อมประทับตรานิติบุคคล

☐ สำเนาใบรับรองการก่อสร้าง/ดัดแปลงอาคาร(แบบ กทม.6 หรือ อ.6) กรณีเป็นนิติบุคคลลงลายมือชื่อรับรองสำเนาถูกต้องพร้อมประทับตรานิติบุคคล

☑ แผนที่สังเขปสถานที่ตั้งของอาคาร และแสดงตำแหน่งหัวรับน้ำดับเพลิง

☑ สำเนาแบบแปลนอาคารที่แสดงพื้นที่ใช้สอย แสดงช่องทางหนีไฟ ตำแหน่งประตูหนีไฟ ฯลฯ

Phase

(๓) ผู้ได้รับอนุญาตจะต้องปฏิบัติตามกฎกระทรวงฉบับที่ ๔ (พ.ศ.๒๕๒๖) ออกตามความในพระราชบัญญัติควบคุมอาคาร พ.ศ.๒๕๒๒ หากฝ่าฝืนถือว่าผิดเงื่อนไขในใบอนุญาตก่อสร้างอาคาร ซึ่งมีความผิดตามมาตรา ๓๑,๖๕

(๔) การประกอบพาณิชย์ในอาคารที่ได้รับอนุญาต ต้องไม่ขัดต่อกฎกระทรวงกำหนดบริเวณห้ามก่อสร้าง ดัดแปลง หรือเปลี่ยนการใช้อาคารบางชนิดหรือบางประเภทในพื้นที่จังหวัดนนทบุรี พ.ศ.๒๕๔๗ (อาคารพาณิชยกรรมประเภทค้าปลีก -ค้าส่ง)

ผู้ได้รับอนุญาตต้องจัดให้มีการบำบัดน้ำเสียและติดตั้งบ่อดักไขมันจากอาคารตามหลักวิชาการก่อนระบายลงสู่ทางระบายน้ำสาธารณะ

อาคารประเภทควบคุมการใช้ 35-30-01

ห้ามใช้อาคารก่อนได้รับอนุญาตรับรองจากเจ้าพนักงานท้องถิ่นผู้ใดฝ่าฝืนต้องระวางโทษจำคุกไม่เกินสามเดือน หรือปรับไม่เกินหกหมื่นบาท หรือทั้งจำทั้งปรับ และต้องระวางโทษปรับอีกวันละไม่เกินหนึ่งหมื่นบาทตลอดเวลาที่ฝ่าฝืน

แบบ อ. ๑

ใบอนุญาตก่อสร้างอาคาร/~~ดัดแปลงอาคาร/หรือรื้อถอนอาคาร~~/

คำเตือน

ผู้ได้รับอนุญาตก่อสร้างตามหนังสือฉบับนี้ ยังคงมีหน้าที่ ที่จะต้องปฏิบัติตาม พ.ร.บ. การเดินอากาศ พ.ศ. 2497 และกฎหมายอื่นที่เกี่ยวข้อง

เลขที่ 199 / 2559

อนุญาตให้ บริษัท บางกอกแอร์พอร์ทอินดัสทรี จำกัด โดย นายอนันต์ กาญจนพาสน์ เจ้าของอาคาร

อยู่บ้านเลขที่ 47/569-576 คอนโดมิเนียมอุตสาหกรรมนิวเจนีวา ชั้น 10 ตรอก/ซอย - ถนน ถนนป๊อปปูล่า 3 หมู่ที่ 3

ตำบล/แขวง บ้านใหม่ อำเภอ/เขต ปากเกร็ด จังหวัด นนทบุรี

ข้อ ๑ ทำการ ก่อสร้างอาคาร

ที่บ้านเลขที่ - ตรอก/ซอย - ถนน ป๊อปปูล่า หมู่ที่ -

ตำบล/แขวง บ้านใหม่ อำเภอ/เขต ปากเกร็ด จังหวัด นนทบุรี

ในที่ดินโฉนดที่ดิน เลขที่/น.ส. ๓ เลขที่/ส.ค. ๑ เลขที่ 30940

เป็นที่ดินของ บริษัท บางกอกแอร์พอร์ทอินดัสทรี จำกัด

ข้อ ๒ เป็นอาคาร ถาวร

(๑) ชนิด ค.ส.ล. 9 ชั้น มีดาดฟ้า จำนวน 1 หลัง เพื่อใช้เป็น พาณิชย์และจอดรถยนต์

พื้นที่/ความยาว 76,166.00 ตารางเมตร ที่จอดรถ ที่กลับรถ และทางเข้าออกของรถ

จำนวน - คัน พื้นที่ 400.00 ตารางเมตร

(๒) ชนิด ท่อระบายน้ำ จำนวน - เพื่อใช้เป็น ท่อระบายน้ำ

พื้นที่/ความยาว 440.00 เมตร ที่จอดรถ ที่กลับรถ และทางเข้าออกของรถ

จำนวน - คัน พื้นที่ - ตารางเมตร

(๓) ชนิด - จำนวน - เพื่อใช้เป็น -

พื้นที่/ความยาว - ที่จอดรถ ที่กลับรถ และทางเข้าออกของรถ

จำนวน - คัน พื้นที่ - ตารางเมตร

ตามแผนผังบริเวณ แบบแปลน รายการประกอบแบบแปลน และรายการคำนวณ

เลขที่ 200 / 2559 ที่แนบท้ายใบอนุญาตนี้ และนายกิตติศักดิ์ ธีรอักษรพัฒน์ สย-สถ 2091

ข้อ ๓ โดยมี นายศุภชัย มวงไหมแพร สย.5416 เป็นผู้ควบคุมงาน

ข้อ ๔ ผู้ได้รับใบอนุญาตต้องปฏิบัติตามเงื่อนไขดังต่อไปนี้

(๑) ผู้ได้รับใบอนุญาตต้องปฏิบัติตามหลักเกณฑ์ วิธีการ และเงื่อนไขตามที่กำหนดในกฎกระทรวงและหรือข้อบัญญัติท้องถิ่น ซึ่งออกตามความในมาตรา ๘ (๑๑) มาตรา ๙ หรือมาตรา ๑๐ แห่งพระราชบัญญัติควบคุมอาคาร พ.ศ. ๒๕๒๒

(๒) ค่าธรรมเนียมการตรวจแบบแปลนและใบอนุญาตก่อสร้างอาคาร เป็นเงิน 305,324.00 บาท

ใบอนุญาตฉบับนี้ให้ใช้ได้จนถึงวันที่ 26 เดือน มิถุนายน พ.ศ. 2561

ออกให้ ณ วันที่ 27 เดือน มิถุนายน พ.ศ. 2559

(ลายมือชื่อ)

(นายวีรัตน์ บรรดาศักดิ์) อ่านต่อด้านหลัง

ปลัดเทศบาล ปฏิบัติราชการแทน

ตำแหน่ง นายกเทศมนตรีนครปากเกร็ด

เจ้าพนักงานท้องถิ่น

เทศบาลนครปากเกร็ด จังหวัดนนทบุรี

เงื่อนไข ก่อนเริ่มดำเนินการก่อสร้างอาคาร ผู้ได้รับใบอนุญาตต้องแจ้งเป็นหนังสือให้เทศบาลทราบ

โรงพิมพ์อาสารักษาดินแดน กรมการปกครอง

ผู้ได้รับอนุญาต [illegible] พ.ศ.2522 แก้ไขเพิ่มเติมฉบับที่ 2 พ.ศ. 2535 ยังคงมีหน้าที่ต้องขออนุญาตเกี่ยวกับอาคารนั้นตามกฎหมายอื่นในส่วนที่เกี่ยวข้องต่อไปด้วย

การต่ออายุใบอนุญาต

การต่ออายุใบอนุญาตครั้งที่..............	การต่ออายุใบอนุญาตครั้งที่..............	การต่ออายุใบอนุญาตครั้งที่..............
ให้ต่ออายุใบอนุญาตฉบับนี้จนถึง	ให้ต่ออายุใบอนุญาตฉบับนี้จนถึง	ให้ต่ออายุใบอนุญาตฉบับนี้จนถึง
วันที่...........เดือน.................พ.ศ..........	วันที่...........เดือน.................พ.ศ..........	วันที่...........เดือน.................พ.ศ..........
โดยมีเงื่อนไข..................................	โดยมีเงื่อนไข..................................	โดยมีเงื่อนไข..................................
....	....	....
(ลายมือชื่อ)..................................	(ลายมือชื่อ)..................................	(ลายมือชื่อ)..................................
ตำแหน่ง..	ตำแหน่ง..	ตำแหน่ง..
เจ้าพนักงานท้องถิ่นผู้อนุญาต	เจ้าพนักงานท้องถิ่นผู้อนุญาต	เจ้าพนักงานท้องถิ่นผู้อนุญาต

<u>หมายเหตุ</u> โดยขอแยกเปิดใช้อาคาร เป็นส่วนๆ ได้แก่ ส่วนที่1 พื้นที่ชั้นที่ 2-6 ส่วนที่ 2 พื้นที่ชั้นที่ 1,7-9 และพื้นที่ชั้นดาดฟ้า

คำเตือน

๑. ถ้าผู้ได้รับใบอนุญาตจะบอกเลิกตัวผู้ควบคุมงานที่ระบุชื่อไว้ในใบอนุญาต หรือผู้ควบคุมงานจะบอกเลิกการเป็นผู้ควบคุมงาน ให้มีหนังสือแจ้งให้เจ้าพนักงานท้องถิ่นทราบ ทั้งนี้ ไม่เป็นการกระทบถึงสิทธิและหน้าที่ทางแพ่งระหว่างผู้ได้รับใบอนุญาตกับผู้ควบคุมงานนั้น ในการบอกเลิกตัวผู้ควบคุมงานนี้ผู้ได้รับใบอนุญาตต้องระงับการดำเนินการตามที่ได้รับอนุญาตไว้ก่อนจนกว่าจะมีผู้ควบคุมงานคนใหม่ และมีหนังสือแจ้งพร้อมกับส่งมอบหนังสือแสดงความยินยอมของผู้ควบคุมงานคนใหม่ให้แก่เจ้าพนักงานท้องถิ่นแล้ว

๒. ผู้ได้รับใบอนุญาต ที่ต้องจัดให้มีพื้นที่หรือสิ่งที่สร้างขึ้นเพื่อใช้เป็นที่จอดรถ ที่กลับรถ และทางเข้าออกของรถตามที่กำหนดไว้ในใบอนุญาตฉบับนี้ ต้องแสดงที่จอดรถ ที่กลับรถ และทางเข้าออกของรถไว้ให้ปรากฏตามแผนผังบริเวณที่รับใบอนุญาต การดัดแปลงหรือใช้ที่จอดรถ ที่กลับรถ และทางเข้าออกของรถเพื่อการอื่นนั้นต้องได้รับใบอนุญาตจากเจ้าพนักงานท้องถิ่น

๓. ผู้ได้รับใบอนุญาตก่อสร้าง ดัดแปลง หรือเคลื่อนย้ายอาคารประเภทควบคุมการใช้ เมื่อได้ทำการตามที่ได้รับใบอนุญาตเสร็จแล้ว ต้องได้รับใบรับรองจากเจ้าพนักงานท้องถิ่นตามมาตรา ๓๒ ก่อนจึงจะใช้อาคารนั้นได้

๔. ใบอนุญาตฉบับนี้ ให้ใช้ได้ตามระยะเวลาที่กำหนดในใบอนุญาต ถ้าประสงค์จะขอต่ออายุใบอนุญาตจะต้องยื่นคำขอก่อนใบอนุญาตสิ้นอายุ

Phase 1

35-30-06

แบบ อ. ๖

ใบรับรองการก่อสร้างอาคาร ดัดแปลงอาคาร ~~หรือเคลื่อนย้ายอาคาร~~

เลขที่ 18 / 2560

ใบรับรองฉบับนี้แสดงว่า บริษัท บางกอกแอร์พอร์ทอินดัสทรี จำกัด โดย นายธนันต์ กาญจนพาสน์ เจ้าของอาคาร/ผู้ครอบครองอาคาร

อยู่บ้านเลขที่ 47/569-576 อาคารโครงการนิวเวิลด์ ชั้น 10 ถนนป๊อปปูล่า ตรอก/ซอย - ถนน - หมู่ที่ 3

ตำบล/แขวง บ้านใหม่ อำเภอ/เขต ปากเกร็ด จังหวัด นนทบุรี

ได้ทำการ ก่อสร้าง+ดัดแปลงอาคาร อาคารเป็นไปโดยถูกต้องตามที่ได้รับอนุญาตในใบอนุญาต

เลขที่ 199 / 2559 ลงวันที่ 27 เดือน มิถุนายน พ.ศ. 2559 ซึ่งอาคารดังกล่าว

206 / 2560 5 พฤษภาคม 2560

เป็นอาคารประเภทควบคุมการใช้ เจ้าพนักงานท้องถิ่นจึงออกใบรับรองให้ดังต่อไปนี้

ข้อ ๑ เป็นอาคาร เปิดใช้อาคาร เป็นส่วนๆได้แก่ ส่วนที่ พื้นที่ชั้นที่ 2-6 และพื้นที่ชั้นที่ 1

(๑) ชนิด ค.ส.ล. 9 ชั้นมีดาดฟ้า จำนวน 1 หลัง

เพื่อใช้เป็น พาณิชย์และจอดรถยนต์ โดยมีที่จอดรถ ที่กลับรถ และทางเข้าออกของรถ

จำนวน - คัน

(๒) ชนิด - จำนวน -

เพื่อใช้เป็น - โดยมีที่จอดรถ ที่กลับรถ และทางเข้าออกของรถ

จำนวน - คัน

(๓) ชนิด - จำนวน -

เพื่อใช้เป็น - โดยมีที่จอดรถ ที่กลับรถ และทางเข้าออกของรถ

จำนวน - คัน

ที่บ้านเลขที่ - ตรอก/ซอย - ถนน ป๊อปปูล่า

หมู่ที่ - ตำบล/แขวง บ้านใหม่ อำเภอ/เขต ปากเกร็ด จังหวัด นนทบุรี

โดย บริษัท บางกอกแอร์พอร์ทอินดัสทรี จำกัด เป็นเจ้าของอาคาร และ บริษัท บางกอกแอร์พอร์ทอินดัสทรี จำกัด

เป็นผู้ครอบครองอาคาร อยู่ในที่ดินโฉนดที่ดิน เลขที่/น.ส. ๓ เลขที่/ส.ค. ๑ เลขที่ 30940

เป็นที่ดินของ บริษัท บางกอกแอร์พอร์ทอินดัสทรี จำกัด

ข้อ ๒ ผู้ได้รับใบรับรองต้องปฏิบัติตามเงื่อนไข ดังต่อไปนี้

(๑) ผู้ได้รับใบรับรองต้องปฏิบัติตามหลักเกณฑ์ วิธีการ และเงื่อนไขตามที่กำหนดในกฎกระทรวง และหรือข้อบัญญัติท้องถิ่น ซึ่งออกตามความในมาตรา ๘ (๑๑) มาตรา ๙ หรือมาตรา ๑๐ แห่งพระราชบัญญัติควบคุมอาคาร พ.ศ. ๒๕๒๒

(๒) ค่าธรรมเนียมการออกใบรับรองการก่อสร้างอาคาร เป็นเงิน 10.00 บาท

ออกให้ ณ วันที่ 29 เดือน มิถุนายน พ.ศ. 2560

(ลายมือชื่อ) ....

(นายวิรัฒน์ บรรจงศักดิ์)

(รองนายกเทศมนตรี ปฏิบัติราชการแทน

นายกเทศมนตรีนครปากเกร็ด)

ตำแหน่ง ....

เจ้าพนักงานท้องถิ่นผู้รับรอง

คำเตือน

๑. ห้ามเจ้าของ หรือผู้ครอบครองอาคารใช้หรือยินยอมให้บุคคลใดใช้อาคารเพื่อกิจการอื่น นอกจากที่ระบุไว้ในใบรับรองฉบับนี้

๒. ห้ามเจ้าของ หรือผู้ครอบครองอาคารเปลี่ยนการใช้อาคารประเภทควบคุมการใช้สำหรับกิจการหนึ่งไปใช้เป็นอาคารประเภทควบคุมการใช้สำหรับอีกกิจการหนึ่ง เว้นแต่จะได้รับใบอนุญาตจากเจ้าพนักงานท้องถิ่น

๓. ห้ามเจ้าของ หรือผู้ครอบครองอาคารที่ต้องมีพื้นที่หรือสิ่งที่สร้างขึ้นเพื่อใช้เป็นที่จอดรถ ที่กลับรถ และทางเข้าออกของรถตามที่กำหนดในกฎกระทรวง ดัดแปลง หรือใช้ที่จอดรถ ที่กลับรถ และทางเข้าออกของรถนั้นเพื่อการอื่นไม่ว่าทั้งหมดหรือบางส่วน เว้นแต่จะได้รับใบอนุญาตจากเจ้าพนักงานท้องถิ่น

๔. ผู้ได้รับใบรับรองต้องแสดงใบรับรองฉบับนี้ไว้ในที่เปิดเผยและเห็นได้ง่าย ณ อาคารนั้น

Phase

- ผู้ได้รับอนุญาตต้องจัดให้มีบ่อดักไขมันตามเทศบัญญัติฯ พร้อมทั้งระบบการระบายน้ำเสียที่มีประสิทธิภาพ ตามที่กฎหมายกำหนดก่อนระบายลงสู่แหล่งน้ำรองรับน้ำทิ้ง
- ผู้ได้รับอนุญาตจะต้องปฏิบัติตามกฎกระทรวงฉบับที่ ๔ (พ.ศ. ๒๕๒๖) และกฎกระทรวงกำหนดหน้าที่และความรับผิดชอบฯ พ.ศ. ๒๕๖๑ ออกตามความในพระราชบัญญัติควบคุมอาคาร พ.ศ. ๒๕๒๒ และฉบับแก้ไขเพิ่มเติม (ฉบับที่ ๓) พ.ศ. ๒๕๔๓ หากฝ่าฝืน ถือว่าผิดเงื่อนไขในใบอนุญาตก่อสร้างอาคาร ซึ่งมีความผิดตามมาตรา ๓๑,๖๕
- การประกอบพาณิชยกรรมในอาคารที่ได้รับอนุญาต ต้องไม่มีลักษณะเป็นอาคารชนิดและประเภทที่เป็นข้อห้าม ... บริเวณห้ามก่อสร้าง ดัดแปลง หรือเปลี่ยนการใช้อาคารบางชนิดหรือบางประเภท ...

อาคารประเภทควบคุมการใช้ 35-30-01

ห้ามใช้อาคารก่อนได้รับใบรับรองจากเจ้าพนักงานท้องถิ่น ผู้ใดฝ่าฝืนต้องระวางโทษจำคุกไม่เกินสามเดือน หรือปรับไม่เกินหกหมื่นบาท หรือทั้งจำทั้งปรับ และต้องระวางโทษปรับอีกวันละ ...

แบบ อ. ๑

ผู้ได้รับอนุญาตต้องจัดให้มีการประกันภัยความรับผิดตามกฎหมายต่อชีวิต ร่างกาย และทรัพย์สินของบุคคลภายนอก

ผู้ได้รับอนุญาตต้องจัดให้มีการตรวจสอบอาคารตามมาตรา ๓๒ ทวิ เมื่อได้มีการดำเนินการก่อสร้างอาคารแล้วเสร็จ

ใบอนุญาตก่อสร้างอาคาร ดัดแปลงอาคาร หรือรื้อถอนอาคาร

เลขที่ 416/2561

อนุญาตให้ บริษัท บางกอกแอร์พอร์ทอินดัสทรี จำกัด โดยนายนพนันท์ กาญจนพาสน์ เจ้าของอาคาร

อยู่บ้านเลขที่ 47/569-576 คอนโดมิเนียมอุตสาหกรรมนิวเจนีวา ชั้น 10 ตรอก/ซอย ถนน ถนนป๊อปปูล่า 3 หมู่ที่ 3

ตำบล/แขวง บ้านใหม่ อำเภอ/เขต ปากเกร็ด จังหวัด นนทบุรี

ข้อ ๑ ทำการ ดัดแปลงอาคาร

ที่บ้านเลขที่ - ตรอก/ซอย - ถนน ป๊อปปูล่า หมู่ที่ -

ตำบล/แขวง บ้านใหม่ อำเภอ/เขต ปากเกร็ด จังหวัด นนทบุรี

ในที่ดินโฉนดที่ดิน เลขที่/น.ส. ๓ เลขที่/ส.ค. ๑ เลขที่ 30940

เป็นที่ดินของ บริษัท บางกอกแอร์พอร์ทอินดัสทรี จำกัด

ข้อ ๒ เป็นอาคาร ถาวร

(๑) ชนิด ค.ส.ล. 9 ชั้นมีดาดฟ้า จำนวน 1 หลัง เพื่อใช้เป็น พาณิชย์-จอดรถยนต์ และโรงมหรสพ

พื้นที่/ความยาว 27,128.00 ตารางเมตร ที่จอดรถ ที่กลับรถ และทางเข้าออกของรถ

จำนวน - คัน พื้นที่ - ตารางเมตร

(๒) ชนิด - จำนวน - เพื่อใช้เป็น -

พื้นที่/ความยาว - ที่จอดรถ ที่กลับรถ และทางเข้าออกของรถ

จำนวน - คัน พื้นที่ - ตารางเมตร

(๓) ชนิด - จำนวน - เพื่อใช้เป็น -

พื้นที่/ความยาว - ที่จอดรถ ที่กลับรถ และทางเข้าออกของรถ

จำนวน - คัน พื้นที่ - ตารางเมตร

ตามแผนผังบริเวณ แบบแปลน รายการประกอบแบบแปลน และรายการคำนวณ

เลขที่ 379 / 2561 ที่แนบท้ายใบอนุญาตนี้ และนายเหมรัตน์ ช่างแกว ส-สถ 278

ข้อ ๓ โดยมี นายศุภชัย มวงไหมแพร สย.5416 เป็นผู้ควบคุมงาน

ข้อ ๔ ผู้ได้รับใบอนุญาตต้องปฏิบัติตามเงื่อนไขดังต่อไปนี้

(๑) ผู้ได้รับใบอนุญาตต้องปฏิบัติตามหลักเกณฑ์ วิธีการ และเงื่อนไขตามที่กำหนดในกฎกระทรวงและหรือข้อบัญญัติท้องถิ่น ซึ่งออกตามความในมาตรา ๘ (๑๑) มาตรา ๙ หรือมาตรา ๑๐ แห่งพระราชบัญญัติควบคุมอาคาร พ.ศ. ๒๕๒๒

(๒) ค่าธรรมเนียมการตรวจแบบแปลนและใบอนุญาตดัดแปลงอาคาร เป็นเงิน 108,522.00 บาท

ใบอนุญาตฉบับนี้ให้ใช้ได้จนถึงวันที่ 2 เดือน ธันวาคม พ.ศ. 2563

ออกให้ ณ วันที่ 3 เดือน ธันวาคม พ.ศ. 2561

(ลายมือชื่อ) ....

(นายวรเทพ ธรรมรักษ์) ท้องถิ่นหลัง

รองนายกเทศมนตรี ปฏิบัติราชการแทน

ตำแหน่ง นายกเทศมนตรีนครปากเกร็ด

เจ้าพนักงานท้องถิ่น

Casmo Bazaar Phase 2 (3 ชั้น)

โรงพิมพ์อาสารักษาดินแดน กรมการปกครอง

การต่ออายุใบอนุญาต

การต่ออายุใบอนุญาตครั้งที่...........	การต่ออายุใบอนุญาตครั้งที่...........	การต่ออายุใบอนุญาตครั้งที่...........
ให้ต่ออายุใบอนุญาตฉบับนี้จนถึง	ให้ต่ออายุใบอนุญาตฉบับนี้จนถึง	ให้ต่ออายุใบอนุญาตฉบับนี้จนถึง
วันที่..........เดือน..........พ.ศ...........	วันที่..........เดือน..........พ.ศ...........	วันที่..........เดือน..........พ.ศ...........
โดยมีเงื่อนไข..............................	โดยมีเงื่อนไข..............................	โดยมีเงื่อนไข..............................
....	....	....
(ลายมือชื่อ)..............................	(ลายมือชื่อ)..............................	(ลายมือชื่อ)..............................
ตำแหน่ง....................................	ตำแหน่ง....................................	ตำแหน่ง....................................
เจ้าพนักงานท้องถิ่นผู้อนุญาต	เจ้าพนักงานท้องถิ่นผู้อนุญาต	เจ้าพนักงานท้องถิ่นผู้อนุญาต

คำเตือน

๑. ถ้าผู้ได้รับใบอนุญาตจะบอกเลิกตัวผู้ควบคุมงานที่ระบุชื่อไว้ในใบอนุญาต หรือผู้ควบคุมงานจะบอกเลิกการเป็นผู้ควบคุมงาน ให้มีหนังสือแจ้งให้เจ้าพนักงานท้องถิ่นทราบ ทั้งนี้ ไม่เป็นการกระทบถึงสิทธิและหน้าที่ทางแพ่งระหว่างผู้ได้รับใบอนุญาตกับผู้ควบคุมงานนั้น ในการบอกเลิกตัวผู้ควบคุมงานนี้ผู้ได้รับใบอนุญาตต้องระงับการดำเนินการตามที่ได้รับอนุญาตไว้ก่อนจนกว่าจะมีผู้ควบคุมงานคนใหม่ และมีหนังสือแจ้งพร้อมกับส่งมอบหนังสือแสดงความยินยอมของผู้ควบคุมงานคนใหม่ให้แก่เจ้าพนักงานท้องถิ่นแล้ว

๒. ผู้ได้รับใบอนุญาต ที่ต้องจัดให้มีพื้นที่หรือสิ่งที่สร้างขึ้นเพื่อใช้เป็นที่จอดรถ ที่กลับรถ และทางเข้าออกของรถตามที่กำหนดไว้ในใบอนุญาตฉบับนี้ ต้องแสดงที่จอดรถ ที่กลับรถ และทางเข้าออกของรถไว้ให้ปรากฏตามแผนผังบริเวณที่รับใบอนุญาต การดัดแปลงหรือใช้ที่จอดรถ ที่กลับรถ และทางเข้าออกของรถเพื่อการอื่นนั้นต้องได้รับใบอนุญาตจากเจ้าพนักงานท้องถิ่น

๓. ผู้ได้รับใบอนุญาตก่อสร้าง ดัดแปลง หรือเคลื่อนย้ายอาคารประเภทควบคุมการใช้ เมื่อได้ทำการตามที่ได้รับใบอนุญาตเสร็จแล้ว ต้องได้รับใบรับรองจากเจ้าพนักงานท้องถิ่นตามมาตรา ๓๒ ก่อนจึงจะใช้อาคารนั้นได้

๔. ใบอนุญาตฉบับนี้ ให้ใช้ได้ตามระยะเวลาที่กำหนดในใบอนุญาต ถ้าประสงค์จะขอต่ออายุใบอนุญาตจะต้องยื่นคำขอก่อนใบอนุญาตสิ้นอายุ

แบบ ผ.ท. 9

-นำเอกสารฉบับนี้ยื่นประกอบ
การขอออกหมายเลขประจำบ้าน

แบบรายงานผลการปลูกสร้างอาคาร

รหัสที่ดิน

ย้ายไป

1. ใบอนุญาตเลขที่ 416/2561

2. ชื่อเจ้าของอาคาร บริษัท บางกอกแอร์พอร์ทอินดัสทรี จำกัด

3. ที่อยู่บ้านเลขที่ 47/569-576 คอนโดมิเนียมอุตสาหกรรมนิวเจนีวา ชั้น 10 ตรอก/ซอย ถนน ป๊อปปูล่า 3
ตำบล/แขวง บ้านใหม่ อำเภอ/เขต ปากเกร็ด จังหวัด นนทบุรี

4. ชื่อเจ้าของที่ดิน บริษัท บางกอกแอร์พอร์ทอินดัสทรี จำกัด
ที่อยู่บ้านเลขที่ 47/569-576 คอนโดมิเนียมอุตสาหกรรมนิวเจนีวา ชั้น 10 ตรอก/ซอย ถนน ป๊อปปูล่า 3
ตำบล/แขวง บ้านใหม่ อำเภอ/เขต ปากเกร็ด จังหวัด นนทบุรี

5. ประเภทเอกสารสิทธิ โฉนดที่ดิน
เลขที่เอกสารสิทธิ 30940 ระวาง 5136 ไอวี 6838-13,6638-16,12
เลขที่ดิน 37 หน้าสำรวจ 25627

6. ที่ตั้งโรงเรือน ตรอก/ซอย - ถนน ป๊อปปูล่า
ตำบล/แขวง บ้านใหม่ อำเภอ/เขต ปากเกร็ด จังหวัด นนทบุรี

7. ลักษณะอาคาร ✓ ตึก O ไม้ O ครึ่งตึกครึ่งไม้ O โครงเหล็ก O ค.ส.ล.โครงเหล็ก

8. สภาพอาคาร ✓ ถาวร O ชั่วคราว

9. จำนวนคูหา 1 ~~คู่หา/~~ หลัง~~/ห้อง~~

10. จำนวนชั้น 9 ชั้น มีดาดฟ้า

11. ขนาดกว้าง - เมตร ยาว - เมตร เนื้อที่อาคาร 27,128.00 ตารางเมตร

12. การใช้ประโยชน์ พาณิชย์-จอดรถยนต์ และโรงมหรสพ

13. ลักษณะการอนุญาต O ก่อสร้างใหม่ ✓ ดัดแปลงอาคาร O รื้อถอนอาคาร O เคลื่อนย้ายอาคาร

(ลงชื่อ) [signature] ผู้รายงาน
(นายมนตรี มหาวรรณ์)
........../........../..........

14. ผลการปลูกสร้างอาคาร

ออกเลขหมายประจำบ้านแล้ว เลขที่ (ลงชื่อ)............................ผู้รายงาน
ดัดแปลงเรียบร้อยแล้ว (............................)
เคลื่อนย้ายเรียบร้อยแล้ว ..../........../..........

Hase

35-30-06

แบบ อ. ๖

ใบรับรองการก่อสร้างอาคาร ดัดแปลงอาคาร หรือเคลื่อนย้ายอาคาร

เลขที่ 24 / 2560

บริษัท บางกอกแอร์พอร์ทอินดัสทรี จำกัด โดย นายอนันต์ กาญจนพาสน์

ใบรับรองฉบับนี้แสดงว่า .... เจ้าของอาคาร/ผู้ครอบครองอาคาร

อยู่บ้านเลขที่ 47/569-576 ตรอก/ซอย คอนโดมิเนียมอุตสาหกรรมบัวเงินวา ชั้น 10 ถนน ถนนป๊อปปูล่า 3 หมู่ที่ 3

ตำบล/แขวง บ้านใหม่ อำเภอ/เขต ปากเกร็ด จังหวัด นนทบุรี

ได้ทำการ ก่อสร้างอาคาร-ดัดแปลงอาคาร อาคารเป็นไปโดยถูกต้องตามที่ได้รับอนุญาตในใบอนุญาต

เลขที่ 199 / 2559 ลงวันที่ 27 เดือน มิถุนายน พ.ศ. 2559 ซึ่งอาคารดังกล่าว

206 / 2560 5 พฤษภาคม 2560

เป็นอาคารประเภทควบคุมการใช้ เจ้าพนักงานท้องถิ่นจึงออกใบรับรองให้ดังต่อไปนี้

ข้อ ๑ เป็นอาคาร (เปิดใช้อาคารเป็นส่วนๆ ได้แก่ ส่วนที่ 2 พื้นที่ชั้นที่ 7-9 และพื้นที่ชั้นดาดฟ้า)

(๑) ชนิด ค.ส.ล. 9 ชั้น มีดาดฟ้า 1 ชั้น จำนวน 1 หลัง

เพื่อใช้เป็น พาณิชยกรรมและจอดรถยนต์ โดยมีที่จอดรถ ที่กลับรถ และทางเข้าออกของรถ

จำนวน .... คัน

(๒) ชนิด - จำนวน -

เพื่อใช้เป็น - โดยมีที่จอดรถ ที่กลับรถ และทางเข้าออกของรถ

จำนวน - คัน

(๓) ชนิด - จำนวน -

เพื่อใช้เป็น - โดยมีที่จอดรถ ที่กลับรถ และทางเข้าออกของรถ

จำนวน - คัน

ที่บ้านเลขที่ 91 ตรอก/ซอย - ถนน ป๊อปปูล่า

หมู่ที่ - ตำบล/แขวง บ้านใหม่ อำเภอ/เขต ปากเกร็ด จังหวัด นนทบุรี

โดย บริษัท บางกอกแอร์พอร์ทอินดัสทรี จำกัด เป็นเจ้าของอาคาร และ บริษัท บางกอกแอร์พอร์ทอินดัสทรี จำกัด

เป็นผู้ครอบครองอาคาร อยู่ในที่ดินโฉนดที่ดิน เลขที่/น.ส. ๓ เลขที่/ส.ค. ๑ เลขที่ 30940

เป็นที่ดินของ บริษัท บางกอกแอร์พอร์ทอินดัสทรี จำกัด

ข้อ ๒ ผู้ได้รับใบรับรองต้องปฏิบัติตามเงื่อนไข ดังต่อไปนี้

(๑) ผู้ได้รับใบรับรองต้องปฏิบัติตามหลักเกณฑ์ วิธีการ และเงื่อนไขตามที่กำหนดในกฎกระทรวง และหรือข้อบัญญัติท้องถิ่น ซึ่งออกตามความในมาตรา ๘ (๑๑) มาตรา ๙ หรือมาตรา ๑๐ แห่งพระราชบัญญัติควบคุมอาคาร พ.ศ. ๒๕๒๒

(๒) ค่าธรรมเนียมการออกใบรับรองการก่อสร้างอาคาร เป็นเงิน 10.00 บาท

ออกให้ ณ วันที่ 10 เดือน มิถุนายน พ.ศ. 2560

(ลายมือชื่อ) ....

(นายวิรัตน์ บรรดาศักดิ์)

(รองนายกเทศมนตรี ปฏิบัติราชการแทน
นายกเทศมนตรีนครปากเกร็ด)

ตำแหน่ง ....

เจ้าพนักงานท้องถิ่นผู้รับรอง

เทศบาลนครปากเกร็ด

โรงพิมพ์อาสารักษาดินแดน กรมการปกครอง

คำเตือน

๑. ห้ามเจ้าของ หรือผู้ครอบครองอาคารใช้หรือยินยอมให้บุคคลใดใช้อาคารเพื่อกิจการอื่น นอกจากที่ระบุไว้ในใบรับรองฉบับนี้

๒. ห้ามเจ้าของ หรือผู้ครอบครองอาคารเปลี่ยนการใช้อาคารประเภทควบคุมการใช้สำหรับกิจการหนึ่งไปใช้เป็นอาคารประเภทควบคุมการใช้สำหรับอีกกิจการหนึ่ง เว้นแต่จะได้รับใบอนุญาตจากเจ้าพนักงานท้องถิ่น

๓. ห้ามเจ้าของ หรือผู้ครอบครองอาคารที่ต้องมีพื้นที่หรือสิ่งที่สร้างขึ้นเพื่อใช้เป็นที่จอดรถ ที่กลับรถ และทางเข้าออกของรถตามที่กำหนดในกฎกระทรวง ดัดแปลง หรือใช้ที่จอดรถ ที่กลับรถ และทางเข้าออกของรถนั้นเพื่อการอื่นไม่ว่าทั้งหมดหรือบางส่วน เว้นแต่จะได้รับใบอนุญาตจากเจ้าพนักงานท้องถิ่น

๔. ผู้ได้รับใบรับรองต้องแสดงใบรับรองฉบับนี้ไว้ในที่เปิดเผยและเห็นได้ง่าย ณ อาคารนั้น

คำเตือน

๑. ห้ามเจ้าของ หรือผู้ครอบครองอาคารใช้หรือยินยอมให้บุคคลใดใช้อาคารเพื่อกิจการอื่น นอกจากที่ระบุไว้ในใบรับรองฉบับนี้

๒. ห้ามเจ้าของ หรือผู้ครอบครองอาคารเปลี่ยนการใช้อาคารประเภทควบคุมการใช้สำหรับกิจการหนึ่งไปใช้เป็นอาคารประเภทควบคุมการใช้สำหรับอีกกิจการหนึ่ง เว้นแต่จะได้รับใบอนุญาตจากเจ้าพนักงานท้องถิ่น

๓. ห้ามเจ้าของ หรือผู้ครอบครองอาคารที่ต้องมีพื้นที่หรือสิ่งที่สร้างขึ้นเพื่อใช้เป็นที่จอดรถ ที่กลับรถ และทางเข้าออกของรถตามที่กำหนดในกฎกระทรวง ดัดแปลง หรือใช้ที่จอดรถ ที่กลับรถ และทางเข้าออกของรถนั้นเพื่อการอื่นไม่ว่าทั้งหมดหรือบางส่วน เว้นแต่จะได้รับใบอนุญาตจากเจ้าพนักงานท้องถิ่น

๔. ผู้ได้รับใบรับรองต้องแสดงใบรับรองฉบับนี้ไว้ในที่เปิดเผยและเห็นได้ง่าย ณ อาคารนั้น

35-30-06

แบบ อ. ๖

ใบรับรองการก่อสร้างอาคาร ดัดแปลงอาคาร หรือเคลื่อนย้ายอาคาร

เลขที่ 3 / 2562

บริษัท บางกอกแอร์พอร์ทอินดัสทรี จำกัด โดย นายชุยพาง กาญจนพาสน์ นายบุรินทร์ วงศ์สงวน

ใบรับรองฉบับนี้แสดงว่า .... เจ้าของอาคาร/ผู้ครอบครองอาคาร

อยู่บ้านเลขที่ 47/569-576 คอนโดมิเนียมอุตสาหกรรมนิวเจนีวา ชั้น ๑๐ ถนนป๊อปปูล่า 3 ตรอก/ซอย .... ถนน .... หมู่ที่ 3

ตำบล/แขวง บ้านใหม่ อำเภอ/เขต ปากเกร็ด จังหวัด นนทบุรี

ได้ทำการ ดัดแปลงอาคาร อาคารเป็นไปโดยถูกต้องตามที่ได้รับอนุญาตในใบอนุญาต

เลขที่ 416 / 2561 ลงวันที่ 3 เดือน ธันวาคม พ.ศ. 2561 ซึ่งอาคารดังกล่าว

เป็นอาคารประเภทควบคุมการใช้ เจ้าพนักงานท้องถิ่นจึงออกใบรับรองให้ดังต่อไปนี้

ข้อ ๑ เป็นอาคาร

(๑) ชนิด ค.ส.ล. 9 ชั้นมีดาดฟ้า จำนวน 1 หลัง

เพื่อใช้เป็น พาณิชย-จอดรถยนต์ และโรงมหรสพ โดยมีที่จอดรถ ที่กลับรถ และทางเข้าออกของรถ

จำนวน - คัน

(๒) ชนิด - จำนวน -

เพื่อใช้เป็น - โดยมีที่จอดรถ ที่กลับรถ และทางเข้าออกของรถ

จำนวน - คัน

(๓) ชนิด - จำนวน -

เพื่อใช้เป็น - โดยมีที่จอดรถ ที่กลับรถ และทางเข้าออกของรถ

จำนวน - คัน

ที่บ้านเลขที่ - ตรอก/ซอย - ถนน ป๊อปปูล่า

หมู่ที่ - ตำบล/แขวง บ้านใหม่ อำเภอ/เขต ปากเกร็ด จังหวัด นนทบุรี

โดย บริษัท บางกอกแอร์พอร์ทอินดัสทรี จำกัด เป็นเจ้าของอาคาร และ บริษัท บางกอกแอร์พอร์ทอินดัสทรี จำกัด

เป็นผู้ครอบครองอาคาร อยู่ในที่ดินโฉนดที่ดิน เลขที่/น.ส. ๓ เลขที่/ส.ค. ๑ เลขที่ 30940

เป็นที่ดินของ บริษัท บางกอกแอร์พอร์ทอินดัสทรี จำกัด

ข้อ ๒ ผู้ได้รับใบรับรองต้องปฏิบัติตามเงื่อนไข ดังต่อไปนี้

(๑) ผู้ได้รับใบรับรองต้องปฏิบัติตามหลักเกณฑ์ วิธีการ และเงื่อนไขตามที่กำหนดในกฎกระทรวง และหรือข้อบัญญัติท้องถิ่น ซึ่งออกตามความในมาตรา ๘ (๑๑) มาตรา ๙ หรือมาตรา ๑๐ แห่งพระราชบัญญัติควบคุมอาคาร พ.ศ. ๒๕๒๒

(๒) ค่าธรรมเนียมการออกใบรับรองการดัดแปลงอาคาร เป็นเงิน 10.00 บาท

ออกให้ ณ วันที่ 12 เดือน กุมภาพันธ์ พ.ศ. 2562

(ลายมือชื่อ) ....

(........................)

นายกเทศมนตรีนครปากเกร็ด

ตำแหน่ง ....

เจ้าพนักงานท้องถิ่นผู้รับรอง

โรงพิมพ์อาสารักษาดินแดน กรมการปกครอง

คำเตือน

๑. ห้ามเจ้าของ หรือผู้ครอบครองอาคารใช้หรือยินยอมให้บุคคลใดใช้อาคารเพื่อกิจการอื่น นอกจากที่ระบุไว้ในใบรับรองฉบับนี้

๒. ห้ามเจ้าของ หรือผู้ครอบครองอาคารเปลี่ยนการใช้อาคารประเภทควบคุมการใช้สำหรับกิจการหนึ่งไปใช้เป็นอาคารประเภทควบคุมการใช้สำหรับอีกกิจการหนึ่ง เว้นแต่จะได้รับใบอนุญาตจากเจ้าพนักงานท้องถิ่น

๓. ห้ามเจ้าของ หรือผู้ครอบครองอาคารที่ต้องมีพื้นที่หรือสิ่งที่สร้างขึ้นเพื่อใช้เป็นที่จอดรถ ที่กลับรถ และทางเข้าออกของรถตามที่กำหนดในกฎกระทรวง ดัดแปลง หรือใช้ที่จอดรถ ที่กลับรถ และทางเข้าออกของรถนั้นเพื่อการอื่นไม่ว่าทั้งหมดหรือบางส่วน เว้นแต่จะได้รับใบอนุญาตจากเจ้าพนักงานท้องถิ่น

๔. ผู้ได้รับใบรับรองต้องแสดงใบรับรองฉบับนี้ไว้ในที่เปิดเผยและเห็นได้ง่าย ณ อาคารนั้น

แบบ อม

ใบอนุญาตให้ใช้อาคารเพื่อประกอบกิจการโรงมหรสพ

เลขที่ ๗๐ / ๒๕๖๒

อนุญาตให้ บริษัท เอส เอฟ คอร์ปอเรชั่น จำกัด (มหาชน) เจ้าของอาคาร/ผู้ครอบครองอาคาร อยู่ที่ ๔๔๔ ชั้น ๑๐-๑๒ อาคาร เอ็มบีเค ทาวเวอร์ ตรอก/ซอย - ถนน พญาไท หมู่ที่ - ตำบล/แขวง วังใหม่ อำเภอ/เขต ปทุมวัน จังหวัด กรุงเทพมหานคร รหัสไปรษณีย์ ๑๐๓๓๐

ข้อ ๑ ใช้อาคารหรือส่วนหนึ่งส่วนใดของอาคารเพื่อประกอบกิจการโรงมหรสพ ประเภท ค ชื่อ เอส เอฟ ซีเนมา คอสโม บาซาร์ ๑ ตั้งอยู่ที่ ๙๑ อาคารคอสโมบาซาร์ ๑ ห้องเลขที่ M๓-๐๑ ชั้น ๓ ตรอก/ซอย - ถนน ป๊อปปูล่า หมู่ที่ ตำบล/แขวง บ้านใหม่ อำเภอ/เขต ปากเกร็ด จังหวัด นนทบุรี รหัสไปรษณีย์ ๑๑๑๒๐

ข้อ ๒ อาคารที่ได้รับอนุญาตให้ใช้เพื่อประกอบกิจการโรงมหรสพนี้ บรรจุคนดู ชั้นล่าง ๓๓๐ คน ชั้นบน - คน รวม ๓๓๐ คน

ตามแผนผังบริเวณ แบบแปลน รายการประกอบแบบแปลน เลขที่ .... / ๒๕๖๒ ที่แนบท้ายใบอนุญาตนี้

ข้อ ๓ ผู้ได้รับอนุญาตต้องปฏิบัติตามเงื่อนไข ดังต่อไปนี้

(๑) -

(๒) -

ใบอนุญาตฉบับนี้ให้ใช้ได้จนถึงวันที่ ๓๑ ธันวาคม พ.ศ. ๒๕๖๓

ออกให้ ณ วันที่ ๒๖ เดือน มีนาคม พ.ศ ๒๕๖๒

ลงชื่อ (signature)

(นายภานุ แย้มศรี)

ผู้ว่าราชการจังหวัดนนทบุรี

ประธานคณะกรรมการพิจารณาการประกอบกิจการโรงมหรสพ

แบบ อม.

ใบอนุญาตให้ใช้อาคารเพื่อประกอบกิจการโรงมหรสพ

เลขที่ ๓๑ / ๒๕๖๒

อนุญาตให้ บริษัท เอส เอฟ คอร์ปอเรชั่น จำกัด (มหาชน) เจ้าของอาคาร/ผู้ครอบครองอาคาร อยู่ที่ ๔๔๔ ชั้น ๑๐-๑๒ อาคาร เอ็มบีเค ทาวเวอร์ ตรอก/ซอย - ถนน พญาไท หมู่ที่ - ตำบล/แขวง วังใหม่ อำเภอ/เขต ปทุมวัน จังหวัด กรุงเทพมหานคร รหัสไปรษณีย์ ๑๐๓๓๐

ข้อ ๑ ใช้อาคารหรือส่วนหนึ่งส่วนใดของอาคารเพื่อประกอบกิจการโรงมหรสพ ประเภท ค ชื่อ เอส เอฟ ซีเนม่า คอสโม บาซาร์ ๒ ตั้งอยู่ที่ ๙๑ อาคารคอสโมบาซาร์ ๒ ห้องเลขที่ M๓-๐๑ ชั้น ๓ ตรอก/ซอย ถนน ป๊อปปูล่า หมู่ที่ ตำบล/แขวง บ้านใหม่ อำเภอ/เขต ปากเกร็ด จังหวัด นนทบุรี รหัสไปรษณีย์ ๑๑๑๒๐

ข้อ ๒ อาคารที่ได้รับอนุญาตให้ใช้เพื่อประกอบกิจการโรงมหรสพนี้ บรรจุคนดู ชั้นล่าง ๒๒๔ คน ชั้นบน - คน รวม ๒๒๔ คน

ตามแผนผังบริเวณ แบบแปลน รายการประกอบแบบแปลน เลขที่ / ๒๕๖๒ ที่แนบท้ายใบอนุญาตนี้

ข้อ ๓ ผู้ได้รับอนุญาตต้องปฏิบัติตามเงื่อนไข ดังต่อไปนี้

(๑) -

(๒) -

ใบอนุญาตฉบับนี้ให้ใช้ได้จนถึงวันที่ ๓๑ ธันวาคม พ.ศ. ๒๕๖๓

ออกให้ ณ วันที่ ๒๖ เดือน มีนาคม พ.ศ. ๒๕๖๒

ลงชื่อ
(นายภานุ แย้มศรี)
(ผู้ว่าราชการจังหวัดนนทบุรี)
ประธานคณะกรรมการพิจารณาการประกอบกิจการโรงมหรสพ

แบบ อม.

ใบอนุญาตให้ใช้อาคารเพื่อประกอบกิจการโรงมหรสพ

เลขที่ ๗๒ / ๒๕๖๒

อนุญาตให้ บริษัท เอส เอฟ คอร์ปอเรชั่น จำกัด (มหาชน) เจ้าของอาคาร/ผู้ครอบครองอาคาร อยู่ที่ ๔๔๔ ชั้น ๑๐-๑๒ อาคาร เอ็มบีเค ทาวเวอร์ ตรอก/ซอย - ถนน พญาไท หมู่ที่ - ตำบล/แขวง วังใหม่ อำเภอ/เขต ปทุมวัน จังหวัด กรุงเทพมหานคร รหัสไปรษณีย์ ๑๐๓๓๐

ข้อ ๑ ใช้อาคารหรือส่วนหนึ่งส่วนใดของอาคารเพื่อประกอบกิจการโรงมหรสพ ประเภท ค ชื่อ เอส เอฟ ซีเนม่า คอสโม บาซาร์ ๓ ตั้งอยู่ที่ ๙๑ อาคารคอสโมบาซาร์ ๒ ห้องเลขที่ M๓-๐๑ ชั้น ๓ ตรอก/ซอย - ถนน ป๊อปปูล่า หมู่ที่ ตำบล/แขวง บ้านใหม่ อำเภอ/เขต ปากเกร็ด จังหวัด นนทบุรี รหัสไปรษณีย์ ๑๑๑๒๐

ข้อ ๒ อาคารที่ได้รับอนุญาตให้ใช้เพื่อประกอบกิจการโรงมหรสพนี้ บรรจุคนดู ชั้นล่าง ๒๑๐ คน ชั้นบน - คน รวม ๒๑๐ คน

ตามแผนผังบริเวณ แบบแปลน รายการประกอบแบบแปลน เลขที่ /๒๕๖๒ ที่แนบท้ายใบอนุญาตนี้

ข้อ ๓ ผู้ได้รับอนุญาตต้องปฏิบัติตามเงื่อนไข ดังต่อไปนี้

(๑) -

(๒) -

ใบอนุญาตฉบับนี้ให้ใช้ได้จนถึงวันที่ ๓๑ ธันวาคม พ.ศ. ๒๕๖๓

ออกให้ ณ วันที่ ๒๖ เดือน มีนาคม พ.ศ. ๒๕๖๒

ลงชื่อ (signature)

(นายภานุ แย้มศรี)

(ผู้ว่าราชการจังหวัดนนทบุรี)

ประธานคณะกรรมการพิจารณาการประกอบกิจการโรงมหรสพ

แบบ อม

ใบอนุญาตให้ใช้อาคารเพื่อประกอบกิจการโรงมหรสพ

เลขที่ ๗๓ / ๒๕๖๒

อนุญาตให้ บริษัท เอส เอฟ คอร์ปอเรชั่น จำกัด (มหาชน) เจ้าของอาคาร/ผู้ครอบครองอาคาร
อยู่ที่ ๔๔๔ ชั้น ๑๐-๑๒ อาคาร เอ็มบีเค ทาวเวอร์ ตรอก/ซอย - ถนน พญาไท
หมู่ที่ - ตำบล/แขวง วังใหม่ อำเภอ/เขต ปทุมวัน จังหวัด กรุงเทพมหานคร
รหัสไปรษณีย์ ๑๐๓๓๐

ข้อ ๑ ใช้อาคารหรือส่วนหนึ่งส่วนใดของอาคารเพื่อประกอบกิจการโรงมหรสพ
ประเภท ค ชื่อ เอส เอฟ ซีเนม่า คอสโม บาซาร์ ๔
ตั้งอยู่ที่ ๙๑ อาคารคอสโมบาซาร์ ๒ ห้องเลขที่ M๓-๐๑ ชั้น ๓ ตรอก/ซอย - ถนน ป๊อปปูล่า
หมู่ที่ ตำบล/แขวง บ้านใหม่ อำเภอ/เขต ปากเกร็ด
จังหวัด นนทบุรี รหัสไปรษณีย์ ๑๑๑๒๐

ข้อ ๒ อาคารที่ได้รับอนุญาตให้ใช้เพื่อประกอบกิจการโรงมหรสพนี้ บรรจุคนดู
ชั้นล่าง ๑๗๗ คน ชั้นบน - คน รวม ๑๗๗ คน

ตามแผนผังบริเวณ แบบแปลน รายการประกอบแบบแปลน เลขที่ / ๒๕๖๒
ที่แนบท้ายใบอนุญาตนี้

ข้อ ๓ ผู้ได้รับอนุญาตต้องปฏิบัติตามเงื่อนไข ดังต่อไปนี้

(๑) -

(๒) -

ใบอนุญาตฉบับนี้ให้ใช้ได้จนถึงวันที่ ๓๑ ธันวาคม พ.ศ. ๒๕๖๓

ออกให้ ณ วันที่ ๒๖ เดือน มีนาคม พ.ศ. ๒๕๖๒

ลงชื่อ
(นายภานุ แย้มศรี)
ผู้ว่าราชการจังหวัดนนทบุรี
ประธานคณะกรรมการพิจารณาการประกอบกิจการโรงมหรสพ

แบบ อม.

ใบอนุญาตให้ใช้อาคารเพื่อประกอบกิจการโรงมหรสพ

เลขที่ ๓๙ / ๒๕๖๒

อนุญาตให้ บริษัท เอส เอฟ คอร์ปอเรชั่น จำกัด (มหาชน) เจ้าของอาคาร/ผู้ครอบครองอาคาร อยู่ที่ ๔๔๔ ชั้น ๑๐-๑๒ อาคาร เอ็มบีเค ทาวเวอร์ ตรอก/ซอย - ถนน พญาไท หมู่ที่ - ตำบล/แขวง วังใหม่ อำเภอ/เขต ปทุมวัน จังหวัด กรุงเทพมหานคร รหัสไปรษณีย์ ๑๐๓๓๐

ข้อ ๑ ใช้อาคารหรือส่วนหนึ่งส่วนใดของอาคารเพื่อประกอบกิจการโรงมหรสพ ประเภท ค ชื่อ เอส เอฟ ซีเนม่า คอสโม บาซาร์ ๕ ตั้งอยู่ที่ ๙๑ อาคารคอสโม บาซาร์ ๒ ห้องเลขที่ M๓-๐๑ ชั้น ๓ ตรอก/ซอย ถนน ป๊อปปูลา หมู่ที่ ตำบล/แขวง บ้านใหม่ อำเภอ/เขต ปากเกร็ด จังหวัด นนทบุรี รหัสไปรษณีย์ ๑๑๑๒๐

ข้อ ๒ อาคารที่ได้รับอนุญาตให้ใช้เพื่อประกอบกิจการโรงมหรสพนี้ บรรจุคนดู ชั้นล่าง ๑๘๔ คน ชั้นบน - คน รวม ๑๘๔ คน

ตามแผนผังบริเวณ แบบแปลน รายการประกอบแบบแปลน เลขที่ ...... / ๒๕๖๒ ที่แนบท้ายใบอนุญาตนี้

ข้อ ๓ ผู้ได้รับอนุญาตต้องปฏิบัติตามเงื่อนไข ดังต่อไปนี้

(๑) -

(๒) -

ใบอนุญาตฉบับนี้ให้ใช้ได้จนถึงวันที่ ๓๑ ธันวาคม พ.ศ. ๒๕๖๓

ออกให้ ณ วันที่ ๒๖ เดือน มีนาคม พ.ศ ๒๕๖๒

ลงชื่อ

(นายภานุ แย้มศรี)

ผู้ว่าราชการจังหวัดนนทบุรี

ประธานคณะกรรมการพิจารณาการประกอบกิจการโรงมหรสพ

ที่ บธ. 044112

สำนักงานทะเบียนหุ้นส่วนบริษัทกรุงเทพมหานคร
กรมพัฒนาธุรกิจการค้า กระทรวงพาณิชย์

หนังสือรับรอง

ขอรับรองว่าบริษัทนี้ ได้จดทะเบียนเป็นนิติบุคคล ตามประมวลกฎหมายแพ่งและพาณิชย์ เมื่อวันที่ 12 กันยายน 2532 ทะเบียนนิติบุคคลเลขที่ 0105532085781 ปรากฏข้อความในรายการตามเอกสารทะเบียนนิติบุคคล ณ วันออกหนังสือนี้ ดังนี้

1. ชื่อบริษัท บริษัท บางกอกแอร์พอร์ทอินดัสทรี จำกัด
2. กรรมการของบริษัทมี 4 คน ตามรายชื่อดังต่อไปนี้

   1. นายอนันต์ กาญจนพาสน์
   2. นายชุยพาง กาญจนพาสน์
   3. นายบุรินทร์ วงศ์สงวน
   4. นายประเวชน์ เอี่ยมสมุทร/

3. จำนวนหรือชื่อกรรมการซึ่งลงชื่อผูกพันบริษัทได้คือ นายอนันต์ กาญจนพาสน์ ประธานกรรมการลงลายมือชื่อ และประทับตราสำคัญของบริษัทฯ หรือ กรรมการอื่น สองคนลงลายมือชื่อร่วมกันและประทับตราสำคัญของบริษัทฯ ยกเว้น นายประเวชน์ เอี่ยมสมุทร ลงลายมือชื่อเพื่อการประชุมใหญ่เจ้าของร่วมนิติบุคคลอาคารชุด//
4. ทุนจดทะเบียน 5,320,000,000.00 บาท / ห้าพันสามร้อยยี่สิบล้านบาทถ้วน/
5. สำนักงานแห่งใหญ่ ตั้งอยู่เลขที่ 47/569-576 คอนโดมิเนียมอุตสาหกรรมนิวเจนีวา ชั้น 10 หมู่ที่ 3 ถนนป๊อปปูล่า 3 ตำบลบ้านใหม่ อำเภอปากเกร็ด จังหวัดนนทบุรี/
6. วัตถุที่ประสงค์ของบริษัทมี 44 ข้อ ดังปรากฏในสำเนาเอกสารแนบท้ายหนังสือรับรองนี้ จำนวน 3 แผ่น โดยมีลายมือชื่อนายทะเบียนซึ่งรับรองเอกสารและประทับตราสำนักงานทะเบียนหุ้นส่วนบริษัทเป็นสำคัญ

ออกให้ ณ วันที่ 4 เดือน พฤษภาคม พ.ศ. 2561

(นางสาวภาวดี อ...ชัย)
นายทะเบียน

สำนักงานทะเบียนหุ้นส่วนบริษัท กรุงเทพมหานคร

คำเตือน : ผู้ใช้ควรตรวจสอบข้อควรทราบท้ายหนังสือรับรองฉบับนี้ทุกครั้ง

ที่ บธ. 044112

สำนักงานทะเบียนหุ้นส่วนบริษัทกรุงเทพมหานคร
กรมพัฒนาธุรกิจการค้า กระทรวงพาณิชย์

หนังสือรับรอง

ข้อควรทราบ ประกอบหนังสือรับรอง ฉบับที่ บธ. 044112

1. นิติบุคคลนี้ได้ส่งงบการเงินปี 2560

2. หนังสือนี้รับรองเฉพาะข้อความที่ห้าง/บริษัทได้นำมาจดทะเบียนไว้เพื่อผลทางกฎหมายเท่านั้น ข้อเท็จจริงเป็นสิ่งที่ควรหาไว้พิจารณาฐานะ

3. นายทะเบียนอาจเพิกถอนการจดทะเบียน ถ้าปรากฏว่าข้อความอันเป็นสาระสำคัญที่จดทะเบียนไม่ถูกต้อง หรือเป็นเท็จ

ที่ บธ. 044112 ออกให้ ณ วันที่ 4 เดือน พฤษภาคม พ.ศ. 2561

รายละเอียดวัตถุที่ประสงค์

ว.คาด

สำเนาเอกสารนี้แนบท้ายหนังสือรับรอง

นายทะเบียนหุ้นส่วนบริษัท

วัตถุที่ประสงค์ทั่วไป

(1) ซื้อ จัดหา รับ เช่า เช่าซื้อ ถือกรรมสิทธิ์ ครอบครอง ปรับปรุง ใช้ และจัดการโดยประการอื่น ซึ่งทรัพย์สินใดๆ ตลอดจนดอกผลของทรัพย์สินนั้น

(2) ขาย โอน จำนอง จำนำ แลกเปลี่ยน และจำหน่ายทรัพย์สินโดยประการอื่น

(3) เป็นนายหน้า ตัวแทน ตัวแทนค้าต่างในกิจการและธุรกิจทุกประเภท เว้นแต่ในธุรกิจประกันภัย การหาสมาชิกให้สมาคม และการค้าหลักทรัพย์

(4) กู้ยืมเงิน เบิกเงินเกินบัญชีจากธนาคาร นิติบุคคล หรือสถาบันการเงินอื่น และให้กู้ยืมเงินหรือให้เครดิตด้วยวิธีการอื่น โดยจะมีหลักประกันหรือไม่ก็ตาม รวมทั้งการรับ ออก โอน และสลักหลังตั๋วเงิน หรือตราสารที่เปลี่ยนมือได้อย่างอื่น

(5) ทำการจัดตั้งสำนักงานสาขาหรือแต่งตั้งตัวแทน ทั้งภายในและภายนอกประเทศ

(6) เข้าเป็นหุ้นส่วนจำกัดความรับผิดชอบในห้างหุ้นส่วนและ เป็นผู้ถือหุ้นในบริษัทจำกัดอื่น

วัตถุที่ประสงค์ประกอบการ

(7) ประกอบกิจการค้าข้าว ผลิตภัณฑ์ข้าว มันสำปะหลัง ผลิตภัณฑ์มันสำปะหลัง ข้าวโพด งา ถั่ว พริกไทย ปอ นุ่น ฝ้าย ครั่ง ละหุ่ง ไม้ ยาง ผัก ผลไม้ ของป่า สมุนไพร หนังสัตว์ เขาสัตว์ สัตว์มีชีวิต เนื้อสัตว์ชำแหละ น้ำตาล อาหารสัตว์ และพืชผลทางเกษตรทุกชนิด

(8) ประกอบกิจการค้าเครื่องจักร เครื่องยนต์ เครื่องมือกล เครื่องทุ่นแรง ยานพาหนะ เครื่องกำเนิดและเครื่องใช้ไฟฟ้า ตู้เย็น เครื่องปรับอากาศ พัดลม หม้อหุงข้าวไฟฟ้า เตารีดไฟฟ้า เครื่องสูบน้ำ เครื่องทำความร้อน เครื่องทำความเย็น เครื่องครัว เครื่องเหล็ก เครื่องทองแดง เครื่องทองเหลือง เครื่องสุขภัณฑ์ เครื่องเคหภัณฑ์ เครื่องเฟอร์นิเจอร์ อุปกรณ์ไฟฟ้า อุปกรณ์ประปา รวมทั้งอะไหล่และอุปกรณ์ของสินค้าดังกล่าวข้างต้น

(9) ประกอบกิจการค้าอาหารสด อาหารแห้ง อาหารสำเร็จรูป เครื่องกระป๋อง เครื่องปรุงรสอาหาร เครื่องดื่ม สุรา เบียร์ บุหรี่ และเครื่องบริโภคอื่น

(10) ประกอบกิจการค้าผ้า ด้าย เครื่องนุ่งห่ม เสื้อผ้าสำเร็จรูป เครื่องแต่งกาย เครื่องประดับกาย เครื่องสำอาง เครื่องใช้และเครื่องมือเสริมความงาม และเครื่องอุปโภคอื่น

(11) ประกอบกิจการค้ายารักษาและป้องกันโรคสำหรับคนและสัตว์ เครื่องเวชภัณฑ์ เคมีภัณฑ์ เครื่องมือแพทย์และเภสัชกรรม ปุ๋ย ยาปราบศัตรูพืช ยาบำรุงพืชและสัตว์ทุกชนิด เครื่องมือเครื่องใช้ในทางวิทยาศาสตร์

(12) ประกอบกิจการค้าทอง นาก เงิน เพชร พลอย และอัญมณีอื่น รวมทั้งวัตถุทำเทียมสิ่งดังกล่าว

(13) ประกอบกิจการค้ากระดาษ เครื่องเขียน แบบเรียน แบบพิมพ์ หนังสือ อุปกรณ์การเรียน เครื่องคำนวณ เครื่องพิมพ์ อุปกรณ์การพิมพ์ สิ่งพิมพ์ หนังสือพิมพ์ ตู้เก็บเอกสาร และเครื่องใช้สำนักงานทุกชนิด

(14) ประกอบกิจการค้าวัสดุก่อสร้าง อุปกรณ์และเครื่องมือเครื่องใช้ในการก่อสร้าง เครื่องมือช่างทุกประเภท สี เครื่องมือทาสี เครื่องตกแต่งอาคารทุกชนิด

(15) ประกอบกิจการค้าพลาสติกหรือสิ่งอื่นซึ่งมีลักษณะคล้ายคลึงกัน ทั้งที่อยู่ในสภาพวัตถุดิบหรือสำเร็จรูป

(16) ประกอบกิจการค้ายางดิบ ยางแผ่น หรือยางชนิดอื่นอันผลิตขึ้นหรือได้มาจากส่วนใดส่วนหนึ่งของต้นยางพารา รวมตลอดถึงยางเทียม สิ่งทำเทียม วัตถุหรือสินค้าดังกล่าวโดยกรรมวิธีทางวิทยาศาสตร์

(17) ประกอบกิจการทำนา ทำสวน ทำไร่ ทำนาเกลือ ทำป่าไม้ ทำสวนยาง เลี้ยงสัตว์และกิจการคอกปศุสัตว์

(18) ประกอบกิจการโรงสี โรงเลื่อย โรงงานไสไม้และอบไม้ โรงงานต่อตัวถังรถยนต์ โรงงานผลิตเซรามิคและเครื่องเคลือบ โรงงานผลิตเครื่องปั้นดินเผา โรงงานอัดปอ โรงงานสกัดน้ำมันพืช โรงงานกระดาษ โรงงานกระสอบ โรงงานทอผ้า โรงงานปั่นด้าย โรงงานย้อมและพิมพ์ลวดลายผ้า โรงงานผลิตและหล่อดอกยางรถยนต์ โรงงานผลิตเหล็ก โรงหล่อและกลึงโลหะ โรงงานสังกะสี โรงงานผลิตอาหารสำเร็จรูป โรงงานสุรา โรงงานแก๊ส โรงงานบุหรี่ โรงงานน้ำตาล โรงงานผลิตเครื่องใช้พลาสติก โรงงานรีดและหล่อหลอมโลหะ โรงงานผลิตบานประตูและหน้าต่าง โรงงานแก้ว โรงงานผลิตเครื่องดื่ม โรงงานหล่อยาง โรงงานประกอบรถยนต์

(19) ประกอบกิจการโรงพิมพ์ รับพิมพ์หนังสือ พิมพ์หนังสือจำหน่าย และออกหนังสือพิมพ์

(20) ประกอบกิจการโรงน้ำแข็ง

(21) ประกอบกิจการประมง แพปลา สะพานปลา

(22) ประกอบกิจการระเบิดหินและย่อยหิน

สำเนาเอกสารนี้แนบท้ายหนังสือรับรอง
นายทะเบียน

(23) ประกอบกิจการรับเหมาก่อสร้างอาคาร อาคารพาณิชย์ อาคารที่พักอาศัย สถานที่ทำการ ถนน สะพาน เขื่อน อุโมงค์และงานก่อสร้างอย่างอื่นทุกชนิด รวมทั้งรับทำงานโยธาทุกประเภท

(24) ประกอบกิจการเหมืองแร่ โรงงานถลุงแร่ แยกแร่ แปรสภาพแร่ หลอมแร่ แต่งแร่ สำรวจแร่ วิเคราะห์และตรวจสอบแร่ บดแร่ ขนแร่

(25) ประกอบกิจการโรงแรม ภัตตาคาร บาร์ ไนท์คลับ โบว์ลิ่ง อาบอบนวด โรงภาพยนตร์และโรงมหรสพอื่น สถานพักตากอากาศ สนามกีฬา สระว่ายน้ำ

(26) ประกอบกิจการขนส่งและขนถ่ายสินค้า และคนโดยสารทั้งทางบก ทางน้ำ ทางอากาศ ทั้งภายในประเทศและระหว่างประเทศ รวมทั้งรับบริการนำของออกจากท่าเรือตามพิธีศุลกากรและการจัดระวางการขนส่งทุกชนิด

(27) ประกอบกิจการนำเที่ยว รวมทั้งธุรกิจที่เกี่ยวข้องกับการนำเที่ยวทุกชนิด

(28) ประกอบกิจการซื้อขายแลกเปลี่ยนเงินตราต่างประเทศ (เมื่อได้รับอนุญาตจากกระทรวงการคลังแล้ว)

(29) ประกอบกิจการสั่งเข้ามาจำหน่ายในประเทศและส่งออกไปจำหน่ายยังต่างประเทศซึ่งสินค้าตามที่กำหนดไว้ในวัตถุที่ประสงค์

(30) ประกอบกิจการตัดผม แต่งผม เสริมสวย ตัดเย็บและซักรีดเสื้อผ้า

(31) ประกอบกิจการรับจ้างถ่ายรูป ล้าง อัด ขยายรูป รวมทั้งเอกสาร

(32) ประกอบกิจการจัดสร้างและจัดจำหน่ายภาพยนตร์

(33) ประกอบกิจการสถานีบริการน้ำมันเชื้อเพลิงและให้บริการซ่อมแซม บำรุงรักษา ตรวจสอบ อัดฉีดพ่นน้ำยากันสนิมสำหรับยานพาหนะทุกประเภท รวมทั้งบริการติดตั้ง ตรวจสอบและแก้ไขอุปกรณ์ ป้องกันวินาศภัยทุกประเภท

(34) ประกอบกิจการบริการทางด้านกฎหมาย ทางบัญชี ทางวิศวกรรม ทางสถาปัตยกรรม รวมทั้งกิจการโฆษณา

(35) ประกอบธุรกิจบริการรับค้ำประกันหนี้สิน ความรับผิด และการปฏิบัติตามสัญญาของบุคคลอื่น รวมทั้งรับบริการค้ำประกันบุคคลซึ่งเดินทางเข้ามาในประเทศหรือเดินทางออกไปต่างประเทศตามกฎหมายว่าด้วยคนเข้าเมือง กฎหมายว่าด้วยภาษีอากรและกฎหมายอื่น

(36) ประกอบธุรกิจบริการรับเป็นที่ปรึกษาและให้คำแนะนำปัญหาเกี่ยวกับด้านบริหารงาน พาณิชยกรรม อุตสาหกรรม รวมทั้งปัญหาการผลิต การตลาดและจัดจำหน่าย

(37) ประกอบกิจการบริการจัดเก็บ รวบรวม จัดทำ จัดพิมพ์และเผยแพร่สถิติ ข้อมูล ในทางเกษตรกรรม อุตสาหกรรม พาณิชยกรรม การเงิน การตลาด รวมทั้งวิเคราะห์และประเมินผลในการดำเนินธุรกิจ

(38) ประกอบกิจการโรงพยาบาลเอกชน สถานพยาบาล รับรักษาคนไข้และผู้ป่วยเจ็บ รับทำการฝึกสอนและอบรมทางด้านวิชาการเกี่ยวกับการแพทย์ การอนามัย

(39) ประกอบธุรกิจบริการรับเป็นผู้จัดการและดูแลผลประโยชน์ เก็บผลประโยชน์และจัดการทรัพย์สินให้บุคคลอื่น

(40) ประกอบกิจการประมูลเพื่อขายสินค้าและรับจ้างทำของ ตามวัตถุที่ประสงค์ทั้งหมดให้แก่บุคคล คณะบุคคล นิติบุคคล ส่วนราชการและองค์การของรัฐ

ที่ บธ. 044112   ออกให้ ณ วันที่ 4 เดือน พฤษภาคม พ.ศ. 2561

สำเนาเอกสารนี้แนบท้ายหนังสือรับรอง

นายทะเบียน

บจ. 8577/2532

วัตถุที่ประสงค์ของ ห้างหุ้นส่วน/บริษัท นี้ มี......44......ข้อ ดังนี้

(41) ทำการซื้อ ขาย กรรมสิทธิ์ที่ดินหรือที่ดินพร้อมสิ่งปลูกสร้าง

(42) ดำเนินการจัดสรรที่ดินโดย ซื้อที่ดินแปลงใหญ่แบ่งแยกเป็นแปลงเล็ก ๆ โดยมีหรือไม่มีสิ่งปลูกสร้าง เพื่อขาย ให้เช่า ตลอดจนทำการดูแลรักษา และให้บริการที่เกี่ยวข้องกับการดังกล่าว

(43) ประกอบกิจการซื้อ ขาย เช่า ให้เช่า เช่าซื้อ ให้เช่าซื้อ เช่าช่วง ให้เช่าช่วง รับเหมาก่อ สร้าง ครอบครอง ถือกรรมสิทธิ์ แบ่งขาย ซึ่งอาคาร บ้านเรือน ที่พักอาศัย สถานที่ทำการ หอพัก แฟลต อาคารชุด คอนโดมิเนียม โรงแรม ไนท์คลับ ภัตตาคาร สถานพยาบาล และสิ่งปลูกสร้างอื่นทุกชนิด

(44) ทำการออกหุ้น และจำหน่ายหุ้นในราคาที่สูงกว่ามูลค่าที่ตราไว้ได้

ภ.ง. 20

ใบทะเบียนภาษีธุรกิจเฉพาะ

กรมสรรพากร

เลขประจำตัวผู้เสียภาษีอากร

0105532085781

ชื่อผู้ประกอบกิจการ บริษัท บางกอกแอร์พอร์ทอินดัสทรี จำกัด

ชื่อสถานประกอบการ บริษัท บางกอกแอร์พอร์ทอินดัสทรี จำกัด

เป็น [x] สำนักงานใหญ่ หรือ [ ] สาขาที่

ตั้งอยู่เลขที่ 47/569-576 ตรอก/ซอย คอนโดมิเนียมอุตสาหกรรมเจนีวา ชั้น 10 หมู่ที่ 3 ถนน ป๊อปปูล่า 3

แขวง/ตำบล บ้านใหม่ เขต/อำเภอ ปากเกร็ด

จังหวัด นนทบุรี รหัสไปรษณีย์ 11120

วันเริ่มประกอบกิจการ 1 มกราคม 2535

ออกให้เมื่อวันที่ 19 ม.ค. 2547

ผู้ออกทะเบียน [signature]

(นายเสาวณ์ ศรีถนอม)

ตำแหน่ง สรรพากรพื้นที่นนทบุรี

คำเตือน

[illegible]

ทส. 09/1894947/131146/0063/01 189196

รายการเกี่ยวกับบ้าน

เล่มที่ 1

เลขรหัสประจำบ้าน 1297-088516-6

สำนักทะเบียน ท้องถิ่นเทศบาลนครปากเกร็ด

รายการที่อยู่ 91 ถนนป๊อบปูล่า ตำบลบ้านใหม่
อำเภอปากเกร็ด จังหวัดนนทบุรี

(Cosmo Bazaar)

ชื่อหมู่บ้าน

ชื่อบ้าน

ประเภทบ้าน ร้านค้า

ลักษณะบ้าน ตึกเดี่ยว 9 ชั้น

วันเดือนปีที่กำหนดบ้านเลขที่ 15 มีนาคม 2560

[บ้านใหม่สมานฉันท์ 8]

ผู้ยื่นคำขอ บริษัทบางกอกแอร์พอร์ทอินดัสทรี จำกัด
คำร้องที่ 6852/2560 ลงวันที่ 15 มีนาคม 2560
ใบอนุญาตเลขที่ 199/2559 ลงวันที่ 27 มิถุนายน 2559

ลงชื่อ นายทะเบียน
(นายสุรศักดิ์ หมันหลิน)

วันเดือนปีที่พิมพ์ทะเบียนบ้าน 15 มีนาคม 2560

ผังแสดงจุดติดตั้งตู้ Fire Hose และถังดับเพลิงภายในอาคาร Cosmo Bazaar ชั้น 1

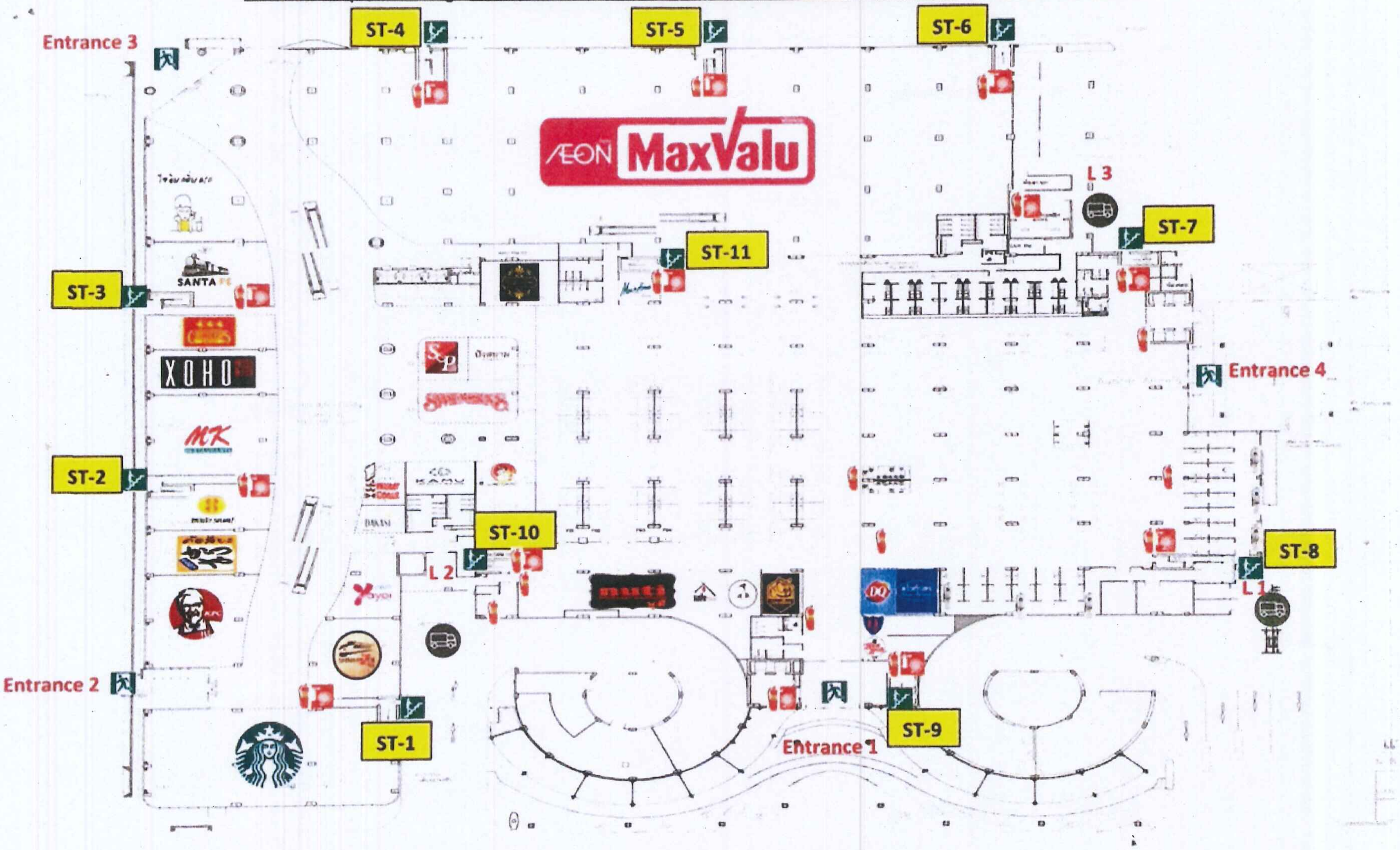

Fire Hose = 13 ตู้	ถังดับเพลิงเคมีแห้ง = 20 ถัง	ถังดับเพลิง Foam = 6 ถัง

ผังแสดงจุดติดตั้งตู้ Fire Hose และถังดับเพลิงภายในอาคาร Cosmo Bazaar ชั้น 2

Fire Hose = 14 ตู้

ถังดับเพลิงเคมีแห้ง = 14 ถัง

ผังแสดงจุดติดตั้งตู้ Fire Hose และถังดับเพลิงภายในอาคารCosmo Bazaar ชั้น 3

Fire Hose = 15 ตู้	ถังดับเพลิงเคมีแห้ง = 14 ถัง

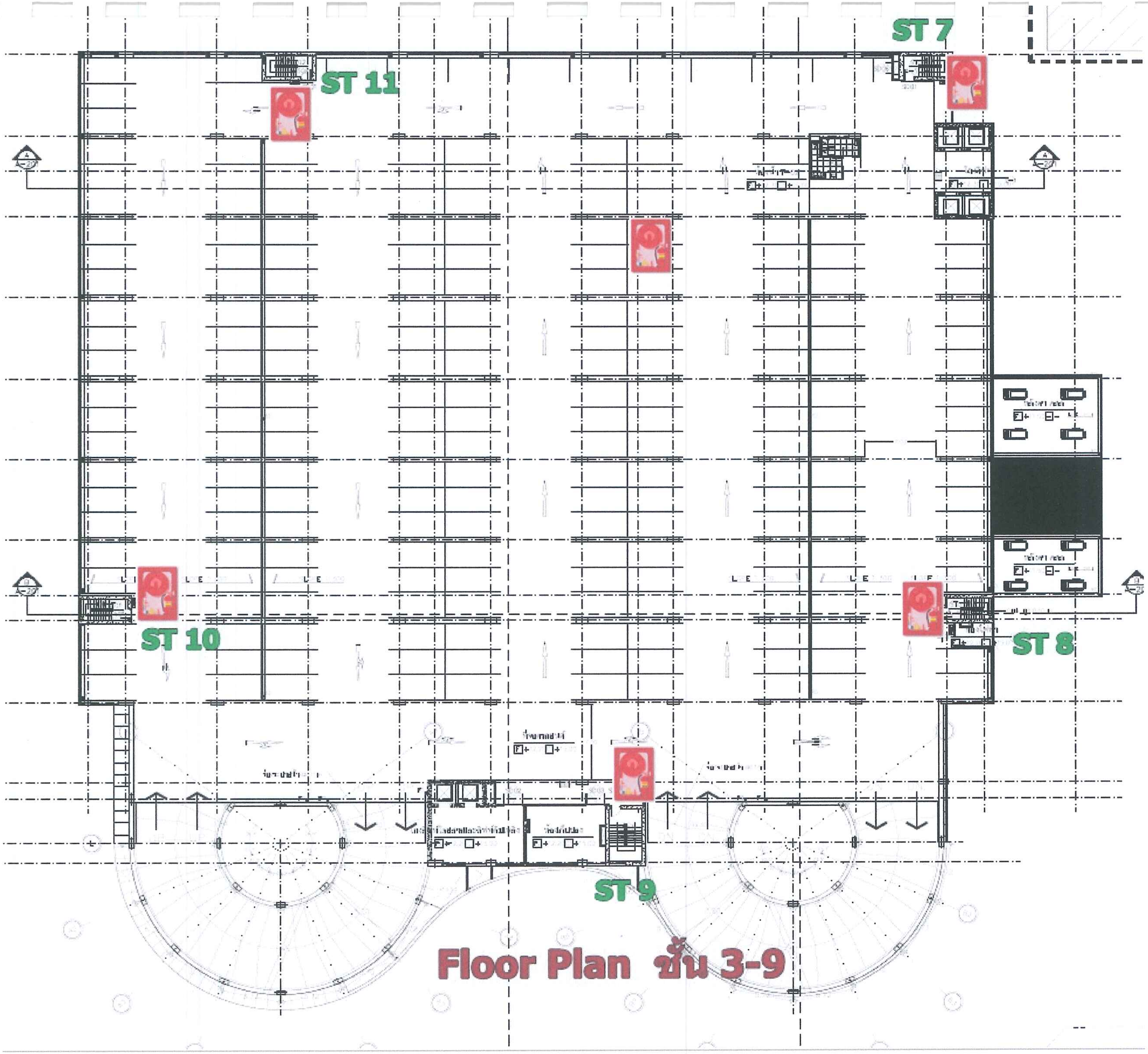
ST 7
ST 11
ST 10
ST 8
ST 9
Floor Plan ชั้น 3-9

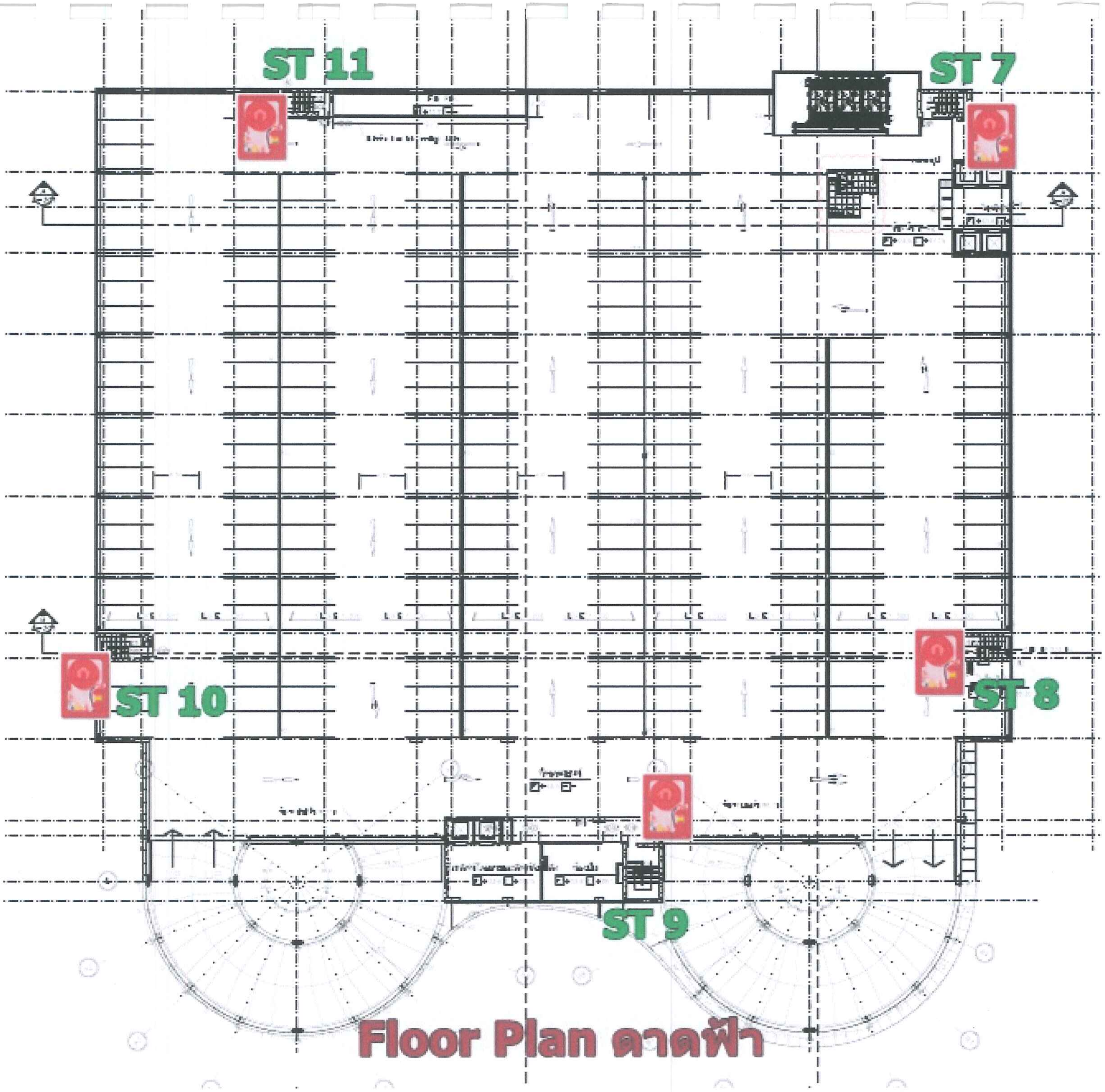

Floor Plan ดาดฟ้า

ฝ่ายบริหารอาคาร

วันที่

รหัส	จำนวน	รายการ	ยี่ห้อ	ประเทศผู้ผลิต	วันที่ผลิตเริ่มใช้งาน	รุ่น	แบบ/ขนาด	ขนาดความสามารถ ต่อหน่วย	อายุการใช้งาน (ปี) N
		ระบบปรับอากาศ							
	2	**เครื่องทำน้ำเย็น**	Carrier	US		23XRV		500TON	
	3	**เครื่องทำน้ำเย็น**	Carrier	US		19XR		800TON	
	2	**Primary pump**	Brook Crompton			B - DF 180 LA - 4		30KW	
	3	**Primary pump**	Brook Crompton			T - DF 200LA - 4		22KW	
	2	**Secondary pump**	Brook Crompton			BU - DF 225M - 4		45KW	
	3	**Secondary pump**	Brook Crompton			BU - DF 250MA - 4		50KW	
	2	**Condenser pump**	Brook Crompton			BU - DF 250MA - 4		55KW	
	3	**Condenser pump**	Brook Crompton			BU - DF 280S - 4		75KW	
	4	เครื่องจ่ายลมเย็น	Carrier	US		40RBW030 - 4RV		4.37 kW	
	184	เครื่องจ่ายลมเย็น	Carrier	US		40RBW015 - 3RV		1.78 kW	
	8	หอผึ่งลมเย็น	Laing chi	Taiwan		TLC350CCS		500 TON	
		ระบบจ่ายกระแสไฟฟ้า							
	3	หม้อแปลงไฟฟ้า	Thaimax well	Thailand			Dry Type	1000KVA	20
	2	หม้อแปลงไฟฟ้า	Thaimax well	Thailand			Dry Type	2000KVA	20
	1	เครื่องกำเนิดไฟฟ้า	Aksa			APD500C		500KVA	
	5	**Ring Main Unit**	Schneider			RM6			20
		เครื่องจักรแต่ละตัว							
	1	- เครื่องยนต์ดีเซล(Fire Pump)	CLARKE	US		JU6H - UF30		140 HP	
	1	- เครื่องสูบน้ำดับเพลิง (Jocky	Aurora	US		PVM5 - 18		3 KW	
	2	**Air Split type**	Carrier			38RLG036S101		36167	
	6	ลิฟท์	Kone	Thailand	2017		จอด 10 ชั้น	1350 Kg.	20
	4	ลิฟท์	Kone	Thailand	2017		จอด 10 ชั้น	1600 Kg.	20
	2	ลิฟท์ (ขนของ)	Kone	Thailand	2017		จอด 10 ชั้น	2000 Kg.	20
		- กล้องวงจรปิด							
	90	กล้องวงจรปิด(FIXED)	Fukuro		2017	NVRH.264	FIXED TYPE		15

รายการ	สเปคเครื่องจักร	แบตเตอรี่	ความจุน้ำมัน	ปริมาณน้ำในแท็ง	full Lord	เวลาการทำงาน/Min
fire pump	140 HP	10/8/2017	600 L.	141.5 Cu M	1250 GPM/1min	29.94
Gennaretor	500 KVA	5/7/2019	893 L.	-	97 L/hr	552

Fire Pump & Jockey Pump

AURORA FIRE PUMP

PROJECT NAME	:	COSMO OFFICE PARK
REF	:	FP

TYPE	:	HORIZONTAL SPLIT CASE SINGLE STAGE PUMP	
BRAND	:	AURORA	
MODEL	:	6-481-20	
STANDARD	:	UL/FM	
RATED CAPACITY	:	1250	GPM
TDH	:	220	FT
PUMP SPEED	:	1760	RPM

MATERIAL CONSTRUCTION

CASING	:	CAST IRON
IMPELLER	:	BRONZE
SHAFT	:	STAINLESS STEEL
SHAFT SLEEVE	:	BRONZE
SEAL	:	PACKING

- DRIVER MODULE

BRAND	:	'CLARKE'	
TYPE	:	DIESEL ENGINE	
MODEL	:	JU6H-UF30	
STANDARD	:	UL/FM	
POWER RATING	:	140	HP.
SPEED	:	1760	RPM.

- CONTROLLER

BRAND	:	'FIRETROL'
MODEL	:	FTA1100-JL12N
STANDARD	:	UL/FM
POWER SUPPLY	:	SINGLE PHASE 220 VOLTS 50 HZ

- ACCESSORIES

OVER FLOW CONE	:	SIZE 6" X 8"
AUTOMATIC AIR RELEASE VALVE	:	SIZE 1/2"
PRESSURE GAUGE	:	SUCTION -30 TO 150 PSI AND DISCHARGE 0 TO 300 PSI SIZE 3-1/2"
FLOW METER	:	'GLOBAL VISION' SIZE 8"
FUEL TANK	:	600 LITRES + HAND PUMP

AURORA® 481 PUMPS

SINGLE-STAGE FIRE PUMPS
CLARKE DIESEL ENGINE DRIVE
JU6H-UF30, UF32, UF34, UF50, UF52, UF54, UF58, UF60, UF62, UF68, UF84, UFD0, UFD2, UFG8, UFABL8, UFAB76, ABL0, ABL2, UFM0, UFM8, UFAAPG, UFAAQ8, UFAARG, UFAAS0

⚠ WARNING
DO NOT OPERATE THIS MACHINE WITHOUT PROTECTIVE GUARD IN PLACE. ANY OPERATION OF THIS MACHINE WITHOUT PROTECTIVE GUARD CAN RESULT IN SEVERE BODILY INJURY.

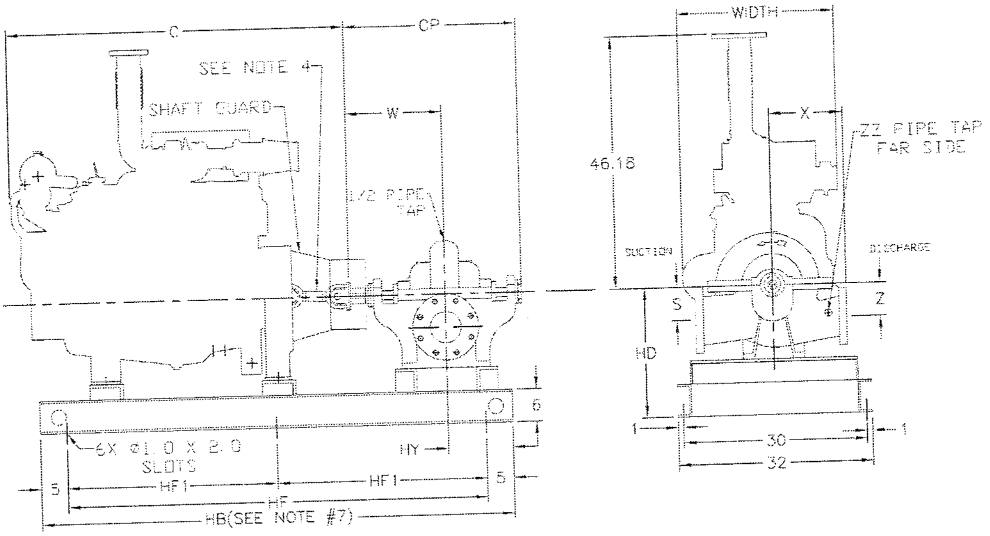

ENGINE MODEL	C	WIDTH
JU6H-UF30, UF32, UF34, UF50 JU6H-UF52, UF54, UF58 JU6H-UFD0, UFD2, UFG8 JU6H-UFABL8, ABL0, ABL2 JU6H-UFM0, UFM2, UFM8	61.625	29.64
JU6H-UF60 62, UFAB76, UF68, JU6H-UF84	63.625	31.74
JU6H-UFAAPG, UFAAQ8 JU6H-UFAARG, UFAAS0	69.375	31.74

UL LISTED DRIVESHAFT		
ENGINE MODEL	DRIVESHAFT MODEL	"B" DRIVESHAFT OFFSET
JU6H-UFD0, D2, 30, 32, 34	CDS20-S1	0.35"
JU6H-UFG8, ABL8, ABL0, ABL2, M0, M2, 58, 50, 52, 54, 60, 62, AB76, 68, 84	CDS30-S1	0.35"
JU6H-UFAAPG, AAQ8, AARG, AAS0	CDS50-SC	0.45"

PUMP SIZE																
DISCH	MODEL	CASE BORE	SUCTION	POWER SERIES	S	W	X	Z	CP	YY	ZZ	HB	HD	HF	HF1	HY
4	481	11/A/C	5	3	5	14-1/2	11-1/4	5	26	12-3/4	1-1/4	88	20	78	39	15-1/2
4	481	11D	5	3	5	14-1/2	12	5	26	12-3/4	1-1/4	88	20	78	39	15-1/2
4	481	15	5	3	5-1/2	14-1/2	13	5-1/2	26	14	1-1/4	88	20	78	39	15-1/2
5	481	15	6	4	6-1/4	16	13-1/4	6-1/4	28-1/2	15	1-1/4	88	20	78	39	14
5	481	17	6	4	6-1/4	16	14	6-1/4	28-1/2	15	1-1/4	88	20	78	39	14
6	481	11HH	8	-	8-5/8	18-1/8	10	8-5/8	32-7/8	15	1-1/4	88	23	78	39	11-7/8
6	481	14HH	8	-	7-1/2	20-7/16	15	7-1/2	36-3/4	17	1-1/4	98	23	88	44	19-9/16
6	481	15	8	5	6-3/4	18	14-1/4	6-3/4	32	16-3/4	1-1/4	88	21	78	39	12
6	481	18	8	5	8	18	16	8	32	18	1-1/4	88	22	78	39	12
6	481	20	8	5	8	18	15-3/4	8	32	18	1-1/4	88	22	78	39	12
8	481	17	10	5	8	18	17	8	32	17-3/4	2	88	24	78	39	12
8	481	21	10	7A	12-1/4	24-1/4	20	12-1/4	43	24	2	98	31	88	44	15-11/16
10	481	18	12	6B	13-1/2	21-7/8	18	13-1/2	38	22	2	98	32	88	44	18-1/8
10	481	18D	12	7A	12-1/4	24-5/16	20	12-1/4	24-5/16	24	2	98	31	88	44	15-11/16

NOTES:
1. All dimensions are in inches and may vary ±3/8".
2. Not for construction purposes, unless certified.
3. Caution: The driveshaft is designed to operate at a 2° angle with the input and output shafts in parallel. The engine crankshaft is to be set with a parallel offset of "B" ± 0.10 inches vertically above the pump shaft and 0.00" ± 0.10 inch parallel offset horizontally right or left of the pump shaft. Refer to the Certified Driveshaft Instructions Manual for alignment instructions.
4. Pump suction and discharge flanges are ANSI Standard flat face.
5. Refer to individual engine dimension print for reference point used to determine engine overall length.
6. Left-hand (counterclockwise) rotation is not available.
7. Optional: base mounted controller (not shown) add 25" to "HB" (length of base) and 2 additional ø1.00 x 2.00 slots.

PENTAIR AURORA®

© 2013 Pentair Ltd.

JOCKEY PUMP

PROJECT NAME	:	COSMO OFFICE PARK
REF	:	JP

- PUMP MODULE

TYPE	:	VERTICAL MULTI STAGE IN-LINE PUMP	
BRAND	:	AURORA	
MODEL	:	PVM 5-18	
RATED CAPACITY	:	30	GPM
TDH	:	230	FT
PUMP SPEED	:	2900	RPM
MATERIAL CONSTRUCTION	:		
CASING	:	CAST IRON	
IMPELLER	:	STAINLESS STEEL	
SHAFT	:	STAINLESS STEEL	
SEAL	:	MECHANICAL	

- DRIVER MODULE

TYPE		TEFC	
POWER RATING	:	4	HP
SPEED	:	2900	RPM.
POWER SUPPLY	:	380V/3PH/50HZ	

- CONTROLLER

BRAND	:	'FIRETROL'
MODEL	:	FTA550F-AG004F
STANDARD	:	UL
POWER SUPPLY	:	380V/3PH/50HZ

- ACCESSORIES

CASING RELIEF VALVE	:	'HEROSE' SIZE 3/4"

AURORA Pentair

PUMP DIMENSIONS

PUMP TYPE	MOTOR		PVM						PVMI - PVMX								
	P_2		DIMENSION [mm]					Net Weight [kg]	DIMENSION [mm]							Net Weight [kg]	
			DIN Flange		D1	D2	D3	DIN Flange	Victaulic		DIN Flange		D1	D2	D3	Victaulic	DIN Flange
	[HP]	[KW]	H1	H2					H1	H2	H1	H2					
PVM 5-2	0,5	0,37	279	474	141	115	—	23,3	257	452	282	477	141	115	—	19,2	20,1
PVM 5-3	0,75	0,55	306	501	141	115	—	24,2	284	479	309	504	141	115	—	20,3	21,2
PVM 5-4	0,75	0,55	333	528	141	115	—	24,8	311	506	336	531	141	115	—	20,8	21,8
PVM 5-5	1,0	0,75	366	601	141	115	—	27,4	344	579	369	604	141	115	—	23,4	24,3
PVM 5-6	1,5	1,1	393	628	141	115	—	29,1	371	606	396	631	141	115	—	25,1	26,0
PVM 5-7	1,5	1,1	420	655	141	115	—	29,6	398	633	423	658	141	115	—	25,6	26,5
PVM 5-8	1,5	1,1	447	682	141	115	—	30,1	425	660	450	685	141	115	—	26,1	27,1
PVM 5-9	2,0	1,5	490	781	177	141	—	39,3	468	759	493	784	177	141	—	35,4	36,4
PVM 5-10	2,0	1,5	517	808	177	141	—	39,9	495	786	520	811	177	141	—	36,0	36,9
PVM 5-11	3,0	2,2	544	835	177	141	—	43,2	522	813	547	838	177	141	—	39,3	40,3
PVM 5-12	3,0	2,2	571	862	177	141	—	43,7	549	840	574	865	177	141	—	39,9	40,8
PVM 5-13	3,0	2,2	598	889	177	141	—	44,2	576	867	601	892	177	141	—	40,4	41,4
PVM 5-14	3,0	2,2	625	916	177	141	—	44,8	603	894	628	919	177	141	—	41,0	41,9
PVM 5-15	3,0	2,2	652	943	177	141	—	45,2	630	921	655	946	177	141	—	41,5	42,5
PVM 5-16	3,0	2,2	679	970	177	141	—	45,8	657	948	682	973	177	141	—	42,1	43,0
PVM 5-18	4,0	3,0	737	1053	197	147	—	54,3	715	1031	740	1056	197	147	—	50,3	51,3
PVM 5-20	4,0	3,0	791	1107	197	147	—	55,5	769	1085	794	1110	197	147	—	51,6	52,5
PVM 5-22	5,5	4,0	845	1171	220	161	—	59,8	823	1149	848	1174	220	161	—	55,8	56,8
PVM 5-24	5,5	4,0	899	1225	220	161	—	60,8	877	1203	902	1228	220	161	—	56,9	57,8
PVM 5-26	5,5	4,0	953	1279	220	161	—	62,7	931	1257	956	1282	220	161	—	58,0	58,9
PVM 5-29	5,5	4,0	1034	1360	220	161	—	64,6	1012	1338	1037	1363	220	161	—	59,7	60,6
PVM 5-32	7,5	5,5	1145	1507	235	197	300	90,1	1123	1485	1148	1510	235	197	300	84,9	85,8
PVM 5-36	7,5	5,5	1253	1615	235	197	300	92,6	1231	1593	1256	1618	235	197	300	87,1	88,1

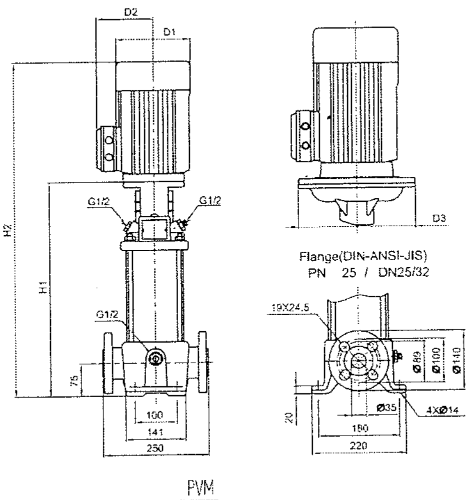

PVM

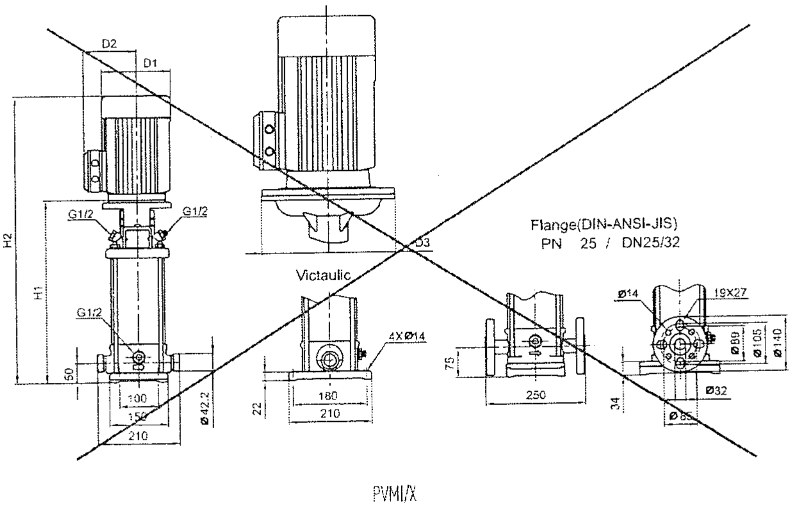

PVMI/X

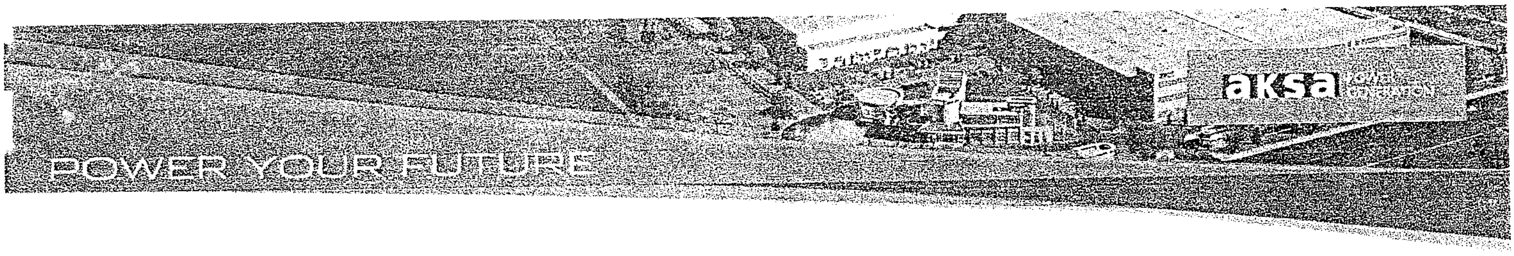

APD500C

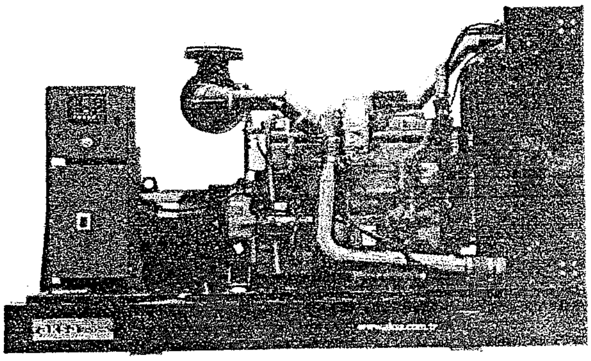

POWER
YOUR
FUTURE

500KVA / 400 kW
POWERED by CUMMINS

DIESEL GENERATING SET 400/230 V - 50 Hz - 3 Phase

MODEL			APD500C
Power Pf. 0.8	Standby	kVA	500
		kW	400
	Prime	kVA	455
		kW	364

Standby: Continuous running at variable load for duration of an emergency. No overload is permitted on these ratings. In accordance with ISO 3046.
Prime: Continuous running at variable load for unlimited periods with 10% overload available for 1 hour in any 12 hour period. In accordance with ISO 8528, ISO 3046.

- ✓ High quality, reliable and complete power unit
- ✓ Compact design
- ✓ Easy start and maintenance possibility
- ✓ Every generating set is subject to a comprehensive test program which includes full load testing, checking and provision of all control and safety shut down functions testing
- ✓ Fully engineered with a wide range of options and accessories: Canopy, sound proof canopy and on-road trailer

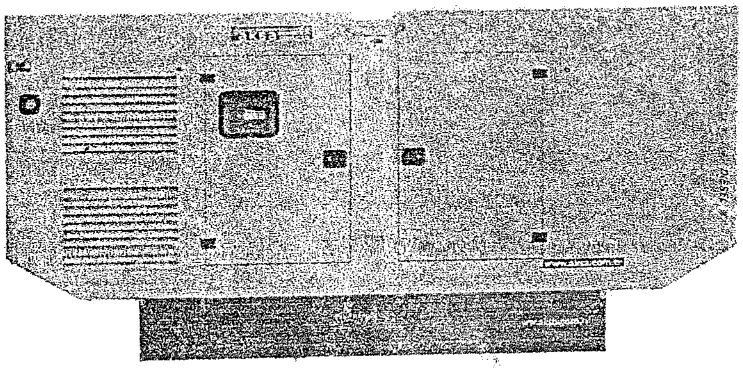

sira OHSAS 18001 | ISO 14001 sira UKAS | ISO 9001 sira UKAS | CE

Manufacturer reserves the right to make changes in model, technical specifications, color, equipment and accessories without prior notice.

ENGINE

CUMMINS		
Model		KTA19G3
Engine Power Output at rated rpm	kWm	448
	HP	600
Aspiration and Cooling		Turbocharged & Aftercooled
Total Displacement	Litre	18.9
No. of Cylinders and Build		6 - Inline
Engine Speed	rpm	1500
Bore and Stroke	mmxmm	159x159
Compression Ratio		13.9:1
Governor		Electronic
Fuel Consumption at full load	L/hr	97
Fuel Tank Capacity	Litre	Open: 600/Canopy: 893
Oil Capacity	Litre	50
Coolant Capacity	Litre	66
Radiator Cooling Air	m³/min	1057.9
Air Intake – Engine	m³/min	31.98
Exhaust Gas Flow	m³/min	89.34

- ✓ Heavy duty Cummins diesel engine
- ✓ Four stroke, water cooled, turbocharged & aftercooled
- ✓ Direct injection fuel system
- ✓ Electronic Governor system
- ✓ 12/24 V D.C. starter and charge alternator
- ✓ Replaceable fuel filter, oil filter and dry element air filter
- ✓ Cooling radiator and fan
- ✓ Starter battery (with lead acid) including Rack and Cables
- ✓ Flexible fuel connection hoses and manual oil sump drain valve
- ✓ Industrial capacity exhaust silencer and steel bellows
- ✓ Jacket water heater(at automatic models)
- ✓ Operation manuals and circuit diagram documents

ALTERNATOR

Design	Brushless single bearing, revolving field
Stator	2/3 pitch
Rotor	Single bearing, flexible disc
Insulation System	Class H
Standard Temperature Rise	125 - 163°C Continuous
Exciter Type	Self Excited
Phase Rotation	A (U), B (V), C (W)
Alternator Cooling	Direct drive centrifugal blower fan
AC Waveform Total Harmonic Distortion	No load < 1.5%. Non distorting balanced linear load < 5%
Telephone Influence Factor (TIF)	<50 per NEMA MG1-22.43
Telephone Harmonic Factor (THF)	<2%

- ✓ Brushless, single bearing system, flexible disc, 4 poles
- ✓ Insulation class H
- ✓ Standard degree of protection IP21 (*IP22/IP23 is available.)
- ✓ Self-exciting and self-regulating
- ✓ Impregnation with tropicalised epoxy varnish
- ✓ Solid state Automatic Voltage Regulator
- ✓ Stator winding with 2/3 pitch for improved harmonics

CONTROL SYSTEM

Control supervision and protection panel is mounted on the genset base frame.
The control panel is equipped as follows:

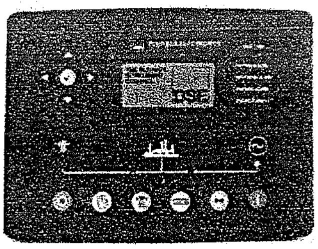

DSE 7320

1. Auto Mains Failure Control Panel

Panel equipments:
- ✓ Control with AMF module
- ✓ Static battery charger
- ✓ Emergency stop push button

a) Generating set control module DSE 7320 features:
- ✓ The module is used to monitor a mains supply and starts and stops a standby generating set
- ✓ Micro-processor based design
- ✓ Automatic control of mains and generator contactors
- ✓ Monitors engine performance and AC power output
- ✓ LED alarm indication
- ✓ Front panel configuration of timers and alarm trip points
- ✓ Easy push button control
  STOP/RESET - MANUAL –TEST- AUTO – MUTE ALARM – START

b) Metering via LED display:
- ✓ Generator Volts (L-L / L-N)
- ✓ Engine oil pressure (PSI-Bar)
- ✓ Generator Ampere (L1,L2,L3)
- ✓ Engine temperature (° C&° F)
- ✓ Generator Frequency (Hz)
- ✓ Plant battery volts
- ✓ Engine hours run
- ✓ Mains Volts (Ph-Ph/Ph-N)
- ✓ Generator kVA, kWh
- ✓ Generator kW as % of rated kW setting
- ✓ Generator Cos (σ)

c) Alarms:
- ✓ Over and Under Speed
- ✓ Low and High Battery Volt.
- ✓ Start and Stop Failure
- ✓ Charge fail
- ✓ Over Current
- ✓ Under / Over Generator Voltage
- ✓ Low Oil Pressure
- ✓ Emergency stop
- ✓ High engine temperature
- ✓ kW overload
- ✓ Unbalanced load
- ✓ Independent earth fault trip

d) LED indications

Four configurable LED's like:
- ✓ Mains available
- ✓ Generator available
- ✓ Mains on load
- ✓ Generator on load

2. Power Outlet Terminal Board Mounted on the Genset Base Frame

OPTIONAL EQUIPMENTS

Diesel Engine
- ✓ Oil heater

Alternator
- ✓ 3/4 Pole Output Circuit Breaker
- ✓ Anti-condensation Heater

Panel
- ✓ Charge ammeter
- ✓ Transfer Switch 3 Pole
- ✓ Transfer Switch 4 Pole
- ✓ Earth Fault ,single set

Accessories
- ✓ Bulk fuel tank
- ✓ Automatic filling system
- ✓ Fuel-water separator filter
- ✓ Low fuel level alarm
- ✓ Residential silencer
- ✓ Enclosure or sound proof canopy
- ✓ Trailer
- ✓ Manual oil drain pump
- ✓ Tool kit for maintenance

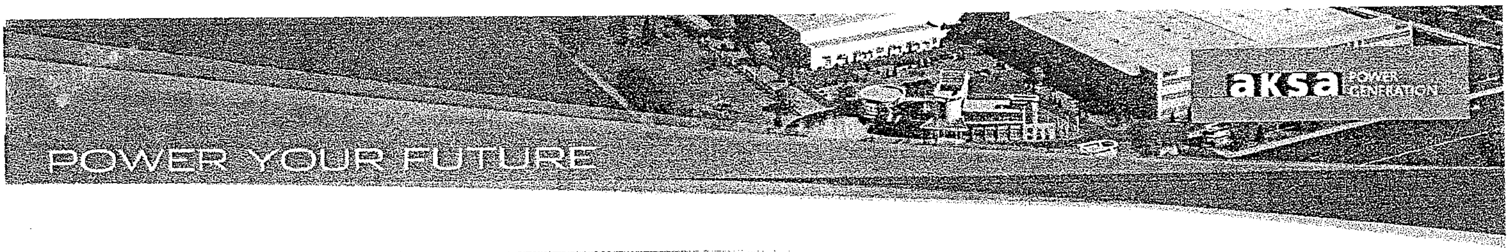

CHASSIS

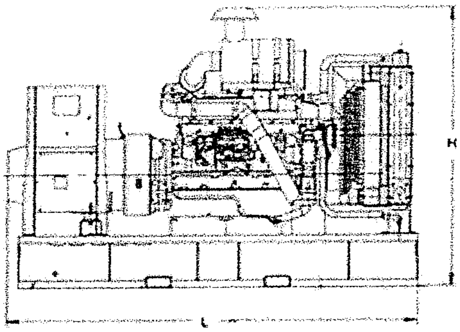

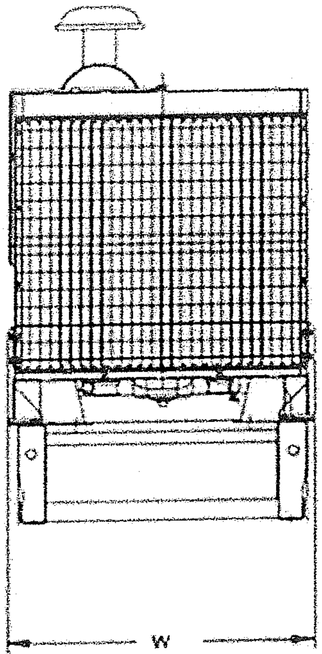

- ✓ The complete gen-set is mounted as whole on a heavy-duty fabricated, steel base frame
- ✓ Anti-vibration pads are fixed between the engine/ alternator feet and the base frame
- ✓ Base frame design incorporates an integral fuel tank (Up to 750 kVA)
- ✓ The generating set can be lifted or carefully pushed / pulled by the base frame
- ✓ Dial type fuel gauge and drain plug on the fuel tank
- ✓ Forklift pockets within base frame (up to 500kVA)

DIMENSIONS

OPEN TYPE		
DIMENSIONS (LxWxH)	mm	3400*1380*2055
DRY WEIGHT	kg	4050
SOUND ATTENUATED TYPE		
DIMENSIONS (LxWxH)	mm	5022*1652*2475
DRY WEIGHT	kg	5345

CANOPY

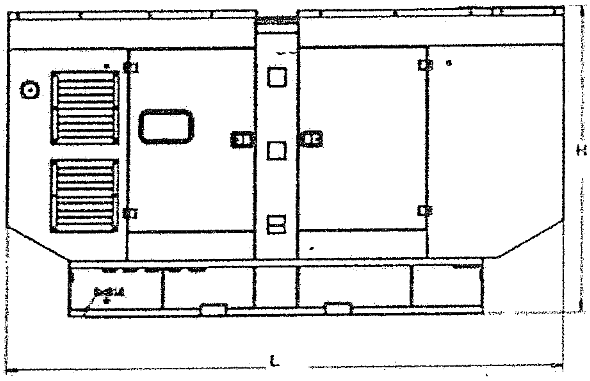

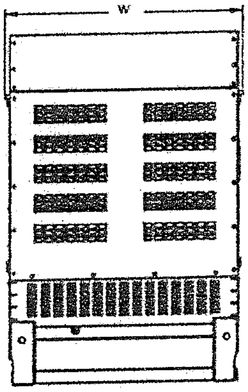

- ✓ All canopy parts are designed with modular principles
- ✓ Without welding assembly
- ✓ Doors on each side
- ✓ All metal canopy parts are painted by electrostatic polyester powder paint
- ✓ Exhaust silencer is protected against environment influences
- ✓ Thermally insulated engine exhaust system
- ✓ Emergency stop push button is installed outside of the canopy
- ✓ Easy lifting and moving
- ✓ Easy maintenance and operation

Aksa Power Generation
Evren Mah.Gulbahar Caddesi 1.Sokak Gunesli-Istanbul-TURKEY
Tel:+90 212 478 66 66 Fax:+90 212 657 55 16 E-mail: aksa@aksapowergen.com
www.aksapowergen.com
Aksa Power Generation is a member of KAZANCI HOLDING www.aksa.com.tr

เดือน 8

รายงานการบำรุงรักษาลิฟต์รุ่น MonoSpace / MiniSpace

บริษัท โคเน่ จำกัด (มหาชน)
KONE Public Company Limited

เล่มที่ 350 ชื่อลูกค้า LPS Motor Park เลขที่ 17499 L1 ชื่ออาคาร .... สายงานบริการ L300A301 หมายเลขที่งาน 67223933

วันเริ่มสัญญา .... สิ้นสุด .... หมายเลขลิฟต์ (Equipment No.) 42323333 วันเข้าบริการ 24/3/62 (ครั้งที่ .... / ....)

	Basic Inspection (Y) and Basic Module (B)	OK	Not OK	N/A	ปรับตั้ง	รอปรับตั้ง	รอเปลี่ยน
1	ตรวจสอบไฟฟ้าแสงสว่างในลิฟต์	✓					
2	ตรวจสอบการทำงานและสภาพของพัดลม	✓					
3	ตรวจสอบป้าย,เครื่องหมายในลิฟต์ (ป้ายสัญญา ข้อแนะนำต่างๆ)	✓					
4	ตรวจสอบการตกแต่งภายในลิฟต์ , Handrail	✓					
5	ตรวจสอบการทำงานของอินเตอร์คอม หรือ โทรศัพท์ (ถ้ามี)	✓					
6	ทดสอบปุ่มเร่งเปิดประตูสามารถใช้งานได้ (DOB)	✓					
7	ทดสอบความแรงในการปิดประตู (Closing Force Limiter)	✓					
8	ทดสอบการทำงานของม่านแสง, Photocell, Safety Edge	✓					
9	ตรวจสอบระดับเสมอชั้นของลิฟต์จากธรณีประตูใน/นอก (± 5 mm)	✓					
10	ตรวจสอบระยะห่างระหว่าง sill ประตูใน/นอก (28-32 mm)	✓					
11	ตรวจสอบช่องว่างระหว่างประตูใน/นอก กับวงกบ (4-6 mm)	✓					
12	ตรวจสอบสภาพประตูในและไกด์ชูส์ประตูใน/นอก	✓					
13	ตรวจสอบร่องประตูในและทำความสะอาด (Car sill)	✓					
14	ตรวจสอบการทำงานของจอแสดงผลและปุ่มต่าง ๆ ในลิฟต์	✓					
15	ตรวจสอบอุปกรณ์ต่างๆในบ่อลิฟต์ด้วยสายตา						
16	ทดสอบความนิ่มนวลโดยการวิ่งลิฟต์ ล่างสุด-บนสุด เพื่อดูสิ่งผิดปกติ	✓					
17	ตรวจสอบ Fault Code: ____________						
18	ทดสอบการทำงานของเบรกเกอร์ (Earth Leakage Circuit Breaker)						
19	ทดสอบการทำงานของไฟฟ้าแสงสว่างฉุกเฉิน						
20	...สอบการทำงานของระบบเบรกโดยการง้างด้วยมือ						
21	ทดสอบการทำงานของระบบ Relevelling						
22	ตรวจสอบการทำงานของ EBD						
23	ตรวจสอบไฟฟ้าแสงสว่างใน Shaft (ถ้ามี) และทำความสะอาดหลังคา						
24	ตรวจสอบระดับน้ำมันรางในกาน้ำมัน						
25	ตรวจสอบสภาพมอเตอร์ น็อตเบรก เสียงเบรก						
26	ตรวจสอบสภาพยางรองแท่นเครื่องมอเตอร์						
27	ตรวจสอบความตึงของสลิงขับลิฟต์						
28	ตรวจสอบระดับการกดของสปริงที่ก้านหัวสลิง (± 3 mm)						
29	ตรวจสอบระบบควบคุมความเร็ว (Overspeed Governor)						
30	ตรวจสอบเซฟตี้คอนแทคและกลไกการทำงานของประตูนอก						
31	ตรวจสอบระยะห่างของของแคล้มป์และโรลเลอร์ประตูนอก						
32	ตรวจสอบสภาพของประตูนอกและไกด์ชูส์ทุกชั้น						
33	ตรวจสอบไฟฟ้าแสงสว่างที่ก้นบ่อและสภาพทั่วไปของก้นบ่อ						
34	ตรวจสอบสภาพและระยะของลิมิตสวิทช์ทั้งหมดที่ก้นบ่อ						
35	ตรวจสอบระดับลูกถ่วง Governor และลิมิตสวิทช์						
36	ตรวจสอบสภาพบัฟเฟอร์ ลิมิตสวิทช์ ระดับน้ำมันบัฟเฟอร์						
37	ตรวจสอบรางลิฟต์ต้องไม่นั่งบนแจ็คโบลต์ jack bolts (7-8 mm)						
38	ทำความสะอาดก้นบ่อลิฟต์						

	ชุดปล่องลิฟต์ (S)	OK	Not OK	N/A	ปรับตั้ง	รอปรับตั้ง	รอเปลี่ยน
1	ตรวจสอบสลิง Governor และการยึดกับ Safety Gear						
2	ตรวจสอบสวิทช์ Governor						
3	ตรวจสอบการทำงานของลิมิตสวิทช์ด้านบน (Final)						
4	ตรวจสอบไกด์ชูส์ หรือโรลเลอร์ไกด์ บนหลังคาของลิฟต์						
5	...วจสอบสภาพยางเอ็นโคเดอร์บนหลังคา (ถ้ามี)						
6	ตรวจสอบจุดยึดเคเบิ้ลด้านบนและกลางบ่อ (Travelling cable)						
7	ตรวจสอบสลิงขับลิฟต์ หัวสลิง และการยึด						
8	ตรวจสอบโครงลิฟต์ ชีฟ และเสียงลูกปืนชีฟ						
9	ตรวจสอบชูส์ หรือโรลเลอร์ เคาเตอร์เวทบน ล่าง						
10	ตรวจสอบโครงเคาเตอร์เวท ชีฟ ก้อนเวท และเสียงลูกปืนชีฟ						
11	ตรวจสอบระดับน้ำมันในกาน้ำมัน						
12	ตรวจสอบเซฟตี้เกียร์ของเคาเตอร์เวท (ถ้ามี)						
13	ตรวจสอบระยะอุปกรณ์ในบ่อลิฟต์ (Cicar,Oscillator,HIPO,Magnet)						
14	ตรวจสอบวันที่ล่าสุดที่ได้ทำการเปลี่ยนแบตเตอรี่หลังคา						
15	ตรวจสอบการทำงานและการติดตั้งของสวิทช์ทางออกฉุกเฉินบนหลังคา						
16	ตรวจสอบไฟฟ้าแสงสว่างที่ก้นบ่อและสภาพทั่วไปของก้นบ่อ						
17	ตรวจสอบจุดยึดและสภาพสลิงหรือโซ่คอมเพนเซส						
18	ตรวจสอบสภาพของไกด์ชูส์ หรือโรลเลอร์ ด้านล่างของลิฟต์						
19	ตรวจสอบชีฟด้านล่างตัวลิฟต์และการ์ดกันสลิง						
20	ตรวจสอบสภาพบัฟเฟอร์ ลิมิตสวิทช์ ระดับน้ำมันบัฟเฟอร์						
21	ตรวจสอบระยะ Run by ___________CM						
22	ตรวจสอบรางลิฟต์ต้องไม่นั่งบนแจ็คโบลต์ jack bolts (7-8 mm)						
23	ทำความสะอาดก้นบ่อลิฟต์						

	ชุดประตูหน้าชั้น (L)	OK	Not OK	N/A	ปรับตั้ง	รอปรับตั้ง	รอเปลี่ยน
1	ตรวจสอบการทำงานของระบบกลไกประตูหน้าชั้น						
2	ตรวจสอบสภาพ ระยะห่างและแนวของบานประตู						
3	ตรวจสอบบานประตูว่าจะต้องไม่ติดขัดในตำแหน่งที่เปิดสุด						
4	ตรวจสอบแนวของรางประตู (Railing Profile) และทำความสะอาด						
5	ตรวจสอบสภาพและตำแหน่งของหน้าคอนแทคประตู						
6	ตรวจสอบการสึกหรอ และแนวการเคลื่อนที่ของโรลเลอร์แฮงเกอร์						
7	ตรวจสอบการสึกหรอ ระยะห่างและการเคลื่อนที่ของโรลเลอร์อัพทรัส						
8	ตรวจสอบสภาพและความตึงของสลิงหรือโซ่ดึงประตู						
9	ตรวจสอบสภาพของพูเล่ของสลิงดึงประตู						
10	ตรวจสอบการทำงานของกลอนประตู						
11	ทดสอบประตูต้องล็อคเมื่อง้างด้วยมือ						
12	ตรวจสอบโรลเลอร์ของดอร์ล็อค (Landing Door Lock Rollers)						
13	ตรวจสอบแนวและหน้าคอนแทคของดอร์ล็อค กดไปประมาณ 3 mm						
14	ตรวจสอบสภาพสลิงและการทำงานของน้ำหนักถ่วงปิดประตู						
15	ตรวจสอบสภาพของพูเล่ของสลิงดึงน้ำหนักถ่วงประตู						
16	ตรวจสอบการยึดของซิลประตู (Sills) เข้ากับวงกบประตู						
17	ตรวจสอบสภาพ การประกอบ การยึดของไกด์ชูส์						
18	ตรวจสอบระยะของแคล้มป์ประตูและโรลเลอร์						

	ชุดควบคุมการทำงานของประตู (D)	OK	Not OK	N/A	ปรับตั้ง	รอปรับตั้ง	รอเปลี่ยน
1	ตรวจสอบสภาพ ระยะห่างและแนวของบานประตู						
2	ตรวจสอบการยึดของซิลประตูใน กับวงกบประตู						
3	ตรวจสอบสภาพไกด์ชูส์ การยึดของไกด์ชูส์						
4	ตรวจสอบการยึดของฝาบังซิล						
5	ตรวจสอบการทำงานโดยการเปิด ปิดเพื่อดูสิ่งผิดปกติของอุปกรณ์						
6	ตรวจสอบพูเล่ประตู						
7	ตรวจสอบความตึงและการสึกหรอของสายพาน						
8	ตรวจสอบหน้าสัมผัสของคอนแทคประตู						
9	ตรวจสอบสายไฟ การยึด การประกอบของม่านแสงหรือไลท์เรย์						
10	ตรวจสอบสายกราวด์ต่าง ๆ						
11	ตรวจสอบแนวของรางประตู (Railing Profile) และทำความสะอาด						
12	ตรวจสอบการสึกหรอและแนวการเคลื่อนที่ของโรลเลอร์แฮงเกอร์						
13	ตรวจสอบการสึกหรอ ระยะห่างและการเคลื่อนที่ของโรลเลอร์อัพทรัส						
14	ตรวจสอบสภาพและความตึงของสลิงดึงประตู						
15	ตรวจสอบสภาพของพูเล่ของสลิงดึงประตู						
16	ตรวจสอบสลิงและระบบการเปิดกลอนประตูในกรณีฉุกเฉิน						

	ชุดเครื่องขับลิฟต์ (M) หรือ มอเตอร์ (X)	OK	Not OK	N/A	ปรับตั้ง	รอปรับตั้ง	รอเปลี่ยน
1	ตรวจสอบเสียงของลูกปืนมอเตอร์	✓					
2	ตรวจสอบสภาพของมอเตอร์,ซีลต้องไม่มีน้ำมันรั่วออกมา	✓					
3	ตรวจสอบแทคโคมิเตอร์ สายพานและยางพูเล่	✓					
4	ตรวจสอบการเข้าสายของสายไฟมอเตอร์ แทคโค ที่เทอมินอล	✓					
5	ตรวจสอบผิวสัมผัสของดรัมเบรก ทำความสะอาดถ้าจำเป็น	✓					
6	ตรวจสอบความหนาของผ้าเบรก ____A____mm	✓					
7	ทำการทดสอบเปิดเบรกทีละข้าง (One Brake Test)	✓					
8	ตรวจสอบสายกราวด์ที่มอเตอร์ (Tacho meter,Encoder, Resolver)	✓					
9	ตรวจสอบน้ำมันลูกปืนมอเตอร์ (MX32, MX40)			✓			
10	ตรวจสอบและเติมน้ำมันสลิงขับลิฟต์			✓			
11	ตรวจสอบพัดลมมอเตอร์			✓			

	ชุดตู้คอนโทรล (C)	OK	Not OK	N/A	ปรับตั้ง	รอปรับตั้ง	รอเปลี่ยน
1	ตรวจสอบไฟแสงสว่างของตู้คอนโทรล,ตู้ Drive และความเรียบร้อยทั่วไป	✓					
2	ตรวจสอบ Fault Code: [illegible]	✓					
3	ตรวจสอบการทำงานของไฟ Door Zone	✓					
4	ตรวจสอบปลั๊กและการเดินสายไฟ สายแพน สายมอเตอร์	✓					
5	ตรวจสอบกราวด์ แทคโค เอ็นโคเดอร์ โหลด มอเตอร์	✓					
6	ตรวจสอบการทำงานของแมคเนติกและออกซิลลารี่	✓					
7	ตรวจสอบการทำงานของพัดลม ใน Drive ตู้คอนโทรล และตู้ Drive	✓					
8	ความสะอาดตู้คอนโทรลและตู้ Drive	✓					
9	อุณหภูมิในห้องเครื่อง และความสะอาดของห้องเครื่อง	✓					

	ชุดปุ่มกดเรียกและสัญญาณไฟหน้าชั้น (Z)	OK	Not OK	N/A	ปรับตั้ง	รอปรับตั้ง	รอเปลี่ยน
1	ตรวจสอบไฟบอกสัญญาณหน้าชั้นทุกชั้น						
2	ตรวจสอบสภาพปุ่มกดในลิฟต์และหน้าชั้นทุกชั้น						

กระแสมอเตอร์ UP..................A DOWN..................A

บันทึกรายละเอียดเพิ่มเติม 4

สำหรับ บริษัท โคเน่ จำกัด (มหาชน)
ดำเนินการโดย ....
แล้วเสร็จเมื่อวันที่ 24/3/62
เวลาเริ่ม .... เวลาเสร็จ ....

สำหรับลูกค้า เพื่อประโยชน์ของท่าน โปรดลงชื่อและตรวจสอบเวลาในการเข้าดำเนินการของพนักงานผู้ให้บริการ
ลงชื่อ ....
(........) ประทับตรา (ถ้ามี)
เบอร์ติดต่อ ....

รายงานการบำรุงรักษาลิฟต์รุ่น MonoSpace / MiniSpace

บริษัท โคเน่ จำกัด (มหาชน)
KONE Public Company Limited

เล่มที่ 350 COSMO (3) Park เลขที่ 17500 L2 สายงานบริการ 2300A301

ชื่อลูกค้า .... ชื่ออาคาร .... หมายเลขที่งาน 5922393 41

วันเริ่มสัญญา .... สิ้นสุด .... หมายเลขลิฟต์ (Equipment No.) A1823339 วันเข้าบริการ 24/3/62 (ครั้งที่ .... / ....)

	Basic Inspection (Y) and Basic Module (B)	OK	Not OK	N/A	ปรับตั้ง	รอปรับตั้ง	รอเปลี่ยน
1	ตรวจสอบไฟฟ้าแสงสว่างในลิฟต์	✓					
2	ตรวจสอบการทำงานและสภาพของพัดลม						
3	ตรวจสอบป้าย,เครื่องหมายในลิฟต์ (ป้ายสัญญา ข้อแนะนำต่างๆ)	✓					
4	ตรวจสอบการตกแต่งภายในลิฟต์ , Handrail	✓					
5	ตรวจสอบการทำงานของอินเตอร์คอม หรือ โทรศัพท์ (ถ้ามี)	✓					
6	ทดสอบปุ่มเร่งเปิดประตูสามารถใช้งานได้ (DOB)	✓					
7	ทดสอบความแรงในการปิดประตู (Closing Force Limiter)	✓					
8	ทดสอบการทำงานของม่านแสง, Photocell, Safety Edge	✓					
9	ตรวจสอบระดับเสมอชั้นของลิฟต์จากธิลประตูใน/นอก (± 5 mm)	✓					
10	ตรวจสอบระยะห่างระหว่าง sill ประตูใน/นอก (28-32 mm)	✓					
11	ตรวจสอบช่องว่างระหว่างประตูใน/นอก กับวงกบ (4-6 mm)	✓					
12	ตรวจสอบสภาพประตูในและไกด์ชูส์ประตูใน/นอก	✓					
13	ตรวจสอบร่องประตูในและทำความสะอาด (Car sill)	✓					
14	ตรวจสอบการทำงานของจอแสดงผลและปุ่มต่าง ๆ ในลิฟต์	✓					
15	ตรวจสอบอุปกรณ์ต่างๆในบ่อลิฟต์ด้วยสายตา	✓					
16	ทดสอบความนิ่มนวลโดยการวิ่งลิฟต์ ล่างสุด-บนสุด เพื่อดูสิ่งผิดปกติ						
17	ตรวจสอบ Fault Code: ____________						
18	ทดสอบการทำงานของเบรกเกอร์ (Earth Leakage Circuit Breaker)						
19	ทดสอบการทำงานของไฟฟ้าแสงสว่างฉุกเฉิน						
20	ทดสอบการทำงานของระบบเบรกโดยการง้างด้วยมือ						
21	ทดสอบการทำงานของระบบ Relevelling						
22	ตรวจสอบการทำงานของ EBD						
23	ตรวจสอบไฟฟ้าแสงสว่างใน Shaft (ถ้ามี) และทำความสะอาดหลังคา						
24	ตรวจสอบระดับน้ำมันรางในกาน้ำมัน						
25	ตรวจสอบสภาพมอเตอร์ น็อตเบรก เสียงเบรก						
26	ตรวจสอบสภาพยางรองแท่นเครื่องมอเตอร์						
27	ตรวจสอบความตึงของสลิงขับลิฟต์						
28	ตรวจสอบระดับการกดของสปริงที่ก้านหัวสลิง (± 3 mm)						
29	ตรวจสอบระบบควบคุมความเร็ว (Overspeed Governor)						
30	ตรวจสอบเซฟตี้คอนแทคและกลไกการทำงานของประตูนอก						
31	ตรวจสอบระยะห่างของซองแคล้มป์และโรลเลอร์ประตูนอก						
32	ตรวจสอบสภาพของประตูนอกและไกด์ชูส์ทุกชั้น						
33	ตรวจสอบไฟฟ้าแสงสว่างที่ก้นบ่อและสภาพทั่วไปของก้นบ่อ						
34	ตรวจสอบสภาพและระยะของลิมิตสวิทช์ทั้งหมดที่ก้นบ่อ						
35	ตรวจสอบระดับลูกถ่วง Governor และลิมิตสวิทช์						
36	ตรวจสอบสภาพบัฟเฟอร์ ลิมิตสวิทช์ ระดับน้ำมันบัฟเฟอร์						
37	ตรวจสอบรางลิฟต์ต้องไม่นั่งบนแจ็คโบลส์ jack bolts (7-8 mm)						
38	ทำความสะอาดก้นบ่อลิฟต์						

	ชุดปล่องลิฟต์ (S)	OK	Not OK	N/A	ปรับตั้ง	รอปรับตั้ง	รอเปลี่ยน
1	ตรวจสอบสลิง Governor และการยึดกับ Safety Gear						
2	ตรวจสอบสวิทช์ Governor						
3	ตรวจสอบการทำงานของลิมิตสวิทช์ด้านบน (Final)						
4	ตรวจสอบไกด์ชูส์ หรือโรลเลอร์ไกด์ บนหลังคาของลิฟต์						
5	ตรวจสอบสภาพยางเอ็นโคเดอร์บนหลังคา (ถ้ามี)						
6	ตรวจสอบจุดยึดเคเบิลด้านบนและกลางบ่อ (Travelling cable)						
7	ตรวจสอบสลิงขับลิฟต์ หัวสลิง และการยึด						
8	ตรวจสอบโครงลิฟต์ ชีฟ และเสียงลูกปืนชีฟ						
9	ตรวจสอบชูส์ หรือโรลเลอร์ เคาเตอร์เวทบน ล่าง						
10	ตรวจสอบโครงเคาเตอร์เวท ชีฟ ก้อนเวท และเสียงลูกปืนชีฟ						
11	ตรวจสอบระดับน้ำมันในกาน้ำมัน						
12	ตรวจสอบเซฟตี้เกียร์ของเคาเตอร์เวท (ถ้ามี)						
13	ตรวจสอบระยะอุปกรณ์ในบ่อลิฟต์ (Cicar,Oscillator,HIPO,Magnet)						
14	ตรวจสอบวันที่ล่าสุดที่ได้ทำการเปลี่ยนแบตเตอรี่หลังคา						
15	ตรวจสอบการทำงานและการติดตั้งของสวิทช์ทางออกฉุกเฉินบนหลังคา						
16	ตรวจสอบไฟฟ้าแสงสว่างที่ก้นบ่อและสภาพทั่วไปของก้นบ่อ						
17	ตรวจสอบจุดยึดและสภาพสลิงหรือโซ่คอมเพนเซธ						
18	ตรวจสอบสภาพของไกด์ชูส์ หรือโรลเลอร์ ด้านล่างของลิฟต์						
19	ตรวจสอบชีฟด้านล่างตัวลิฟต์และการ์ดกันสลิง						
20	ตรวจสอบสภาพบัฟเฟอร์ ลิมิตสวิทช์ ระดับน้ำมันบัฟเฟอร์						
21	ตรวจสอบระยะ Run by ____________CM						
22	ตรวจสอบรางลิฟต์ต้องไม่นั่งบนแจ็คโบลส์ jack bolts (7-8 mm)						
23	ทำความสะอาดก้นบ่อลิฟต์						

	ชุดประตูหน้าชั้น (L)	OK	Not OK	N/A	ปรับตั้ง	รอปรับตั้ง	รอเปลี่ยน
1	ตรวจสอบการทำงานของระบบกลไกประตูหน้าชั้น						
2	ตรวจสอบสภาพ ระยะห่างและแนวของบานประตู						
3	ตรวจสอบบานประตูว่าจะต้องไม่ติดขัดในตำแหน่งที่เปิดสุด						
4	ตรวจสอบแนวของรางประตู (Railing Profile) และทำความสะอาด						
5	ตรวจสอบสภาพและตำแหน่งของหน้าคอนแทคประตู						
6	ตรวจสอบการสึกหรอ และแนวการเคลื่อนที่ของโรลเลอร์แฮงเกอร์						
7	ตรวจสอบการสึกหรอ ระยะห่างและการเคลื่อนที่ของโรลเลอร์อัพทัช						
8	ตรวจสอบสภาพและความตึงของสลิงหรือโซ่ดึงประตู						
9	ตรวจสอบสภาพของพูเล่ของสลิงดึงประตู						
10	ตรวจสอบการทำงานของกลอนประตู						
11	ทดสอบประตูต้องล็อคเมื่อง้างด้วยมือ						
12	ตรวจสอบโรลเลอร์ของดอร์ล็อค (Landing Door Lock Rollers)						
13	ตรวจสอบแนวและหน้าคอนแทคของดอร์ล็อค กดไปประมาณ 3 mm						
14	ตรวจสอบสภาพสลิงและการทำงานของน้ำหนักถ่วงปิดประตู						
15	ตรวจสอบสภาพของพูเล่ของสลิงดึงน้ำหนักถ่วงประตู						
16	ตรวจสอบการยึดของธิลประตู (Sills) เข้ากับวงกบประตู						
17	ตรวจสอบสภาพ การประกอบ การยึดของไกด์ชูส์						
18	ตรวจสอบระยะของแค้ลมป์ประตูและโรลเลอร์						

	ชุดควบคุมการทำงานของประตู (D)	OK	Not OK	N/A	ปรับตั้ง	รอปรับตั้ง	รอเปลี่ยน
1	ตรวจสอบสภาพ ระยะห่างและแนวของบานประตู						
2	ตรวจสอบการยึดของธิลประตูใน กับวงกบประตู						
3	ตรวจสอบสภาพไกด์ชูส์ การยึดของไกด์ชูส์						
4	ตรวจสอบการยึดของฝากำบังธิล						
5	ตรวจสอบการทำงานโดยการเปิด ปิดเพื่อดูสิ่งผิดปกติของอุปกรณ์						
6	ตรวจสอบพูเล่ประตู						
7	ตรวจสอบความตึงและการสึกหรอของสายพาน						
8	ตรวจสอบหน้าสัมผัสของคอนแทคประตู						
9	ตรวจสอบสายไฟ การยึด การประกอบของม่านแสงหรือไลท์เรย์						
10	ตรวจสอบสายกราวด์ต่าง ๆ						
11	ตรวจสอบแนวของรางประตู (Railing Profile) และทำความสะอาด						
12	ตรวจสอบการสึกหรอและแนวการเคลื่อนที่ของโรลเลอร์แฮงเกอร์						
13	ตรวจสอบการสึกหรอ ระยะห่างและการเคลื่อนที่ของโรลเลอร์อัพทัช						
14	ตรวจสอบสภาพและความตึงของสลิงดึงประตู						
15	ตรวจสอบสภาพของพูเล่ของสลิงดึงประตู						
16	ตรวจสอบสลิงและระบบการเปิดกลอนประตูในกรณีฉุกเฉิน						

	ชุดเครื่องขับลิฟต์ (M) หรือ มอเตอร์ (X)	OK	Not OK	N/A	ปรับตั้ง	รอปรับตั้ง	รอเปลี่ยน
1	ตรวจสอบเสียงของลูกปืนมอเตอร์	✓					
2	ตรวจสอบสภาพของมอเตอร์,ชีฟต้องไม่มีน้ำมันรั่วออกมา	✓					
3	ตรวจสอบแทคโคมิเตอร์ สายพานและยางพูเล่	✓					
4	ตรวจสอบการเข้าสายของสายไฟมอเตอร์ แทคโค ที่เทอมินอล	✓					
5	ตรวจสอบผิวสัมผัสของดรัมเบรก ทำความสะอาดถ้าจำเป็น	✓					
6	ตรวจสอบความหนาของผ้าเบรก ____4____mm	✓					
7	ทำการทดสอบเปิดเบรกทีละข้าง (One Brake Test)	✓					
8	ตรวจสอบสายกราวด์ที่มอเตอร์ (Tacho meter,Encoder, Resolver)	✓					
9	ตรวจสอบน้ำมันลูกปืนมอเตอร์ (MX32, MX40)			✓			
10	ตรวจสอบและเติมน้ำมันสลิงขับลิฟต์			✓			
11	ตรวจสอบพัดลมมอเตอร์			✓			

	ชุดตู้คอนโทรล (C)	OK	Not OK	N/A	ปรับตั้ง	รอปรับตั้ง	รอเปลี่ยน
1	ตรวจสอบไฟแสงสว่างของตู้คอนโทรล ตู้ Drive และความเรียบร้อยทั่วไป	✓					
2	ตรวจสอบ Fault Code: ____________	✓					
3	ตรวจสอบการทำงานของไฟ Door Zone	✓					
4	ตรวจสอบปลั๊กและการเดินสายไฟ สายเมน สายมอเตอร์	✓					
5	ตรวจสอบกราวด์ แทคโค เอ็นโคเดอร์ โหลด มอเตอร์	✓					
6	ตรวจสอบการทำงานของแมคเนติกและออกซิลลารี่	✓					
7	ตรวจสอบการทำงานของพัดลม ใน Drive ตู้คอนโทรล และตู้ Drive	✓					
8	ความสะอาดตู้คอนโทรลและตู้ Drive	✓					
9	อุณหภูมิในห้องเครื่อง และความสะอาดของห้องเครื่อง	✓					

	ชุดปุ่มกดเรียกและสัญญาณไฟหน้าชั้น (Z)	OK	Not OK	N/A	ปรับตั้ง	รอปรับตั้ง	รอเปลี่ยน
1	ตรวจสอบไฟบอกสัญญาณหน้าชั้นทุกชั้น						
2	ตรวจสอบสภาพปุ่มกดในลิฟต์และหน้าชั้นทุกชั้น						

กระแสมอร์เตอร์ UP..................A DOWN..................A

บันทึกรายละเอียดเพิ่มเติม ....

สำหรับ บริษัท โคเน่ จำกัด (มหาชน)

ดำเนินการโดย ....

แล้วเสร็จเมื่อวันที่ 24/3/62

เวลาเริ่ม .... เวลาเสร็จ ....

สำหรับลูกค้า เพื่อประโยชน์ของท่าน โปรดลงชื่อและตรวจสอบเวลาในการเข้าดำเนินการของพนักงานผู้ให้บริการ

ลงชื่อ ....

(....) ประทับตรา (ถ้ามี)

เบอร์ติดต่อ ....

600200336

รายงานการบำรุงรักษาลิฟต์รุ่น MonoSpace / MiniSpace

บริษัท โคเน่ จำกัด (มหาชน)
KONE Public Company Limited

KONE

เล่มที่ 470 ชื่อลูกค้า Cosmo Phase 2 เลขที่ 23463 ชื่ออาคาร Cosmo Phase L3 สายงานบริการ 0320 F301
หมายเลขที่งาน 40163128

วันเริ่มสัญญา .... สิ้นสุด .... หมายเลขลิฟต์ (Equipment No.) 42305082 วันเข้าบริการ 40163128 (ครั้งที่ .... / ....)

	Basic Inspection (Y) and Basic Module (B)	OK	Not OK	N/A	ปรับตั้ง	รอปรับตั้ง	รอเปลี่ยน
1	ตรวจสอบไฟฟ้าแสงสว่างในลิฟต์	✓					
2	ตรวจสอบการทำงานและสภาพของพัดลม	✓					
3	ตรวจสอบป้าย,เครื่องหมายในลิฟต์ (ป้ายสัญญา ข้อแนะนำต่างๆ)	✓					
4	ตรวจสอบการตกแต่งภายในลิฟต์ , Handrail	✓					
5	ตรวจสอบการทำงานของอินเตอร์คอม หรือ โทรศัพท์ (ถ้ามี)	✓					
6	ทดสอบปุ่มเร่งเปิดประตูสามารถใช้งานได้ (DOB)	✓					
7	ทดสอบความแรงในการปิดประตู (Closing Force Limiter)	✓					
8	ทดสอบการทำงานของม่านแสง, Photocell, Safety Edge	✓					
9	ตรวจสอบระดับเสมอชั้นของลิฟต์จากซิลประตูใน/นอก (± 5 mm)	✓					
10	ตรวจสอบระยะห่างระหว่าง sill ประตูใน/นอก (28-32 mm)	✓					
11	ตรวจสอบช่องว่างระหว่างประตูใน/นอก กับวงกบ (4-6 mm)	✓					
12	ตรวจสอบสภาพประตูในและไกด์ชูส์ประตูใน/นอก	✓					
13	ตรวจสอบร่องประตูในและทำความสะอาด (Car sill)	✓					
14	ตรวจสอบการทำงานของจอแสดงผลและปุ่มต่าง ๆ ในลิฟต์	✓					
15	ตรวจสอบอุปกรณ์ต่างๆในบ่อลิฟต์ด้วยสายตา	✓					
16	ทดสอบความนิ่มนวลโดยการวิ่งลิฟต์ ล่างสุด-บนสุด เพื่อดูสิ่งผิดปกติ						
17	ตรวจสอบ Fault Code: ____________						
18	ทดสอบการทำงานของเบรกเกอร์ (Earth Leakage Circuit Breaker)						
19	ทดสอบการทำงานของไฟฟ้าแสงสว่างฉุกเฉิน						
20	ทดสอบการทำงานของระบบเบรกโดยการง้างด้วยมือ						
21	ทดสอบการทำงานของระบบ Relevelling						
22	ตรวจสอบการทำงานของ EBD						
23	ตรวจสอบไฟฟ้าแสงสว่างใน Shaft (ถ้ามี) และทำความสะอาดหลังคา						
24	ตรวจสอบระดับน้ำมันรางในกาน้ำมัน						
25	ตรวจสอบสภาพมอเตอร์ น็อตเบรก เสียงเบรก						
26	ตรวจสอบสภาพยางรองแท่นเครื่องมอเตอร์						
27	ตรวจสอบความตึงของสลิงขับลิฟต์						
28	ตรวจสอบระดับการกดของสปริงที่ก้านหัวสลิง (± 3 mm)						
29	ตรวจสอบระบบควบคุมความเร็ว (Overspeed Governor)						
30	ตรวจสอบเซฟตี้คอนแทคและกลไกการทำงานของประตูนอก						
31	ตรวจสอบระยะห่างของของแคล้มป์และโรลเลอร์ประตูนอก						
32	ตรวจสอบสภาพของประตูนอกและไกด์ชูส์ทุกชั้น						
33	ตรวจสอบไฟฟ้าแสงสว่างที่ก้นบ่อและสภาพทั่วไปของก้นบ่อ						
34	ตรวจสอบสภาพและระยะของลิมิตสวิทช์ทั้งหมดที่ก้นบ่อ						
35	ตรวจสอบระดับลูกถ่วง Governor และลิมิตสวิทช์						
36	ตรวจสอบสภาพบัฟเฟอร์ ลิมิตสวิทช์ ระดับน้ำมันบัฟเฟอร์						
37	ตรวจสอบรางลิฟต์ต้องไม่นั่งบนแจ็คโบลส์ jack bolts (7-8 mm)						
38	ทำความสะอาดก้นบ่อลิฟต์						

	ชุดปล่องลิฟต์ (S)	OK	Not OK	N/A	ปรับตั้ง	รอปรับตั้ง	รอเปลี่ยน
1	ตรวจสอบสลิง Governor และการยึดกับ Safety Gear						
2	ตรวจสอบสวิทช์ Governor						
3	ตรวจสอบการทำงานของลิมิตสวิทช์ด้านบน (Final)						
4	ตรวจสอบไกด์ชูส์ หรือโรลเลอร์ไกด์ บนหลังคาของลิฟต์						
5	ตรวจสอบสภาพยางเอ็นโคเดอร์บนหลังคา (ถ้ามี)						
6	ตรวจสอบจุดยึดเคเบิลด้านบนและกลางบ่อ (Travelling cable)						
7	ตรวจสอบสลิงขับลิฟต์ หัวสลิง และการยึด						
8	ตรวจสอบโครงลิฟต์ ชีฟ และเสียงลูกปืนชีฟ						
9	ตรวจสอบชูส์ หรือโรลเลอร์ เคาเตอร์เวทบน ล่าง						
10	ตรวจสอบโครงเคาเตอร์เวท ชีฟ ก้อนเวท และเสียงลูกปืนชีฟ						
11	ตรวจสอบระดับน้ำมันในกาน้ำมัน						
12	ตรวจสอบเซฟตี้เกียร์ของเคาเตอร์เวท (ถ้ามี)						
13	ตรวจสอบระยะอุปกรณ์ในบ่อลิฟต์ (Cicar,Oscillator,HIPO,Magnet)						
14	ตรวจสอบวันที่ล่าสุดที่ได้ทำการเปลี่ยนแบตเตอรี่หลังคา						
15	ตรวจสอบการทำงานและการติดตั้งของสวิทช์ทางออกฉุกเฉินบนหลังคา						
16	ตรวจสอบไฟฟ้าแสงสว่างที่ก้นบ่อและสภาพทั่วไปของก้นบ่อ						
17	ตรวจสอบจุดยึดและสภาพสลิงหรือโซ่คอมเพนเซส						
18	ตรวจสอบสภาพของไกด์ชูส์ หรือโรลเลอร์ ด้านล่างของลิฟต์						
19	ตรวจสอบชีฟด้านล่างตัวลิฟต์และการ์ดกันสลิง						
20	ตรวจสอบสภาพบัฟเฟอร์ ลิมิตสวิทช์ ระดับน้ำมันบัฟเฟอร์						
21	ตรวจสอบระยะ Run by ____________CM						
22	ตรวจสอบรางลิฟต์ต้องไม่นั่งบนแจ็คโบลส์ jack bolts (7-8 mm)						
23	ทำความสะอาดก้นบ่อลิฟต์						

	ชุดประตูหน้าชั้น (L)	OK	Not OK	N/A	ปรับตั้ง	รอปรับตั้ง	รอเปลี่ยน
1	ตรวจสอบการทำงานของระบบกลไกประตูหน้าชั้น						
2	ตรวจสอบสภาพ ระยะห่างและแนวของบานประตู						
3	ตรวจสอบบานประตูว่าจะต้องไม่ติดขัดในตำแหน่งที่เปิดสุด						
4	ตรวจสอบแนวของรางประตู (Railing Profile) และทำความสะอาด						
5	ตรวจสอบสภาพและตำแหน่งของหน้าคอนแทคประตู						
6	ตรวจสอบการสึกหรอ และแนวการเคลื่อนที่ของโรลเลอร์แฮงเกอร์						
7	ตรวจสอบการสึกหรอ ระยะห่างและการเคลื่อนที่ของโรลเลอร์อัพทัช						
8	ตรวจสอบสภาพและความตึงของสลิงหรือโซ่ดึงประตู						
9	ตรวจสอบสภาพของพูเล่ของสลิงดึงประตู						
10	ตรวจสอบการทำงานของกลอนประตู						
11	ทดสอบประตูต้องล็อคเมื่อง้างด้วยมือ						
12	ตรวจสอบโรลเลอร์ของดอร์ล็อค (Landing Door Lock Rollers)						
13	ตรวจสอบแนวและหน้าคอนแทคของดอร์ล็อค กดไปประมาณ 3 mm						
14	ตรวจสอบสภาพสลิงและการทำงานของน้ำหนักถ่วงปิดประตู						
15	ตรวจสอบสภาพของพูเล่ของสลิงดึงน้ำหนักถ่วงประตู						
16	ตรวจสอบการยึดของซิลประตู (Sills) เข้ากับวงกบประตู						
17	ตรวจสอบสภาพ การประกอบ การยึดของไกด์ชูส์						
18	ตรวจสอบระยะของแคล้มป์ประตูและโรลเลอร์						

	ชุดควบคุมการทำงานของประตู (D)	OK	Not OK	N/A	ปรับตั้ง	รอปรับตั้ง	รอเปลี่ยน
1	ตรวจสอบสภาพ ระยะห่างและแนวของบานประตู						
2	ตรวจสอบการยึดของซิลประตูใน กับวงกบประตู						
3	ตรวจสอบสภาพไกด์ชูส์ การยึดของไกด์ชูส์						
4	ตรวจสอบการยึดของฝากำบังซิล						
5	ตรวจสอบการทำงานโดยการเปิด ปิดเพื่อดูสิ่งผิดปกติของอุปกรณ์						
6	ตรวจสอบพูเล่ประตู						
7	ตรวจสอบความตึงและการสึกหรอของสายพาน						
8	ตรวจสอบหน้าสัมผัสของคอนแทคประตู						
9	ตรวจสอบสายไฟ การยึด การประกอบของม่านแสงหรือโฟโต้อาย						
10	ตรวจสอบสายกราวด์ต่าง ๆ						
11	ตรวจสอบแนวของรางประตู (Railing Profile) และทำความสะอาด						
12	ตรวจสอบการสึกหรอและแนวการเคลื่อนที่ของโรลเลอร์แฮงเกอร์						
13	ตรวจสอบการสึกหรอ ระยะห่างและการเคลื่อนที่ของโรลเลอร์อัพทัช						
14	ตรวจสอบสภาพและความตึงของสลิงดึงประตู						
15	ตรวจสอบสภาพของพูเล่ของสลิงดึงประตู						
16	ตรวจสอบสลิงและระบบการเปิดกลอนประตูในกรณีฉุกเฉิน						

	ชุดเครื่องขับลิฟต์ (M) หรือ มอเตอร์ (X)	OK	Not OK	N/A	ปรับตั้ง	รอปรับตั้ง	รอเปลี่ยน
1	ตรวจสอบเสียงของลูกปืนมอเตอร์						
2	ตรวจสอบสภาพของมอเตอร์,ชีฟต้องไม่มีน้ำมันรั่วออกมา						
3	ตรวจสอบแทคโคมิเตอร์ สายพานและยางพูเล่						
4	ตรวจสอบการเข้าสายของสายไฟมอเตอร์ แทคโค ที่เทอมินอล						
5	ตรวจสอบผิวสัมผัสของครัมเบรก ทำความสะอาดถ้าจำเป็น						
6	ตรวจสอบความหนาของผ้าเบรก ________mm						
7	ทำการทดสอบเปิดเบรกทีละข้าง (One Brake Test)						
8	ตรวจสอบสายกราวด์ที่มอเตอร์ (Tacho meter,Encoder, Resolver)						
9	ตรวจสอบน้ำมันลูกปืนมอเตอร์ (MX32, MX40)						
10	ตรวจสอบและเติมน้ำมันสลิงขับลิฟต์						
11	ตรวจสอบพัดลมมอเตอร์						

	ชุดตู้คอนโทรล (C)	OK	Not OK	N/A	ปรับตั้ง	รอปรับตั้ง	รอเปลี่ยน
1	ตรวจสอบไฟแสงสว่างของตู้คอนโทรล ตู้ Drive และความเรียบร้อยทั่วไป						
2	ตรวจสอบ Fault Code: ____________						
3	ตรวจสอบการทำงานของไฟ Door Zone						
4	ตรวจสอบปลั๊กและการเดินสายไฟ สายเมน สายมอเตอร์						
5	ตรวจสอบกราวด์ แทคโค เอ็นโคเดอร์ โหลด มอเตอร์						
6	ตรวจสอบการทำงานของแมคเนติกและอุปกรณ์อิเล็กทรอนิกส์						
7	ตรวจสอบการทำงานของพัดลม ใน Drive ตู้คอนโทรล และตู้ Drive						
8	ความสะอาดตู้คอนโทรลและตู้ Drive						
9	อุณหภูมิในห้องเครื่อง และความสะอาดของห้องเครื่อง						

	ชุดปุ่มกดเรียกและสัญญาณไฟหน้าชั้น (Z)	OK	Not OK	N/A	ปรับตั้ง	รอปรับตั้ง	รอเปลี่ยน
1	ตรวจสอบไฟบอกสัญญาณหน้าชั้นทุกชั้น						
2	ตรวจสอบสภาพปุ่มกดในลิฟต์และหน้าชั้นทุกชั้น						

กระแสมอร์เตอร์ UP..................A DOWN..................A

บันทึกรายละเอียดเพิ่มเติม ....

สำหรับ บริษัท โคเน่ จำกัด (มหาชน)
ดำเนินการโดย [illegible]
แล้วเสร็จเมื่อวันที่ 20-8-67
เวลาเริ่ม .... เวลาเสร็จ ....

สำหรับลูกค้า เพื่อประโยชน์ของท่าน โปรดลงชื่อและตรวจสอบเวลาในการเข้าดำเนินการของพนักงานผู้ให้บริการ
ลงชื่อ [signature]
([illegible])
ประทับตรา (ถ้ามี)
เบอร์ติดต่อ [illegible]

6999-0-434

รายงานการบำรุงรักษาลิฟต์รุ่น MonoSpace / MiniSpace

บริษัท โคเน่ จำกัด (มหาชน)
KONE Public Company Limited

เล่มที่ 470 ชื่อลูกค้า Cosmo Phase 2 เลขที่ 23462 ชื่ออาคาร Cosmo Phase 2 L4 สายงานบริการ 9300F301
หมายเลขที่งาน 22/63138
วันเริ่มสัญญา .... สิ้นสุด .... หมายเลขลิฟต์ (Equipment No.) 43395061 วันเข้าบริการ 29/8/60 (ครั้งที่ .... / ....)

	Basic Inspection (Y) and Basic Module (B)	OK	Not OK	N/A	ปรับตั้ง	รอปรับตั้ง	รอเปลี่ยน
1	ตรวจสอบไฟฟ้าแสงสว่างในลิฟต์	✓					
2	ตรวจสอบการทำงานและสภาพของพัดลม	✓					
3	ตรวจสอบป้าย,เครื่องหมายในลิฟต์ (ป้ายสัญญา ข้อแนะนำต่างๆ)	✓					
4	ตรวจสอบการตกแต่งภายในลิฟต์ , Handrail	✓					
5	ตรวจสอบการทำงานของอินเตอร์คอม หรือ โทรศัพท์ (ถ้ามี)	✓					
6	ทดสอบปุ่มเร่งเปิดประตูสามารถใช้งานได้ (DOB)	✓					
7	ทดสอบความแรงในการปิดประตู (Closing Force Limiter)	✓					
8	ทดสอบการทำงานของม่านแสง, Photocell, Safety Edge	✓					
9	ตรวจสอบระดับเสมอชั้นของลิฟต์จากธิลประตูใน/นอก (± 5 mm)	✓					
10	ตรวจสอบระยะห่างระหว่าง sill ประตูใน/นอก (28-32 mm)	✓					
11	ตรวจสอบช่องว่างระหว่างประตูใน/นอก กับวงกบ (4-6 mm)	✓					
12	ตรวจสอบสภาพประตูในและไกด์ชูส์ประตูใน/นอก	✓					
13	ตรวจสอบร่องประตูในและทำความสะอาด (Car sill)	✓					
14	ตรวจสอบการทำงานของจอแสดงผลและปุ่มต่าง ๆ ในลิฟต์	✓					
15	ตรวจสอบอุปกรณ์ต่างๆในบ่อลิฟต์ด้วยสายตา	✓					
16	ทดสอบความนิ่มนวลโดยการวิ่งลิฟต์ ล่างสุด-บนสุด เพื่อดูสิ่งผิดปกติ						
17	ตรวจสอบ Fault Code: ____________						
18	ทดสอบการทำงานของเบรกเกอร์ (Earth Leakage Circuit Breaker)						
19	ทดสอบการทำงานของไฟฟ้าแสงสว่างฉุกเฉิน						
20	ทดสอบการทำงานของระบบเบรกโดยการง้างด้วยมือ						
21	ทดสอบการทำงานของระบบ Relevelling						
22	ตรวจสอบการทำงานของ EBD						
23	ตรวจสอบไฟฟ้าแสงสว่างใน Shaft (ถ้ามี) และทำความสะอาดหลังคา						
24	ตรวจสอบระดับน้ำมันรางในกาน้ำมัน						
25	ตรวจสอบสภาพมอเตอร์ น็อตเบรก เสียงเบรก						
26	ตรวจสอบสภาพยางรองแท่นเครื่องมอเตอร์						
27	ตรวจสอบความตึงของสลิงขับลิฟต์						
28	ตรวจสอบระดับการกดของสปริงที่ก้านหัวสลิง (± 3 mm)						
29	ตรวจสอบระบบควบคุมความเร็ว (Overspeed Governor)						
30	ตรวจสอบเซฟตี้คอนแทคและกลไกการทำงานของประตูนอก						
31	ตรวจสอบระยะห่างของของแคล้มป์และโรลเลอร์ประตูนอก						
32	ตรวจสอบสภาพของประตูนอกและไกด์ชูส์ทุกชั้น						
33	ตรวจสอบไฟฟ้าแสงสว่างที่ก้นบ่อและสภาพทั่วไปของก้นบ่อ						
34	ตรวจสอบสภาพและระยะของลิมิตสวิทช์ทั้งหมดที่ก้นบ่อ						
35	ตรวจสอบระดับลูกถ่วง Governor และลิมิตสวิทช์						
36	ตรวจสอบสภาพบัฟเฟอร์ ลิมิตสวิทช์ ระดับน้ำมันบัฟเฟอร์						
37	ตรวจสอบรางลิฟต์ต้องไม่นั่งบนแจ็คโบลส์ jack bolts (7-8 mm)						
38	ทำความสะอาดก้นบ่อลิฟต์						

	ชุดปล่องลิฟต์ (S)	OK	Not OK	N/A	ปรับตั้ง	รอปรับตั้ง	รอเปลี่ยน
1	ตรวจสอบสลิง Governor และการยึดกับ Safety Gear						
2	ตรวจสอบสวิทช์ Governor						
3	ตรวจสอบการทำงานของลิมิตสวิทช์ด้านบน (Final)						
4	ตรวจสอบไกด์ชูส์ หรือโรลเลอร์ไกด์ บนหลังคาของลิฟต์						
5	ตรวจสอบสภาพยางเอ็นโคเดอร์บนหลังคา (ถ้ามี)						
6	ตรวจสอบจุดยึดเคเบิลด้านบนและกลางบ่อ (Travelling cable)						
7	ตรวจสอบสลิงขับลิฟต์ หัวสลิง และการยึด						
8	ตรวจสอบโครงลิฟต์ ชีฟ และเสียงลูกปืนชีฟ						
9	ตรวจสอบชูส์ หรือโรลเลอร์ เคาเตอร์เวทบน ล่าง						
10	ตรวจสอบโครงเคาเตอร์เวท ชีฟ ก้อนเวท และเสียงลูกปืนชีฟ						
11	ตรวจสอบระดับน้ำมันในกาน้ำมัน						
12	ตรวจสอบเซฟตี้เกียร์ของเคาเตอร์เวท (ถ้ามี)						
13	ตรวจสอบระยะอุปกรณ์ในบ่อลิฟต์ (Cicar,Oscillator,HIPO,Magnet)						
14	ตรวจสอบวันที่ล่าสุดที่ได้ทำการเปลี่ยนแบตเตอรี่หลังคา						
15	ตรวจสอบการทำงานและการติดตั้งของสวิทช์ทางออกฉุกเฉินบนหลังคา						
16	ตรวจสอบไฟฟ้าแสงสว่างที่ก้นบ่อและสภาพทั่วไปของก้นบ่อ						
17	ตรวจสอบจุดยึดและสภาพสลิงหรือโซ่คอมเพนเซต						
18	ตรวจสอบสภาพของไกด์ชูส์ หรือโรลเลอร์ ด้านล่างของลิฟต์						
19	ตรวจสอบชีฟด้านล่างตัวลิฟต์และการ์ดกันสลิง						
20	ตรวจสอบสภาพบัฟเฟอร์ ลิมิตสวิทช์ ระดับน้ำมันบัฟเฟอร์						
21	ตรวจสอบระยะ Run by ________CM						
22	ตรวจสอบรางลิฟต์ต้องไม่นั่งบนแจ็คโบลส์ jack bolts (7-8 mm)						
23	ทำความสะอาดก้นบ่อลิฟต์						

	ชุดประตูหน้าชั้น (L)	OK	Not OK	N/A	ปรับตั้ง	รอปรับตั้ง	รอเปลี่ยน
1	ตรวจสอบการทำงานของระบบกลไกประตูหน้าชั้น						
2	ตรวจสอบสภาพ ระยะห่างและแนวของบานประตู						
3	ตรวจสอบบานประตูว่าจะต้องไม่ติดขัดในตำแหน่งที่เปิดสุด						
4	ตรวจสอบแนวของรางประตู (Railing Profile) และทำความสะอาด						
5	ตรวจสอบสภาพและตำแหน่งของหน้าคอนแทคประตู						
6	ตรวจสอบการสึกหรอ และแนวการเคลื่อนที่ของโรลเลอร์แฮงเกอร์						
7	ตรวจสอบการสึกหรอ ระยะห่างและการเคลื่อนที่ของโรลเลอร์อัพทัช						
8	ตรวจสอบสภาพและความตึงของสลิงหรือโซ่ดึงประตู						
9	ตรวจสอบสภาพของพูเล่ย์ของสลิงดึงประตู						
10	ตรวจสอบการทำงานของกลอนประตู						
11	ทดสอบประตูต้องล็อคเมื่อง้างด้วยมือ						
12	ตรวจสอบโรลเลอร์ของดอร์ล็อค (Landing Door Lock Rollers)						
13	ตรวจสอบแนวและหน้าคอนแทคของดอร์ล็อค กดไปประมาณ 3 mm						
14	ตรวจสอบสภาพสลิงและการทำงานของน้ำหนักถ่วงปิดประตู						
15	ตรวจสอบสภาพของพูเล่ย์ของสลิงดึงน้ำหนักถ่วงประตู						
16	ตรวจสอบการยึดของธิลประตู (Sills) เข้ากับวงกบประตู						
17	ตรวจสอบสภาพ การประกอบ การยึดของไกด์ชูส์						
18	ตรวจสอบระยะของแคล้มป์ประตูและโรลเลอร์						

	ชุดควบคุมการทำงานของประตู (D)	OK	Not OK	N/A	ปรับตั้ง	รอปรับตั้ง	รอเปลี่ยน
1	ตรวจสอบสภาพ ระยะห่างและแนวของบานประตู						
2	ตรวจสอบการยึดของธิลประตูใน กับวงกบประตู						
3	ตรวจสอบสภาพไกด์ชูส์ การยึดของไกด์ชูส์						
4	ตรวจสอบการยึดของฝากำบังธิล						
5	ตรวจสอบการทำงานโดยการเปิด ปิดเพื่อดูสิ่งผิดปกติของอุปกรณ์						
6	ตรวจสอบพูเล่ประตู						
7	ตรวจสอบความตึงและการสึกหรอของสายพาน						
8	ตรวจสอบหน้าสัมผัสของคอนแทคประตู						
9	ตรวจสอบสายไฟ การยึด การประกอบของม่านแสงหรือโฟโต้เซลล์						
10	ตรวจสอบสายกราวด์ต่าง ๆ						
11	ตรวจสอบแนวของรางประตู (Railing Profile) และทำความสะอาด						
12	ตรวจสอบการสึกหรอและแนวการเคลื่อนที่ของโรลเลอร์แฮงเกอร์						
13	ตรวจสอบการสึกหรอ ระยะห่างและการเคลื่อนที่ของโรลเลอร์อัพทัช						
14	ตรวจสอบสภาพและความตึงของสลิงดึงประตู						
15	ตรวจสอบสภาพของพูเล่ย์ของสลิงดึงประตู						
16	ตรวจสอบสลิงและระบบการเปิดกลอนประตูในกรณีฉุกเฉิน						

	ชุดเครื่องขับลิฟต์ (M) หรือ มอเตอร์ (X)	OK	Not OK	N/A	ปรับตั้ง	รอปรับตั้ง	รอเปลี่ยน
1	ตรวจสอบเสียงของลูกปืนมอเตอร์						
2	ตรวจสอบสภาพของมอเตอร์,ชีฟต้องไม่มีน้ำมันรั่วออกมา						
3	ตรวจสอบแทคโคมิเตอร์ สายพานและยางพูเล่						
4	ตรวจสอบการเข้าสายของสายไฟมอเตอร์ แทคโค ที่เทอมินอล						
5	ตรวจสอบผิวสัมผัสของดรัมเบรก ทำความสะอาดถ้าจำเป็น						
6	ตรวจสอบความหนาของผ้าเบรก __________mm						
7	ทำการทดสอบเปิดเบรกทีละข้าง (One Brake Test)						
8	ตรวจสอบสายกราวด์ที่มอเตอร์ (Tacho meter,Encoder, Resolver)						
9	ตรวจสอบน้ำมันลูกปืนมอเตอร์ (MX32, MX40)						
10	ตรวจสอบและเติมน้ำมันสลิงขับลิฟต์						
11	ตรวจสอบพัดลมมอเตอร์						

	ชุดตู้คอนโทรล (C)	OK	Not OK	N/A	ปรับตั้ง	รอปรับตั้ง	รอเปลี่ยน
1	ตรวจสอบไฟแสงสว่างของตู้คอนโทรล ตู้ Drive และความเรียบร้อยทั่วไป						
2	ตรวจสอบ Fault Code: ____________						
3	ตรวจสอบการทำงานของไฟ Door Zone						
4	ตรวจสอบปลั๊กและการเดินสายไฟ สายแบน สายมอเตอร์						
5	ตรวจสอบกราวด์ แทคโค เอ็นโคเดอร์ โหลด มอเตอร์						
6	ตรวจสอบการทำงานของแมคเนติกและออกซิลลารี่						
7	ตรวจสอบการทำงานของพัดลม ใน Drive ตู้คอนโทรล และตู้ Drive						
8	ความสะอาดตู้คอนโทรลและตู้ Drive						
9	อุณหภูมิในห้องเครื่อง และความสะอาดของห้องเครื่อง						

	ชุดปุ่มกดเรียกและสัญญาณไฟหน้าชั้น (Z)	OK	Not OK	N/A	ปรับตั้ง	รอปรับตั้ง	รอเปลี่ยน
1	ตรวจสอบไฟบอกสัญญาณหน้าชั้นทุกชั้น						
2	ตรวจสอบสภาพปุ่มกดในลิฟต์และหน้าชั้นทุกชั้น						

กระแสมอร์เตอร์ UP..................A DOWN..................A

บันทึกรายละเอียดเพิ่มเติม ....

สำหรับ บริษัท โคเน่ จำกัด (มหาชน)
ดำเนินการโดย [handwritten signature]
แล้วเสร็จเมื่อวันที่ 29-8-60
เวลาเริ่ม .... เวลาเสร็จ ....

สำหรับลูกค้า เพื่อประโยชน์ของท่าน โปรดลงชื่อและตรวจสอบเวลาในการเข้าดำเนินการของพนักงานผู้ให้บริการ
ลงชื่อ ....
(....) ประทับตรา (ถ้ามี)
เบอร์ติดต่อ ....

6092020430

รายงานการบำรุงรักษาลิฟต์รุ่น MonoSpace / MiniSpace

บริษัท โคเน่ จำกัด (มหาชน)
KONE Public Company Limited

เล่มที่ 470 เลขที่ 23461 สายงานบริการ 9300F301
ชื่อลูกค้า Cosmo Phase ชื่ออาคาร Cosmo Phase 2 L5 หมายเลขที่งาน 40163138
วันเริ่มสัญญา .... สิ้นสุด .... หมายเลขลิฟต์ (Equipment No.) 43395080 วันเข้าบริการ 3/5/62 (ครั้งที่ .... / ....)

	Basic Inspection (Y) and Basic Module (B)	OK	Not OK	N/A	ปรับตั้ง	รอปรับตั้ง	รอเปลี่ยน
1	ตรวจสอบไฟฟ้าแสงสว่างในลิฟต์	✓					
2	ตรวจสอบการทำงานและสภาพของพัดลม	✓					
3	ตรวจสอบป้าย,เครื่องหมายในลิฟต์ (ป้ายสัญญา ข้อแนะนำต่างๆ)	✓					
4	ตรวจสอบการตกแต่งภายในลิฟต์ , Handrail	✓					
5	ตรวจสอบการทำงานของอินเตอร์คอม หรือ โทรศัพท์ (ถ้ามี)	✓					
6	ทดสอบปุ่มเร่งเปิดประตูสามารถใช้งานได้ (DOB)	✓					
7	ทดสอบความแรงในการปิดประตู (Closing Force Limiter)	✓					
8	ทดสอบการทำงานของม่านแสง, Photocell, Safety Edge	✓					
9	ตรวจสอบระดับเสมอชั้นของลิฟต์จากซิลประตูใน/นอก (± 5 mm)	✓					
10	ตรวจสอบระยะห่างระหว่าง sill ประตูใน/นอก (28-32 mm)	✓					
11	ตรวจสอบช่องว่างระหว่างประตูใน/นอก กับวงกบ (4-6 mm)	✓					
12	ตรวจสอบสภาพประตูในและไกด์ชูส์ประตูใน/นอก	✓					
13	ตรวจสอบร่องประตูในและทำความสะอาด (Car sill)	✓					
14	ตรวจสอบการทำงานของจอแสดงผลและปุ่มต่าง ๆ ในลิฟต์	✓					
15	ตรวจสอบอุปกรณ์ต่างๆในบ่อลิฟต์ด้วยสายตา	✓					
16	ทดสอบความนิ่มนวลโดยการวิ่งลิฟต์ ล่างสุด-บนสุด เพื่อดูสิ่งผิดปกติ						
17	ตรวจสอบ Fault Code: ____________						
18	ทดสอบการทำงานของเบรกเกอร์ (Earth Leakage Circuit Breaker)						
19	ทดสอบการทำงานของไฟฟ้าแสงสว่างฉุกเฉิน						
20	ทดสอบการทำงานของระบบเบรกโดยการง้างด้วยมือ						
	ทดสอบการทำงานของระบบ Relevelling						
	ตรวจสอบการทำงานของ EBD						
23	ตรวจสอบไฟฟ้าแสงสว่างใน Shaft (ถ้ามี) และทำความสะอาดหลังคา						
24	ตรวจสอบระดับน้ำมันรางในกาน้ำมัน						
25	ตรวจสอบสภาพมอเตอร์ น็อตเบรก เสียงเบรก						
26	ตรวจสอบสภาพยางรองแท่นเครื่องมอเตอร์						
27	ตรวจสอบความตึงของสลิงขับลิฟต์						
28	ตรวจสอบระดับการกดของสปริงที่ก้านหัวสลิง (± 3 mm)						
29	ตรวจสอบระบบควบคุมความเร็ว (Overspeed Governor)						
30	ตรวจสอบเซฟตี้คอนแทคและกลไกการทำงานของประตูนอก						
31	ตรวจสอบระยะห่างของของแคล้มป์และโรลเลอร์ประตูนอก						
32	ตรวจสอบสภาพของประตูนอกและไกด์ชูส์ทุกชั้น						
33	ตรวจสอบไฟฟ้าแสงสว่างที่ก้นบ่อและสภาพทั่วไปของก้นบ่อ						
34	ตรวจสอบสภาพและระยะของลิมิตสวิทช์ทั้งหมดที่ก้นบ่อ						
35	ตรวจสอบระดับลูกถ่วง Governor และลิมิตสวิทช์						
36	ตรวจสอบสภาพบัฟเฟอร์ ลิมิตสวิทช์ ระดับน้ำมันบัฟเฟอร์						
37	ตรวจสอบรางลิฟต์ต้องไม่นั่งบนแจ็คโบลส์ jack bolts (7-8 mm)						
38	ทำความสะอาดก้นบ่อลิฟต์						

	ชุดปล่องลิฟต์ (S)	OK	Not OK	N/A	ปรับตั้ง	รอปรับตั้ง	รอเปลี่ยน
1	ตรวจสอบสลิง Governor และการยึดกับ Safety Gear						
2	ตรวจสอบสวิทช์ Governor						
3	ตรวจสอบการทำงานของลิมิตสวิทช์ด้านบน (Final)						
4	ตรวจสอบไกด์ชูส์ หรือโรลเลอร์ไกด์ บนหลังคาของลิฟต์						
5	ตรวจสอบสภาพยางเอ็นโคเดอร์บนหลังคา (ถ้ามี)						
	ตรวจสอบจุดยึดเคเบิลด้านบนและกลางบ่อ (Travelling cable)						
	ตรวจสอบสลิงขับลิฟต์ หัวสลิง และการยึด						
8	ตรวจสอบโครงลิฟต์ ชีฟ และเสียงลูกปืนชีฟ						
9	ตรวจสอบชูส์ หรือโรลเลอร์ เคาเตอร์เวทบน ล่าง						
10	ตรวจสอบโครงเคาเตอร์เวท ชีฟ ก้อนเวท และเสียงลูกปืนชีฟ						
11	ตรวจสอบระดับน้ำมันในกาน้ำมัน						
12	ตรวจสอบเซฟตี้เกียร์ของเคาเตอร์เวท (ถ้ามี)						
13	ตรวจสอบระยะอุปกรณ์ในบ่อลิฟต์ (Cicar,Oscillator,HIPO,Magnet)						
14	ตรวจสอบวันที่ล่าสุดที่ได้ทำการเปลี่ยนแบตเตอรี่หลังคา						
15	ตรวจสอบการทำงานและการติดตั้งของสวิทช์ทางออกฉุกเฉินบนหลังคา						
16	ตรวจสอบไฟฟ้าแสงสว่างที่ก้นบ่อและสภาพทั่วไปของก้นบ่อ						
17	ตรวจสอบจุดยึดและสภาพสลิงหรือโซ่คอมเพนเซล						
18	ตรวจสอบสภาพของไกด์ชูส์ หรือโรลเลอร์ ด้านล่างของลิฟต์						
19	ตรวจสอบชีฟด้านล่างตัวลิฟต์และการ์ดกันสลิง						
20	ตรวจสอบสภาพบัฟเฟอร์ ลิมิตสวิทช์ ระดับน้ำมันบัฟเฟอร์						
21	ตรวจสอบระยะ Run by ___________CM						
22	ตรวจสอบรางลิฟต์ต้องไม่นั่งบนแจ็คโบลส์ jack bolts (7-8 mm)						
23	ทำความสะอาดก้นบ่อลิฟต์						

	ชุดประตูหน้าชั้น (L)	OK	Not OK	N/A	ปรับตั้ง	รอปรับตั้ง	รอเปลี่ยน
1	ตรวจสอบการทำงานของระบบกลไกประตูหน้าชั้น						
2	ตรวจสอบสภาพ ระยะห่างและแนวของบานประตู						
3	ตรวจสอบบานประตูว่าจะต้องไม่ติดขัดในตำแหน่งที่เปิดสุด						
4	ตรวจสอบแนวของรางประตู (Railing Profile) และทำความสะอาด						
5	ตรวจสอบสภาพและตำแหน่งของหน้าคอนแทคประตู						
6	ตรวจสอบการสึกหรอ และแนวการเคลื่อนที่ของโรลเลอร์แฮงเกอร์						
7	ตรวจสอบการสึกหรอ ระยะห่างและการเคลื่อนที่ของโรลเลอร์อัพทรัช						
8	ตรวจสอบสภาพและความตึงของสลิงหรือโซ่ดึงประตู						
9	ตรวจสอบสภาพของพูเล่ของสลิงดึงประตู						
10	ตรวจสอบการทำงานของกลอนประตู						
11	ทดสอบประตูต้องล็อคเมื่อง้างด้วยมือ						
12	ตรวจสอบโรลเลอร์ของดอร์ล็อค (Landing Door Lock Rollers)						
13	ตรวจสอบแนวและหน้าคอนแทคของดอร์ล็อค กดไปประมาณ 3 mm						
14	ตรวจสอบสภาพสลิงและการทำงานของน้ำหนักถ่วงปิดประตู						
15	ตรวจสอบสภาพของพูเล่ของสลิงดึงน้ำหนักถ่วงประตู						
16	ตรวจสอบการยึดของซิลประตู (Sills) เข้ากับวงกบประตู						
17	ตรวจสอบสภาพ การประกอบ การยึดของไกด์ชูส์						
18	ตรวจสอบระยะของแคล้มป์ประตูและโรลเลอร์						

	ชุดควบคุมการทำงานของประตู (D)	OK	Not OK	N/A	ปรับตั้ง	รอปรับตั้ง	รอเปลี่ยน
1	ตรวจสอบสภาพ ระยะห่างและแนวของบานประตู						
2	ตรวจสอบการยึดของซิลประตูใน กับวงกบประตู						
3	ตรวจสอบสภาพไกด์ชูส์ การยึดของไกด์ชูส์						
4	ตรวจสอบการยึดของฝากำบังซิล						
5	ตรวจสอบการทำงานโดยการเปิด ปิดเพื่อดูสิ่งผิดปกติของอุปกรณ์						
6	ตรวจสอบพูเล่ประตู						
7	ตรวจสอบความตึงและการสึกหรอของสายพาน						
8	ตรวจสอบหน้าสัมผัสของคอนแทคประตู						
9	ตรวจสอบสายไฟ การยึด การประกอบของม่านแสงหรือโฟโต้เซล						
10	ตรวจสอบสายกราวด์ต่าง ๆ						
11	ตรวจสอบแนวของรางประตู (Railing Profile) และทำความสะอาด						
12	ตรวจสอบการสึกหรอและแนวการเคลื่อนที่ของโรลเลอร์แฮงเกอร์						
13	ตรวจสอบการสึกหรอ ระยะห่างและการเคลื่อนที่ของโรลเลอร์อัพทรัช						
14	ตรวจสอบสภาพและความตึงของสลิงดึงประตู						
15	ตรวจสอบสภาพของพูเล่ของสลิงดึงประตู						
16	ตรวจสอบสลิงและระบบการเปิดกลอนประตูในกรณีฉุกเฉิน						

	ชุดเครื่องขับลิฟต์ (M) หรือ มอเตอร์ (X)	OK	Not OK	N/A	ปรับตั้ง	รอปรับตั้ง	รอเปลี่ยน
1	ตรวจสอบเสียงของลูกปืนมอเตอร์						
2	ตรวจสอบสภาพของมอเตอร์,ชีฟต้องไม่มีน้ำมันรั่วออกมา						
3	ตรวจสอบแทคโคมิเตอร์ สายพานและยางพูเล่						
4	ตรวจสอบการเข้าสายของสายไฟมอเตอร์ แทคโค ที่เทอมินอล						
5	ตรวจสอบผิวสัมผัสของดรัมเบรก ทำความสะอาดถ้าจำเป็น						
6	ตรวจสอบความหนาของผ้าเบรก ___________mm						
7	ทำการทดสอบเปิดเบรกทีละข้าง (One Brake Test)						
8	ตรวจสอบสายกราวด์ที่มอเตอร์ (Tacho meter,Encoder, Resolver)						
9	ตรวจสอบน้ำมันลูกปืนมอเตอร์ (MX32, MX40)						
10	ตรวจสอบและเติมน้ำมันสลิงขับลิฟต์						
11	ตรวจสอบพัดลมมอเตอร์						

	ชุดตู้คอนโทรล (C)	OK	Not OK	N/A	ปรับตั้ง	รอปรับตั้ง	รอเปลี่ยน
1	ตรวจสอบไฟแสงสว่างของตู้คอนโทรล ตู้ Drive และความเรียบร้อยทั่วไป						
2	ตรวจสอบ Fault Code: ____________						
3	ตรวจสอบการทำงานของไฟ Door Zone						
4	ตรวจสอบปลั๊กและการเดินสายไฟ สายเมน สายมอเตอร์						
5	ตรวจสอบกราวด์ แทคโค เอ็นโคเดอร์ โหลด มอเตอร์						
6	ตรวจสอบการทำงานของแมคเนติกและอุปกรณ์รีเลย์						
7	ตรวจสอบการทำงานของพัดลม ใน Drive ตู้คอนโทรล และตู้ Drive						
8	ความสะอาดตู้คอนโทรลและตู้ Drive						
9	อุณหภูมิในห้องเครื่อง และความสะอาดของห้องเครื่อง						

	ชุดปุ่มกดเรียกและสัญญาณไฟหน้าชั้น (Z)	OK	Not OK	N/A	ปรับตั้ง	รอปรับตั้ง	รอเปลี่ยน
1	ตรวจสอบไฟบอกสัญญาณหน้าชั้นทุกชั้น						
2	ตรวจสอบสภาพปุ่มกดในลิฟต์และหน้าชั้นทุกชั้น						

กระแสมอเตอร์ UP.....................A DOWN....................A

บันทึกรายละเอียดเพิ่มเติม ....

สำหรับ บริษัท โคเน่ จำกัด (มหาชน)
ดำเนินการโดย [illegible]
แล้วเสร็จเมื่อวันที่ [illegible]
เวลาเริ่ม ....เวลาเสร็จ ....

สำหรับลูกค้า เพื่อประโยชน์ของท่าน โปรดลงชื่อและตรวจสอบเวลาในการเข้าดำเนินการของพนักงานผู้ให้บริการ
ลงชื่อ [illegible]
(..........) ประทับตรา (ถ้ามี)
เบอร์ติดต่อ [illegible]

บริษัท โคเน่ จำกัด (มหาชน)
KONE Public Company Limited

KONE

รายงานการบำรุงรักษาลิฟต์รุ่น MonoSpace / MiniSpace

เล่มที่ 069 ชื่อลูกค้า .... เลขที่ 03447 L 6 ชื่ออาคาร .... สายงานบริการ .... หมายเลขที่งาน ....

วันเริ่มสัญญา .... สิ้นสุด .... หมายเลขลิฟต์ (Equipment No.) .... วันเข้าบริการ 2/1/3/62 (ครั้งที่ .... / ....)

	Basic Inspection (Y) and Basic Module (B)	OK	Not OK	N/A	ปรับตั้ง	รอปรับตั้ง	รอเปลี่ยน
1	ตรวจสอบไฟฟ้าแสงสว่างในลิฟต์	✓					
2	ตรวจสอบการทำงานและสภาพของพัดลม	✓					
3	ตรวจสอบป้าย,เครื่องหมายในลิฟต์ (ป้ายสัญญา ข้อแนะนำต่างๆ)	✓					
4	ตรวจสอบการตกแต่งภายในลิฟต์ , Handrail	✓					
5	ตรวจสอบการทำงานของอินเตอร์คอม หรือ โทรศัพท์ (ถ้ามี)	✓					
6	ทดสอบปุ่มเร่งเปิดประตูสามารถใช้งานได้ (DOB)	✓					
7	ทดสอบความแรงในการปิดประตู (Closing Force Limiter)	✓					
8	ทดสอบการทำงานของม่านแสง, Photocell, Safety Edge	✓					
9	ตรวจสอบระดับเสมอชั้นของลิฟต์จากธิลประตูใน/นอก (± 5 mm)	✓					
10	ตรวจสอบระยะห่างระหว่าง sill ประตูใน/นอก (28-32 mm)	✓					
11	ตรวจสอบช่องว่างระหว่างประตูใน/นอก กับวงกบ (4-6 mm)	✓					
12	ตรวจสอบสภาพประตูในและไกด์ชูส์ประตูใน/นอก	✓					
13	ตรวจสอบร่องประตูในและทำความสะอาด (Car sill)	✓					
14	ตรวจสอบการทำงานของจอแสดงผลและปุ่มต่าง ๆ ในลิฟต์	✓					
15	ตรวจสอบอุปกรณ์ต่างๆในบ่อลิฟต์ด้วยสายตา	✓					
16	ทดสอบความนิ่มนวลโดยการวิ่งลิฟต์ ล่างสุด-บนสุด เพื่อดูสิ่งผิดปกติ	✓					
17	ตรวจสอบ Fault Code: ____________						
18	ทดสอบการทำงานของเบรกเกอร์ (Earth Leakage Circuit Breaker)						
19	ทดสอบการทำงานของไฟฟ้าแสงสว่างฉุกเฉิน						
	ทดสอบการทำงานของระบบเบรกโดยการง้างด้วยมือ						
	ทดสอบการทำงานของระบบ Relevelling						
22	ตรวจสอบการทำงานของ EBD						
23	ตรวจสอบไฟฟ้าแสงสว่างใน Shaft (ถ้ามี) และทำความสะอาดหลังคา						
24	ตรวจสอบระดับน้ำมันรางในถาดน้ำมัน						
25	ตรวจสอบสภาพมอเตอร์ น็อตเบรก เสียงเบรก						
26	ตรวจสอบสภาพยางรองแท่นเครื่องมอเตอร์						
27	ตรวจสอบความตึงของสลิงขับลิฟต์						
28	ตรวจสอบระดับการกดของสปริงที่ก้านหัวสลิง (± 3 mm)						
29	ตรวจสอบระบบควบคุมความเร็ว (Overspeed Governor)						
30	ตรวจสอบเซฟตี้คอนแทคและกลไกการทำงานของประตูนอก						
31	ตรวจสอบระยะห่างของซองแคล้มป์และโรลเลอร์ประตูนอก						
32	ตรวจสอบสภาพของประตูนอกและไกด์ชูส์ทุกชั้น						
33	ตรวจสอบไฟฟ้าแสงสว่างที่ก้นบ่อและสภาพทั่วไปของก้นบ่อ						
34	ตรวจสอบสภาพและระยะของลิมิตสวิทช์ทั้งหมดที่ก้นบ่อ						
35	ตรวจสอบระดับลูกถ่วง Governor และลิมิตสวิทช์						
36	ตรวจสอบสภาพบัฟเฟอร์ ลิมิตสวิทช์ ระดับน้ำมันบัฟเฟอร์						
37	ตรวจสอบรางลิฟต์ต้องไม่นั่งบนแจ็คโบลส์ jack bolts (7-8 mm)						
38	ทำความสะอาดก้นบ่อลิฟต์						

	ชุดปล่องลิฟต์ (S)	OK	Not OK	N/A	ปรับตั้ง	รอปรับตั้ง	รอเปลี่ยน
1	ตรวจสอบสลิง Governor และการยึดกับ Safety Gear						
2	ตรวจสอบสวิทช์ Governor						
3	ตรวจสอบการทำงานของลิมิตสวิทช์ด้านบน (Final)						
4	ตรวจสอบไกด์ชูส์ หรือโรลเลอร์ไกด์ บนหลังคาของลิฟต์						
	ตรวจสอบสภาพยางเอ็นโคเดอร์บนหลังคา (ถ้ามี)						
	ตรวจสอบจุดยึดเคเบิลด้านบนและกลางบ่อ (Travelling cable)						
7	ตรวจสอบสลิงขับลิฟต์ หัวสลิง และการยึด						
8	ตรวจสอบโครงลิฟต์ ชีฟ และเสียงลูกปืนชีฟ						
9	ตรวจสอบชูส์ หรือโรลเลอร์ เคาเตอร์เวทบน ล่าง						
10	ตรวจสอบโครงเคาเตอร์เวท ชีฟ ก้อนเวท และเสียงลูกปืนชีฟ						
11	ตรวจสอบระดับน้ำมันในถาดน้ำมัน						
12	ตรวจสอบเซฟตี้เกียร์ของเคาเตอร์เวท (ถ้ามี)						
13	ตรวจสอบระยะอุปกรณ์ในบ่อลิฟต์ (Cicar,Oscillator,HIPO,Magnet)						
14	ตรวจสอบวันที่ล่าสุดที่ได้ทำการเปลี่ยนแบตเตอรี่หลังคา						
15	ตรวจสอบการทำงานและการติดตั้งของสวิทช์ทางออกฉุกเฉินบนหลังคา						
16	ตรวจสอบไฟฟ้าแสงสว่างที่ก้นบ่อและสภาพทั่วไปของก้นบ่อ						
17	ตรวจสอบจุดยึดและสภาพสลิงหรือโซ่คอมเพนเซต						
18	ตรวจสอบสภาพของไกด์ชูส์ หรือโรลเลอร์ ด้านล่างของลิฟต์						
19	ตรวจสอบชีฟด้านล่างตัวลิฟต์และการ์ดกันสลิง						
20	ตรวจสอบสภาพบัฟเฟอร์ ลิมิตสวิทช์ ระดับน้ำมันบัฟเฟอร์						
21	ตรวจสอบระยะ Run by ____________CM						
22	ตรวจสอบรางลิฟต์ต้องไม่นั่งบนแจ็คโบลส์ jack bolts (7-8 mm)						
23	ทำความสะอาดก้นบ่อลิฟต์						

	ชุดประตูหน้าชั้น (L)	OK	Not OK	N/A	ปรับตั้ง	รอปรับตั้ง	รอเปลี่ยน
1	ตรวจสอบการทำงานของระบบกลไกประตูหน้าชั้น						
2	ตรวจสอบสภาพ ระยะห่างและแนวของบานประตู						
3	ตรวจสอบบานประตูว่าจะต้องไม่ติดขัดในตำแหน่งที่เปิดสุด						
4	ตรวจสอบแนวของรางประตู (Railing Profile) และทำความสะอาด						
5	ตรวจสอบสภาพและตำแหน่งของหน้าคอนแทคประตู						
6	ตรวจสอบการสึกหรอ และแนวการเคลื่อนที่ของโรลเลอร์แฮงเกอร์						
7	ตรวจสอบการสึกหรอ ระยะห่างและการเคลื่อนที่ของโรลเลอร์อัพทัช						
8	ตรวจสอบสภาพและความตึงของสลิงหรือโซ่ดึงประตู						
9	ตรวจสอบสภาพของพูเล่ของสลิงดึงประตู						
10	ตรวจสอบการทำงานของกลอนประตู						
11	ทดสอบประตูต้องล็อคเมื่อง้างด้วยมือ						
12	ตรวจสอบโรลเลอร์ของดอร์ล็อค (Landing Door Lock Rollers)						
13	ตรวจสอบแนวและหน้าคอนแทคของดอร์ล็อค กดไปประมาณ 3 mm						
14	ตรวจสอบสภาพสลิงและการทำงานของน้ำหนักถ่วงปิดประตู						
15	ตรวจสอบสภาพของพูเล่ของสลิงดึงน้ำหนักถ่วงประตู						
16	ตรวจสอบการยึดของธิลประตู (Sills) เข้ากับวงกบประตู						
17	ตรวจสอบสภาพ การประกอบ การยึดของไกด์ชูส์						
18	ตรวจสอบระยะของแคล้มป์ประตูและโรลเลอร์						

	ชุดควบคุมการทำงานของประตู (D)	OK	Not OK	N/A	ปรับตั้ง	รอปรับตั้ง	รอเปลี่ยน
1	ตรวจสอบสภาพ ระยะห่างและแนวของบานประตู						
2	ตรวจสอบการยึดของธิลประตูใน กับวงกบประตู						
3	ตรวจสอบสภาพไกด์ชูส์ การยึดของไกด์ชูส์						
4	ตรวจสอบการยึดของฝาถ้ำบังธิล						
5	ตรวจสอบการทำงานโดยการเปิด ปิดเพื่อดูสิ่งผิดปกติของอุปกรณ์						
6	ตรวจสอบพูเล่ประตู						
7	ตรวจสอบความตึงและการสึกหรอของสายพาน						
8	ตรวจสอบหน้าสัมผัสของคอนแทคประตู						
9	ตรวจสอบสายไฟ การยึด การประกอบของม่านแสงหรือโฟโต้เซลล์						
10	ตรวจสอบสายกราวด์ต่าง ๆ						
11	ตรวจสอบแนวของรางประตู (Railing Profile) และทำความสะอาด						
12	ตรวจสอบการสึกหรอและแนวการเคลื่อนที่ของโรลเลอร์แฮงเกอร์						
13	ตรวจสอบการสึกหรอ ระยะห่างและการเคลื่อนที่ของโรลเลอร์อัพทัช						
14	ตรวจสอบสภาพและความตึงของสลิงดึงประตู						
15	ตรวจสอบสภาพของพูเล่ของสลิงดึงประตู						
16	ตรวจสอบสลิงและระบบการเปิดกลอนประตูในกรณีฉุกเฉิน						

	ชุดเครื่องขับลิฟต์ (M) หรือ มอเตอร์ (X)	OK	Not OK	N/A	ปรับตั้ง	รอปรับตั้ง	รอเปลี่ยน
1	ตรวจสอบเสียงของลูกปืนมอเตอร์	✓					
2	ตรวจสอบสภาพของมอเตอร์,ชีฟต้องไม่มีน้ำมันรั่วออกมา	✓					
3	ตรวจสอบแทคโคมิเตอร์ สายพานและยางพูเล่	✓					
4	ตรวจสอบการเข้าสายของสายไฟมอเตอร์ แทคโค ที่เทอมินอล	✓					
5	ตรวจสอบผิวสัมผัสของดรัมเบรก ทำความสะอาดถ้าจำเป็น	✓					
6	ตรวจสอบความหนาของผ้าเบรก ____4____mm	✓					
7	ทำการทดสอบเปิดเบรกทีละข้าง (One Brake Test)	✓					
8	ตรวจสอบสายกราวด์ที่มอเตอร์ (Tacho meter,Encoder, Resolver)	✓					
9	ตรวจสอบน้ำมันลูกปืนมอเตอร์ (MX32, MX40)			✓			
10	ตรวจสอบและเติมน้ำมันสลิงขับลิฟต์			✓			
11	ตรวจสอบพัดลมมอเตอร์			✓			

	ชุดตู้คอนโทรล (C)	OK	Not OK	N/A	ปรับตั้ง	รอปรับตั้ง	รอเปลี่ยน
1	ตรวจสอบไฟแสงสว่างของตู้คอนโทรล ตู้ Drive และความเรียบร้อยทั่วไป	✓					
2	ตรวจสอบ Fault Code: [illegible]	✓					
3	ตรวจสอบการทำงานของไฟ Door Zone	✓					
4	ตรวจสอบปลั๊กและการเดินสายไฟ สายเมน สายมอเตอร์	✓					
5	ตรวจสอบกราวด์ แทคโค เอ็นโคเดอร์ โหลด มอเตอร์	✓					
6	ตรวจสอบการทำงานของแมคเนติกและออกซิลลารี	✓					
7	ตรวจสอบการทำงานของพัดลม ใน Drive ตู้คอนโทรล และตู้ Drive	✓					
8	ความสะอาดตู้คอนโทรลและตู้ Drive	✓					
9	อุณหภูมิในห้องเครื่อง และความสะอาดของห้องเครื่อง	✓					

	ชุดปุ่มกดเรียกและสัญญาณไฟหน้าชั้น (Z)	OK	Not OK	N/A	ปรับตั้ง	รอปรับตั้ง	รอเปลี่ยน
1	ตรวจสอบไฟบอกสัญญาณหน้าชั้นทุกชั้น						
2	ตรวจสอบสภาพปุ่มกดในลิฟต์และหน้าชั้นทุกชั้น						

กระแสมอร์เตอร์ UP....................A DOWN....................A

บันทึกรายละเอียดเพิ่มเติม ....

* [illegible] EBD [illegible]

สำหรับ บริษัท โคเน่ จำกัด (มหาชน)

ดำเนินการโดย ....

แล้วเสร็จเมื่อวันที่ ....

เวลาเริ่ม .... เวลาเสร็จ ....

สำหรับลูกค้า เพื่อประโยชน์ของท่าน โปรดลงชื่อและตรวจสอบเวลาในการเข้าดำเนินการของพนักงานผู้ให้บริการ

ลงชื่อ ....

(........................) ประทับตรา (ถ้ามี)

เบอร์ติดต่อ ....

รายงานการบำรุงรักษาลิฟต์รุ่น MonoSpace / MiniSpace

บริษัท โคเน่ จำกัด (มหาชน)
KONE Public Company Limited

เล่มที่ 069 เลขที่ 03448 L7
สายงานบริการ 2300A301
ชื่อลูกค้า Cosmo [illegible] Park ชื่ออาคาร ....
หมายเลขที่งาน 6922[illegible]843
วันเริ่มสัญญา .... สิ้นสุด .... หมายเลขลิฟต์ (Equipment No.) A2323A1 วันเข้าบริการ 21/3/62 (ครั้งที่ .... / ....)

	Basic Inspection (Y) and Basic Module (B)	OK	Not OK	N/A	ปรับตั้ง	รอปรับตั้ง	รอเปลี่ยน
1	ตรวจสอบไฟฟ้าแสงสว่างในลิฟต์	✓					
2	ตรวจสอบการทำงานและสภาพของพัดลม	✓					
3	ตรวจสอบป้าย,เครื่องหมายในลิฟต์ (ป้ายสัญญา ข้อแนะนำต่างๆ)	✓					
4	ตรวจสอบการตกแต่งภายในลิฟต์ , Handrail	✓					
5	ตรวจสอบการทำงานของอินเตอร์คอม หรือ โทรศัพท์ (ถ้ามี)	✓					
6	ทดสอบปุ่มเร่งเปิดประตูสามารถใช้งานได้ (DOB)	✓					
7	ทดสอบความแรงในการปิดประตู (Closing Force Limiter)	✓					
8	ทดสอบการทำงานของม่านแสง, Photocell, Safety Edge	✓					
9	ตรวจสอบระดับเสมอชั้นของลิฟต์จากธิลประตูใน/นอก (± 5 mm)	✓					
10	ตรวจสอบระยะห่างระหว่าง sill ประตูใน/นอก (28-32 mm)	✓					
11	ตรวจสอบช่องว่างระหว่างประตูใน/นอก กับวงกบ (4-6 mm)	✓					
12	ตรวจสอบสภาพประตูในและไกด์ชูส์ประตูใน/นอก	✓					
13	ตรวจสอบร่องประตูในและทำความสะอาด (Car sill)	✓					
14	ตรวจสอบการทำงานของจอแสดงผลและปุ่มต่าง ๆ ในลิฟต์	✓					
15	ตรวจสอบอุปกรณ์ต่างๆในบ่อลิฟต์ด้วยสายตา	✓					
16	ทดสอบความนิ่มนวลโดยการวิ่งลิฟต์ ล่างสุด-บนสุด เพื่อดูสิ่งผิดปกติ						
17	ตรวจสอบ Fault Code: __________						
18	ทดสอบการทำงานของเบรกเกอร์ (Earth Leakage Circuit Breaker)						
19	ทดสอบการทำงานของไฟฟ้าแสงสว่างฉุกเฉิน						
20	ทดสอบการทำงานของระบบเบรกโดยการง้างด้วยมือ						
21	ทดสอบการทำงานของระบบ Relevelling						
22	ตรวจสอบการทำงานของ EBD						
23	ตรวจสอบไฟฟ้าแสงสว่างใน Shaft (ถ้ามี) และทำความสะอาดหลังคา						
24	ตรวจสอบระดับน้ำมันรางในกาน้ำมัน						
25	ตรวจสอบสภาพมอเตอร์ น็อตเบรก เสียงเบรก						
26	ตรวจสอบสภาพยางรองแท่นเครื่องมอเตอร์						
27	ตรวจสอบความตึงของสลิงขับลิฟต์						
28	ตรวจสอบระดับการกดของสปริงที่ก้านหัวสลิง (± 3 mm)						
29	ตรวจสอบระบบควบคุมความเร็ว (Overspeed Governor)						
30	ตรวจสอบเซฟตี้คอนแทคและกลไกการทำงานของประตูนอก						
31	ตรวจสอบระยะห่างของของแคล้มป์และโรลเลอร์ประตูนอก						
32	ตรวจสอบสภาพของประตูนอกและไกด์ชูส์ทุกชั้น						
33	ตรวจสอบไฟฟ้าแสงสว่างที่ก้นบ่อและสภาพทั่วไปของก้นบ่อ						
34	ตรวจสอบสภาพและระยะของลิมิตสวิทช์ทั้งหมดที่ก้นบ่อ						
35	ตรวจสอบระดับลูกถ่วง Governor และลิมิตสวิทช์						
36	ตรวจสอบสภาพบัฟเฟอร์ ลิมิตสวิทช์ ระดับน้ำมันบัฟเฟอร์						
37	ตรวจสอบรางลิฟต์ต้องไม่นั่งบนแจ็คโบลต์ jack bolts (7-8 mm)						
38	ทำความสะอาดก้นบ่อลิฟต์						

	ชุดปล่องลิฟต์ (S)	OK	Not OK	N/A	ปรับตั้ง	รอปรับตั้ง	รอเปลี่ยน
1	ตรวจสอบสลิง Governor และการยึดกับ Safety Gear						
2	ตรวจสอบสวิทช์ Governor						
3	ตรวจสอบการทำงานของลิมิตสวิทช์ด้านบน (Final)						
4	ตรวจสอบไกด์ชูส์ หรือโรลเลอร์ไกด์ บนหลังคาของลิฟต์						
5	ตรวจสอบสภาพยางเอ็นโคเดอร์บนหลังคา (ถ้ามี)						
6	ตรวจสอบจุดยึดเคเบิลด้านบนและกลางบ่อ (Travelling cable)						
7	ตรวจสอบสลิงขับลิฟต์ หัวสลิง และการยึด						
8	ตรวจสอบโครงลิฟต์ ชีฟ และเสียงลูกปืนชีฟ						
9	ตรวจสอบชูส์ หรือโรลเลอร์ เคาเตอร์เวทบน ล่าง						
10	ตรวจสอบโครงเคาเตอร์เวท ชีฟ ก้อนเวท และเสียงลูกปืนชีฟ						
11	ตรวจสอบระดับน้ำมันในกาน้ำมัน						
12	ตรวจสอบเซฟตี้เกียร์ของเคาเตอร์เวท (ถ้ามี)						
13	ตรวจสอบระยะอุปกรณ์ในบ่อลิฟต์ (Cicar,Oscillator,HIPO,Magnet)						
14	ตรวจสอบวันที่ล่าสุดที่ได้ทำการเปลี่ยนแบตเตอรี่หลังคา						
15	ตรวจสอบการทำงานและการติดตั้งของสวิทช์ทางออกฉุกเฉินบนหลังคา						
16	ตรวจสอบไฟฟ้าแสงสว่างที่ก้นบ่อและสภาพทั่วไปของก้นบ่อ						
17	ตรวจสอบจุดยึดและสภาพสลิงหรือโซ่คอมเพนเซต						
18	ตรวจสอบสภาพของไกด์ชูส์ หรือโรลเลอร์ ด้านล่างของลิฟต์						
19	ตรวจสอบชีฟด้านล่างตัวลิฟต์และการ์ดกันสลิง						
20	ตรวจสอบสภาพบัฟเฟอร์ ลิมิตสวิทช์ ระดับน้ำมันบัฟเฟอร์						
21	ตรวจสอบระยะ Run by __________CM						
22	ตรวจสอบรางลิฟต์ต้องไม่นั่งบนแจ็คโบลต์ jack bolts (7-8 mm)						
23	ทำความสะอาดก้นบ่อลิฟต์						

	ชุดประตูหน้าชั้น (L)	OK	Not OK	N/A	ปรับตั้ง	รอปรับตั้ง	รอเปลี่ยน
1	ตรวจสอบการทำงานของระบบกลไกประตูหน้าชั้น						
2	ตรวจสอบสภาพ ระยะห่างและแนวของบานประตู						
3	ตรวจสอบบานประตูว่าจะต้องไม่ติดขัดในตำแหน่งที่เปิดสุด						
4	ตรวจสอบแนวของรางประตู (Railing Profile) และทำความสะอาด						
5	ตรวจสอบสภาพและตำแหน่งของหน้าคอนแทคประตู						
6	ตรวจสอบการสึกหรอ และแนวการเคลื่อนที่ของโรลเลอร์แฮงเกอร์						
7	ตรวจสอบการสึกหรอ ระยะห่างและการเคลื่อนที่ของโรลเลอร์อัพทัช						
8	ตรวจสอบสภาพและความตึงของสลิงหรือโซ่ดึงประตู						
9	ตรวจสอบสภาพของพูเล่ของสลิงดึงประตู						
10	ตรวจสอบการทำงานของกลอนประตู						
11	ทดสอบประตูต้องล็อคเมื่อง้างด้วยมือ						
12	ตรวจสอบโรลเลอร์ของดอร์ล็อค (Landing Door Lock Rollers)						
13	ตรวจสอบแนวและหน้าคอนแทคของดอร์ล็อค กดไปประมาณ 3 mm						
14	ตรวจสอบสภาพสลิงและการทำงานของน้ำหนักถ่วงปิดประตู						
15	ตรวจสอบสภาพของพูเล่ของสลิงดึงน้ำหนักถ่วงประตู						
16	ตรวจสอบการยึดของธิลประตู (Sills) เข้ากับวงกบประตู						
17	ตรวจสอบสภาพ การประกอบ การยึดของไกด์ชูส์						
18	ตรวจสอบระยะของแคล้มป์ประตูและโรลเลอร์						

	ชุดควบคุมการทำงานของประตู (D)	OK	Not OK	N/A	ปรับตั้ง	รอปรับตั้ง	รอเปลี่ยน
1	ตรวจสอบสภาพ ระยะห่างและแนวของบานประตู						
2	ตรวจสอบการยึดของธิลประตูใน กับวงกบประตู						
3	ตรวจสอบสภาพไกด์ชูส์ การยึดของไกด์ชูส์						
4	ตรวจสอบการยึดของฝาก้ำบังธิล						
5	ตรวจสอบการทำงานโดยการเปิด ปิดเพื่อดูสิ่งผิดปกติของอุปกรณ์						
6	ตรวจสอบพูเล่ประตู						
7	ตรวจสอบความตึงและการสึกหรอของสายพาน						
8	ตรวจสอบหน้าสัมผัสของคอนแทคประตู						
9	ตรวจสอบสายไฟ การยึด การประกอบของม่านแสงหรือโฟโต้เซลล์						
10	ตรวจสอบสายกราวด์ต่าง ๆ						
11	ตรวจสอบแนวของรางประตู (Railing Profile) และทำความสะอาด						
12	ตรวจสอบการสึกหรอและแนวการเคลื่อนที่ของโรลเลอร์แฮงเกอร์						
13	ตรวจสอบการสึกหรอ ระยะห่างและการเคลื่อนที่ของโรลเลอร์อัพทัช						
14	ตรวจสอบสภาพและความตึงของสลิงดึงประตู						
15	ตรวจสอบสภาพของพูเล่ของสลิงดึงประตู						
16	ตรวจสอบสลิงและระบบการเปิดกลอนประตูในกรณีฉุกเฉิน						

	ชุดเครื่องขับลิฟต์ (M) หรือ มอเตอร์ (X)	OK	Not OK	N/A	ปรับตั้ง	รอปรับตั้ง	รอเปลี่ยน
1	ตรวจสอบเสียงของลูกปืนมอเตอร์	✓					
2	ตรวจสอบสภาพของมอเตอร์,ซีฟต้องไม่มีน้ำมันรั่วออกมา	✓					
3	ตรวจสอบแทคโคมิเตอร์ สายพานและยางพูเล่	✓					
4	ตรวจสอบการเข้าสายของสายไฟมอเตอร์ แทคโค ที่เทอมินอล	✓					
5	ตรวจสอบผิวสัมผัสของดรัมเบรก ทำความสะอาดถ้าจำเป็น	✓					
6	ตรวจสอบความหนาของผ้าเบรก ____ ✓ ____mm	✓					
7	ทำการทดสอบเปิดเบรกทีละข้าง (One Brake Test)	✓					
8	ตรวจสอบสายกราวด์ที่มอเตอร์ (Tacho meter,Encoder, Resolver)	✓					
9	ตรวจสอบน้ำมันลูกปืนมอเตอร์ (MX32, MX40)			✓			
10	ตรวจสอบและเติมน้ำมันสลิงขับลิฟต์			✓			
11	ตรวจสอบพัดลมมอเตอร์			✓			

	ชุดตู้คอนโทรล (C)	OK	Not OK	N/A	ปรับตั้ง	รอปรับตั้ง	รอเปลี่ยน
1	ตรวจสอบไฟแสงสว่างของตู้คอนโทรล ตู้ Drive และความเรียบร้อยทั่วไป	✓					
2	ตรวจสอบ Fault Code: [illegible]	✓					
3	ตรวจสอบการทำงานของไฟ Door Zone	✓					
4	ตรวจสอบปลั๊กและการเดินสายไฟ สายเมน สายมอเตอร์	✓					
5	ตรวจสอบกราวด์ แทคโค เอ็นโคเดอร์ โหลด มอเตอร์	✓					
6	ตรวจสอบการทำงานของแมคเนติกและออกซิลลารี่	✓					
7	ตรวจสอบการทำงานของพัดลม ใน Drive ตู้คอนโทรล และตู้ Drive	✓					
8	ความสะอาดตู้คอนโทรลและตู้ Drive	✓					
9	อุณหภูมิในห้องเครื่อง และความสะอาดของห้องเครื่อง	✓					

	ชุดปุ่มกดเรียกและสัญญาณไฟหน้าชั้น (Z)	OK	Not OK	N/A	ปรับตั้ง	รอปรับตั้ง	รอเปลี่ยน
1	ตรวจสอบไฟบอกสัญญาณหน้าชั้นทุกชั้น						
2	ตรวจสอบสภาพปุ่มกดในลิฟต์และหน้าชั้นทุกชั้น						

กระแสมอร์เตอร์ UP..........A DOWN..........A

บันทึกรายละเอียดเพิ่มเติม ....
* [illegible] EBD [illegible]

สำหรับ บริษัท โคเน่ จำกัด (มหาชน)
ดำเนินการโดย [illegible]
แล้วเสร็จเมื่อวันที่ 21/3/62
เวลาเริ่ม .... เวลาเสร็จ ....

สำหรับลูกค้า เพื่อประโยชน์ของท่าน โปรดลงชื่อและตรวจสอบเวลาในการเข้าดำเนินการของพนักงานผู้ให้บริการ
ลงชื่อ [illegible]
(..........) ประทับตรา (ถ้ามี)
เบอร์ติดต่อ ....

รายงานการบำรุงรักษาลิฟต์รุ่น MonoSpace / MiniSpace

บริษัท โคเน่ จำกัด (มหาชน)
KONE Public Company Limited

KONE

เล่มที่ 069 เลขที่ 03449 L8 สายงานบริการ 2391A3-1

ชื่อลูกค้า .... ชื่ออาคาร .... หมายเลขที่งาน 69223334H

วันเริ่มสัญญา .... สิ้นสุด .... หมายเลขลิฟต์ (Equipment No.) 42323342 วันเข้าบริการ 24/9/62 (ครั้งที่ .... / ....)

	Basic Inspection (Y) and Basic Module (B)	OK	Not OK	N/A	ปรับตั้ง	รอปรับตั้ง	รอเปลี่ยน
1	ตรวจสอบไฟฟ้าแสงสว่างในลิฟต์	/					
2	ตรวจสอบการทำงานและสภาพของพัดลม	/					
3	ตรวจสอบป้าย,เครื่องหมายในลิฟต์ (ป้า_สัญญา ข้อแนะนำต่างๆ)	/					
4	ตรวจสอบการตกแต่งภายในลิฟต์ , Handrail	/					
5	ตรวจสอบการทำงานของอินเตอร์คอม หรือ โทรศัพท์ (ถ้ามี)	/					
6	ทดสอบปุ่มเร่งเปิดประตูสามารถใช้งานได้ (DOB)	/					
7	ทดสอบความแรงในการปิดประตู (Closing Force Limiter)	/					
8	ทดสอบการทำงานของม่านแสง, Photocell, Safety Edge	/					
9	ตรวจสอบระดับเสมอชั้นของลิฟต์จากซิลประตูใน/นอก (± 5 mm)	/					
10	ตรวจสอบระยะห่างระหว่าง sill ประตูใน/นอก (28-32 mm)	/					
11	ตรวจสอบช่องว่างระหว่างประตูใน/นอก กับวงกบ (4-6 mm)	/					
12	ตรวจสอบสภาพประตูในและไกด์ชูส์ประตูใน/นอก	/					
13	ตรวจสอบร่องประตูในและทำความสะอาด (Car sill)	/					
14	ตรวจสอบการทำงานของจอแสดงผลและปุ่มต่าง ๆ ในลิฟต์	/					
15	ตรวจสอบอุปกรณ์ต่างๆในบ่อลิฟต์ด้วยสายตา	/					
16	ทดสอบความนิ่มนวลโดยการวิ่งลิฟต์ ล่างสุด-บนสุด เพื่อดูสิ่งผิดปกติ						
17	ตรวจสอบ Fault Code: ________						
18	ทดสอบการทำงานของเบรกเกอร์ (Earth Leakage Circuit Breaker)						
19	ทดสอบการทำงานของไฟฟ้าแสงสว่างฉุกเฉิน						
20	ทดสอบการทำงานของระบบเบรกโดยการง้างด้วยมือ						
21	ทดสอบการทำงานของระบบ Relevelling						
22	ตรวจสอบการทำงานของ EBD						
23	ตรวจสอบไฟฟ้าแสงสว่างใน Shaft (ถ้ามี) และทำความสะอาดหลังคา						
24	ตรวจสอบระดับน้ำมันรางในกาน้ำมัน						
25	ตรวจสอบสภาพมอเตอร์ น็อตเบรก เสียงเบรก						
26	ตรวจสอบสภาพยางรองแท่นเครื่องมอเตอร์						
27	ตรวจสอบความตึงของสลิงขับลิฟต์						
28	ตรวจสอบระดับการกดของสปริงที่ก้านหัวสลิง (± 3 mm)						
29	ตรวจสอบระบบควบคุมความเร็ว (Overspeed Governor)						
30	ตรวจสอบเซฟตี้คอนแทคและกลไกการทำงานของประตูนอก						
31	ตรวจสอบระยะห่างของรองแคล้มป์และโรลเลอร์ประตูนอก						
32	ตรวจสอบสภาพของประตูนอกและไกด์ชูส์ทุกชั้น						
33	ตรวจสอบไฟฟ้าแสงสว่างที่ก้นบ่อและสภาพทั่วไปของก้นบ่อ						
34	ตรวจสอบสภาพและระยะของลิมิตสวิทช์ทั้งหมดที่ก้นบ่อ						
35	ตรวจสอบระดับลูกถ่วง Governor และลิมิตสวิทช์						
36	ตรวจสอบสภาพบัฟเฟอร์ ลิมิตสวิทช์ ระดับน้ำมันบัฟเฟอร์						
37	ตรวจสอบรางลิฟต์ต้องไม่นั่งบนแจ็คโบลต์ jack bolts (7-8 mm)						
38	ทำความสะอาดก้นบ่อลิฟต์						

	ชุดปล่องลิฟต์ (S)	OK	Not OK	N/A	ปรับตั้ง	รอปรับตั้ง	รอเปลี่ยน
1	ตรวจสอบสลิง Governor และการยึดกับ Safety Gear						
2	ตรวจสอบสวิทช์ Governor						
3	ตรวจสอบการทำงานของลิมิตสวิทช์ด้านบน (Final)						
4	ตรวจสอบไกด์ชูส์ หรือโรลเลอร์ไกด์ บนหลังคาของลิฟต์						
5	ตรวจสอบสภาพยางเอ็นโคเดอร์บนหลังคา (ถ้ามี)						
6	ตรวจสอบจุดยึดเคเบิ้ลด้านบนและกลางบ่อ (Travelling cable)						
7	ตรวจสอบสลิงขับลิฟต์ หัวสลิง และการยึด						
8	ตรวจสอบโครงลิฟต์ ชีฟ และเสียงลูกปืนชีฟ						
9	ตรวจสอบชูส์ หรือโรลเลอร์ เคาเตอร์เวทบน ล่าง						
10	ตรวจสอบโครงเคาเตอร์เวท ชีฟ ก้อนเวท และเสียงลูกปืนชีฟ						
11	ตรวจสอบระดับน้ำมันในกาน้ำมัน						
12	ตรวจสอบเซฟตี้เกียร์ของเคาเตอร์เวท (ถ้ามี)						
13	ตรวจสอบระยะอุปกรณ์ในบ่อลิฟต์ (Cicar,Oscillator,HIPO,Magnet)						
14	ตรวจสอบวันที่ล่าสุดที่ได้ทำการเปลี่ยนแบตเตอรี่หลังคา						
15	ตรวจสอบการทำงานและการติดตั้งของสวิทช์ทางออกฉุกเฉินบนหลังคา						
16	ตรวจสอบไฟฟ้าแสงสว่างที่ก้นบ่อและสภาพทั่วไปของก้นบ่อ						
17	ตรวจสอบจุดยึดและสภาพสลิงหรือโซ่คอมเพนเซต						
18	ตรวจสอบสภาพของไกด์ชูส์ หรือโรลเลอร์ ด้านล่างของลิฟต์						
19	ตรวจสอบชีฟด้านล่างตัวลิฟต์และการ์ดกันสลิง						
20	ตรวจสอบสภาพบัฟเฟอร์ ลิมิตสวิทช์ ระดับน้ำมันบัฟเฟอร์						
21	ตรวจสอบระยะ Run by ________CM						
22	ตรวจสอบรางลิฟต์ต้องไม่นั่งบนแจ็คโบลต์ jack bolts (7-8 mm)						
23	ทำความสะอาดก้นบ่อลิฟต์						

	ชุดประตูหน้าชั้น (L)	OK	Not OK	N/A	ปรับตั้ง	รอปรับตั้ง	รอเปลี่ยน
1	ตรวจสอบการทำงานของระบบกลไกประตูหน้าชั้น						
2	ตรวจสอบสภาพ ระยะห่างและแนวของบานประตู						
3	ตรวจสอบบานประตูว่าจะต้องไม่ติดขัดในตำแหน่งที่เปิดสุด						
4	ตรวจสอบแนวของรางประตู (Railing Profile) และทำความสะอาด						
5	ตรวจสอบสภาพและตำแหน่งของหน้าคอนแทคประตู						
6	ตรวจสอบการสึกหรอ และแนวการเคลื่อนที่ของโรลเลอร์แฮงเกอร์						
7	ตรวจสอบการสึกหรอ ระยะห่างและการเคลื่อนที่ของโรลเลอร์อัพทัช						
8	ตรวจสอบสภาพและความตึงของสลิงหรือโซ่ดึงประตู						
9	ตรวจสอบสภาพของพูเล่ของสลิงดึงประตู						
10	ตรวจสอบการทำงานของกลอนประตู						
11	ทดสอบประตูต้องล็อคเมื่อง้างด้วยมือ						
12	ตรวจสอบโรลเลอร์ของคอร์ล็อค (Landing Door Lock Rollers)						
13	ตรวจสอบแนวและหน้าคอนแทคของคอร์ล็อค กดไปประมาณ 3 mm						
14	ตรวจสอบสภาพสลิงและการทำงานของน้ำหนักถ่วงปิดประตู						
15	ตรวจสอบสภาพของพูเล่ของสลิงดึงน้ำหนักถ่วงประตู						
16	ตรวจสอบการยึดของซิลประตู (Sills) เข้ากับวงกบประตู						
17	ตรวจสอบสภาพ การประกอบ การยึดของไกด์ชูส์						
18	ตรวจสอบระยะของแคล้มป์ประตูและโรลเลอร์						

	ชุดควบคุมการทำงานของประตู (D)	OK	Not OK	N/A	ปรับตั้ง	รอปรับตั้ง	รอเปลี่ยน
1	ตรวจสอบสภาพ ระยะห่างและแนวของบานประตู						
2	ตรวจสอบการยึดของซิลประตูใน กับวงกบประตู						
3	ตรวจสอบสภาพไกด์ชูส์ การยึดของไกด์ชูส์						
4	ตรวจสอบการยึดของฝากำบังซิล						
5	ตรวจสอบการทำงานโดยการเปิด ปิดเพื่อดูสิ่งผิดปกติของอุปกรณ์						
6	ตรวจสอบพูเล่ประตู						
7	ตรวจสอบความตึงและการสึกหรอของสายพาน						
8	ตรวจสอบหน้าสัมผัสของคอนแทคประตู						
9	ตรวจสอบสายไฟ การยึด การประกอบของม่านแสงหรือไลท์เรย์						
10	ตรวจสอบสายกราวด์ต่าง ๆ						
11	ตรวจสอบแนวของรางประตู (Railing Profile) และทำความสะอาด						
12	ตรวจสอบการสึกหรอและแนวการเคลื่อนที่ของโรลเลอร์แฮงเกอร์						
13	ตรวจสอบการสึกหรอ ระยะห่างและการเคลื่อนที่ของโรลเลอร์อัพทัช						
14	ตรวจสอบสภาพและความตึงของสลิงดึงประตู						
15	ตรวจสอบสภาพของพูเล่ของสลิงดึงประตู						
16	ตรวจสอบสลิงและระบบการเปิดกลอนประตูในกรณีฉุกเฉิน						

	ชุดเครื่องขับลิฟต์ (M) หรือ มอเตอร์ (X)	OK	Not OK	N/A	ปรับตั้ง	รอปรับตั้ง	รอเปลี่ยน
1	ตรวจสอบเสียงของลูกปืนมอเตอร์	/					
2	ตรวจสอบสภาพของมอเตอร์,ซีฟต้องไม่มีน้ำมันรั่วออกมา	/					
3	ตรวจสอบแทคโคมิเตอร์ สายพานและยางพูเล่	/					
4	ตรวจสอบการเข้าสายของสายไฟมอเตอร์ แทคโค ที่เทอมินอล	/					
5	ตรวจสอบผิวสัมผัสของดรัมเบรก ทำความสะอาดถ้าจำเป็น	/					
6	ตรวจสอบความหนาของผ้าเบรก ___A___mm	/					
7	ทำการทดสอบเปิดเบรกทีละข้าง (One Brake Test)	/					
8	ตรวจสอบสายกราวด์ที่มอเตอร์ (Tacho meter,Encoder, Resolver)	/					
9	ตรวจสอบน้ำมันลูกปืนมอเตอร์ (MX32, MX40)			/			
10	ตรวจสอบและเติมน้ำมันสลิงขับลิฟต์			/			
11	ตรวจสอบพัดลมมอเตอร์			/			

	ชุดตู้คอนโทรล (C)	OK	Not OK	N/A	ปรับตั้ง	รอปรับตั้ง	รอเปลี่ยน
1	ตรวจสอบไฟแสงสว่างของตู้คอนโทรล ตู้ Drive และความเรียบร้อยทั่วไป	/					
2	ตรวจสอบ Fault Code: A3 A2	/					
3	ตรวจสอบการทำงานของไฟ Door Zone	/					
4	ตรวจสอบปลั๊กและการเดินสายไฟ สายเมน สายมอเตอร์	/					
5	ตรวจสอบกราวด์ แทคโค เอ็นโคเดอร์ โหลด มอเตอร์	/					
6	ตรวจสอบการทำงานของแมคเนติกและออกซิลลารี่	/					
7	ตรวจสอบการทำงานของพัดลม ใน Drive ตู้คอนโทรล และตู้ Drive	/					
8	ความสะอาดตู้คอนโทรลและตู้ Drive	/					
9	อุณหภูมิในห้องเครื่อง และความสะอาดของห้องเครื่อง	/					

	ชุดปุ่มกดเรียกและสัญญาณไฟหน้าชั้น (Z)	OK	Not OK	N/A	ปรับตั้ง	รอปรับตั้ง	รอเปลี่ยน
1	ตรวจสอบไฟบอกสัญญาณหน้าชั้นทุกชั้น						
2	ตรวจสอบสภาพปุ่มกดในลิฟต์และหน้าชั้นทุกชั้น						

กระแสมอร์เตอร์ UP..........A DOWN..........A

บันทึกรายละเอียดเพิ่มเติม ....

* เปลี่ยน ... EBD [illegible]

สำหรับ บริษัท โคเน่ จำกัด (มหาชน)

ดำเนินการโดย [illegible]

แล้วเสร็จเมื่อวันที่ 24/9/62

เวลาเริ่ม .... เวลาเสร็จ ....

สำหรับลูกค้า เพื่อประโยชน์ของท่าน โปรดลงชื่อและตรวจสอบเวลาในการเข้าดำเนินการของพนักงานผู้ให้บริการ

ลงชื่อ ....

(........) ประทับตรา (ถ้ามี)

เบอร์ติดต่อ ....

รายงานการบำรุงรักษาลิฟต์รุ่น MonoSpace / MiniSpace

บริษัท โคเน่ จำกัด (มหาชน)
KONE Public Company Limited

KONE

เล่มที่ 069 เลขที่ 03450 L7

สายงานบริการ [illegible]

ชื่อลูกค้า [illegible] Park ชื่ออาคาร .... หมายเลขที่งาน [illegible]

วันเริ่มสัญญา .... สิ้นสุด .... หมายเลขลิฟต์ (Equipment No.) [illegible] วันเข้าบริการ [illegible] (ครั้งที่ .... / ....)

	Basic Inspection (Y) and Basic Module (B)	OK	Not OK	N/A	ปรับตั้ง	รอปรับตั้ง	รอเปลี่ยน
1	ตรวจสอบไฟฟ้าแสงสว่างในลิฟต์	✓					
2	ตรวจสอบการทำงานและสภาพของพัดลม	✓					
3	ตรวจสอบป้าย,เครื่องหมายในลิฟต์ (ป้ายสัญญา ข้อแนะนำต่างๆ)	✓					
4	ตรวจสอบการตกแต่งภายในลิฟต์ , Handrail	✓					
5	ตรวจสอบการทำงานของอินเตอร์คอม หรือ โทรศัพท์ (ถ้ามี)	✓					
6	ทดสอบปุ่มเร่งเปิดประตูสามารถใช้งานได้ (DOB)	✓					
7	ทดสอบความแรงในการปิดประตู (Closing Force Limiter)	✓					
8	ทดสอบการทำงานของม่านแสง, Photocell, Safety Edge	✓					
9	ตรวจสอบระดับเสมอชั้นของลิฟต์จากธรณีประตูใน/นอก (± 5 mm)	✓					
10	ตรวจสอบระยะห่างระหว่าง sill ประตูใน/นอก (28-32 mm)	✓					
11	ตรวจสอบช่องว่างระหว่างประตูใน/นอก กับวงกบ (4-6 mm)	✓					
12	ตรวจสอบสภาพประตูในและไกด์ชูส์ประตูใน/นอก	✓					
13	ตรวจสอบร่องประตูในและทำความสะอาด (Car sill)	✓					
14	ตรวจสอบการทำงานของจอแสดงผลและปุ่มต่าง ๆ ในลิฟต์	✓					
15	ตรวจสอบอุปกรณ์ต่างๆในบ่อลิฟต์ด้วยสายตา	✓					
16	ทดสอบความนิ่มนวลโดยการวิ่งลิฟต์ ล่างสุด-บนสุด เพื่อดูสิ่งผิดปกติ						
17	ตรวจสอบ Fault Code:						
18	ทดสอบการทำงานของเบรกเกอร์ (Earth Leakage Circuit Breaker)						
19	ทดสอบการทำงานของไฟฟ้าแสงสว่างฉุกเฉิน						
20	ทดสอบการทำงานของระบบเบรกโดยการง้างด้วยมือ						
21	ทดสอบการทำงานของระบบ Relevelling						
22	ตรวจสอบการทำงานของ EBD						
23	ตรวจสอบไฟฟ้าแสงสว่างใน Shaft (ถ้ามี) และทำความสะอาดหลังคา						
24	ตรวจสอบระดับน้ำมันรางในถ้วยน้ำมัน						
25	ตรวจสอบสภาพมอเตอร์ น็อตเบรก เสียงเบรก						
26	ตรวจสอบสภาพยางรองแท่นเครื่องมอเตอร์						
27	ตรวจสอบความตึงของสลิงขับลิฟต์						
28	ตรวจสอบระดับการกดของสปริงที่ก้านหัวสลิง (± 3 mm)						
29	ตรวจสอบระบบควบคุมความเร็ว (Overspeed Governor)						
30	ตรวจสอบเซฟตี้คอนแทคและกลไกการทำงานของประตูนอก						
31	ตรวจสอบระยะห่างของของแคล้มป์และโรลเลอร์ประตูนอก						
32	ตรวจสอบสภาพของประตูนอกและไกด์ชูส์ทุกชั้น						
33	ตรวจสอบไฟฟ้าแสงสว่างที่ก้นบ่อและสภาพทั่วไปของก้นบ่อ						
34	ตรวจสอบสภาพและระยะของลิมิตสวิทซ์ทั้งหมดที่ก้นบ่อ						
35	ตรวจสอบระดับลูกถ่วง Governor และลิมิตสวิทซ์						
36	ตรวจสอบสภาพบัฟเฟอร์ ลิมิตสวิทซ์ ระดับน้ำมันบัฟเฟอร์						
37	ตรวจสอบรางลิฟต์ต้องไม่มีน็อตบนแจ็คโบลส์ jack bolts (7-8 mm)						
38	ทำความสะอาดก้นบ่อลิฟต์						

	ชุดปล่องลิฟต์ (S)	OK	Not OK	N/A	ปรับตั้ง	รอปรับตั้ง	รอเปลี่ยน
1	ตรวจสอบสลิง Governor และการยึดกับ Safety Gear						
2	ตรวจสอบสวิทช์ Governor						
3	ตรวจสอบการทำงานของลิมิตสวิทซ์ด้านบน (Final)						
4	ตรวจสอบไกด์ชูส์ หรือโรลเลอร์ไกด์ บนหลังคาของลิฟต์						
5	ตรวจสอบสภาพยางเอ็นโคเดอร์บนหลังคา (ถ้ามี)						
6	ตรวจสอบจุดยึดเคเบิลด้านบนและกลางบ่อ (Travelling cable)						
7	ตรวจสอบสลิงขับลิฟต์ หัวสลิง และการยึด						
8	ตรวจสอบโครงลิฟต์ ชีฟ และเสียงลูกปืนชีฟ						
9	ตรวจสอบชูส์ หรือโรลเลอร์ เคาเตอร์เวทบน ล่าง						
10	ตรวจสอบโครงเคาเตอร์เวท ชีฟ ก้อนเวท และเสียงลูกปืนชีฟ						
11	ตรวจสอบระดับน้ำมันในถ้วยน้ำมัน						
12	ตรวจสอบเซฟตี้เกียร์ของเคาเตอร์เวท (ถ้ามี)						
13	ตรวจสอบระยะอุปกรณ์ในบ่อลิฟต์ (Cicar,Oscillator,HIPO,Magnet)						
14	ตรวจสอบวันที่ล่าสุดที่ได้ทำการเปลี่ยนแบตเตอรี่หลังคา						
15	ตรวจสอบการทำงานและการติดตั้งของสวิทซ์ทางออกฉุกเฉินบนหลังคา						
16	ตรวจสอบไฟฟ้าแสงสว่างที่ก้นบ่อและสภาพทั่วไปของก้นบ่อ						
17	ตรวจสอบจุดยึดและสภาพสลิงหรือโซ่คอมเพนเซต						
18	ตรวจสอบสภาพของไกด์ชูส์ หรือโรลเลอร์ ด้านล่างของลิฟต์						
19	ตรวจสอบชีฟด้านล่างตัวลิฟต์และการ์ดกันสลิง						
20	ตรวจสอบสภาพบัฟเฟอร์ ลิมิตสวิทซ์ ระดับน้ำมันบัฟเฟอร์						
21	ตรวจสอบระยะ Run by ____________CM						
22	ตรวจสอบรางลิฟต์ต้องไม่มีน็อตบนแจ็คโบลส์ jack bolts (7-8 mm)						
23	ทำความสะอาดก้นบ่อลิฟต์						

	ชุดประตูหน้าชั้น (L)	OK	Not OK	N/A	ปรับตั้ง	รอปรับตั้ง	รอเปลี่ยน
1	ตรวจสอบการทำงานของระบบกลไกประตูหน้าชั้น						
2	ตรวจสอบสภาพ ระยะห่างและแนวของบานประตู						
3	ตรวจสอบบานประตูว่าจะต้องไม่ติดขัดในตำแหน่งที่เปิดสุด						
4	ตรวจสอบแนวของรางประตู (Railing Profile) และทำความสะอาด						
5	ตรวจสอบสภาพและตำแหน่งของหน้าคอนแทคประตู						
6	ตรวจสอบการสึกหรอ และแนวการเคลื่อนที่ของโรลเลอร์แฮงเกอร์						
7	ตรวจสอบการสึกหรอ ระยะห่างและการเคลื่อนที่ของโรลเลอร์อัพทรัช						
8	ตรวจสอบสภาพและความตึงของสลิงหรือโซ่ดึงประตู						
9	ตรวจสอบสภาพของพูเล่ของสลิงดึงประตู						
10	ตรวจสอบการทำงานของกลอนประตู						
11	ทดสอบประตูต้องล็อคเมื่อง้างด้วยมือ						
12	ตรวจสอบโรลเลอร์ของดอร์ล็อค (Landing Door Lock Rollers)						
13	ตรวจสอบแนวและหน้าคอนแทคของดอร์ล็อค กดไปประมาณ 3 mm						
14	ตรวจสอบสภาพสลิงและการทำงานของน้ำหนักถ่วงปิดประตู						
15	ตรวจสอบสภาพของพูเล่ของสลิงดึงน้ำหนักถ่วงประตู						
16	ตรวจสอบการยึดของธรณีประตู (Sills) เข้ากับวงกบประตู						
17	ตรวจสอบสภาพ การประกอบ การยึดของไกด์ชูส์						
18	ตรวจสอบระยะของแคล้มป์ประตูและโรลเลอร์						

	ชุดควบคุมการทำงานของประตู (D)	OK	Not OK	N/A	ปรับตั้ง	รอปรับตั้ง	รอเปลี่ยน
1	ตรวจสอบสภาพ ระยะห่างและแนวของบานประตู						
2	ตรวจสอบการยึดของธรณีประตูใน กับวงกบประตู						
3	ตรวจสอบสภาพไกด์ชูส์ การยึดของไกด์ชูส์						
4	ตรวจสอบการยึดของฝาก้ำบังธรณี						
5	ตรวจสอบการทำงานโดยการเปิด ปิดเพื่อดูสิ่งผิดปกติของอุปกรณ์						
6	ตรวจสอบพูเล่ประตู						
7	ตรวจสอบความตึงและการสึกหรอของสายพาน						
8	ตรวจสอบหน้าสัมผัสของคอนแทคประตู						
9	ตรวจสอบสายไฟ การยึด การประกอบของม่านแสงหรือโฟโต้เซลล์						
10	ตรวจสอบสายกราวด์ต่าง ๆ						
11	ตรวจสอบแนวของรางประตู (Railing Profile) และทำความสะอาด						
12	ตรวจสอบการสึกหรอและแนวการเคลื่อนที่ของโรลเลอร์แฮงเกอร์						
13	ตรวจสอบการสึกหรอ ระยะห่างและการเคลื่อนที่ของโรลเลอร์อัพทรัช						
14	ตรวจสอบสภาพและความตึงของสลิงดึงประตู						
15	ตรวจสอบสภาพของพูเล่ของสลิงดึงประตู						
16	ตรวจสอบสลิงและระบบการเปิดกลอนประตูในกรณีฉุกเฉิน						

	ชุดเครื่องขับลิฟต์ (M) หรือ มอเตอร์ (X)	OK	Not OK	N/A	ปรับตั้ง	รอปรับตั้ง	รอเปลี่ยน
1	ตรวจสอบเสียงของลูกปืนมอเตอร์	✓					
2	ตรวจสอบสภาพของมอเตอร์,ซีลต้องไม่มีน้ำมันรั่วออกมา	✓					
3	ตรวจสอบแทคโคมิเตอร์ สายพานและยางพูเล่	✓					
4	ตรวจสอบการเข้าสายของสายไฟมอเตอร์ แทคโค ที่เทอมินอล	✓					
5	ตรวจสอบผิวสัมผัสของดรัมเบรก ทำความสะอาดถ้าจำเป็น	✓					
6	ตรวจสอบความหนาของผ้าเบรก ____1____mm	✓					
7	ทำการทดสอบเปิดเบรกทีละข้าง (One Brake Test)	✓					
8	ตรวจสอบสายกราวด์ที่มอเตอร์ (Tacho meter,Encoder, Resolver)	✓					
9	ตรวจสอบน้ำมันลูกปืนมอเตอร์ (MX32, MX40)			✓			
10	ตรวจสอบและเติมน้ำมันสลิงขับลิฟต์			✓			
11	ตรวจสอบพัดลมมอเตอร์			✓			

	ชุดตู้คอนโทรล (C)	OK	Not OK	N/A	ปรับตั้ง	รอปรับตั้ง	รอเปลี่ยน
1	ตรวจสอบไฟแสงสว่างของตู้คอนโทรล ตู้ Drive และความเรียบร้อยทั่วไป	✓					
2	ตรวจสอบ Fault Code: [illegible]	✓					
3	ตรวจสอบการทำงานของไฟ Door Zone	✓					
4	ตรวจสอบปลั๊กและการเดินสายไฟ สายเมน สายมอเตอร์	✓					
5	ตรวจสอบกราวด์ แทคโค เอ็นโคเดอร์ โหลด มอเตอร์	✓					
6	ตรวจสอบการทำงานของแมคเนติกและออกซิลลาร์	✓					
7	ตรวจสอบการทำงานของพัดลม ใน Drive ตู้คอนโทรล และตู้ Drive	✓					
8	ความสะอาดตู้คอนโทรลและตู้ Drive	✓					
9	อุณหภูมิในห้องเครื่อง และความสะอาดของห้องเครื่อง	✓					

	ชุดปุ่มกดเรียกและสัญญาณไฟหน้าชั้น (Z)	OK	Not OK	N/A	ปรับตั้ง	รอปรับตั้ง	รอเปลี่ยน
1	ตรวจสอบไฟบอกสัญญาณหน้าชั้นทุกชั้น						
2	ตรวจสอบสภาพปุ่มกดในลิฟต์และหน้าชั้นทุกชั้น						

กระแสมอร์เตอร์ UP..................A DOWN..................A

บันทึกรายละเอียดเพิ่มเติม * [illegible] EBD [illegible]

สำหรับ บริษัท โคเน่ จำกัด (มหาชน)
ดำเนินการโดย [illegible]
แล้วเสร็จเมื่อวันที่ [illegible]
เวลาเริ่ม ....เวลาเสร็จ....................

สำหรับลูกค้า เพื่อประโยชน์ของท่าน โปรดลงชื่อและตรวจสอบเวลาในการเข้าดำเนินการของพนักงานผู้ให้บริการ
ลงชื่อ [illegible]
(....) ประทับตรา (ถ้ามี)
เบอร์ติดต่อ ....

69290538

รายงานการบำรุงรักษาลิฟต์รุ่น MonoSpace / MiniSpace

บริษัท โคเน่ จำกัด (มหาชน)
KONE Public Company Limited

เล่มที่ 470 ชื่อลูกค้า Cosmo Phase 2 เลขที่ 23456 ชื่ออาคาร Cosmo Phase 2 S1 สายงานบริการ 2300F300 หมายเลขที่งาน 60163138

วันเริ่มสัญญา .... สิ้นสุด .... หมายเลขลิฟต์ (Equipment No.) 43394554 วันเข้าบริการ 27/8/62 (ครั้งที่ .... / ....)

	Basic Inspection (Y) and Basic Module (B)	OK	Not OK	N/A	ปรับตั้ง	รอปรับตั้ง	รอเปลี่ยน
1	ตรวจสอบไฟฟ้าแสงสว่างในลิฟต์	✓					
2	ตรวจสอบการทำงานและสภาพของพัดลม	✓					
3	ตรวจสอบป้าย,เครื่องหมายในลิฟต์ (ป้ายสัญญา ข้อแนะนำต่างๆ)	✓					
4	ตรวจสอบการตกแต่งภายในลิฟต์ , Handrail	✓					
5	ตรวจสอบการทำงานของอินเตอร์คอม หรือ โทรศัพท์ (ถ้ามี)	✓					
6	ทดสอบปุ่มเร่งเปิดประตูสามารถใช้งานได้ (DOB)	✓					
7	ทดสอบความแรงในการปิดประตู (Closing Force Limiter)	✓					
8	ทดสอบการทำงานของม่านแสง, Photocell, Safety Edge	✓					
9	ตรวจสอบระดับเสมอชั้นของลิฟต์จากธิลประตูใน/นอก (± 5 mm)	✓					
10	ตรวจสอบระยะห่างระหว่าง sill ประตูใน/นอก (28-32 mm)	✓					
11	ตรวจสอบช่องว่างระหว่างประตูใน/นอก กับวงกบ (4-6 mm)	✓					
12	ตรวจสอบสภาพประตูในและไกด์ชูส์ประตูใน/นอก	✓					
13	ตรวจสอบร่องประตูในและทำความสะอาด (Car sill)	✓					
14	ตรวจสอบการทำงานของจอแสดงผลและปุ่มต่าง ๆ ในลิฟต์	✓					
15	ตรวจสอบอุปกรณ์ต่างๆในบ่อลิฟต์ด้วยสายตา	✓					
16	ทดสอบความนิ่มนวลโดยการวิ่งลิฟต์ ล่างสุด-บนสุด เพื่อดูสิ่งผิดปกติ						
17	ตรวจสอบ Fault Code: ____________						
18	ทดสอบการทำงานของเบรกเกอร์ (Earth Leakage Circuit Breaker)						
19	ทดสอบการทำงานของไฟฟ้าแสงสว่างฉุกเฉิน						
20	ทดสอบการทำงานของระบบเบรกโดยการง้างด้วยมือ						
21	ทดสอบการทำงานของระบบ Relevelling						
22	ตรวจสอบการทำงานของ EBD						
23	ตรวจสอบไฟฟ้าแสงสว่างใน Shaft (ถ้ามี) และทำความสะอาดหลังคา						
24	ตรวจสอบระดับน้ำมันรางในกาน้ำมัน						
25	ตรวจสอบสภาพมอเตอร์ น็อตเบรก เสียงเบรก						
26	ตรวจสอบสภาพยางรองแท่นเครื่องมอเตอร์						
27	ตรวจสอบความตึงของสลิงขับลิฟต์						
28	ตรวจสอบระดับการกดของสปริงที่ก้านหัวสลิง (± 3 mm)						
29	ตรวจสอบระบบควบคุมความเร็ว (Overspeed Governor)						
30	ตรวจสอบเซฟตี้คอนแทคและกลไกการทำงานของประตูนอก						
31	ตรวจสอบระยะห่างของซองแคล้มป์และโรลเลอร์ประตูนอก						
32	ตรวจสอบสภาพของประตูนอกและไกด์ชูส์ทุกชั้น						
33	ตรวจสอบไฟฟ้าแสงสว่างที่ก้นบ่อและสภาพทั่วไปของก้นบ่อ						
34	ตรวจสอบสภาพและระยะของลิมิตสวิทช์ทั้งหมดที่ก้นบ่อ						
35	ตรวจสอบระดับลูกถ่วง Governor และลิมิตสวิทช์						
36	ตรวจสอบสภาพบัฟเฟอร์ ลิมิตสวิทช์ ระดับน้ำมันบัฟเฟอร์						
37	ตรวจสอบรางลิฟต์ต้องไม่นั่งบนแจ็คโบลส์ jack bolts (7-8 mm)						
38	ทำความสะอาดก้นบ่อลิฟต์						

	ชุดปล่องลิฟต์ (S)	OK	Not OK	N/A	ปรับตั้ง	รอปรับตั้ง	รอเปลี่ยน
1	ตรวจสอบสลิง Governor และการยึดกับ Safety Gear						
2	ตรวจสอบสวิทช์ Governor						
3	ตรวจสอบการทำงานของลิมิตสวิทช์ด้านบน (Final)						
4	ตรวจสอบไกด์ชูส์ หรือโรลเลอร์ไกด์ บนหลังคาของลิฟต์						
5	ตรวจสอบสภาพยางเซ็นโคเดอร์บนหลังคา (ถ้ามี)						
6	ตรวจสอบจุดยึดเคเบิลด้านบนและกลางบ่อ (Travelling cable)						
7	ตรวจสอบสลิงขับลิฟต์ หัวสลิง และการยึด						
8	ตรวจสอบโครงลิฟต์ ชีฟ และเสียงลูกปืนชีฟ						
9	ตรวจสอบชูส์ หรือโรลเลอร์ เคาเตอร์เวทบน ล่าง						
10	ตรวจสอบโครงเคาเตอร์เวท ชีฟ ก้อนเวท และเสียงลูกปืนชีฟ						
11	ตรวจสอบระดับน้ำมันในกาน้ำมัน						
12	ตรวจสอบเซฟตี้เกียร์ของเคาเตอร์เวท (ถ้ามี)						
13	ตรวจสอบระยะอุปกรณ์ในบ่อลิฟต์ (Cicar,Oscillator,HIPO,Magnet)						
14	ตรวจสอบวันที่ล่าสุดที่ได้ทำการเปลี่ยนแบตเตอรี่หลังคา						
15	ตรวจสอบการทำงานและการติดตั้งของสวิทช์ทางออกฉุกเฉินบนหลังคา						
16	ตรวจสอบไฟฟ้าแสงสว่างที่ก้นบ่อและสภาพทั่วไปของก้นบ่อ						
17	ตรวจสอบจุดยึดและสภาพสลิงหรือโซ่คอมเพนเซต						
18	ตรวจสอบสภาพของไกด์ชูส์ หรือโรลเลอร์ ด้านล่างของลิฟต์						
19	ตรวจสอบชีฟด้านล่างตัวลิฟต์และการ์ดกันสลิง						
20	ตรวจสอบสภาพบัฟเฟอร์ ลิมิตสวิทช์ ระดับน้ำมันบัฟเฟอร์						
21	ตรวจสอบระยะ Run by ________CM						
22	ตรวจสอบรางลิฟต์ต้องไม่นั่งบนแจ็คโบลส์ jack bolts (7-8 mm)						
23	ทำความสะอาดก้นบ่อลิฟต์						

	ชุดประตูหน้าชั้น (L)	OK	Not OK	N/A	ปรับตั้ง	รอปรับตั้ง	รอเปลี่ยน
1	ตรวจสอบการทำงานของระบบกลไกประตูหน้าชั้น						
2	ตรวจสอบสภาพ ระยะห่างและแนวของบานประตู						
3	ตรวจสอบบานประตูว่าจะต้องไม่ติดขัดในตำแหน่งที่เปิดสุด						
4	ตรวจสอบแนวของรางประตู (Railing Profile) และทำความสะอาด						
5	ตรวจสอบสภาพและตำแหน่งของหน้าคอนแทคประตู						
6	ตรวจสอบการสึกหรอ และแนวการเคลื่อนที่ของโรลเลอร์แฮงเกอร์						
7	ตรวจสอบการสึกหรอ ระยะห่างและการเคลื่อนที่ของโรลเลอร์อัพทัช						
8	ตรวจสอบสภาพและความตึงของสลิงหรือโซ่ดึงประตู						
9	ตรวจสอบสภาพของพูเล่ของสลิงดึงประตู						
10	ตรวจสอบการทำงานของกลอนประตู						
11	ทดสอบประตูต้องล็อคเมื่อง้างด้วยมือ						
12	ตรวจสอบโรลเลอร์ของดอร์ล็อค (Landing Door Lock Rollers)						
13	ตรวจสอบแนวและหน้าคอนแทคของดอร์ล็อค กดไปประมาณ 3 mm						
14	ตรวจสอบสภาพสลิงและการทำงานของน้ำหนักถ่วงปิดประตู						
15	ตรวจสอบสภาพของพูเล่ของสลิงดึงน้ำหนักถ่วงประตู						
16	ตรวจสอบการยึดของซิลประตู (Sills) เข้ากับวงกบประตู						
17	ตรวจสอบสภาพ การประกอบ การยึดของไกด์ชูส์						
18	ตรวจสอบระยะของแคล้มป์ประตูและโรลเลอร์						

	ชุดควบคุมการทำงานของประตู (D)	OK	Not OK	N/A	ปรับตั้ง	รอปรับตั้ง	รอเปลี่ยน
1	ตรวจสอบสภาพ ระยะห่างและแนวของบานประตู						
2	ตรวจสอบการยึดของซิลประตูใน กับวงกบประตู						
3	ตรวจสอบสภาพไกด์ชูส์ การยึดของไกด์ชูส์						
4	ตรวจสอบการยึดของฝาถ้ำบังซิล						
5	ตรวจสอบการทำงานโดยการเปิด ปิดเพื่อดูสิ่งผิดปกติของอุปกรณ์						
6	ตรวจสอบพูเล่ประตู						
7	ตรวจสอบความตึงและการสึกหรอของสายพาน						
8	ตรวจสอบหน้าสัมผัสของคอนแทคประตู						
9	ตรวจสอบสายไฟ การยึด การประกอบของม่านแสงหรือโฟโต้ไลท์เรย์						
10	ตรวจสอบสายกราวด์ต่าง ๆ						
11	ตรวจสอบแนวของรางประตู (Railing Profile) และทำความสะอาด						
12	ตรวจสอบการสึกหรอและแนวการเคลื่อนที่ของโรลเลอร์แฮงเกอร์						
13	ตรวจสอบการสึกหรอ ระยะห่างและการเคลื่อนที่ของโรลเลอร์อัพทัช						
14	ตรวจสอบสภาพและความตึงของสลิงดึงประตู						
15	ตรวจสอบสภาพของพูเล่ของสลิงดึงประตู						
16	ตรวจสอบสลิงและระบบการเปิดกลอนประตูในกรณีฉุกเฉิน						

	ชุดเครื่องขับลิฟต์ (M) หรือ มอเตอร์ (X)	OK	Not OK	N/A	ปรับตั้ง	รอปรับตั้ง	รอเปลี่ยน
1	ตรวจสอบเสียงของลูกปืนมอเตอร์						
2	ตรวจสอบสภาพของมอเตอร์,ซีฟต้องไม่มีน้ำมันรั่วออกมา						
3	ตรวจสอบแทคโคมิเตอร์ สายพานและยางพูเล่						
4	ตรวจสอบการเข้าสายของสายไฟมอเตอร์ แทคโค ที่เทอมินอล						
5	ตรวจสอบผิวสัมผัสของดรัมเบรก ทำความสะอาดถ้าจำเป็น						
6	ตรวจสอบความหนาของผ้าเบรก ________mm						
7	ทำการทดสอบเปิดเบรกทีละข้าง (One Brake Test)						
8	ตรวจสอบสายกราวด์ที่มอเตอร์ (Tacho meter,Encoder, Resolver)						
9	ตรวจสอบน้ำมันลูกปืนมอเตอร์ (MX32, MX40)						
10	ตรวจสอบและเติมน้ำมันสลิงขับลิฟต์						
11	ตรวจสอบพัดลมมอเตอร์						

	ชุดตู้คอนโทรล (C)	OK	Not OK	N/A	ปรับตั้ง	รอปรับตั้ง	รอเปลี่ยน
1	ตรวจสอบไฟแสงสว่างของตู้คอนโทรล ตู้ Drive และความเรียบร้อยทั่วไป						
2	ตรวจสอบ Fault Code: ____________						
3	ตรวจสอบการทำงานของไฟ Door Zone						
4	ตรวจสอบปลั๊กและการเดินสายไฟ สายเมน สายมอเตอร์						
5	ตรวจสอบกราวด์ แทคโค เอ็นโคเดอร์ โหลด มอเตอร์						
6	ตรวจสอบการทำงานของแมคเนติกและออกซิลลารี่						
7	ตรวจสอบการทำงานของพัดลม ใน Drive ตู้คอนโทรล และตู้ Drive						
8	ความสะอาดตู้คอนโทรลและตู้ Drive						
9	อุณหภูมิในห้องเครื่อง และความสะอาดของห้องเครื่อง						

	ชุดปุ่มกดเรียกและสัญญาณไฟหน้าชั้น (Z)	OK	Not OK	N/A	ปรับตั้ง	รอปรับตั้ง	รอเปลี่ยน
1	ตรวจสอบไฟบอกสัญญาณหน้าชั้นทุกชั้น						
2	ตรวจสอบสภาพปุ่มกดในลิฟต์และหน้าชั้นทุกชั้น						

กระแสมอร์เตอร์ UP....................A DOWN....................A

บันทึกรายละเอียดเพิ่มเติม ....

....

....

สำหรับ บริษัท โคเน่ จำกัด (มหาชน)

ดำเนินการโดย [illegible signature]

แล้วเสร็จเมื่อวันที่ 27/8/62

เวลาเริ่ม .... เวลาเสร็จ ....

สำหรับลูกค้า เพื่อประโยชน์ของท่าน โปรดลงชื่อและตรวจสอบเวลาในการเข้าดำเนินการของพนักงานผู้ให้บริการ

ลงชื่อ [signature]

([illegible]) ประทับตรา (ถ้ามี)

เบอร์ติดต่อ [illegible]

6925?0537

รายงานการบำรุงรักษาลิฟต์รุ่น MonoSpace / MiniSpace

บริษัท โคเน่ จำกัด (มหาชน)
KONE Public Company Limited

เล่มที่ 470 ชื่อลูกค้า Cosmo Phase 2 เลขที่ 23455 ชื่ออาคาร Cosmo Phase SLC สายงานบริการ [illegible] หมายเลขที่งาน 20163738

วันเริ่มสัญญา .... สิ้นสุด .... หมายเลขลิฟต์ (Equipment No.) 43396083 วันเข้าบริการ 27/8/62 (ครั้งที่ ..../..........)

	Basic Inspection (Y) and Basic Module (B)	OK	Not OK	N/A	ปรับตั้ง	รอปรับตั้ง	รอเปลี่ยน
1	ตรวจสอบไฟฟ้าแสงสว่างในลิฟต์	✓					
2	ตรวจสอบการทำงานและสภาพของพัดลม	✓					
3	ตรวจสอบป้าย,เครื่องหมายในลิฟต์ (ป้ายสัญญา ข้อแนะนำต่างๆ)	✓					
4	ตรวจสอบการตกแต่งภายในลิฟต์ , Handrail	✓					
5	ตรวจสอบการทำงานของอินเตอร์คอม หรือ โทรศัพท์ (ถ้ามี)	✓					
6	ทดสอบปุ่มเร่งเปิดประตูสามารถใช้งานได้ (DOB)	✓					
7	ทดสอบความแรงในการปิดประตู (Closing Force Limiter)	✓					
8	ทดสอบการทำงานของม่านแสง, Photocell, Safety Edge	✓					
9	ตรวจสอบระดับเสมอชั้นของลิฟต์จากธิลประตูในนอก (± 5 mm)	✓					
10	ตรวจสอบระยะห่างระหว่าง sill ประตูในนอก (28-32 mm)	✓					
11	ตรวจสอบช่องว่างระหว่างประตูในนอก กับวงกบ (4-6 mm)	✓					
12	ตรวจสอบสภาพประตูในและไกด์ชูส์ประตูในนอก	✓					
13	ตรวจสอบร่องประตูในและทำความสะอาด (Car sill)	✓					
14	ตรวจสอบการทำงานของจอแสดงผลและปุ่มต่าง ๆ ในลิฟต์	✓					
15	ตรวจสอบอุปกรณ์ต่างๆในบ่อลิฟต์ด้วยสายตา	✓					
16	ทดสอบความนิ่มนวลโดยการวิ่งลิฟต์ ล่างสุด-บนสุด เพื่อดูสิ่งผิดปกติ						
17	ตรวจสอบ Fault Code: ____________						
18	ทดสอบการทำงานของเบรกเกอร์ (Earth Leakage Circuit Breaker)						
19	ทดสอบการทำงานของไฟฟ้าแสงสว่างฉุกเฉิน						
20	ทดสอบการทำงานของระบบเบรกโดยการง้างด้วยมือ						
21	ทดสอบการทำงานของระบบ Relevelling						
22	ตรวจสอบการทำงานของ EBD						
23	ตรวจสอบไฟฟ้าแสงสว่างใน Shaft (ถ้ามี) และทำความสะอาดหลังคา						
24	ตรวจสอบระดับน้ำมันรางในกาน้ำมัน						
25	ตรวจสอบสภาพมอเตอร์ น็อตเบรก เสียงเบรก						
26	ตรวจสอบสภาพยางรองแท่นเครื่องมอเตอร์						
27	ตรวจสอบความตึงของสลิงขับลิฟต์						
28	ตรวจสอบระดับการกดของสปริงที่ก้านหัวสลิง (± 3 mm)						
29	ตรวจสอบระบบควบคุมความเร็ว (Overspeed Governor)						
30	ตรวจสอบเซฟตี้คอนแทคและกลไกการทำงานของประตูนอก						
31	ตรวจสอบระยะห่างของของแคล้มป์และโรลเลอร์ประตูนอก						
32	ตรวจสอบสภาพของประตูนอกและไกด์ชูส์ทุกชั้น						
33	ตรวจสอบไฟฟ้าแสงสว่างที่ก้นบ่อและสภาพทั่วไปของก้นบ่อ						
34	ตรวจสอบสภาพและระยะของลิมิตสวิทช์ทั้งหมดที่ก้นบ่อ						
35	ตรวจสอบระดับลูกถ่วง Governor และลิมิตสวิทช์						
36	ตรวจสอบสภาพบัฟเฟอร์ ลิมิตสวิทช์ ระดับน้ำมันบัฟเฟอร์						
37	ตรวจสอบรางลิฟต์ต้องไม่นั่งบนแจ็คโบลส์ jack bolts (7-8 mm)						
38	ทำความสะอาดก้นบ่อลิฟต์						

	ชุดปล่องลิฟต์ (S)	OK	Not OK	N/A	ปรับตั้ง	รอปรับตั้ง	รอเปลี่ยน
1	ตรวจสอบสลิง Governor และการยึดกับ Safety Gear						
2	ตรวจสอบสวิทช์ Governor						
3	ตรวจสอบการทำงานของลิมิตสวิทช์ด้านบน (Final)						
4	ตรวจสอบไกด์ชูส์ หรือโรลเลอร์ไกด์ บนหลังคาของลิฟต์						
5	ตรวจสอบสภาพยางเอ็นโคเดอร์บนหลังคา (ถ้ามี)						
6	ตรวจสอบจุดยึดเคเบิลด้านบนและกลางบ่อ (Travelling cable)						
7	ตรวจสอบสลิงขับลิฟต์ หัวสลิง และการยึด						
8	ตรวจสอบโครงลิฟต์ ชีฟ และเสียงลูกปืนชีฟ						
9	ตรวจสอบชูส์ หรือโรลเลอร์ เคาเตอร์เวทบน ล่าง						
10	ตรวจสอบโครงเคาเตอร์เวท ชีฟ ก้อนเวท และเสียงลูกปืนชีฟ						
11	ตรวจสอบระดับน้ำมันในกาน้ำมัน						
12	ตรวจสอบเซฟตี้เกียร์ของเคาเตอร์เวท (ถ้ามี)						
13	ตรวจสอบระยะอุปกรณ์ในบ่อลิฟต์ (Cicar,Oscillator,HIPO,Magnet)						
14	ตรวจสอบวันที่ล่าสุดที่ได้ทำการเปลี่ยนแบตเตอรี่หลังคา						
15	ตรวจสอบการทำงานและการติดตั้งของสวิทช์ทางออกฉุกเฉินบนหลังคา						
16	ตรวจสอบไฟฟ้าแสงสว่างที่ก้นบ่อและสภาพทั่วไปของก้นบ่อ						
17	ตรวจสอบจุดยึดและสภาพสลิงหรือโซ่คอมเพนเซส						
18	ตรวจสอบสภาพของไกด์ชูส์ หรือโรลเลอร์ ด้านล่างของลิฟต์						
19	ตรวจสอบชีฟด้านล่างตัวลิฟต์และการ์ดกันสลิง						
20	ตรวจสอบสภาพบัฟเฟอร์ ลิมิตสวิทช์ ระดับน้ำมันบัฟเฟอร์						
21	ตรวจสอบระยะ Run by ___________CM						
22	ตรวจสอบรางลิฟต์ต้องไม่นั่งบนแจ็คโบลส์ jack bolts (7-8 mm)						
23	ทำความสะอาดก้นบ่อลิฟต์						

	ชุดประตูหน้าชั้น (L)	OK	Not OK	N/A	ปรับตั้ง	รอปรับตั้ง	รอเปลี่ยน
1	ตรวจสอบการทำงานของระบบกลไกประตูหน้าชั้น						
2	ตรวจสอบสภาพ ระยะห่างและแนวของบานประตู						
3	ตรวจสอบบานประตูว่าจะต้องไม่ติดขัดในตำแหน่งที่เปิดสุด						
4	ตรวจสอบแนวของรางประตู (Railing Profile) และทำความสะอาด						
5	ตรวจสอบสภาพและตำแหน่งของหน้าคอนแทคประตู						
6	ตรวจสอบการสึกหรอ และแนวการเคลื่อนที่ของโรลเลอร์แฮงเกอร์						
7	ตรวจสอบการสึกหรอ ระยะห่างและการเคลื่อนที่ของโรลเลอร์อัพทัช						
8	ตรวจสอบสภาพและความตึงของสลิงหรือโซ่ดึงประตู						
9	ตรวจสอบสภาพของพูเล่ของสลิงดึงประตู						
10	ตรวจสอบการทำงานของกลอนประตู						
11	ทดสอบประตูต้องล็อคเมื่อง้างด้วยมือ						
12	ตรวจสอบโรลเลอร์ของดอร์ล็อค (Landing Door Lock Rollers)						
13	ตรวจสอบแนวและหน้าคอนแทคของดอร์ล็อค กดไปประมาณ 3 mm						
14	ตรวจสอบสภาพสลิงและการทำงานของน้ำหนักถ่วงปิดประตู						
15	ตรวจสอบสภาพของพูเล่ของสลิงดึงน้ำหนักถ่วงประตู						
16	ตรวจสอบการยึดของธิลประตู (Sills) เข้ากับวงกบประตู						
17	ตรวจสอบสภาพ การประกอบ การยึดของไกด์ชูส์						
18	ตรวจสอบระยะของแคล้มป์ประตูและโรลเลอร์						

	ชุดควบคุมการทำงานของประตู (D)	OK	Not OK	N/A	ปรับตั้ง	รอปรับตั้ง	รอเปลี่ยน
1	ตรวจสอบสภาพ ระยะห่างและแนวของบานประตู						
2	ตรวจสอบการยึดของธิลประตูใน กับวงกบประตู						
3	ตรวจสอบสภาพไกด์ชูส์ การยึดของไกด์ชูส์						
4	ตรวจสอบการยึดของฝากำบังธิล						
5	ตรวจสอบการทำงานโดยการเปิด ปิดเพื่อดูสิ่งผิดปกติของอุปกรณ์						
6	ตรวจสอบพูเล่ประตู						
7	ตรวจสอบความตึงและการสึกหรอของสายพาน						
8	ตรวจสอบหน้าสัมผัสของคอนแทคประตู						
9	ตรวจสอบสายไฟ การยึด การประกอบของม่านแสงหรือโฟโต้เซลล์						
10	ตรวจสอบสายกราวด์ต่าง ๆ						
11	ตรวจสอบแนวของรางประตู (Railing Profile) และทำความสะอาด						
12	ตรวจสอบการสึกหรอและแนวการเคลื่อนที่ของโรลเลอร์แฮงเกอร์						
13	ตรวจสอบการสึกหรอ ระยะห่างและการเคลื่อนที่ของโรลเลอร์อัพทัช						
14	ตรวจสอบสภาพและความตึงของสลิงดึงประตู						
15	ตรวจสอบสภาพของพูเล่ของสลิงดึงประตู						
16	ตรวจสอบสลิงและระบบการเปิดกลอนประตูในกรณีฉุกเฉิน						

	ชุดเครื่องขับลิฟต์ (M) หรือ มอเตอร์ (X)	OK	Not OK	N/A	ปรับตั้ง	รอปรับตั้ง	รอเปลี่ยน
1	ตรวจสอบเสียงของลูกปืนมอเตอร์						
2	ตรวจสอบสภาพของมอเตอร์,ซีลต้องไม่มีน้ำมันรั่วออกมา						
3	ตรวจสอบแทคโคมิเตอร์ สายพานและยางพูเล่						
4	ตรวจสอบการเข้าสายของสายไฟมอเตอร์ แทคโค ที่เทอมินอล						
5	ตรวจสอบผิวสัมผัสของดรัมเบรก ทำความสะอาดถ้าจำเป็น						
6	ตรวจสอบความหนาของผ้าเบรก ____________mm						
7	ทำการทดสอบเปิดเบรกทีละข้าง (One Brake Test)						
8	ตรวจสอบสายกราวด์ที่มอเตอร์ (Tacho meter,Encoder, Resolver)						
9	ตรวจสอบน้ำมันลูกปืนมอเตอร์ (MX32, MX40)						
10	ตรวจสอบและเติมน้ำมันสลิงขับลิฟต์						
11	ตรวจสอบพัดลมมอเตอร์						

	ชุดตู้คอนโทรล (C)	OK	Not OK	N/A	ปรับตั้ง	รอปรับตั้ง	รอเปลี่ยน
1	ตรวจสอบไฟแสงสว่างของตู้คอนโทรล ตู้ Drive และความเรียบร้อยทั่วไป						
2	ตรวจสอบ Fault Code: ____________						
3	ตรวจสอบการทำงานของไฟ Door Zone						
4	ตรวจสอบปลั๊กและการเดินสายไฟ สายเมน สายมอเตอร์						
5	ตรวจสอบกราวด์ แทคโค เอ็นโคเดอร์ โหลด มอเตอร์						
6	ตรวจสอบการทำงานของแมคเนติกและออกซิลลารี่						
7	ตรวจสอบการทำงานของพัดลม ใน Drive ตู้คอนโทรล และตู้ Drive						
8	ความสะอาดตู้คอนโทรลและตู้ Drive						
9	อุณหภูมิในห้องเครื่อง และความสะอาดของห้องเครื่อง						

	ชุดปุ่มกดเรียกและสัญญาณไฟหน้าชั้น (Z)	OK	Not OK	N/A	ปรับตั้ง	รอปรับตั้ง	รอเปลี่ยน
1	ตรวจสอบไฟบอกสัญญาณหน้าชั้นทุกชั้น						
2	ตรวจสอบสภาพปุ่มกดในลิฟต์และหน้าชั้นทุกชั้น						

กระแสมอร์เตอร์ UP.....................A DOWN.....................A

บันทึกรายละเอียดเพิ่มเติม ....

....

....

สำหรับ บริษัท โคเน่ จำกัด (มหาชน)	สำหรับลูกค้า เพื่อประโยชน์ของท่าน โปรดลงชื่อและตรวจสอบเวลาในการเข้าดำเนินการของพนักงานผู้ให้บริการ
ดำเนินการโดย	ลงชื่อ ....
แล้วเสร็จเมื่อวันที่	(....................) ประทับตรา (ถ้ามี)
เวลาเริ่ม .... เวลาเสร็จ	เบอร์ติดต่อ ....

รายงานการบำรุงรักษาลิฟต์รุ่น MonoSpace / MiniSpace

บริษัท โคเน่ จำกัด (มหาชน)
KONE Public Company Limited

เล่มที่ 535 เลขที่ 26717 L1

สายงานบริการ [illegible]

ชื่อลูกค้า [illegible] ชื่ออาคาร .... หมายเลขที่งาน [illegible]

วันเริ่มสัญญา .... สิ้นสุด .... หมายเลขลิฟต์ (Equipment No.) [illegible] วันเข้าบริการ [illegible]/7/62 (ครั้งที่ .... / ....)

	Basic Inspection (Y) and Basic Module (B)	OK	Not OK	N/A	ปรับตั้ง	รอปรับตั้ง	รอเปลี่ยน
1	ตรวจสอบไฟฟ้าแสงสว่างในลิฟต์	✓					
2	ตรวจสอบการทำงานและสภาพของพัดลม	✓					
3	ตรวจสอบป้าย,เครื่องหมายในลิฟต์ (ป้ายสัญญา ข้อแนะนำต่างๆ)	✓					
4	ตรวจสอบการตกแต่งภายในลิฟต์ , Handrail	✓					
5	ตรวจสอบการทำงานของอินเตอร์คอม หรือ โทรศัพท์ (ถ้ามี)	✓					
6	ทดสอบปุ่มเร่งเปิดประตูสามารถใช้งานได้ (DOB)	✓					
7	ทดสอบความแรงในการปิดประตู (Closing Force Limiter)	✓					
8	ทดสอบการทำงานของม่านแสง, Photocell, Safety Edge	✓					
9	ตรวจสอบระดับเสมอชั้นของลิฟต์จากธิลประตูใน/นอก (± 5 mm)	✓					
10	ตรวจสอบระยะห่างระหว่าง sill ประตูใน/นอก (28-32 mm)	✓					
11	ตรวจสอบช่องว่างระหว่างประตูใน/นอก กับวงกบ (4-6 mm)	✓					
12	ตรวจสอบสภาพประตูในและไกด์ชูส์ประตูใน/นอก	✓					
13	ตรวจสอบร่องประตูในและทำความสะอาด (Car sill)	✓					
14	ตรวจสอบการทำงานของจอแสดงผลและปุ่มต่าง ๆ ในลิฟต์	✓					
15	ตรวจสอบอุปกรณ์ต่างๆในบ่อลิฟต์ด้วยสายตา	✓					
16	ทดสอบความนิ่มนวลโดยการวิ่งลิฟต์ ล่างสุด-บนสุด เพื่อดูสิ่งผิดปกติ	✓					
17	ตรวจสอบ Fault Code: ________	✓					
18	ทดสอบการทำงานของเบรกเกอร์ (Earth Leakage Circuit Breaker)	✓					
19	ทดสอบการทำงานของไฟฟ้าแสงสว่างฉุกเฉิน	✓					
20	ทดสอบการทำงานของระบบเบรกโดยการง้างด้วยมือ	✓					
21	ทดสอบการทำงานของระบบ Relevelling	✓					
22	ตรวจสอบการทำงานของ EBD	✓					
23	ตรวจสอบไฟฟ้าแสงสว่างใน Shaft (ถ้ามี) และทำความสะอาดหลังคา	✓					
24	ตรวจสอบระดับน้ำมันรางในกาน้ำมัน	✓					
25	ตรวจสอบสภาพมอเตอร์ น็อตเบรก เสียงเบรก	✓					
26	ตรวจสอบสภาพยางรองแท่นเครื่องมอเตอร์	✓					
27	ตรวจสอบความตึงของสลิงขับลิฟต์	✓					
28	ตรวจสอบระดับการกดของสปริงที่ก้านหัวสลิง (± 3 mm)	✓					
29	ตรวจสอบระบบควบคุมความเร็ว (Overspeed Governor)	✓					
30	ตรวจสอบเซฟตี้คอนแทคและกลไกการทำงานของประตูนอก	✓					
31	ตรวจสอบระยะห่างของของแคล้มป์และโรลเลอร์ประตูนอก	✓					
32	ตรวจสอบสภาพของประตูนอกและไกด์ชูส์ทุกชั้น	✓					
33	ตรวจสอบไฟฟ้าแสงสว่างที่ก้นบ่อและสภาพทั่วไปของก้นบ่อ	✓					
34	ตรวจสอบสภาพและระยะของลิมิตสวิทช์ทั้งหมดที่ก้นบ่อ	✓					
35	ตรวจสอบระดับลูกถ่วง Governor และลิมิตสวิทช์	✓					
36	ตรวจสอบสภาพบัฟเฟอร์ ลิมิตสวิทช์ ระดับน้ำมันบัฟเฟอร์	✓					
37	ตรวจสอบรางลิฟต์ต้องไม่นั่งบนแจ็คโบลส์ jack bolts (7-8 mm)			✓			
38	ทำความสะอาดก้นบ่อลิฟต์	✓					

	ชุดปล่องลิฟต์ (S)	OK	Not OK	N/A	ปรับตั้ง	รอปรับตั้ง	รอเปลี่ยน
1	ตรวจสอบสลิง Governor และการยึดกับ Safety Gear						
2	ตรวจสอบสวิทช์ Governor						
3	ตรวจสอบการทำงานของลิมิตสวิทช์ด้านบน (Final)						
4	ตรวจสอบไกด์ชูส์ หรือโรลเลอร์ไกด์ บนหลังคาของลิฟต์						
5	ตรวจสอบสภาพยางเอ็นโคเดอร์บนหลังคา (ถ้ามี)						
6	ตรวจสอบจุดยึดเคเบิลด้านบนและกลางบ่อ (Travelling cable)						
7	ตรวจสอบสลิงขับลิฟต์ หัวสลิง และการยึด						
8	ตรวจสอบโครงลิฟต์ ชีฟ และเสียงลูกปืนชีฟ						
9	ตรวจสอบชูส์ หรือโรลเลอร์ เคาเตอร์เวทบน ล่าง						
10	ตรวจสอบโครงเคาเตอร์เวท ชีฟ ก้อนเวท และเสียงลูกปืนชีฟ						
11	ตรวจสอบระดับน้ำมันในกาน้ำมัน						
12	ตรวจสอบเซฟตี้เกียร์ของเคาเตอร์เวท (ถ้ามี)						
13	ตรวจสอบระยะอุปกรณ์ในบ่อลิฟต์ (Cicar,Oscillator,HIPO,Magnet)						
14	ตรวจสอบวันที่ล่าสุดที่ได้ทำการเปลี่ยนแบตเตอรี่หลังคา						
15	ตรวจสอบการทำงานและการติดตั้งของสวิทช์ทางออกฉุกเฉินบนหลังคา						
16	ตรวจสอบไฟฟ้าแสงสว่างที่ก้นบ่อและสภาพทั่วไปของก้นบ่อ						
17	ตรวจสอบจุดยึดและสภาพสลิงหรือโซ่คอมเพนเซส						
18	ตรวจสอบสภาพของไกด์ชูส์ หรือโรลเลอร์ ด้านล่างของลิฟต์						
19	ตรวจสอบชีฟด้านล่างตัวลิฟต์และการ์ดกันสลิง						
20	ตรวจสอบสภาพบัฟเฟอร์ ลิมิตสวิทช์ ระดับน้ำมันบัฟเฟอร์						
21	ตรวจสอบระยะ Run by ________CM						
22	ตรวจสอบรางลิฟต์ต้องไม่นั่งบนแจ็คโบลส์ jack bolts (7-8 mm)						
23	ทำความสะอาดก้นบ่อลิฟต์						

	ชุดประตูหน้าชั้น (L)	OK	Not OK	N/A	ปรับตั้ง	รอปรับตั้ง	รอเปลี่ยน
1	ตรวจสอบการทำงานของระบบกลไกประตูหน้าชั้น						
2	ตรวจสอบสภาพ ระยะห่างและแนวของบานประตู						
3	ตรวจสอบบานประตูว่าจะต้องไม่ติดขัดในตำแหน่งที่เปิดสุด						
4	ตรวจสอบแนวของรางประตู (Railing Profile) และทำความสะอาด						
5	ตรวจสอบสภาพและตำแหน่งของหน้าคอนแทคประตู						
6	ตรวจสอบการสึกหรอ และแนวการเคลื่อนที่ของโรลเลอร์แฮงเกอร์						
7	ตรวจสอบการสึกหรอ ระยะห่างและการเคลื่อนที่ของโรลเลอร์อัพทัช						
8	ตรวจสอบสภาพและความตึงของสลิงหรือโซ่ดึงประตู						
9	ตรวจสอบสภาพของพูเล่ของสลิงดึงประตู						
10	ตรวจสอบการทำงานของกลอนประตู						
11	ทดสอบประตูต้องล็อคเมื่อง้างด้วยมือ						
12	ตรวจสอบโรลเลอร์ของดอร์ล็อค (Landing Door Lock Rollers)						
13	ตรวจสอบแนวและหน้าคอนแทคของดอร์ล็อค กดไปประมาณ 3 mm						
14	ตรวจสอบสภาพสลิงและการทำงานของน้ำหนักถ่วงปิดประตู						
15	ตรวจสอบสภาพของพูเล่ของสลิงดึงน้ำหนักถ่วงประตู						
16	ตรวจสอบการยึดของธิลประตู (Sills) เข้ากับวงกบประตู						
17	ตรวจสอบสภาพ การประกอบ การยึดของไกด์ชูส์						
18	ตรวจสอบระยะของแคล้มป์ประตูและโรลเลอร์						

	ชุดควบคุมการทำงานของประตู (D)	OK	Not OK	N/A	ปรับตั้ง	รอปรับตั้ง	รอเปลี่ยน
1	ตรวจสอบสภาพ ระยะห่างและแนวของบานประตู						
2	ตรวจสอบการยึดของธิลประตูใน กับวงกบประตู						
3	ตรวจสอบสภาพไกด์ชูส์ การยึดของไกด์ชูส์						
4	ตรวจสอบการยึดของฝาค้ำบังธิล						
5	ตรวจสอบการทำงานโดยการเปิด ปิดเพื่อดูสิ่งผิดปกติของอุปกรณ์						
6	ตรวจสอบพูเล่ประตู						
7	ตรวจสอบความตึงและการสึกหรอของสายพาน						
8	ตรวจสอบหน้าสัมผัสของคอนแทคประตู						
9	ตรวจสอบสายไฟ การยึด การประกอบของม่านแสงหรือโฟโต้เซย์						
10	ตรวจสอบสายกราวด์ต่าง ๆ						
11	ตรวจสอบแนวของรางประตู (Railing Profile) และทำความสะอาด						
12	ตรวจสอบการสึกหรอและแนวการเคลื่อนที่ของโรลเลอร์แฮงเกอร์						
13	ตรวจสอบการสึกหรอ ระยะห่างและการเคลื่อนที่ของโรลเลอร์อัพทัช						
14	ตรวจสอบสภาพและความตึงของสลิงดึงประตู						
15	ตรวจสอบสภาพของพูเล่ของสลิงดึงประตู						
16	ตรวจสอบสลิงและระบบการเปิดกลอนประตูในกรณีฉุกเฉิน						

	ชุดเครื่องขับลิฟต์ (M) หรือ มอเตอร์ (X)	OK	Not OK	N/A	ปรับตั้ง	รอปรับตั้ง	รอเปลี่ยน
1	ตรวจสอบเสียงของลูกปืนมอเตอร์						
2	ตรวจสอบสภาพของมอเตอร์,ชีฟต้องไม่มีน้ำมันรั่วออกมา						
3	ตรวจสอบแทคโคมิเตอร์ สายพานและยางพูเล่						
4	ตรวจสอบการเข้าสายของสายไฟมอเตอร์ แทคโค ที่เทอมินอล						
5	ตรวจสอบผิวสัมผัสของดรัมเบรก ทำความสะอาดถ้าจำเป็น						
6	ตรวจสอบความหนาของผ้าเบรก __________mm						
7	ทำการทดสอบเปิดเบรกทีละข้าง (One Brake Test)						
8	ตรวจสอบสายกราวด์ที่มอเตอร์ (Tacho meter,Encoder, Resolver)						
9	ตรวจสอบน้ำมันลูกปืนมอเตอร์ (MX32, MX40)						
10	ตรวจสอบและเติมน้ำมันสลิงขับลิฟต์						
11	ตรวจสอบพัดลมมอเตอร์						

	ชุดตู้คอนโทรล (C)	OK	Not OK	N/A	ปรับตั้ง	รอปรับตั้ง	รอเปลี่ยน
1	ตรวจสอบไฟแสงสว่างของตู้คอนโทรล ตู้ Drive และความเรียบร้อยทั่วไป						
2	ตรวจสอบ Fault Code: ________						
3	ตรวจสอบการทำงานของไฟ Door Zone						
4	ตรวจสอบปลั๊กและการเดินสายไฟ สายเมน สายมอเตอร์						
5	ตรวจสอบกราวด์ แทคโค เอ็นโคเดอร์ โหลด มอเตอร์						
6	ตรวจสอบการทำงานของแมคเนติกและออกซิลลารี						
7	ตรวจสอบการทำงานของพัดลม ใน Drive ตู้คอนโทรล และตู้ Drive						
8	ความสะอาดตู้คอนโทรลและตู้ Drive						
9	อุณหภูมิในห้องเครื่อง และความสะอาดของห้องเครื่อง						

	ชุดปุ่มกดเรียกและสัญญาณไฟหน้าชั้น (Z)	OK	Not OK	N/A	ปรับตั้ง	รอปรับตั้ง	รอเปลี่ยน
1	ตรวจสอบไฟบอกสัญญาณหน้าชั้นทุกชั้น						
2	ตรวจสอบสภาพปุ่มกดในลิฟต์และหน้าชั้นทุกชั้น						

กระแสมอร์เตอร์ UP..................A DOWN..................A

บันทึกรายละเอียดเพิ่มเติม ....

สำหรับ บริษัท โคเน่ จำกัด (มหาชน)
ดำเนินการโดย [illegible]
แล้วเสร็จเมื่อวันที่ [illegible]/7/61
เวลาเริ่ม .... เวลาเสร็จ ....

สำหรับลูกค้า เพื่อประโยชน์ของท่าน โปรดลงชื่อและตรวจสอบเวลาในการเข้าดำเนินการของพนักงานผู้ให้บริการ
ลงชื่อ [illegible]
(....) ประทับตรา (ถ้ามี)
เบอร์ติดต่อ ....

รายงานการบำรุงรักษาลิฟต์รุ่น MonoSpace / MiniSpace

บริษัท โคเน่ จำกัด (มหาชน)
KONE Public Company Limited

KONE

เล่มที่ 535 เลขที่ 26718 สายงานบริการ [illegible]

ชื่อลูกค้า [illegible] ชื่ออาคาร L2 หมายเลขที่งาน [illegible]

วันเริ่มสัญญา .... สิ้นสุด .... หมายเลขลิฟต์ (Equipment No.) [illegible] วันเข้าบริการ [illegible] (ครั้งที่ .... / ....)

	Basic Inspection (Y) and Basic Module (B)	OK	Not OK	N/A	ปรับตั้ง	รอปรับตั้ง	รอเปลี่ยน
1	ตรวจสอบไฟฟ้าแสงสว่างในลิฟต์	✓					
2	ตรวจสอบการทำงานและสภาพของพัดลม	✓					
3	ตรวจสอบป้าย,เครื่องหมายในลิฟต์ (ป้ายสัญญา ข้อแนะนำต่างๆ)	✓					
4	ตรวจสอบการตกแต่งภายในลิฟต์ , Handrail	✓					
5	ตรวจสอบการทำงานของอินเตอร์คอม หรือ โทรศัพท์ (ถ้ามี)	✓					
6	ทดสอบปุ่มเร่งเปิดประตูสามารถใช้งานได้ (DOB)	✓					
7	ทดสอบความแรงในการปิดประตู (Closing Force Limiter)	✓					
8	ทดสอบการทำงานของม่านแสง, Photocell, Safety Edge	✓					
9	ตรวจสอบระดับเสมอชั้นของลิฟต์จากธิลประตูใน/นอก (± 5 mm)	✓					
10	ตรวจสอบระยะห่างระหว่าง sill ประตูใน/นอก (28-32 mm)	✓					
11	ตรวจสอบช่องว่างระหว่างประตูใน/นอก กับวงกบ (4-6 mm)	✓					
12	ตรวจสอบสภาพประตูในและไกด์ชูส์ประตูใน/นอก	✓					
13	ตรวจสอบร่องประตูในและทำความสะอาด (Car sill)	✓					
14	ตรวจสอบการทำงานของจอแสดงผลและปุ่มต่าง ๆ ในลิฟต์	✓					
15	ตรวจสอบอุปกรณ์ต่างๆในบ่อลิฟต์ด้วยสายตา	✓					
16	ทดสอบความนิ่มนวลโดยการวิ่งลิฟต์ ล่างสุด-บนสุด เพื่อดูสิ่งผิดปกติ						
17	ตรวจสอบ Fault Code: [illegible]	✓					
18	ทดสอบการทำงานของเบรกเกอร์ (Earth Leakage Circuit Breaker)	✓					
19	ทดสอบการทำงานของไฟฟ้าแสงสว่างฉุกเฉิน	✓					
20	ทดสอบการทำงานของระบบเบรกโดยการง้างด้วยมือ	✓					
21	ทดสอบการทำงานของระบบ Relevelling	✓					
22	ตรวจสอบการทำงานของ EBD	✓					
23	ตรวจสอบไฟฟ้าแสงสว่างใน Shaft (ถ้ามี) และทำความสะอาดหลังคา	✓					
24	ตรวจสอบระดับน้ำมันรางในกาน้ำมัน	✓					
25	ตรวจสอบสภาพมอเตอร์ น็อตเบรก เสียงเบรก	✓					
26	ตรวจสอบสภาพยางรองแท่นเครื่องมอเตอร์	✓					
27	ตรวจสอบความตึงของสลิงขับลิฟต์	✓					
28	ตรวจสอบระดับการกดของสปริงที่ก้านหัวสลิง (± 3 mm)	✓					
29	ตรวจสอบระบบควบคุมความเร็ว (Overspeed Governor)	✓					
30	ตรวจสอบเซฟตี้คอนแทคและกลไกการทำงานของประตูนอก	✓					
31	ตรวจสอบระยะห่างของชองแคล้มป์และโรลเลอร์ประตูนอก	✓					
32	ตรวจสอบสภาพของประตูนอกและไกด์ชูส์ทุกชั้น	✓					
33	ตรวจสอบไฟฟ้าแสงสว่างที่ก้นบ่อและสภาพทั่วไปของก้นบ่อ	✓					
34	ตรวจสอบสภาพและระยะของลิมิตสวิทช์ทั้งหมดที่ก้นบ่อ	✓					
35	ตรวจสอบระดับลูกถ่วง Governor และลิมิตสวิทช์	✓					
36	ตรวจสอบสภาพบัฟเฟอร์ ลิมิตสวิทช์ ระดับน้ำมันบัฟเฟอร์	✓					
37	ตรวจสอบรางลิฟต์ต้องไม่นั่งบนแจ็คโบลล์ jack bolts (7-8 mm)			✓			
38	ทำความสะอาดก้นบ่อลิฟต์	✓					

	ชุดปล่องลิฟต์ (S)	OK	Not OK	N/A	ปรับตั้ง	รอปรับตั้ง	รอเปลี่ยน
1	ตรวจสอบสลิง Governor และการยึดกับ Safety Gear						
2	ตรวจสอบสวิทช์ Governor						
3	ตรวจสอบการทำงานของลิมิตสวิทช์ด้านบน (Final)						
4	ตรวจสอบไกด์ชูส์ หรือโรลเลอร์ไกด์ บนหลังคาของลิฟต์						
5	ตรวจสอบสภาพยางเอ็นโคเดอร์บนหลังคา (ถ้ามี)						
6	ตรวจสอบจุดยึดเคเบิลด้านบนและกลางบ่อ (Travelling cable)						
7	ตรวจสอบสลิงขับลิฟต์ หัวสลิง และการยึด						
8	ตรวจสอบโครงลิฟต์ ชีฟ และเสียงลูกปืนชีฟ						
9	ตรวจสอบชูส์ หรือโรลเลอร์ เคาเตอร์เวทบน ล่าง						
10	ตรวจสอบโครงเคาเตอร์เวท ชีฟ ก้อนเวท และเสียงลูกปืนชีฟ						
11	ตรวจสอบระดับน้ำมันในกาน้ำมัน						
12	ตรวจสอบเซฟตี้เกียร์ของเคาเตอร์เวท (ถ้ามี)						
13	ตรวจสอบระยะอุปกรณ์ในบ่อลิฟต์ (Cicar,Oscillator,HIPO,Magnet)						
14	ตรวจสอบวันที่ล่าสุดที่ได้ทำการเปลี่ยนแบตเตอรี่หลังคา						
15	ตรวจสอบการทำงานและการติดตั้งของสวิทช์ทางออกฉุกเฉินบนหลังคา						
16	ตรวจสอบไฟฟ้าแสงสว่างที่ก้นบ่อและสภาพทั่วไปของก้นบ่อ						
17	ตรวจสอบจุดยึดและสภาพสลิงหรือโซ่คอมเพนเซ						
18	ตรวจสอบสภาพของไกด์ชูส์ หรือโรลเลอร์ ด้านล่างของลิฟต์						
19	ตรวจสอบชีฟด้านล่างตัวลิฟต์และการ์ดกันสลิง						
20	ตรวจสอบสภาพบัฟเฟอร์ ลิมิตสวิทช์ ระดับน้ำมันบัฟเฟอร์						
21	ตรวจสอบระยะ Run by ________CM						
22	ตรวจสอบรางลิฟต์ต้องไม่นั่งบนแจ็คโบลส์ jack bolts (7-8 mm)						
23	ทำความสะอาดก้นบ่อลิฟต์						

	ชุดประตูหน้าชั้น (L)	OK	Not OK	N/A	ปรับตั้ง	รอปรับตั้ง	รอเปลี่ยน
1	ตรวจสอบการทำงานของระบบกลไกประตูหน้าชั้น						
2	ตรวจสอบสภาพ ระยะห่างและแนวของบานประตู						
3	ตรวจสอบบานประตูว่าจะต้องไม่ติดขัดในตำแหน่งที่เปิดสุด						
4	ตรวจสอบแนวของรางประตู (Railing Profile) และทำความสะอาด						
5	ตรวจสอบสภาพและตำแหน่งของหน้าคอนแทคประตู						
6	ตรวจสอบการสึกหรอ และแนวการเคลื่อนที่ของโรลเลอร์แฮงเกอร์						
7	ตรวจสอบการสึกหรอ ระยะห่างและการเคลื่อนที่ของโรลเลอร์อัพทัช						
8	ตรวจสอบสภาพและความตึงของสลิงหรือโซ่ดึงประตู						
9	ตรวจสอบสภาพของพูเล่ของสลิงดึงประตู						
10	ตรวจสอบการทำงานของกลอนประตู						
11	ทดสอบประตูต้องล็อคเมื่อง้างด้วยมือ						
12	ตรวจสอบโรลเลอร์ของดอร์ล็อค (Landing Door Lock Rollers)						
13	ตรวจสอบแนวและหน้าคอนแทคของดอร์ล็อค กดไปประมาณ 3 mm						
14	ตรวจสอบสภาพสลิงและการทำงานของน้ำหนักถ่วงปิดประตู						
15	ตรวจสอบสภาพของพูเล่ของสลิงดึงน้ำหนักถ่วงประตู						
16	ตรวจสอบการยึดของธิลประตู (Sills) เข้ากับวงกบประตู						
17	ตรวจสอบสภาพ การประกอบ การยึดของไกด์ชูส์						
18	ตรวจสอบระยะของแคล้มป์ประตูและโรลเลอร์						

	ชุดควบคุมการทำงานของประตู (D)	OK	Not OK	N/A	ปรับตั้ง	รอปรับตั้ง	รอเปลี่ยน
1	ตรวจสอบสภาพ ระยะห่างและแนวของบานประตู						
2	ตรวจสอบการยึดของธิลประตูใน กับวงกบประตู						
3	ตรวจสอบสภาพไกด์ชูส์ การยึดของไกด์ชูส์						
4	ตรวจสอบการยึดของฝากำบังธิล						
5	ตรวจสอบการทำงานโดยการเปิด ปิดเพื่อดูสิ่งผิดปกติของอุปกรณ์						
6	ตรวจสอบพูเล่ประตู						
7	ตรวจสอบความตึงและการสึกหรอของสายพาน						
8	ตรวจสอบหน้าสัมผัสของคอนแทคประตู						
9	ตรวจสอบสายไฟ การยึด การประกอบของม่านแสงหรือไลท์เรย์						
10	ตรวจสอบสายกราวด์ต่าง ๆ						
11	ตรวจสอบแนวของรางประตู (Railing Profile) และทำความสะอาด						
12	ตรวจสอบการสึกหรอและแนวการเคลื่อนที่ของโรลเลอร์แฮงเกอร์						
13	ตรวจสอบการสึกหรอ ระยะห่างและการเคลื่อนที่ของโรลเลอร์อัพทัช						
14	ตรวจสอบสภาพและความตึงของสลิงดึงประตู						
15	ตรวจสอบสภาพของพูเล่ของสลิงดึงประตู						
16	ตรวจสอบสลิงและระบบการเปิดกลอนประตูในกรณีฉุกเฉิน						

	ชุดเครื่องขับลิฟต์ (M) หรือ มอเตอร์ (X)	OK	Not OK	N/A	ปรับตั้ง	รอปรับตั้ง	รอเปลี่ยน
1	ตรวจสอบเสียงของลูกปืนมอเตอร์						
2	ตรวจสอบสภาพของมอเตอร์,ชีฟต้องไม่มีน้ำมันรั่วออกมา						
3	ตรวจสอบแทคโคมิเตอร์ สายพานและยางพูเล่						
4	ตรวจสอบการเข้าสายของสายไฟมอเตอร์ แทคโค ที่เทอมินอล						
5	ตรวจสอบผิวสัมผัสของดรัมเบรก ทำความสะอาดถ้าจำเป็น						
6	ตรวจสอบความหนาของผ้าเบรก ________mm						
7	ทำการทดสอบเปิดเบรกทีละข้าง (One Brake Test)						
8	ตรวจสอบสายกราวด์ที่มอเตอร์ (Tacho meter,Encoder, Resolver)						
9	ตรวจสอบน้ำมันลูกปืนมอเตอร์ (MX32, MX40)						
10	ตรวจสอบและเติมน้ำมันสลิงขับลิฟต์						
11	ตรวจสอบพัดลมมอเตอร์						

	ชุดตู้คอนโทรล (C)	OK	Not OK	N/A	ปรับตั้ง	รอปรับตั้ง	รอเปลี่ยน
1	ตรวจสอบไฟแสงสว่างของตู้คอนโทรล ตู้ Drive และความเรียบร้อยทั่วไป						
2	ตรวจสอบ Fault Code: ________						
3	ตรวจสอบการทำงานของไฟ Door Zone						
4	ตรวจสอบปลั๊กและการเดินสายไฟ สายเมน สายมอเตอร์						
5	ตรวจสอบกราวด์ แทคโค เอ็นโคเดอร์ โหลด มอเตอร์						
6	ตรวจสอบการทำงานของแมคเคนิคและออกซิลลารี่						
7	ตรวจสอบการทำงานของพัดลม ใน Drive ตู้คอนโทรล และตู้ Drive						
8	ความสะอาดตู้คอนโทรลและตู้ Drive						
9	อุณหภูมิในห้องเครื่อง และความสะอาดของห้องเครื่อง						

	ชุดปุ่มกดเรียกและสัญญาณไฟหน้าชั้น (Z)	OK	Not OK	N/A	ปรับตั้ง	รอปรับตั้ง	รอเปลี่ยน
1	ตรวจสอบไฟบอกสัญญาณหน้าชั้นทุกชั้น						
2	ตรวจสอบสภาพปุ่มกดในลิฟต์และหน้าชั้นทุกชั้น						

กระแสมอเตอร์ UP..................A DOWN..................A

บันทึกรายละเอียดเพิ่มเติม ....

สำหรับ บริษัท โคเน่ จำกัด (มหาชน)
ดำเนินการโดย [illegible]
แล้วเสร็จเมื่อวันที่ [illegible]
เวลาเริ่ม ....เวลาเสร็จ ....

สำหรับลูกค้า เพื่อประโยชน์ของท่าน โปรดลงชื่อและตรวจสอบเวลาในการเข้าดำเนินการของพนักงานผู้ให้บริการ
ลงชื่อ [illegible]
(....) ประทับตรา (ถ้ามี)
เบอร์ติดต่อ ....

690478789

รายงานการบำรุงรักษาลิฟต์รุ่น MonoSpace / MiniSpace

บริษัท โคเน่ จำกัด (มหาชน)
KONE Public Company Limited

เล่มที่ 462 ชื่อลูกค้า Cosmo Phase 9 เลขที่ 23099 ชื่ออาคาร Cosmo Phase 9 L3 สายงานบริการ 9300F301
หมายเลขที่งาน 40U63138

วันเริ่มสัญญา .... สิ้นสุด .... หมายเลขลิฟต์ (Equipment No.) 43395089 วันเข้าบริการ 27/7/62 (ครั้งที่ ..../..........)

	Basic Inspection (Y) and Basic Module (B)	OK	Not OK	N/A	ปรับตั้ง	รอปรับตั้ง	รอเปลี่ยน
1	ตรวจสอบไฟฟ้าแสงสว่างในลิฟต์		✓				
2	ตรวจสอบการทำงานและสภาพของพัดลม	✓					
3	ตรวจสอบป้าย,เครื่องหมายในลิฟต์ (ป้ายสัญญา ข้อแนะนำต่างๆ)	✓					
4	ตรวจสอบการตกแต่งภายในลิฟต์ , Handrail	✓					
5	ตรวจสอบการทำงานของอินเตอร์คอม หรือ โทรศัพท์ (ถ้ามี)	✓					
6	ทดสอบปุ่มเร่งเปิดประตูสามารถใช้งานได้ (DOB)	✓					
7	ทดสอบความแรงในการปิดประตู (Closing Force Limiter)	✓					
8	ทดสอบการทำงานของม่านแสง, Photocell, Safety Edge	✓					
9	ตรวจสอบระดับเสมอชั้นของลิฟต์จากซิลประตูใน/นอก (± 5 mm)	✓					
10	ตรวจสอบระยะห่างระหว่าง sill ประตูใน/นอก (28-32 mm)	✓					
11	ตรวจสอบช่องว่างระหว่างประตูใน/นอก กับวงกบ (4-6 mm)	✓					
12	ตรวจสอบสภาพประตูในและไกด์ชูส์ประตูใน/นอก	✓					
13	ตรวจสอบร่องประตูในและทำความสะอาด (Car sill)	✓					
14	ตรวจสอบการทำงานของจอแสดงผลและปุ่มต่าง ๆ ในลิฟต์	✓					
15	ตรวจสอบอุปกรณ์ต่างๆในบ่อลิฟต์ด้วยสายตา	✓					
16	ทดสอบความนิ่มนวลโดยการวิ่งลิฟต์ ล่างสุด-บนสุด เพื่อดูสิ่งผิดปกติ						
17	ตรวจสอบ Fault Code: ____________						
18	ทดสอบการทำงานของเบรกเกอร์ (Earth Leakage Circuit Breaker)						
19	ทดสอบการทำงานของไฟฟ้าแสงสว่างฉุกเฉิน						
20	ทดสอบการทำงานของระบบเบรกโดยการง้างด้วยมือ						
21	ทดสอบการทำงานของระบบ Relevelling						
22	ตรวจสอบการทำงานของ EBD						
23	ตรวจสอบไฟฟ้าแสงสว่างใน Shaft (ถ้ามี) และทำความสะอาดหลังคา						
24	ตรวจสอบระดับน้ำมันรางในถ้วยน้ำมัน						
25	ตรวจสอบสภาพมอเตอร์ น็อตเบรก เสียงเบรก						
26	ตรวจสอบสภาพยางรองแท่นเครื่องมอเตอร์						
27	ตรวจสอบความตึงของสลิงขับลิฟต์						
28	ตรวจสอบระดับการกดของสปริงที่ก้านหัวสลิง (± 3 mm)						
29	ตรวจสอบระบบควบคุมความเร็ว (Overspeed Governor)						
30	ตรวจสอบเซฟตี้คอนแทคและกลไกการทำงานของประตูนอก						
31	ตรวจสอบระยะห่างของของแคล้มป์และโรลเลอร์ประตูนอก						
32	ตรวจสอบสภาพของประตูนอกและไกด์ชูส์ทุกชั้น						
33	ตรวจสอบไฟฟ้าแสงสว่างที่ก้นบ่อและสภาพทั่วไปของก้นบ่อ						
34	ตรวจสอบสภาพและระยะของลิมิตสวิทซ์ทั้งหมดที่ก้นบ่อ						
35	ตรวจสอบระดับลูกถ่วง Governor และลิมิตสวิทซ์						
36	ตรวจสอบสภาพบัฟเฟอร์ ลิมิตสวิทซ์ ระดับน้ำมันบัฟเฟอร์						
37	ตรวจสอบรางลิฟต์ต้องไม่นั่งบนแจ็คโบลส์ jack bolts (7-8 mm)						
38	ทำความสะอาดก้นบ่อลิฟต์						

	ชุดปล่องลิฟต์ (S)	OK	Not OK	N/A	ปรับตั้ง	รอปรับตั้ง	รอเปลี่ยน
1	ตรวจสอบสลิง Governor และการยึดกับ Safety Gear						
2	ตรวจสอบสวิทซ์ Governor						
3	ตรวจสอบการทำงานของลิมิตสวิทซ์ด้านบน (Final)						
4	ตรวจสอบไกด์ชูส์ หรือโรลเลอร์ไกด์ บนหลังคาของลิฟต์						
5	ตรวจสอบสภาพยางเอ็นโคเดอร์บนหลังคา (ถ้ามี)						
6	ตรวจสอบจุดยึดเคเบิลด้านบนและกลางบ่อ (Travelling cable)						
7	ตรวจสอบสลิงขับลิฟต์ หัวสลิง และการยึด						
8	ตรวจสอบโครงลิฟต์ ชีฟ และเสียงลูกปืนชีฟ						
9	ตรวจสอบชูส์ หรือโรลเลอร์ เคาเตอร์เวทบน ล่าง						
10	ตรวจสอบโครงเคาเตอร์เวท ชีฟ ก้อนเวท และเสียงลูกปืนชีฟ						
11	ตรวจสอบระดับน้ำมันในถ้วยน้ำมัน						
12	ตรวจสอบเซฟตี้เกียร์ของเคาเตอร์เวท (ถ้ามี)						
13	ตรวจสอบระยะอุปกรณ์ในบ่อลิฟต์ (Cicar,Oscillator,HIPO,Magnet)						
14	ตรวจสอบวันที่ล่าสุดที่ได้ทำการเปลี่ยนแบตเตอรี่หลังคา						
15	ตรวจสอบการทำงานและการติดตั้งของสวิทซ์ทางออกฉุกเฉินบนหลังคา						
16	ตรวจสอบไฟฟ้าแสงสว่างที่ก้นบ่อและสภาพทั่วไปของก้นบ่อ						
17	ตรวจสอบจุดยึดและสภาพสลิงหรือโซ่คอมเพนเซส						
18	ตรวจสอบสภาพของไกด์ชูส์ หรือโรลเลอร์ ด้านล่างของลิฟต์						
19	ตรวจสอบชีฟด้านล่างตัวลิฟต์และการ์ดกันสลิง						
20	ตรวจสอบสภาพบัฟเฟอร์ ลิมิตสวิทซ์ ระดับน้ำมันบัฟเฟอร์						
21	ตรวจสอบระยะ Run by ________CM						
22	ตรวจสอบรางลิฟต์ต้องไม่นั่งบนแจ็คโบลส์ jack bolts (7-8 mm)						
23	ทำความสะอาดก้นบ่อลิฟต์						

	ชุดประตูหน้าชั้น (L)	OK	Not OK	N/A	ปรับตั้ง	รอปรับตั้ง	รอเปลี่ยน
1	ตรวจสอบการทำงานของระบบกลไกประตูหน้าชั้น						
2	ตรวจสอบสภาพ ระยะห่างและแนวของบานประตู						
3	ตรวจสอบบานประตูว่าจะต้องไม่ติดขัดในตำแหน่งที่เปิดสุด						
4	ตรวจสอบแนวของรางประตู (Railing Profile) และทำความสะอาด						
5	ตรวจสอบสภาพและตำแหน่งของหน้าคอนแทคประตู						
6	ตรวจสอบการสึกหรอ และแนวการเคลื่อนที่ของโรลเลอร์แฮงเกอร์						
7	ตรวจสอบการสึกหรอ ระยะห่างและการเคลื่อนที่ของโรลเลอร์อัพทัช						
8	ตรวจสอบสภาพและความตึงของสลิงหรือโซ่ดึงประตู						
9	ตรวจสอบสภาพของพูเล่ของสลิงดึงประตู						
10	ตรวจสอบการทำงานของกลอนประตู						
11	ทดสอบประตูต้องล็อคเมื่อง้างด้วยมือ						
12	ตรวจสอบโรลเลอร์ของดอร์ล็อค (Landing Door Lock Rollers)						
13	ตรวจสอบแนวและหน้าคอนแทคของดอร์ล็อค กดไปประมาณ 3 mm						
14	ตรวจสอบสภาพสลิงและการทำงานของน้ำหนักถ่วงปิดประตู						
15	ตรวจสอบสภาพของพูเล่ของสลิงดึงน้ำหนักถ่วงประตู						
16	ตรวจสอบการยึดของซิลประตู (Sills) เข้ากับวงกบประตู						
17	ตรวจสอบสภาพ การประกอบ การยึดของไกด์ชูส์						
18	ตรวจสอบระยะของแคล้มป์ประตูและโรลเลอร์						

	ชุดควบคุมการทำงานของประตู (D)	OK	Not OK	N/A	ปรับตั้ง	รอปรับตั้ง	รอเปลี่ยน
1	ตรวจสอบสภาพ ระยะห่างและแนวของบานประตู						
2	ตรวจสอบการยึดของซิลประตูใน กับวงกบประตู						
3	ตรวจสอบสภาพไกด์ชูส์ การยึดของไกด์ชูส์						
4	ตรวจสอบการยึดของฝาก้าบังซิล						
5	ตรวจสอบการทำงานโดยการเปิด ปิดเพื่อดูสิ่งผิดปกติของอุปกรณ์						
6	ตรวจสอบพูเล่ประตู						
7	ตรวจสอบความตึงและการสึกหรอของสายพาน						
8	ตรวจสอบหน้าสัมผัสของคอนแทคประตู						
9	ตรวจสอบสายไฟ การยึด การประกอบของม่านแสงหรือโฟโต้เซลล์						
10	ตรวจสอบสายกราวด์ต่าง ๆ						
11	ตรวจสอบแนวของรางประตู (Railing Profile) และทำความสะอาด						
12	ตรวจสอบการสึกหรอและแนวการเคลื่อนที่ของโรลเลอร์แฮงเกอร์						
13	ตรวจสอบการสึกหรอ ระยะห่างและการเคลื่อนที่ของโรลเลอร์อัพทัช						
14	ตรวจสอบสภาพและความตึงของสลิงดึงประตู						
15	ตรวจสอบสภาพของพูเล่ของสลิงดึงประตู						
16	ตรวจสอบสลิงและระบบการเปิดกลอนประตูในกรณีฉุกเฉิน						

	ชุดเครื่องขับลิฟต์ (M) หรือ มอเตอร์ (X)	OK	Not OK	N/A	ปรับตั้ง	รอปรับตั้ง	รอเปลี่ยน
1	ตรวจสอบเสียงของลูกปืนมอเตอร์	✓					
2	ตรวจสอบสภาพของมอเตอร์,ชีฟต้องไม่มีน้ำมันรั่วออกมา	✓					
3	ตรวจสอบแทคโคมิเตอร์ สายพานและยางพูเล่	✓					
4	ตรวจสอบการเข้าสายของสายไฟมอเตอร์ แทคโค ที่เทอมินอล	✓					
5	ตรวจสอบผิวสัมผัสของดรัมเบรก ทำความสะอาดถ้าจำเป็น	✓					
6	ตรวจสอบความหนาของผ้าเบรก 4 mm	✓					
7	ทำการทดสอบเปิดเบรกทีละข้าง (One Brake Test)	✓					
8	ตรวจสอบสายกราวด์ที่มอเตอร์ (Tacho meter,Encoder, Resolver)	✓					
9	ตรวจสอบน้ำมันลูกปืนมอเตอร์ (MX32, MX40)			✓			
10	ตรวจสอบและเติมน้ำมันสลิงขับลิฟต์	✓					
11	ตรวจสอบพัดลมมอเตอร์			✓			

	ชุดตู้คอนโทรล (C)	OK	Not OK	N/A	ปรับตั้ง	รอปรับตั้ง	รอเปลี่ยน
1	ตรวจสอบไฟแสงสว่างของตู้คอนโทรล ตู้ Drive และความเรียบร้อยทั่วไป						
2	ตรวจสอบ Fault Code: ____________						
3	ตรวจสอบการทำงานของไฟ Door Zone						
4	ตรวจสอบปลั๊กและการเดินสายไฟ สายแบน สายมอเตอร์						
5	ตรวจสอบกราวด์ แทคโค เอ็นโคเดอร์ โหลด มอเตอร์						
6	ตรวจสอบการทำงานของแมคเนติกและคอนแทคเตอร์						
7	ตรวจสอบการทำงานของพัดลม ใน Drive ตู้คอนโทรล และตู้ Drive						
8	ความสะอาดตู้คอนโทรลและตู้ Drive						
9	อุณหภูมิในห้องเครื่อง และความสะอาดของห้องเครื่อง						

	ชุดปุ่มกดเรียกและสัญญาณไฟหน้าชั้น (Z)	OK	Not OK	N/A	ปรับตั้ง	รอปรับตั้ง	รอเปลี่ยน
1	ตรวจสอบไฟบอกสัญญาณหน้าชั้นทุกชั้น						
2	ตรวจสอบสภาพปุ่มกดในลิฟต์และหน้าชั้นทุกชั้น						

กระแสมอร์เตอร์ UP..............A DOWN..............A

บันทึกรายละเอียดเพิ่มเติม หลอดไฟเสีย 1 ชุด (หลอด 1) รอเปลี่ยนใหม่

สำหรับ บริษัท โคเน่ จำกัด (มหาชน)
ดำเนินการโดย [signature]
แล้วเสร็จเมื่อวันที่ 27/7/62
เวลาเริ่ม .... เวลาเสร็จ ....

สำหรับลูกค้า เพื่อประโยชน์ของท่าน โปรดลงชื่อและตรวจสอบเวลาในการเข้าดำเนินการของพนักงานผู้ให้บริการ
ลงชื่อ [signature]
(..................................) ประทับตรา (ถ้ามี)
เบอร์ติดต่อ 087-5781919

690479781

รายงานการบำรุงรักษาลิฟต์รุ่น MonoSpace / MiniSpace

บริษัท โคเน่ จำกัด (มหาชน)
KONE Public Company Limited

KONE

เล่มที่ 462 ชื่อลูกค้า Cosmo Phase 2   เลขที่ 23098 ชื่ออาคาร Cosmo Phase 2 L4   สายงานบริการ 8200F301 หมายเลขที่งาน 20163138

วันเริ่มสัญญา .... สิ้นสุด .... หมายเลขลิฟต์ (Equipment No.) 43395081 วันเข้าบริการ 27/7/'61 (ครั้งที่ .... / ....)

✓	Basic Inspection (Y) and Basic Module (B)	OK	Not OK	N/A	ปรับตั้ง	รอปรับตั้ง	รอเปลี่ยน
1	ตรวจสอบไฟฟ้าแสงสว่างในลิฟต์	✓					
2	ตรวจสอบการทำงานและสภาพของพัดลม	✓					
3	ตรวจสอบป้าย,เครื่องหมายในลิฟต์ (ป้ายสัญญา ข้อแนะนำต่างๆ)	✓					
4	ตรวจสอบการตกแต่งภายในลิฟต์ , Handrail	✓					
5	ตรวจสอบการทำงานของอินเตอร์คอม หรือ โทรศัพท์ (ถ้ามี)	✓					
6	ทดสอบปุ่มเร่งเปิดประตูสามารถใช้งานได้ (DOB)	✓					
7	ทดสอบความแรงในการปิดประตู (Closing Force Limiter)	✓					
8	ทดสอบการทำงานของม่านแสง, Photocell, Safety Edge	✓					
9	ตรวจสอบระดับเสมอชั้นของลิฟต์จากซิลประตูใน/นอก (± 5 mm)	✓					
10	ตรวจสอบระยะห่างระหว่าง sill ประตูใน/นอก (28-32 mm)	✓					
11	ตรวจสอบช่องว่างระหว่างประตูใน/นอก กับวงกบ (4-6 mm)	✓					
12	ตรวจสอบสภาพประตูในและไกด์ชูส์ประตูใน/นอก	✓					
13	ตรวจสอบร่องประตูในและทำความสะอาด (Car sill)	✓					
14	ตรวจสอบการทำงานของจอแสดงผลและปุ่มต่าง ๆ ในลิฟต์	✓					
15	ตรวจสอบอุปกรณ์ต่างๆในบ่อลิฟต์ด้วยสายตา	✓					
16	ทดสอบความนิ่มนวลโดยการวิ่งลิฟต์ ล่างสุด-บนสุด เพื่อดูสิ่งผิดปกติ						
17	ตรวจสอบ Fault Code: ____________						
18	ทดสอบการทำงานของเบรกเกอร์ (Earth Leakage Circuit Breaker)						
19	ทดสอบการทำงานของไฟฟ้าแสงสว่างฉุกเฉิน						
[illegible]	...ดสอบการทำงานของระบบเบรกโดยการง้างด้วยมือ						
[illegible]	...ดสอบการทำงานของระบบ Relevelling						
22	ตรวจสอบการทำงานของ EBD						
23	ตรวจสอบไฟฟ้าแสงสว่างใน Shaft (ถ้ามี) และทำความสะอาดหลังคา						
24	ตรวจสอบระดับน้ำมันรางในถาดน้ำมัน						
25	ตรวจสอบสภาพมอเตอร์ น็อตเบรก เสียงเบรก						
26	ตรวจสอบสภาพยางรองแท่นเครื่องมอเตอร์						
27	ตรวจสอบความตึงของสลิงขับลิฟต์						
28	ตรวจสอบระดับการกดของสปริงที่ก้านหัวสลิง (± 3 mm)						
29	ตรวจสอบระบบควบคุมความเร็ว (Overspeed Governor)						
30	ตรวจสอบเซฟตี้คอนแทคและกลไกการทำงานของประตูนอก						
31	ตรวจสอบระยะห่างของของแคล้มป์และโรลเลอร์ประตูนอก						
32	ตรวจสอบสภาพของประตูนอกและไกด์ชูส์ทุกชั้น						
33	ตรวจสอบไฟฟ้าแสงสว่างที่ก้นบ่อและสภาพทั่วไปของก้นบ่อ						
34	ตรวจสอบสภาพและระยะของลิมิตสวิทช์ทั้งหมดที่ก้นบ่อ						
35	ตรวจสอบระดับลูกถ่วง Governor และลิมิตสวิทช์						
36	ตรวจสอบสภาพบัฟเฟอร์ ลิมิตสวิทช์ ระดับน้ำมันบัฟเฟอร์						
37	ตรวจสอบรางลิฟต์ต้องไม่นั่งบนแจ็คโบลส์ jack bolts (7-8 mm)						
38	ทำความสะอาดก้นบ่อลิฟต์						

	ชุดปล่องลิฟต์ (S)	OK	Not OK	N/A	ปรับตั้ง	รอปรับตั้ง	รอเปลี่ยน
1	ตรวจสอบสลิง Governor และการยึดกับ Safety Gear						
2	ตรวจสอบสวิทช์ Governor						
3	ตรวจสอบการทำงานของลิมิตสวิทช์ด้านบน (Final)						
4	ตรวจสอบไกด์ชูส์ หรือโรลเลอร์ไกด์ บนหลังคาของลิฟต์						
[illegible]	...รวจสอบสภาพยางเอ็นโคเดอร์บนหลังคา (ถ้ามี)						
[illegible]	...ตรวจสอบจุดยึดเคเบิ้ลด้านบนและกลางบ่อ (Travelling cable)						
7	ตรวจสอบสลิงขับลิฟต์ หัวสลิง และการยึด						
8	ตรวจสอบโครงลิฟต์ ชีฟ และเสียงลูกปืนชีฟ						
9	ตรวจสอบชูส์ หรือโรลเลอร์ เคาเตอร์เวทบน ล่าง						
10	ตรวจสอบโครงเคาเตอร์เวท ชีฟ ก้อนเวท และเสียงลูกปืนชีฟ						
11	ตรวจสอบระดับน้ำมันในถาดน้ำมัน						
12	ตรวจสอบเซฟตี้เกียร์ของเคาเตอร์เวท (ถ้ามี)						
13	ตรวจสอบระยะอุปกรณ์ในบ่อลิฟต์ (Cicar,Oscillator,HIPO,Magnet)						
14	ตรวจสอบวันที่ล่าสุดที่ได้ทำการเปลี่ยนแบตเตอรี่หลังคา						
15	ตรวจสอบการทำงานและการติดตั้งของสวิทช์ทางออกฉุกเฉินบนหลังคา						
16	ตรวจสอบไฟฟ้าแสงสว่างที่ก้นบ่อและสภาพทั่วไปของก้นบ่อ						
17	ตรวจสอบจุดยึดและสภาพสลิงหรือโซ่คอมเพนเซส						
18	ตรวจสอบสภาพของไกด์ชูส์ หรือโรลเลอร์ ด้านล่างของลิฟต์						
19	ตรวจสอบชีฟด้านล่างตัวลิฟต์และการ์ดกันสลิง						
20	ตรวจสอบสภาพบัฟเฟอร์ ลิมิตสวิทช์ ระดับน้ำมันบัฟเฟอร์						
21	ตรวจสอบระยะ Run by ________CM						
22	ตรวจสอบรางลิฟต์ต้องไม่นั่งบนแจ็คโบลส์ jack bolts (7-8 mm)						
23	ทำความสะอาดก้นบ่อลิฟต์						

	ชุดประตูหน้าชั้น (L)	OK	Not OK	N/A	ปรับตั้ง	รอปรับตั้ง	รอเปลี่ยน
1	ตรวจสอบการทำงานของระบบกลไกประตูหน้าชั้น						
2	ตรวจสอบสภาพ ระยะห่างและแนวของบานประตู						
3	ตรวจสอบบานประตูว่าจะต้องไม่ติดขัดในตำแหน่งที่เปิดสุด						
4	ตรวจสอบแนวของรางประตู (Railing Profile) และทำความสะอาด						
5	ตรวจสอบสภาพและตำแหน่งของหน้าคอนแทคประตู						
6	ตรวจสอบการสึกหรอ และแนวการเคลื่อนที่ของโรลเลอร์แฮงเกอร์						
7	ตรวจสอบการสึกหรอ ระยะห่างและการเคลื่อนที่ของโรลเลอร์อัพทัช						
8	ตรวจสอบสภาพและความตึงของสลิงหรือโซ่ดึงประตู						
9	ตรวจสอบสภาพของพูเล่ของสลิงดึงประตู						
10	ตรวจสอบการทำงานของกลอนประตู						
11	ทดสอบประตูต้องล็อคเมื่อง้างด้วยมือ						
12	ตรวจสอบโรลเลอร์ของดอร์ล็อค (Landing Door Lock Rollers)						
13	ตรวจสอบแนวและหน้าคอนแทคของดอร์ล็อค กดไปประมาณ 3 mm						
14	ตรวจสอบสภาพสลิงและการทำงานของน้ำหนักถ่วงปิดประตู						
15	ตรวจสอบสภาพของพูเล่ของสลิงดึงน้ำหนักถ่วงประตู						
16	ตรวจสอบการยึดของซิลประตู (Sills) เข้ากับวงกบประตู						
17	ตรวจสอบสภาพ การประกอบ การยึดของไกด์ชูส์						
18	ตรวจสอบระยะของแคล้มป์ประตูและโรลเลอร์						

	ชุดควบคุมการทำงานของประตู (D)	OK	Not OK	N/A	ปรับตั้ง	รอปรับตั้ง	รอเปลี่ยน
1	ตรวจสอบสภาพ ระยะห่างและแนวของบานประตู						
2	ตรวจสอบการยึดของซิลประตูใน กับวงกบประตู						
3	ตรวจสอบสภาพไกด์ชูส์ การยึดของไกด์ชูส์						
4	ตรวจสอบการยึดของฝากำบังซิล						
5	ตรวจสอบการทำงานโดยการเปิด ปิดเพื่อดูสิ่งผิดปกติของอุปกรณ์						
6	ตรวจสอบพูเล่ประตู						
7	ตรวจสอบความตึงและการสึกหรอของสายพาน						
8	ตรวจสอบหน้าสัมผัสของคอนแทคประตู						
9	ตรวจสอบสายไฟ การยึด การประกอบของม่านแสงหรือโฟโต้เซย์						
10	ตรวจสอบสายกราวด์ต่าง ๆ						
11	ตรวจสอบแนวของรางประตู (Railing Profile) และทำความสะอาด						
12	ตรวจสอบการสึกหรอและแนวการเคลื่อนที่ของโรลเลอร์แฮงเกอร์						
13	ตรวจสอบการสึกหรอ ระยะห่างและการเคลื่อนที่ของโรลเลอร์อัพทัช						
14	ตรวจสอบสภาพและความตึงของสลิงดึงประตู						
15	ตรวจสอบสภาพของพูเล่ของสลิงดึงประตู						
16	ตรวจสอบสลิงและระบบการเปิดกลอนประตูในกรณีฉุกเฉิน						

✓	ชุดเครื่องขับลิฟต์ (M) หรือ มอเตอร์ (X)	OK	Not OK	N/A	ปรับตั้ง	รอปรับตั้ง	รอเปลี่ยน
1	ตรวจสอบเสียงของลูกปืนมอเตอร์	✓					
2	ตรวจสอบสภาพของมอเตอร์,ซีฟต้องไม่มีน้ำมันรั่วออกมา	✓					
3	ตรวจสอบแทคโคมิเตอร์ สายพานและยางพูเล่	✓					
4	ตรวจสอบการเข้าสายของสายไฟมอเตอร์ แทคโค ที่เทอมินอล	✓					
5	ตรวจสอบผิวสัมผัสของดรัมเบรก ทำความสะอาดถ้าจำเป็น	✓					
6	ตรวจสอบความหนาของผ้าเบรก ___4___mm	✓					
7	ทำการทดสอบเปิดเบรกทีละข้าง (One Brake Test)	✓					
8	ตรวจสอบสายกราวด์ที่มอเตอร์ (Tacho meter,Encoder, Resolver)	✓					
9	ตรวจสอบน้ำมันลูกปืนมอเตอร์ (MX32, MX40)			✓			
10	ตรวจสอบและเติมน้ำมันสลิงขับลิฟต์	✓					
11	ตรวจสอบพัดลมมอเตอร์			✓			

	ชุดตู้คอนโทรล (C)	OK	Not OK	N/A	ปรับตั้ง	รอปรับตั้ง	รอเปลี่ยน
1	ตรวจสอบไฟแสงสว่างของตู้คอนโทรล ตู้ Drive และความเรียบร้อยทั่วไป						
2	ตรวจสอบ Fault Code: ____________						
3	ตรวจสอบการทำงานของไฟ Door Zone						
4	ตรวจสอบปลั๊กและการเดินสายไฟ สายเมน สายมอเตอร์						
5	ตรวจสอบกราวด์ แทคโค เอ็นโคเดอร์ โหลด มอเตอร์						
6	ตรวจสอบการทำงานของแมคเนติกและออกซิลลารี่						
7	ตรวจสอบการทำงานของพัดลม ใน Drive ตู้คอนโทรล และตู้ Drive						
8	ความสะอาดตู้คอนโทรลและตู้ Drive						
9	อุณหภูมิในห้องเครื่อง และความสะอาดของห้องเครื่อง						

	ชุดปุ่มกดเรียกและสัญญาณไฟหน้าชั้น (Z)	OK	Not OK	N/A	ปรับตั้ง	รอปรับตั้ง	รอเปลี่ยน
1	ตรวจสอบไฟบอกสัญญาณหน้าชั้นทุกชั้น						
2	ตรวจสอบสภาพปุ่มกดในลิฟต์และหน้าชั้นทุกชั้น						

กระแสมอร์เตอร์ UP....................A DOWN....................A

บันทึกรายละเอียดเพิ่มเติม ....

สำหรับ บริษัท โคเน่ จำกัด (มหาชน)

ดำเนินการโดย 151567 ศิริ [signature]

แล้วเสร็จเมื่อวันที่ 27/7/61

เวลาเริ่ม .... เวลาเสร็จ ....

สำหรับลูกค้า เพื่อประโยชน์ของท่าน โปรดลงชื่อและตรวจสอบเวลาในการเข้าดำเนินการของพนักงานผู้ให้บริการ

ลงชื่อ [signature]

(....) ประทับตรา (ถ้ามี)

เบอร์ติดต่อ 087-5781919

690478780

รายงานการบำรุงรักษาลิฟต์รุ่น MonoSpace / MiniSpace

บริษัท โคเน่ จำกัด (มหาชน)
KONE Public Company Limited

KONE

เล่มที่ 462 ชื่อลูกค้า Cosmo Phase 2 | เลขที่ 23097 ชื่ออาคาร Cosmo Phase 2 L4 | สายงานบริการ 9300/301 หมายเลขที่งาน 40163138

วันเริ่มสัญญา .... สิ้นสุด .... หมายเลขลิฟต์ (Equipment No.) 43395080 วันเข้าบริการ 27/7/62 (ครั้งที่ ..../............)

	Basic Inspection (Y) and Basic Module (B)	OK	Not OK	N/A	ปรับตั้ง	รอปรับตั้ง	รอเปลี่ยน
1	ตรวจสอบไฟฟ้าแสงสว่างในลิฟต์	✓					
2	ตรวจสอบการทำงานและสภาพของพัดลม	✓					
3	ตรวจสอบป้าย,เครื่องหมายในลิฟต์ ,ป้ายสัญญา ข้อแนะนำต่างๆ)	✓					
4	ตรวจสอบการตกแต่งภายในลิฟต์ , Handrail	✓					
5	ตรวจสอบการทำงานของอินเตอร์คอม หรือ โทรศัพท์ (ถ้ามี)	✓					
6	ทดสอบปุ่มเร่งเปิดประตูสามารถใช้งานได้ (DOB)	✓					
7	ทดสอบความแรงในการปิดประตู (Closing Force Limiter)	✓					
8	ทดสอบการทำงานของม่านแสง, Photocell, Safety Edge	✓					
9	ตรวจสอบระดับเสมอชั้นของลิฟต์จากชิลประตูใน/นอก (± 5 mm)	✓					
10	ตรวจสอบระยะห่างระหว่าง sill ประตูใน/นอก (28-32 mm)	✓					
11	ตรวจสอบช่องว่างระหว่างประตูใน/นอก กับวงกบ (4-6 mm)	✓					
12	ตรวจสอบสภาพประตูในและไกด์ชูส์ประตูใน/นอก	✓					
13	ตรวจสอบร่องประตูในและทำความสะอาด (Car sill)	✓					
14	ตรวจสอบการทำงานของจอแสดงผลและปุ่มต่าง ๆ ในลิฟต์	✓					
15	ตรวจสอบอุปกรณ์ต่างๆในบ่อลิฟต์ด้วยสายตา	✓					
16	ทดสอบความนิ่มนวลโดยการวิ่งลิฟต์ ล่างสุด-บนสุด เพื่อดูสิ่งผิดปกติ	✓					
17	ตรวจสอบ Fault Code: ____________						
18	ทดสอบการทำงานของเบรกเกอร์ (Earth Leakage Circuit Breaker)						
19	ทดสอบการทำงานของไฟฟ้าแสงสว่างฉุกเฉิน						
20	ทดสอบการทำงานของระบบเบรกโดยการง้างด้วยมือ						
21	ทดสอบการทำงานของระบบ Relevelling						
22	ตรวจสอบการทำงานของ EBD						
23	ตรวจสอบไฟฟ้าแสงสว่างใน Shaft (ถ้ามี) และทำความสะอาดหลังคา						
24	ตรวจสอบระดับน้ำมันรางในถาดน้ำมัน						
25	ตรวจสอบสภาพมอเตอร์ น็อตเบรก เสียงเบรก						
26	ตรวจสอบสภาพยางรองแท่นเครื่องมอเตอร์						
27	ตรวจสอบความตึงของสลิงขับลิฟต์						
28	ตรวจสอบระดับการกดของสปริงที่ก้านหัวสลิง (± 3 mm)						
29	ตรวจสอบระบบควบคุมความเร็ว (Overspeed Governor)						
30	ตรวจสอบเซฟตี้คอนแทคและกลไกการทำงานของประตูนอก						
31	ตรวจสอบระยะห่างของของแคล้มป์และโรลเลอร์ประตูนอก						
32	ตรวจสอบสภาพของประตูนอกและไกด์ชูส์ทุกชั้น						
33	ตรวจสอบไฟฟ้าแสงสว่างที่ก้นบ่อและสภาพทั่วไปของก้นบ่อ						
34	ตรวจสอบสภาพและระยะของลิมิตสวิทซ์ทั้งหมดที่ก้นบ่อ						
35	ตรวจสอบระดับลูกถ่วง Governor และลิมิตสวิทซ์						
36	ตรวจสอบสภาพบัฟเฟอร์ ลิมิตสวิทซ์ ระดับน้ำมันบัฟเฟอร์						
37	ตรวจสอบรางลิฟต์ต้องไม่นั่งบนแจ็คโบลล์ jack bolts (7-8 mm)						
38	ทำความสะอาดก้นบ่อลิฟต์						

	ชุดปล่องลิฟต์ (S)	OK	Not OK	N/A	ปรับตั้ง	รอปรับตั้ง	รอเปลี่ยน
1	ตรวจสอบสลิง Governor และการยึดกับ Safety Gear						
2	ตรวจสอบสวิทซ์ Governor						
3	ตรวจสอบการทำงานของลิมิตสวิทซ์ด้านบน (Final)						
4	ตรวจสอบไกด์ชูส์ หรือโรลเลอร์ไกด์ บนหลังคาของลิฟต์						
5	ตรวจสอบสภาพยางเซ็นโคเดอร์บนหลังคา (ถ้ามี)						
6	ตรวจสอบจุดยึดเคเบิลด้านบนและกลางบ่อ (Travelling cable)						
7	ตรวจสอบสลิงขับลิฟต์ หัวสลิง และการยึด						
8	ตรวจสอบโครงลิฟต์ ชีฟ และเสียงลูกปืนชีฟ						
9	ตรวจสอบชูส์ หรือโรลเลอร์ เคาเตอร์เวทบน ล่าง						
10	ตรวจสอบโครงเคาเตอร์เวท ชีฟ ก้อนเวท และเสียงลูกปืนชีฟ						
11	ตรวจสอบระดับน้ำมันในถาดน้ำมัน						
12	ตรวจสอบเซฟตี้เกียร์ของเคาเตอร์เวท (ถ้ามี)						
13	ตรวจสอบระยะอุปกรณ์ในบ่อลิฟต์ (Cicar,Oscillator,HIPO,Magnet)						
14	ตรวจสอบวันที่ล่าสุดที่ได้ทำการเปลี่ยนแบตเตอรี่หลังคา						
15	ตรวจสอบการทำงานและการติดตั้งของสวิทซ์ทางออกฉุกเฉินบนหลังคา						
16	ตรวจสอบไฟฟ้าแสงสว่างที่ก้นบ่อและสภาพทั่วไปของก้นบ่อ						
17	ตรวจสอบจุดยึดและสภาพสลิงหรือโซ่คอมเพนเซส						
18	ตรวจสอบสภาพของไกด์ชูส์ หรือโรลเลอร์ ด้านล่างของลิฟต์						
19	ตรวจสอบชีฟด้านล่างตัวลิฟต์และการ์ดกันสลิง						
20	ตรวจสอบสภาพบัฟเฟอร์ ลิมิตสวิทซ์ ระดับน้ำมันบัฟเฟอร์						
21	ตรวจสอบระยะ Run by ____________CM						
22	ตรวจสอบรางลิฟต์ต้องไม่นั่งบนแจ็คโบลล์ jack bolts (7-8 mm)						
23	ทำความสะอาดก้นบ่อลิฟต์						

	ชุดประตูหน้าชั้น (L)	OK	Not OK	N/A	ปรับตั้ง	รอปรับตั้ง	รอเปลี่ยน
1	ตรวจสอบการทำงานของระบบกลไกประตูหน้าชั้น						
2	ตรวจสอบสภาพ ระยะห่างและแนวของบานประตู						
3	ตรวจสอบบานประตูว่าจะต้องไม่ติดขัดในตำแหน่งที่เปิดสุด						
4	ตรวจสอบแนวของรางประตู (Railing Profile) และทำความสะอาด						
5	ตรวจสอบสภาพและตำแหน่งของหน้าคอนแทคประตู						
6	ตรวจสอบการสึกหรอ และแนวการเคลื่อนที่ของโรลเลอร์แฮงเกอร์						
7	ตรวจสอบการสึกหรอ ระยะห่างและการเคลื่อนที่ของโรลเลอร์อัพทัช						
8	ตรวจสอบสภาพและความตึงของสลิงหรือโซ่ดึงประตู						
9	ตรวจสอบสภาพของพูเล่ของสลิงดึงประตู						
10	ตรวจสอบการทำงานของกลอนประตู						
11	ทดสอบประตูต้องล็อคเมื่อง้างด้วยมือ						
12	ตรวจสอบโรลเลอร์ของดอร์ล็อค (Landing Door Lock Rollers)						
13	ตรวจสอบแนวและหน้าคอนแทคของดอร์ล็อค กดไปประมาณ 3 mm						
14	ตรวจสอบสภาพสลิงและการทำงานของน้ำหนักถ่วงปิดประตู						
15	ตรวจสอบสภาพของพูเล่ของสลิงดึงน้ำหนักถ่วงประตู						
16	ตรวจสอบการยึดของซิลประตู (Sills) เข้ากับวงกบประตู						
17	ตรวจสอบสภาพ การประกอบ การยึดของไกด์ชูส์						
18	ตรวจสอบระยะของแคล้มป์ประตูและโรลเลอร์						

	ชุดควบคุมการทำงานของประตู (D)	OK	Not OK	N/A	ปรับตั้ง	รอปรับตั้ง	รอเปลี่ยน
1	ตรวจสอบสภาพ ระยะห่างและแนวของบานประตู						
2	ตรวจสอบการยึดของซิลประตูใน กับวงกบประตู						
3	ตรวจสอบสภาพไกด์ชูส์ การยึดของไกด์ชูส์						
4	ตรวจสอบการยึดของฝาถ้ำบังซิล						
5	ตรวจสอบการทำงานโดยการเปิด ปิดเพื่อดูสิ่งผิดปกติของอุปกรณ์						
6	ตรวจสอบพูเล่ประตู						
7	ตรวจสอบความตึงและการสึกหรอของสายพาน						
8	ตรวจสอบหน้าสัมผัสของคอนแทคประตู						
9	ตรวจสอบสายไฟ การยึด การประกอบของม่านแสงหรือโฟโตเรย์						
10	ตรวจสอบสายกราวด์ต่าง ๆ						
11	ตรวจสอบแนวของรางประตู (Railing Profile) และทำความสะอาด						
12	ตรวจสอบการสึกหรอและแนวการเคลื่อนที่ของโรลเลอร์แฮงเกอร์						
13	ตรวจสอบการสึกหรอ ระยะห่างและการเคลื่อนที่ของโรลเลอร์อัพทัช						
14	ตรวจสอบสภาพและความตึงของสลิงดึงประตู						
15	ตรวจสอบสภาพของพูเล่ของสลิงดึงประตู						
16	ตรวจสอบสลิงและระบบการเปิดกลอนประตูในกรณีฉุกเฉิน						

	ชุดเครื่องขับลิฟต์ (M) หรือ มอเตอร์ (X)	OK	Not OK	N/A	ปรับตั้ง	รอปรับตั้ง	รอเปลี่ยน
1	ตรวจสอบเสียงของลูกปืนมอเตอร์	✓					
2	ตรวจสอบสภาพของมอเตอร์,ซีฟต้องไม่มีน้ำมันรั่วออกมา	✓					
3	ตรวจสอบแทคโคมิเตอร์ สายพานและยางพูเล่	✓					
4	ตรวจสอบการเข้าสายของสายไฟมอเตอร์ แทคโค ที่เทอมินอล	✓					
5	ตรวจสอบผิวสัมผัสของดรัมเบรก ทำความสะอาดถ้าจำเป็น	✓					
6	ตรวจสอบความหนาของผ้าเบรก [illegible] mm	✓					
7	ทำการทดสอบเปิดเบรกทีละข้าง (One Brake Test)	✓					
8	ตรวจสอบสายกราวด์ที่มอเตอร์ (Tacho meter,Encoder, Resolver)	✓					
9	ตรวจสอบน้ำมันลูกปืนมอเตอร์ (MX32, MX40)			✓			
10	ตรวจสอบและเติมน้ำมันสลิงขับลิฟต์	✓					
11	ตรวจสอบพัดลมมอเตอร์			✓			

	ชุดตู้คอนโทรล (C)	OK	Not OK	N/A	ปรับตั้ง	รอปรับตั้ง	รอเปลี่ยน
1	ตรวจสอบไฟแสงสว่างของตู้คอนโทรล ตู้ Drive และความเรียบร้อยทั่วไป						
2	ตรวจสอบ Fault Code: ____________						
3	ตรวจสอบการทำงานของไฟ Door Zone						
4	ตรวจสอบปลั๊กและการเดินสายไฟ สายเมน สายมอเตอร์						
5	ตรวจสอบกราวด์ แทคโค เอ็นโคเดอร์ โหลด มอเตอร์						
6	ตรวจสอบการทำงานของแมคเนติกและออกซิลลารี่						
7	ตรวจสอบการทำงานของพัดลม ใน Drive ตู้คอนโทรล และตู้ Drive						
8	ความสะอาดตู้คอนโทรลและตู้ Drive						
9	อุณหภูมิในห้องเครื่อง และความสะอาดของห้องเครื่อง						

	ชุดปุ่มกดเรียกและสัญญาณไฟหน้าชั้น (Z)	OK	Not OK	N/A	ปรับตั้ง	รอปรับตั้ง	รอเปลี่ยน
1	ตรวจสอบไฟบอกสัญญาณหน้าชั้นทุกชั้น						
2	ตรวจสอบสภาพปุ่มกดในลิฟต์และหน้าชั้นทุกชั้น						

กระแสมอร์เตอร์ UP......................A DOWN......................A

บันทึกรายละเอียดเพิ่มเติม ....

....

....

สำหรับ บริษัท โคเน่ จำกัด (มหาชน)

ดำเนินการโดย [illegible signature]

แล้วเสร็จเมื่อวันที่ 27/7/62

เวลาเริ่ม .... เวลาเสร็จ ....

สำหรับลูกค้า เพื่อประโยชน์ของท่าน โปรดลงชื่อและตรวจสอบเวลาในการเข้าดำเนินการของพนักงานผู้ให้บริการ

ลงชื่อ [signature]

(....) ประทับตรา (ถ้ามี)

เบอร์ติดต่อ 089-5721519

บริษัท โคเน่ จำกัด (มหาชน)
KONE Public Company Limited

รายงานการบำรุงรักษาลิฟต์รุ่น MonoSpace / MiniSpace

เล่มที่ 535 [illegible] เลขที่ 26719 L6 สายงานบริการ [illegible]

ชื่อลูกค้า [illegible] ชื่ออาคาร .... หมายเลขที่งาน [illegible]

วันเริ่มสัญญา .... สิ้นสุด .... หมายเลขลิฟต์ (Equipment No.) [illegible] วันเข้าบริการ [illegible] (ครั้งที่ .... / ....)

	Basic Inspection (Y) and Basic Module (B)	OK	Not OK	N/A	ปรับตั้ง	รอปรับตั้ง	รอเปลี่ยน
1	ตรวจสอบไฟฟ้าแสงสว่างในลิฟต์	✓					
2	ตรวจสอบการทำงานและสภาพของพัดลม	✓					
3	ตรวจสอบป้าย,เครื่องหมายในลิฟต์ ,ป้ายสัญญา ข้อแนะนำต่างๆ)	✓					
4	ตรวจสอบการตกแต่งภายในลิฟต์ , Handrail	✓					
5	ตรวจสอบการทำงานของอินเตอร์คอม หรือ โทรศัพท์ (ถ้ามี)	✓					
6	ทดสอบปุ่มเร่งเปิดประตูสามารถใช้งานได้ (DOB)	✓					
7	ทดสอบความแรงในการปิดประตู (Closing Force Limiter)	✓					
8	ทดสอบการทำงานของม่านแสง, Photocell, Safety Edge	✓					
9	ตรวจสอบระดับเสมอชั้นของลิฟต์จากธิลประตูใน/นอก (± 5 mm)	✓					
10	ตรวจสอบระยะห่างระหว่าง sill ประตูใน/นอก (28-32 mm)	✓					
11	ตรวจสอบช่องว่างระหว่างประตูใน/นอก กับวงกบ (4-6 mm)	✓					
12	ตรวจสอบสภาพประตูในและไกด์ชูส์ประตูใน/นอก	✓					
13	ตรวจสอบร่องประตูในและทำความสะอาด (Car sill)	✓					
14	ตรวจสอบการทำงานของจอแสดงผลและปุ่มต่าง ๆ ในลิฟต์	✓					
15	ตรวจสอบอุปกรณ์ต่างๆในบ่อลิฟต์ด้วยสายตา	✓					
16	ทดสอบความนิ่มนวลโดยการวิ่งลิฟต์ ล่างสุด-บนสุด เพื่อดูสิ่งผิดปกติ						
17	ตรวจสอบ Fault Code: [illegible]	✓					
18	ทดสอบการทำงานของเบรกเกอร์ (Earth Leakage Circuit Breaker)	✓					
19	ทดสอบการทำงานของไฟฟ้าแสงสว่างฉุกเฉิน	✓					
20	ทดสอบการทำงานของระบบเบรกโดยการง้างด้วยมือ	✓					
21	ทดสอบการทำงานของระบบ Relevelling	✓					
22	ตรวจสอบการทำงานของ EBD	✓					
23	ตรวจสอบไฟฟ้าแสงสว่างใน Shaft (ถ้ามี) และทำความสะอาดหลังคา	✓					
24	ตรวจสอบระดับน้ำมันรางในกาน้ำมัน	✓					
25	ตรวจสอบสภาพมอเตอร์ น็อตเบรก เสียงเบรก	✓					
26	ตรวจสอบสภาพยางรองแท่นเครื่องมอเตอร์	✓					
27	ตรวจสอบความตึงของสลิงขับลิฟต์	✓					
28	ตรวจสอบระดับการกดของสปริงที่ก้านหัวสลิง (± 3 mm)	✓					
29	ตรวจสอบระบบควบคุมความเร็ว (Overspeed Governor)	✓					
30	ตรวจสอบเซฟตี้คอนแทคและกลไกการทำงานของประตูนอก	✓					
31	ตรวจสอบระยะห่างของของแคล้มป์และโรลเลอร์ประตูนอก	✓					
32	ตรวจสอบสภาพของประตูนอกและไกด์ชูส์ทุกชั้น	✓					
33	ตรวจสอบไฟฟ้าแสงสว่างที่ก้นบ่อและสภาพทั่วไปของก้นบ่อ	✓					
34	ตรวจสอบสภาพและระยะของลิมิตสวิทช์ทั้งหมดที่ก้นบ่อ	✓					
35	ตรวจสอบระดับลูกถ่วง Governor และลิมิตสวิทช์	✓					
36	ตรวจสอบสภาพบัฟเฟอร์ ลิมิตสวิทช์ ระดับน้ำมันบัฟเฟอร์	✓					
37	ตรวจสอบรางลิฟต์ต้องไม่นั่งบนแจ็คโบลล์ jack bolts (7-8 mm)			✓			
38	ทำความสะอาดก้นบ่อลิฟต์	✓					

	ชุดปล่องลิฟต์ (S)	OK	Not OK	N/A	ปรับตั้ง	รอปรับตั้ง	รอเปลี่ยน
1	ตรวจสอบสลิง Governor และการยึดกับ Safety Gear						
2	ตรวจสอบสวิทช์ Governor						
3	ตรวจสอบการทำงานของลิมิตสวิทช์ด้านบน (Final)						
4	ตรวจสอบไกด์ชูส์ หรือโรลเลอร์ไกด์ บนหลังคาของลิฟต์						
5	ตรวจสอบสภาพยางเอ็นโคเดอร์บนหลังคา (ถ้ามี)						
6	ตรวจสอบจุดยึดเคเบิลด้านบนและกลางบ่อ (Travelling cable)						
7	ตรวจสอบสลิงขับลิฟต์ หัวสลิง และการยึด						
8	ตรวจสอบโครงลิฟต์ ชีฟ และเสียงลูกปืนชีฟ						
9	ตรวจสอบชูส์ หรือโรลเลอร์ เคาเตอร์เวทบน ล่าง						
10	ตรวจสอบโครงเคาเตอร์เวท ชีฟ ก้อนเวท และเสียงลูกปืนชีฟ						
11	ตรวจสอบระดับน้ำมันในกาน้ำมัน						
12	ตรวจสอบเซฟตี้เกียร์ของเคาเตอร์เวท (ถ้ามี)						
13	ตรวจสอบระยะอุปกรณ์ในบ่อลิฟต์ (Cicar,Oscillator,HIPO,Magnet)						
14	ตรวจสอบวันที่ล่าสุดที่ได้ทำการเปลี่ยนแบตเตอรี่หลังคา						
15	ตรวจสอบการทำงานและการติดตั้งของสวิทช์ทางออกฉุกเฉินบนหลังคา						
16	ตรวจสอบไฟฟ้าแสงสว่างที่ก้นบ่อและสภาพทั่วไปของก้นบ่อ						
17	ตรวจสอบจุดยึดและสภาพสลิงหรือโซ่คอมเพนเซต						
18	ตรวจสอบสภาพของไกด์ชูส์ หรือโรลเลอร์ ด้านล่างของลิฟต์						
19	ตรวจสอบชีฟด้านล่างตัวลิฟต์และการ์ดกันสลิง						
20	ตรวจสอบสภาพบัฟเฟอร์ ลิมิตสวิทช์ ระดับน้ำมันบัฟเฟอร์						
21	ตรวจสอบระยะ Run by ____________CM						
22	ตรวจสอบรางลิฟต์ต้องไม่นั่งบนแจ็คโบลล์ jack bolts (7-8 mm)						
23	ทำความสะอาดก้นบ่อลิฟต์						

	ชุดประตูหน้าชั้น (L)	OK	Not OK	N/A	ปรับตั้ง	รอปรับตั้ง	รอเปลี่ยน
1	ตรวจสอบการทำงานของระบบกลไกประตูหน้าชั้น						
2	ตรวจสอบสภาพ ระยะห่างและแนวของบานประตู						
3	ตรวจสอบบานประตูว่าจะต้องไม่ติดขัดในตำแหน่งที่เปิดสุด						
4	ตรวจสอบแนวของรางประตู (Railing Profile) และทำความสะอาด						
5	ตรวจสอบสภาพและตำแหน่งของหน้าคอนแทคประตู						
6	ตรวจสอบการสึกหรอ และแนวการเคลื่อนที่ของโรลเลอร์แฮงเกอร์						
7	ตรวจสอบการสึกหรอ ระยะห่างและการเคลื่อนที่ของโรลเลอร์อัพทรัช						
8	ตรวจสอบสภาพและความตึงของสลิงหรือโซ่ดึงประตู						
9	ตรวจสอบสภาพของพูเล่ของสลิงดึงประตู						
10	ตรวจสอบการทำงานของกลอนประตู						
11	ทดสอบประตูต้องล็อคเมื่อง้างด้วยมือ						
12	ตรวจสอบโรลเลอร์ของดอร์ล็อค (Landing Door Lock Rollers)						
13	ตรวจสอบแนวและหน้าคอนแทคของดอร์ล็อค กดไปประมาณ 3 mm						
14	ตรวจสอบสภาพสลิงและการทำงานของน้ำหนักถ่วงปิดประตู						
15	ตรวจสอบสภาพของพูเล่ของสลิงดึงน้ำหนักถ่วงประตู						
16	ตรวจสอบการยึดของธิลประตู (Sills) เข้ากับวงกบประตู						
17	ตรวจสอบสภาพ การประกอบ การยึดของไกด์ชูส์						
18	ตรวจสอบระยะของแคล้มป์ประตูและโรลเลอร์						

	ชุดควบคุมการทำงานของประตู (D)	OK	Not OK	N/A	ปรับตั้ง	รอปรับตั้ง	รอเปลี่ยน
1	ตรวจสอบสภาพ ระยะห่างและแนวของบานประตู						
2	ตรวจสอบการยึดของธิลประตูใน กับวงกบประตู						
3	ตรวจสอบสภาพไกด์ชูส์ การยึดของไกด์ชูส์						
4	ตรวจสอบการยึดของฝาค้ำบังธิล						
5	ตรวจสอบการทำงานโดยการเปิด ปิดเพื่อดูสิ่งผิดปกติของอุปกรณ์						
6	ตรวจสอบพูเล่ประตู						
7	ตรวจสอบความตึงและการสึกหรอของสายพาน						
8	ตรวจสอบหน้าสัมผัสของคอนแทคประตู						
9	ตรวจสอบสายไฟ การยึด การประกอบของม่านแสงหรือโฟโต้เซลล์						
10	ตรวจสอบสายกราวด์ต่าง ๆ						
11	ตรวจสอบแนวของรางประตู (Railing Profile) และทำความสะอาด						
12	ตรวจสอบการสึกหรอและแนวการเคลื่อนที่ของโรลเลอร์แฮงเกอร์						
13	ตรวจสอบการสึกหรอ ระยะห่างและการเคลื่อนที่ของโรลเลอร์อัพทรัช						
14	ตรวจสอบสภาพและความตึงของสลิงดึงประตู						
15	ตรวจสอบสภาพของพูเล่ของสลิงดึงประตู						
16	ตรวจสอบสลิงและระบบการเปิดกลอนประตูในกรณีฉุกเฉิน						

	ชุดเครื่องขับลิฟต์ (M) หรือ มอเตอร์ (X)	OK	Not OK	N/A	ปรับตั้ง	รอปรับตั้ง	รอเปลี่ยน
1	ตรวจสอบเสียงของลูกปืนมอเตอร์						
2	ตรวจสอบสภาพของมอเตอร์,ชีฟต้องไม่มีน้ำมันรั่วออกมา						
3	ตรวจสอบแทคโคมิเตอร์ สายพานและยางพูเล่						
4	ตรวจสอบการเข้าสายของสายไฟมอเตอร์ แทคโค ที่เทอมินอล						
5	ตรวจสอบผิวสัมผัสของดรัมเบรก ทำความสะอาดถ้าจำเป็น						
6	ตรวจสอบความหนาของผ้าเบรก ____________mm						
7	ทำการทดสอบเปิดเบรกทีละข้าง (One Brake Test)						
8	ตรวจสอบสายกราวด์ที่มอเตอร์ (Tacho meter,Encoder, Resolver)						
9	ตรวจสอบน้ำมันลูกปืนมอเตอร์ (MX32, MX40)						
10	ตรวจสอบและเติมน้ำมันสลิงขับลิฟต์						
11	ตรวจสอบพัดลมมอเตอร์						

	ชุดตู้คอนโทรล (C)	OK	Not OK	N/A	ปรับตั้ง	รอปรับตั้ง	รอเปลี่ยน
1	ตรวจสอบไฟแสงสว่างของตู้คอนโทรล ตู้ Drive และความเรียบร้อยทั่วไป						
2	ตรวจสอบ Fault Code: ____________						
3	ตรวจสอบการทำงานของไฟ Door Zone						
4	ตรวจสอบปลั๊กและการเดินสายไฟ สายเมน สายมอเตอร์						
5	ตรวจสอบกราวด์ แทคโค เอ็นโคเดอร์ โหลด มอเตอร์						
6	ตรวจสอบการทำงานของแมคเนติกและออกซิลลารี่						
7	ตรวจสอบการทำงานของพัดลม ใน Drive ตู้คอนโทรล และตู้ Drive						
8	ความสะอาดตู้คอนโทรลและตู้ Drive						
9	อุณหภูมิในห้องเครื่อง และความสะอาดของห้องเครื่อง						

	ชุดปุ่มกดเรียกและสัญญาณไฟหน้าชั้น (Z)	OK	Not OK	N/A	ปรับตั้ง	รอปรับตั้ง	รอเปลี่ยน
1	ตรวจสอบไฟบอกสัญญาณหน้าชั้นทุกชั้น						
2	ตรวจสอบสภาพปุ่มกดในลิฟต์และหน้าชั้นทุกชั้น						

กระแสมอร์เตอร์ UP..................A DOWN..................A

บันทึกรายละเอียดเพิ่มเติม ....

สำหรับ บริษัท โคเน่ จำกัด (มหาชน)
ดำเนินการโดย [illegible]
แล้วเสร็จเมื่อวันที่ 26/2/62
เวลาเริ่ม .... เวลาเสร็จ ....

สำหรับลูกค้า เพื่อประโยชน์ของท่าน โปรดลงชื่อและตรวจสอบเวลาในการเข้าดำเนินการของพนักงานผู้ให้บริการ
ลงชื่อ [illegible]
(....) ประทับตรา (ถ้ามี)
เบอร์ติดต่อ ....

รายงานการบำรุงรักษาลิฟต์รุ่น MonoSpace / MiniSpace

บริษัท โคเน่ จำกัด (มหาชน)
KONE Public Company Limited

KONE

เล่มที่ 535 เลขที่ 26720 L7 สายงานบริการ [illegible]

ชื่อลูกค้า [illegible] Park ชื่ออาคาร .... หมายเลขที่งาน [illegible]

วันเริ่มสัญญา .... สิ้นสุด .... หมายเลขลิฟต์ (Equipment No.) [illegible] วันเข้าบริการ [illegible] (ครั้งที่ .... / ....)

	Basic Inspection (Y) and Basic Module (B)	OK	Not OK	N/A	ปรับตั้ง	รอปรับตั้ง	รอเปลี่ยน
1	ตรวจสอบไฟฟ้าแสงสว่างในลิฟต์	✓					
2	ตรวจสอบการทำงานและสภาพของพัดลม	✓					
3	ตรวจสอบป้าย,เครื่องหมายในลิฟต์ (ป้ายสัญญา ข้อแนะนำต่างๆ)	✓					
4	ตรวจสอบการตกแต่งภายในลิฟต์ , Handrail	✓					
5	ตรวจสอบการทำงานของอินเตอร์คอม หรือ โทรศัพท์ (ถ้ามี)	✓					
6	ทดสอบปุ่มเร่งเปิดประตูสามารถใช้งานได้ (DOB)	✓					
7	ทดสอบความแรงในการปิดประตู (Closing Force Limiter)	✓					
8	ทดสอบการทำงานของม่านแสง, Photocell, Safety Edge	✓					
9	ตรวจสอบระดับเสมอชั้นของลิฟต์จากซิลประตูใน/นอก (± 5 mm)	✓					
10	ตรวจสอบระยะห่างระหว่าง sill ประตูใน/นอก (28-32 mm)	✓					
11	ตรวจสอบช่องว่างระหว่างประตูใน/นอก กับวงกบ (4-6 mm)	✓					
12	ตรวจสอบสภาพประตูในและไกด์ชูส์ประตูใน/นอก	✓					
13	ตรวจสอบร่องประตูในและทำความสะอาด (Car sill)	✓					
14	ตรวจสอบการทำงานของจอแสดงผลและปุ่มต่าง ๆ ในลิฟต์	✓					
15	ตรวจสอบอุปกรณ์ต่างๆในบ่อลิฟต์ด้วยสายตา	✓					
16	ทดสอบความนิ่มนวลโดยการวิ่งลิฟต์ ล่างสุด-บนสุด เพื่อดูสิ่งผิดปกติ	✓					
17	ตรวจสอบ Fault Code: [illegible]	✓					
18	ทดสอบการทำงานของเบรกเกอร์ (Earth Leakage Circuit Breaker)	✓					
19	ทดสอบการทำงานของไฟฟ้าแสงสว่างฉุกเฉิน	✓					
20	ทดสอบการทำงานของระบบเบรกโดยการง้างด้วยมือ	✓					
21	ทดสอบการทำงานของระบบ Relevelling	✓					
22	ตรวจสอบการทำงานของ EBD	✓					
23	ตรวจสอบไฟฟ้าแสงสว่างใน Shaft (ถ้ามี) และทำความสะอาดหลังคา	✓					
24	ตรวจสอบระดับน้ำมันรางในกาน้ำมัน	✓					
25	ตรวจสอบสภาพมอเตอร์ น็อตเบรก เสียงเบรก	✓					
26	ตรวจสอบสภาพยางรองแท่นเครื่องมอเตอร์	✓					
27	ตรวจสอบความตึงของสลิงขับลิฟต์	✓					
28	ตรวจสอบระดับการกดของสปริงที่ก้านหัวสลิง (± 3 mm)	✓					
29	ตรวจสอบระบบควบคุมความเร็ว (Overspeed Governor)	✓					
30	ตรวจสอบเซฟตี้คอนแทคและกลไกการทำงานของประตูนอก	✓					
31	ตรวจสอบระยะห่างของซองแคล้มป์และโรลเลอร์ประตูนอก	✓					
32	ตรวจสอบสภาพของประตูนอกและไกด์ชูส์ทุกชั้น	✓					
33	ตรวจสอบไฟฟ้าแสงสว่างที่ก้นบ่อและสภาพทั่วไปของก้นบ่อ	✓					
34	ตรวจสอบสภาพและระยะของลิมิตสวิทช์ทั้งหมดที่ก้นบ่อ	✓					
35	ตรวจสอบระดับลูกถ่วง Governor และลิมิตสวิทช์	✓					
36	ตรวจสอบสภาพบัฟเฟอร์ ลิมิตสวิทช์ ระดับน้ำมันบัฟเฟอร์	✓					
37	ตรวจสอบรางลิฟต์ต้องไม่นั่งบนแจ็คโบลต์ jack bolts (7-8 mm)			✓			
38	ทำความสะอาดก้นบ่อลิฟต์	✓					

	ชุดปล่องลิฟต์ (S)	OK	Not OK	N/A	ปรับตั้ง	รอปรับตั้ง	รอเปลี่ยน
1	ตรวจสอบสลิง Governor และการยึดกับ Safety Gear						
2	ตรวจสอบสวิทช์ Governor						
3	ตรวจสอบการทำงานของลิมิตสวิทช์ด้านบน (Final)						
4	ตรวจสอบไกด์ชูส์ หรือโรลเลอร์ไกด์ บนหลังคาของลิฟต์						
5	ตรวจสอบสภาพยางเอ็นโคเดอร์บนหลังคา (ถ้ามี)						
6	ตรวจสอบจุดยึดเคเบิลด้านบนและกลางบ่อ (Travelling cable)						
7	ตรวจสอบสลิงขับลิฟต์ หัวสลิง และการยึด						
8	ตรวจสอบโครงลิฟต์ ชีฟ และเสียงลูกปืนชีฟ						
9	ตรวจสอบชูส์ หรือโรลเลอร์ เคาเตอร์เวทบน ล่าง						
10	ตรวจสอบโครงเคาเตอร์เวท ชีฟ ก้อนเวท และเสียงลูกปืนชีฟ						
11	ตรวจสอบระดับน้ำมันในกาน้ำมัน						
12	ตรวจสอบเซฟตี้เกียร์ของเคาเตอร์เวท (ถ้ามี)						
13	ตรวจสอบระยะอุปกรณ์ในบ่อลิฟต์ (Cicar,Oscillator,HIPO,Magnet)						
14	ตรวจสอบวันที่ล่าสุดที่ได้ทำการเปลี่ยนแบตเตอรี่หลังคา						
15	ตรวจสอบการทำงานและการติดตั้งของสวิทช์ทางออกฉุกเฉินบนหลังคา						
16	ตรวจสอบไฟฟ้าแสงสว่างที่ก้นบ่อและสภาพทั่วไปของก้นบ่อ						
17	ตรวจสอบจุดยึดและสภาพสลิงหรือโซ่คอมเพนเซล						
18	ตรวจสอบสภาพของไกด์ชูส์ หรือโรลเลอร์ ด้านล่างของลิฟต์						
19	ตรวจสอบชีฟด้านล่างตัวลิฟต์และการ์ดกันสลิง						
20	ตรวจสอบสภาพบัฟเฟอร์ ลิมิตสวิทช์ ระดับน้ำมันบัฟเฟอร์						
21	ตรวจสอบระยะ Run by ________CM						
22	ตรวจสอบรางลิฟต์ต้องไม่นั่งบนแจ็คโบลต์ jack bolts (7-8 mm)						
23	ทำความสะอาดก้นบ่อลิฟต์						

	ชุดประตูหน้าชั้น (L)	OK	Not OK	N/A	ปรับตั้ง	รอปรับตั้ง	รอเปลี่ยน
1	ตรวจสอบการทำงานของระบบกลไกประตูหน้าชั้น						
2	ตรวจสอบสภาพ ระยะห่างและแนวของบานประตู						
3	ตรวจสอบบานประตูว่าจะต้องไม่ติดขัดในตำแหน่งที่เปิดสุด						
4	ตรวจสอบแนวของรางประตู (Railing Profile) และทำความสะอาด						
5	ตรวจสอบสภาพและตำแหน่งของหน้าคอนแทคประตู						
6	ตรวจสอบการสึกหรอ และแนวการเคลื่อนที่ของโรลเลอร์แฮงเกอร์						
7	ตรวจสอบการสึกหรอ ระยะห่างและการเคลื่อนที่ของโรลเลอร์อัพทรัช						
8	ตรวจสอบสภาพและความตึงของสลิงหรือโซ่ดึงประตู						
9	ตรวจสอบสภาพของพูเล่ของสลิงดึงประตู						
10	ตรวจสอบการทำงานของกลอนประตู						
11	ทดสอบประตูต้องล็อคเมื่อง้างด้วยมือ						
12	ตรวจสอบโรลเลอร์ของดอร์ล็อค (Landing Door Lock Rollers)						
13	ตรวจสอบแนวและหน้าคอนแทคของดอร์ล็อค กดไปประมาณ 3 mm						
14	ตรวจสอบสภาพสลิงและการทำงานของน้ำหนักถ่วงปิดประตู						
15	ตรวจสอบสภาพของพูเล่ของสลิงดึงน้ำหนักถ่วงประตู						
16	ตรวจสอบการยึดของซิลประตู (Sills) เข้ากับวงกบประตู						
17	ตรวจสอบสภาพ การประกอบ การยึดของไกด์ชูส์						
18	ตรวจสอบระยะของแคล้มป์ประตูและโรลเลอร์						

	ชุดควบคุมการทำงานของประตู (D)	OK	Not OK	N/A	ปรับตั้ง	รอปรับตั้ง	รอเปลี่ยน
1	ตรวจสอบสภาพ ระยะห่างและแนวของบานประตู						
2	ตรวจสอบการยึดของซิลประตูใน กับวงกบประตู						
3	ตรวจสอบสภาพไกด์ชูส์ การยึดของไกด์ชูส์						
4	ตรวจสอบการยึดของฝาบังซิล						
5	ตรวจสอบการทำงานโดยการเปิด ปิดเพื่อดูสิ่งผิดปกติของอุปกรณ์						
6	ตรวจสอบพูเล่ประตู						
7	ตรวจสอบความตึงและการสึกหรอของสายพาน						
8	ตรวจสอบหน้าสัมผัสของคอนแทคประตู						
9	ตรวจสอบสายไฟ การยึด การประกอบของม่านแสงหรือโฟโต้เรย์						
10	ตรวจสอบสายกราวด์ต่าง ๆ						
11	ตรวจสอบแนวของรางประตู (Railing Profile) และทำความสะอาด						
12	ตรวจสอบการสึกหรอและแนวการเคลื่อนที่ของโรลเลอร์แฮงเกอร์						
13	ตรวจสอบการสึกหรอ ระยะห่างและการเคลื่อนที่ของโรลเลอร์อัพทรัช						
14	ตรวจสอบสภาพและความตึงของสลิงดึงประตู						
15	ตรวจสอบสภาพของพูเล่ของสลิงดึงประตู						
16	ตรวจสอบสลิงและระบบการเปิดกลอนประตูในกรณีฉุกเฉิน						

	ชุดเครื่องขับลิฟต์ (M) หรือ มอเตอร์ (X)	OK	Not OK	N/A	ปรับตั้ง	รอปรับตั้ง	รอเปลี่ยน
1	ตรวจสอบเสียงของลูกปืนมอเตอร์						
2	ตรวจสอบสภาพของมอเตอร์,ซีฟต้องไม่มีน้ำมันรั่วออกมา						
3	ตรวจสอบแทคโคมิเตอร์ สายพานและยางพูเล่						
4	ตรวจสอบการเข้าสายของสายไฟมอเตอร์ แทคโค ที่เทอมินอล						
5	ตรวจสอบผิวสัมผัสของดรัมเบรก ทำความสะอาดถ้าจำเป็น						
6	ตรวจสอบความหนาของผ้าเบรก ________mm						
7	ทำการทดสอบเปิดเบรกทีละข้าง (One Brake Test)						
8	ตรวจสอบสายกราวด์ที่มอเตอร์ (Tacho meter,Encoder, Resolver)						
9	ตรวจสอบน้ำมันลูกปืนมอเตอร์ (MX32, MX40)						
10	ตรวจสอบและเติมน้ำมันสลิงขับลิฟต์						
11	ตรวจสอบพัดลมมอเตอร์						

	ชุดตู้คอนโทรล (C)	OK	Not OK	N/A	ปรับตั้ง	รอปรับตั้ง	รอเปลี่ยน
1	ตรวจสอบไฟแสงสว่างของตู้คอนโทรล ตู้ Drive และความเรียบร้อยทั่วไป						
2	ตรวจสอบ Fault Code: ________						
3	ตรวจสอบการทำงานของไฟ Door Zone						
4	ตรวจสอบปลั๊กและการเดินสายไฟ สายเมน สายมอเตอร์						
5	ตรวจสอบกราวด์ แทคโค เอ็นโคเดอร์ โหลด มอเตอร์						
6	ตรวจสอบการทำงานของแมคเนติกและออกซิลลารี่						
7	ตรวจสอบการทำงานของพัดลม ใน Drive ตู้คอนโทรล และตู้ Drive						
8	ความสะอาดตู้คอนโทรลและตู้ Drive						
9	อุณหภูมิในห้องเครื่อง และความสะอาดของห้องเครื่อง						

	ชุดปุ่มกดเรียกและสัญญาณไฟหน้าชั้น (Z)	OK	Not OK	N/A	ปรับตั้ง	รอปรับตั้ง	รอเปลี่ยน
1	ตรวจสอบไฟบอกสัญญาณหน้าชั้นทุกชั้น						
2	ตรวจสอบสภาพปุ่มกดในลิฟต์และหน้าชั้นทุกชั้น						

กระแสมอร์เตอร์ UP..................A DOWN..................A

บันทึกรายละเอียดเพิ่มเติม ....

สำหรับ บริษัท โคเน่ จำกัด (มหาชน) [illegible]

ดำเนินการโดย ....

แล้วเสร็จเมื่อวันที่ [illegible]

เวลาเริ่ม .... เวลาเสร็จ ....

สำหรับลูกค้า เพื่อประโยชน์ของท่าน โปรดลงชื่อและตรวจสอบเวลาในการเข้าดำเนินการของพนักงานผู้ให้บริการ

ลงชื่อ [illegible]

(....) ประทับตรา (ถ้ามี)

เบอร์ติดต่อ ....

รายงานการบำรุงรักษาลิฟต์รุ่น MonoSpace / MiniSpace

บริษัท โคเน่ จำกัด (มหาชน)
KONE Public Company Limited

เล่มที่ 535 เลขที่ 26721 สายงานบริการ ....

ชื่อลูกค้า .... ชื่ออาคาร .... หมายเลขที่งาน ....

วันเริ่มสัญญา .... สิ้นสุด .... หมายเลขลิฟต์ (Equipment No.) .... วันเข้าบริการ .... (ครั้งที่ .... / ....)

	Basic Inspection (Y) and Basic Module (B)	OK	Not OK	N/A	ปรับตั้ง	รอปรับตั้ง	รอเปลี่ยน
1	ตรวจสอบไฟฟ้าแสงสว่างในลิฟต์	✓					
2	ตรวจสอบการทำงานและสภาพของพัดลม	✓					
3	ตรวจสอบป้าย,เครื่องหมายในลิฟต์ (ป้ายสัญญา ข้อแนะนำต่างๆ)	✓					
4	ตรวจสอบการตกแต่งภายในลิฟต์ , Handrail	✓					
5	ตรวจสอบการทำงานของอินเตอร์คอม หรือ โทรศัพท์ (ถ้ามี)	✓					
6	ทดสอบปุ่มเร่งเปิดประตูสามารถใช้งานได้ (DOB)	✓					
7	ทดสอบความแรงในการปิดประตู (Closing Force Limiter)	✓					
8	ทดสอบการทำงานของม่านแสง, Photocell, Safety Edge	✓					
9	ตรวจสอบระดับเสมอชั้นของลิฟต์จากซิลประตูใน/นอก (± 5 mm)	✓					
10	ตรวจสอบระยะห่างระหว่าง sill ประตูใน/นอก (28-32 mm)	✓					
11	ตรวจสอบช่องว่างระหว่างประตูใน/นอก กับวงกบ (4-6 mm)	✓					
12	ตรวจสอบสภาพประตูในและไกด์ชูส์ประตูใน/นอก	✓					
13	ตรวจสอบร่องประตูในและทำความสะอาด (Car sill)	✓					
14	ตรวจสอบการทำงานของจอแสดงผลและปุ่มต่าง ๆ ในลิฟต์	✓					
15	ตรวจสอบอุปกรณ์ต่างๆในบ่อลิฟต์ด้วยสายตา	✓					
16	ทดสอบความนิ่มนวลโดยการวิ่งลิฟต์ ล่างสุด-บนสุด เพื่อดูสิ่งผิดปกติ	✓					
17	ตรวจสอบ Fault Code: ____________	✓					
18	ทดสอบการทำงานของเบรกเกอร์ (Earth Leakage Circuit Breaker)	✓					
19	ทดสอบการทำงานของไฟฟ้าแสงสว่างฉุกเฉิน	✓					
20	ทดสอบการทำงานของระบบเบรกโดยการง้างด้วยมือ	✓					
21	ทดสอบการทำงานของระบบ Relevelling	✓					
22	ตรวจสอบการทำงานของ EBD	✓					
23	ตรวจสอบไฟฟ้าแสงสว่างใน Shaft (ถ้ามี) และทำความสะอาดหลังคา	✓					
24	ตรวจสอบระดับน้ำมันรางในกาน้ำมัน	✓					
25	ตรวจสอบสภาพมอเตอร์ น็อตเบรก เสียงเบรก	✓					
26	ตรวจสอบสภาพยางรองแท่นเครื่องมอเตอร์	✓					
27	ตรวจสอบความตึงของสลิงขับลิฟต์	✓					
28	ตรวจสอบระดับการกดของสปริงที่ก้านหัวสลิง (± 3 mm)	✓					
29	ตรวจสอบระบบควบคุมความเร็ว (Overspeed Governor)	✓					
30	ตรวจสอบเซฟตี้คอนแทคและกลไกการทำงานของประตูนอก	✓					
31	ตรวจสอบระยะห่างของชองแคล้มป์และโรลเลอร์ประตูนอก	✓					
32	ตรวจสอบสภาพของประตูนอกและไกด์ชูส์ทุกชั้น	✓					
33	ตรวจสอบไฟฟ้าแสงสว่างที่ก้นบ่อและสภาพทั่วไปของก้นบ่อ	✓					
34	ตรวจสอบสภาพและระยะของลิมิตสวิทซ์ทั้งหมดที่ก้นบ่อ	✓					
35	ตรวจสอบระดับลูกถ่วง Governor และลิมิตสวิทซ์	✓					
36	ตรวจสอบสภาพบัฟเฟอร์ ลิมิตสวิทซ์ ระดับน้ำมันบัฟเฟอร์	✓					
37	ตรวจสอบรางลิฟต์ต้องไม่นั่งบนแจ็คโบลต์ jack bolts (7-8 mm)			✓			
38	ทำความสะอาดก้นบ่อลิฟต์	✓					

	ชุดปล่องลิฟต์ (S)	OK	Not OK	N/A	ปรับตั้ง	รอปรับตั้ง	รอเปลี่ยน
1	ตรวจสอบสลิง Governor และการยึดกับ Safety Gear						
2	ตรวจสอบสวิทซ์ Governor						
3	ตรวจสอบการทำงานของลิมิตสวิทซ์ด้านบน (Final)						
4	ตรวจสอบไกด์ชูส์ หรือโรลเลอร์ไกด์ บนหลังคาของลิฟต์						
5	ตรวจสอบสภาพยางเอ็นโคเดอร์บนหลังคา (ถ้ามี)						
6	ตรวจสอบจุดยึดเคเบิลด้านบนและกลางบ่อ (Travelling cable)						
7	ตรวจสอบสลิงขับลิฟต์ หัวสลิง และการยึด						
8	ตรวจสอบโครงลิฟต์ ชีฟ และเสียงลูกปืนชีฟ						
9	ตรวจสอบชูส์ หรือโรลเลอร์ เคาเตอร์เวทบน ล่าง						
10	ตรวจสอบโครงเคาเตอร์เวท ชีฟ ก้อนเวท และเสียงลูกปืนชีฟ						
11	ตรวจสอบระดับน้ำมันในกาน้ำมัน						
12	ตรวจสอบเซฟตี้เกียร์ของเคาเตอร์เวท (ถ้ามี)						
13	ตรวจสอบระยะอุปกรณ์ในบ่อลิฟต์ (Cicar,Oscillator,HIPO,Magnet)						
14	ตรวจสอบวันที่ล่าสุดที่ได้ทำการเปลี่ยนแบตเตอรี่หลังคา						
15	ตรวจสอบการทำงานและการติดตั้งของสวิทซ์ทางออกฉุกเฉินบนหลังคา						
16	ตรวจสอบไฟฟ้าแสงสว่างที่ก้นบ่อและสภาพทั่วไปของก้นบ่อ						
17	ตรวจสอบจุดยึดและสภาพสลิงหรือโซ่คอมเพนเซท						
18	ตรวจสอบสภาพของไกด์ชูส์ หรือโรลเลอร์ ด้านล่างของลิฟต์						
19	ตรวจสอบชีฟด้านล่างตัวลิฟต์และการ์ดกันสลิง						
20	ตรวจสอบสภาพบัฟเฟอร์ ลิมิตสวิทซ์ ระดับน้ำมันบัฟเฟอร์						
21	ตรวจสอบระยะ Run by __________CM						
22	ตรวจสอบรางลิฟต์ต้องไม่นั่งบนแจ็คโบลต์ jack bolts (7-8 mm)						
23	ทำความสะอาดก้นบ่อลิฟต์						

	ชุดประตูหน้าชั้น (L)	OK	Not OK	N/A	ปรับตั้ง	รอปรับตั้ง	รอเปลี่ยน
1	ตรวจสอบการทำงานของระบบกลไกประตูหน้าชั้น						
2	ตรวจสอบสภาพ ระยะห่างและแนวของบานประตู						
3	ตรวจสอบบานประตูว่าจะต้องไม่ติดขัดในตำแหน่งที่เปิดสุด						
4	ตรวจสอบแนวของรางประตู (Railing Profile) และทำความสะอาด						
5	ตรวจสอบสภาพและตำแหน่งของหน้าคอนแทคประตู						
6	ตรวจสอบการสึกหรอ และแนวการเคลื่อนที่ของโรลเลอร์แฮงเกอร์						
7	ตรวจสอบการสึกหรอ ระยะห่างและการเคลื่อนที่ของโรลเลอร์อัพทัช						
8	ตรวจสอบสภาพและความตึงของสลิงหรือโซ่ดึงประตู						
9	ตรวจสอบสภาพของพูเล่ของสลิงดึงประตู						
10	ตรวจสอบการทำงานของกลอนประตู						
11	ทดสอบประตูต้องล็อคเมื่อง้างด้วยมือ						
12	ตรวจสอบโรลเลอร์ของดอร์ล็อค (Landing Door Lock Rollers)						
13	ตรวจสอบแนวและหน้าคอนแทคของดอร์ล็อค กดไปประมาณ 3 mm						
14	ตรวจสอบสภาพสลิงและการทำงานของน้ำหนักถ่วงปิดประตู						
15	ตรวจสอบสภาพของพูเล่ของสลิงดึงน้ำหนักถ่วงประตู						
16	ตรวจสอบการยึดของซิลประตู (Sills) เข้ากับวงกบประตู						
17	ตรวจสอบสภาพ การประกอบ การยึดของไกด์ชูส์						
18	ตรวจสอบระยะของแคล้มป์ประตูและโรลเลอร์						

	ชุดควบคุมการทำงานของประตู (D)	OK	Not OK	N/A	ปรับตั้ง	รอปรับตั้ง	รอเปลี่ยน
1	ตรวจสอบสภาพ ระยะห่างและแนวของบานประตู						
2	ตรวจสอบการยึดของซิลประตูใน กับวงกบประตู						
3	ตรวจสอบสภาพไกด์ชูส์ การยึดของไกด์ชูส์						
4	ตรวจสอบการยึดของฝาถ้ำบังซิล						
5	ตรวจสอบการทำงานโดยการเปิด ปิดเพื่อดูสิ่งผิดปกติของอุปกรณ์						
6	ตรวจสอบพูเล่ประตู						
7	ตรวจสอบความตึงและการสึกหรอของสายพาน						
8	ตรวจสอบหน้าสัมผัสของคอนแทคประตู						
9	ตรวจสอบสายไฟ การยึด การประกอบของม่านแสงหรือโฟโต้เซล						
10	ตรวจสอบสายกราวด์ต่าง ๆ						
11	ตรวจสอบแนวของรางประตู (Railing Profile) และทำความสะอาด						
12	ตรวจสอบการสึกหรอและแนวการเคลื่อนที่ของโรลเลอร์แฮงเกอร์						
13	ตรวจสอบการสึกหรอ ระยะห่างและการเคลื่อนที่ของโรลเลอร์อัพทัช						
14	ตรวจสอบสภาพและความตึงของสลิงดึงประตู						
15	ตรวจสอบสภาพของพูเล่ของสลิงดึงประตู						
16	ตรวจสอบสลิงและระบบการเปิดกลอนประตูในกรณีฉุกเฉิน						

	ชุดเครื่องขับลิฟต์ (M) หรือ มอเตอร์ (X)	OK	Not OK	N/A	ปรับตั้ง	รอปรับตั้ง	รอเปลี่ยน
1	ตรวจสอบเสียงของลูกปืนมอเตอร์						
2	ตรวจสอบสภาพของมอเตอร์,ซีฟต้องไม่มีน้ำมันรั่วออกมา						
3	ตรวจสอบแทคโคมิเตอร์ สายพานและยางพูเล่						
4	ตรวจสอบการเข้าสายของสายไฟมอเตอร์ แทคโค ที่เทอมินอล						
5	ตรวจสอบผิวสัมผัสของดรัมเบรก ทำความสะอาดถ้าจำเป็น						
6	ตรวจสอบความหนาของผ้าเบรก __________mm						
7	ทำการทดสอบเปิดเบรกทีละข้าง (One Brake Test)						
8	ตรวจสอบสายกราวด์ที่มอเตอร์ (Tacho meter,Encoder, Resolver)						
9	ตรวจสอบน้ำมันลูกปืนมอเตอร์ (MX32, MX40)						
10	ตรวจสอบและเติมน้ำมันสลิงขับลิฟต์						
11	ตรวจสอบพัดลมมอเตอร์						

	ชุดตู้คอนโทรล (C)	OK	Not OK	N/A	ปรับตั้ง	รอปรับตั้ง	รอเปลี่ยน
1	ตรวจสอบไฟแสงสว่างของตู้คอนโทรล ตู้ Drive และความเรียบร้อยทั่วไป						
2	ตรวจสอบ Fault Code: ____________						
3	ตรวจสอบการทำงานของไฟ Door Zone						
4	ตรวจสอบปลั๊กและการเดินสายไฟ สายเมน สายมอเตอร์						
5	ตรวจสอบกราวด์ แทคโค เอ็นโคเดอร์ โหลด มอเตอร์						
6	ตรวจสอบการทำงานของแมคเนติกและออกซิลลารี						
7	ตรวจสอบการทำงานของพัดลม ใน Drive ตู้คอนโทรล และตู้ Drive						
8	ความสะอาดตู้คอนโทรลและตู้ Drive						
9	อุณหภูมิในห้องเครื่อง และความสะอาดของห้องเครื่อง						

	ชุดปุ่มกดเรียกและสัญญาณไฟหน้าชั้น (Z)	OK	Not OK	N/A	ปรับตั้ง	รอปรับตั้ง	รอเปลี่ยน
1	ตรวจสอบไฟบอกสัญญาณหน้าชั้นทุกชั้น						
2	ตรวจสอบสภาพปุ่มกดในลิฟต์และหน้าชั้นทุกชั้น						

กระแสมอร์เตอร์ UP....................A DOWN....................A

บันทึกรายละเอียดเพิ่มเติม ....

สำหรับ บริษัท โคเน่ จำกัด (มหาชน)
ดำเนินการโดย ....
แล้วเสร็จเมื่อวันที่ ....
เวลาเริ่ม .... เวลาเสร็จ ....

สำหรับลูกค้า เพื่อประโยชน์ของท่าน โปรดลงชื่อและตรวจสอบเวลาในการเข้าดำเนินการของพนักงานผู้ให้บริการ
ลงชื่อ ....
(....................) ประทับตรา (ถ้ามี)
เบอร์ติดต่อ ....

รายงานการบำรุงรักษาลิฟต์รุ่น MonoSpace / MiniSpace

บริษัท โคเน่ จำกัด (มหาชน)
KONE Public Company Limited

เล่มที่ 535 เลขที่ 26722 L7 สายงานบริการ [illegible]

ชื่อลูกค้า [illegible] Park ชื่ออาคาร .... หมายเลขที่งาน [illegible]

วันเริ่มสัญญา .... สิ้นสุด .... หมายเลขลิฟต์ (Equipment No.) [illegible] วันเข้าบริการ 15/7/62 (ครั้งที่ ..../........)

	Basic Inspection (Y) and Basic Module (B)	OK	Not OK	N/A	ปรับตั้ง	รอปรับตั้ง	รอเปลี่ยน
1	ตรวจสอบไฟฟ้าแสงสว่างในลิฟต์	✓					
2	ตรวจสอบการทำงานและสภาพของพัดลม	✓					
3	ตรวจสอบป้าย,เครื่องหมายในลิฟต์ (ป้ายสัญญา ข้อแนะนำต่างๆ)	✓					
4	ตรวจสอบการตกแต่งภายในลิฟต์ , Handrail	✓					
5	ตรวจสอบการทำงานของอินเตอร์คอม หรือ โทรศัพท์ (ถ้ามี)	✓					
6	ทดสอบปุ่มเร่งเปิดประตูสามารถใช้งานได้ (DOB)	✓					
7	ทดสอบความแรงในการปิดประตู (Closing Force Limiter)	✓					
8	ทดสอบการทำงานของม่านแสง, Photocell, Safety Edge	✓					
9	ตรวจสอบระดับเสมอชั้นของลิฟต์จากซิลประตูใน/นอก (± 5 mm)	✓					
10	ตรวจสอบระยะห่างระหว่าง sill ประตูใน/นอก (28-32 mm)	✓					
11	ตรวจสอบช่องว่างระหว่างประตูใน/นอก กับวงกบ (4-6 mm)	✓					
12	ตรวจสอบสภาพประตูในและไกด์ชูส์ประตูใน/นอก	✓					
13	ตรวจสอบร่องประตูในและทำความสะอาด (Car sill)	✓					
14	ตรวจสอบการทำงานของจอแสดงผลและปุ่มต่าง ๆ ในลิฟต์	✓					
15	ตรวจสอบอุปกรณ์ต่างๆในบ่อลิฟต์ด้วยสายตา	✓					
16	ทดสอบความนิ่มนวลโดยการวิ่งลิฟต์ ล่างสุด-บนสุด เพื่อดูสิ่งผิดปกติ						
17	ตรวจสอบ Fault Code: [illegible]	✓					
18	ทดสอบการทำงานของเบรกเกอร์ (Earth Leakage Circuit Breaker)	✓					
19	ทดสอบการทำงานของไฟฟ้าแสงสว่างฉุกเฉิน	✓					
20	ทดสอบการทำงานของระบบเบรกโดยการง้างด้วยมือ	✓					
21	ทดสอบการทำงานของระบบ Relevelling	✓					
22	ตรวจสอบการทำงานของ EBD	✓					
23	ตรวจสอบไฟฟ้าแสงสว่างใน Shaft (ถ้ามี) และทำความสะอาดหลังคา	✓					
24	ตรวจสอบระดับน้ำมันรางในกาน้ำมัน	✓					
25	ตรวจสอบสภาพมอเตอร์ น็อตเบรก เสียงเบรก	✓					
26	ตรวจสอบสภาพยางรองแท่นเครื่องมอเตอร์	✓					
27	ตรวจสอบความตึงของสลิงขับลิฟต์	✓					
28	ตรวจสอบระดับการกดของสปริงที่ก้านหัวสลิง (± 3 mm)	✓					
29	ตรวจสอบระบบควบคุมความเร็ว (Overspeed Governor)	✓					
30	ตรวจสอบเซฟตี้คอนแทคและกลไกการทำงานของประตูนอก	✓					
31	ตรวจสอบระยะห่างของซองแคล้มป์และโรลเลอร์ประตูนอก	✓					
32	ตรวจสอบสภาพของประตูนอกและไกด์ชูส์ทุกชั้น	✓					
33	ตรวจสอบไฟฟ้าแสงสว่างที่ก้นบ่อและสภาพทั่วไปของก้นบ่อ	✓					
34	ตรวจสอบสภาพและระยะของลิมิตสวิทช์ทั้งหมดที่ก้นบ่อ	✓					
35	ตรวจสอบระดับลูกถ่วง Governor และลิมิตสวิทช์	✓					
36	ตรวจสอบสภาพบัฟเฟอร์ ลิมิตสวิทช์ ระดับน้ำมันบัฟเฟอร์	✓					
37	ตรวจสอบรางลิฟต์ต้องไม่นั่งบนแจ็คโบลล์ jack bolts (7-8 mm)			✓			
38	ทำความสะอาดก้นบ่อลิฟต์	✓					

	ชุดปล่องลิฟต์ (S)	OK	Not OK	N/A	ปรับตั้ง	รอปรับตั้ง	รอเปลี่ยน
1	ตรวจสอบสลิง Governor และการยึดกับ Safety Gear						
2	ตรวจสอบสวิทช์ Governor						
3	ตรวจสอบการทำงานของลิมิตสวิทช์ด้านบน (Final)						
4	ตรวจสอบไกด์ชูส์ หรือโรลเลอร์ไกด์ บนหลังคาของลิฟต์						
5	ตรวจสอบสภาพยางเอ็นโคเดอร์บนหลังคา (ถ้ามี)						
6	ตรวจสอบจุดยึดเคเบิลด้านบนและกลางบ่อ (Travelling cable)						
7	ตรวจสอบสลิงขับลิฟต์ หัวสลิง และการยึด						
8	ตรวจสอบโครงลิฟต์ ชีฟ และเสียงลูกปืนชีฟ						
9	ตรวจสอบชูส์ หรือโรลเลอร์ เคาเตอร์เวทบน ล่าง						
10	ตรวจสอบโครงเคาเตอร์เวท ชีฟ ก้อนเวท และเสียงลูกปืนชีฟ						
11	ตรวจสอบระดับน้ำมันในกาน้ำมัน						
12	ตรวจสอบเซฟตี้เกียร์ของเคาเตอร์เวท (ถ้ามี)						
13	ตรวจสอบระยะอุปกรณ์ในบ่อลิฟต์ (Cicar,Oscillator,HIPO,Magnet)						
14	ตรวจสอบวันที่ล่าสุดที่ได้ทำการเปลี่ยนแบตเตอรี่หลังคา						
15	ตรวจสอบการทำงานและการติดตั้งของสวิทช์ทางออกฉุกเฉินบนหลังคา						
16	ตรวจสอบไฟฟ้าแสงสว่างที่ก้นบ่อและสภาพทั่วไปของก้นบ่อ						
17	ตรวจสอบจุดยึดและสภาพสลิงหรือโซ่คอมเพนเซล						
18	ตรวจสอบสภาพของไกด์ชูส์ หรือโรลเลอร์ ด้านล่างของลิฟต์						
19	ตรวจสอบชีฟด้านล่างตัวลิฟต์และการ์ดกันสลิง						
20	ตรวจสอบสภาพบัฟเฟอร์ ลิมิตสวิทช์ ระดับน้ำมันบัฟเฟอร์						
21	ตรวจสอบระยะ Run by ________CM						
22	ตรวจสอบรางลิฟต์ต้องไม่นั่งบนแจ็คโบลล์ jack bolts (7-8 mm)						
23	ทำความสะอาดก้นบ่อลิฟต์						

	ชุดประตูหน้าชั้น (L)	OK	Not OK	N/A	ปรับตั้ง	รอปรับตั้ง	รอเปลี่ยน
1	ตรวจสอบการทำงานของระบบกลไกประตูหน้าชั้น						
2	ตรวจสอบสภาพ ระยะห่างและแนวของบานประตู						
3	ตรวจสอบบานประตูว่าจะต้องไม่ติดขัดในตำแหน่งที่เปิดสุด						
4	ตรวจสอบแนวของรางประตู (Railing Profile) และทำความสะอาด						
5	ตรวจสอบสภาพและตำแหน่งของหน้าคอนแทคประตู						
6	ตรวจสอบการสึกหรอ และแนวการเคลื่อนที่ของโรลเลอร์แขวนเกอร์						
7	ตรวจสอบการสึกหรอ ระยะห่างและการเคลื่อนที่ของโรลเลอร์อัพทัช						
8	ตรวจสอบสภาพและความตึงของสลิงหรือโซ่ดึงประตู						
9	ตรวจสอบสภาพของพูเล่ของสลิงดึงประตู						
10	ตรวจสอบการทำงานของกลอนประตู						
11	ทดสอบประตูต้องล็อคเมื่อง้างด้วยมือ						
12	ตรวจสอบโรลเลอร์ของดอร์ล็อค (Landing Door Lock Rollers)						
13	ตรวจสอบแนวและหน้าคอนแทคของดอร์ล็อค กดไปประมาณ 3 mm						
14	ตรวจสอบสภาพสลิงและการทำงานของน้ำหนักถ่วงปิดประตู						
15	ตรวจสอบสภาพของพูเล่ของสลิงดึงน้ำหนักถ่วงประตู						
16	ตรวจสอบการยึดของซิลประตู (Sills) เข้ากับวงกบประตู						
17	ตรวจสอบสภาพ การประกอบ การยึดของไกด์ชูส์						
18	ตรวจสอบระยะซองแคล้มป์ประตูและโรลเลอร์						

	ชุดควบคุมการทำงานของประตู (D)	OK	Not OK	N/A	ปรับตั้ง	รอปรับตั้ง	รอเปลี่ยน
1	ตรวจสอบสภาพ ระยะห่างและแนวของบานประตู						
2	ตรวจสอบการยึดของซิลประตูใน กับวงกบประตู						
3	ตรวจสอบสภาพไกด์ชูส์ การยึดของไกด์ชูส์						
4	ตรวจสอบการยึดของฝากำบังซิล						
5	ตรวจสอบการทำงานโดยการเปิด ปิดเพื่อดูสิ่งผิดปกติของอุปกรณ์						
6	ตรวจสอบพูเล่ประตู						
7	ตรวจสอบความตึงและการสึกหรอของสายพาน						
8	ตรวจสอบหน้าสัมผัสของคอนแทคประตู						
9	ตรวจสอบสายไฟ การยึด การประกอบของม่านแสงหรือโฟโต้เรย์						
10	ตรวจสอบสายกราวด์ต่าง ๆ						
11	ตรวจสอบแนวของรางประตู (Railing Profile) และทำความสะอาด						
12	ตรวจสอบการสึกหรอและแนวการเคลื่อนที่ของโรลเลอร์แขวนเกอร์						
13	ตรวจสอบการสึกหรอ ระยะห่างและการเคลื่อนที่ของโรลเลอร์อัพทัช						
14	ตรวจสอบสภาพและความตึงของสลิงดึงประตู						
15	ตรวจสอบสภาพของพูเล่ของสลิงดึงประตู						
16	ตรวจสอบสลิงและระบบการเปิดกลอนประตูในกรณีฉุกเฉิน						

	ชุดเครื่องขับลิฟต์ (M) หรือ มอเตอร์ (X)	OK	Not OK	N/A	ปรับตั้ง	รอปรับตั้ง	รอเปลี่ยน
1	ตรวจสอบเสียงของลูกปืนมอเตอร์						
2	ตรวจสอบสภาพของมอเตอร์,ซีฟต้องไม่มีน้ำมันรั่วออกมา						
3	ตรวจสอบแทคโคมิเตอร์ สายพานและยางพูเล่						
4	ตรวจสอบการเข้าสายของสายไฟมอเตอร์ แทคโค ที่เทอมินอล						
5	ตรวจสอบผิวสัมผัสของดรัมเบรก ทำความสะอาดถ้าจำเป็น						
6	ตรวจสอบความหนาของผ้าเบรก ________mm						
7	ทำการทดสอบเปิดเบรกทีละข้าง (One Brake Test)						
8	ตรวจสอบสายกราวด์ที่มอเตอร์ (Tacho meter,Encoder, Resolver)						
9	ตรวจสอบน้ำมันลูกปืนมอเตอร์ (MX32, MX40)						
10	ตรวจสอบและเติมน้ำมันสลิงขับลิฟต์						
11	ตรวจสอบพัดลมมอเตอร์						

	ชุดตู้คอนโทรล (C)	OK	Not OK	N/A	ปรับตั้ง	รอปรับตั้ง	รอเปลี่ยน
1	ตรวจสอบไฟแสงสว่างของตู้คอนโทรล ตู้ Drive และความเรียบร้อยทั่วไป						
2	ตรวจสอบ Fault Code: ________						
3	ตรวจสอบการทำงานของไฟ Door Zone						
4	ตรวจสอบปลั๊กและการเดินสายไฟ สายเมน สายมอเตอร์						
5	ตรวจสอบกราวด์ แทคโค เอ็นโคเดอร์ โหลด มอเตอร์						
6	ตรวจสอบการทำงานของแมคเนติกและออกซิลลารี						
7	ตรวจสอบการทำงานของพัดลม ใน Drive ตู้คอนโทรล และตู้ Drive						
8	ความสะอาดตู้คอนโทรลและตู้ Drive						
9	อุณหภูมิในห้องเครื่อง และความสะอาดของห้องเครื่อง						

	ชุดปุ่มกดเรียกและสัญญาณไฟหน้าชั้น (Z)	OK	Not OK	N/A	ปรับตั้ง	รอปรับตั้ง	รอเปลี่ยน
1	ตรวจสอบไฟบอกสัญญาณหน้าชั้นทุกชั้น						
2	ตรวจสอบสภาพปุ่มกดในลิฟต์และหน้าชั้นทุกชั้น						

กระแสมอร์เตอร์ UP..................A DOWN..................A

บันทึกรายละเอียดเพิ่มเติม ....

สำหรับ บริษัท โคเน่ จำกัด (มหาชน)
ดำเนินการโดย [illegible]
แล้วเสร็จเมื่อวันที่ 15/7/62
เวลาเริ่ม ....เวลาเสร็จ ....

สำหรับลูกค้า เพื่อประโยชน์ของท่าน โปรดลงชื่อและตรวจสอบเวลาในการเข้าดำเนินการของพนักงานผู้ให้บริการ
ลงชื่อ [illegible]
(..) ประทับตรา (ถ้ามี)
เบอร์ติดต่อ [illegible]

690478784

รายงานการบำรุงรักษาลิฟต์รุ่น MonoSpace / MiniSpace

บริษัท โคเน่ จำกัด (มหาชน)
KONE Public Company Limited

เล่มที่ 462   เลขที่ 23096   สายงานบริการ 9300F301

ชื่อลูกค้า Cosmo Phase 2   ชื่ออาคาร Cosmo Phase 2 SL1   หมายเลขที่งาน ....

วันเริ่มสัญญา .... สิ้นสุด .... หมายเลขลิฟต์ (Equipment No.) 40395084 วันเข้าบริการ 26/7/62 (ครั้งที่ .... / ....)

	Basic Inspection (Y) and Basic Module (B)	OK	Not OK	N/A	ปรับตั้ง	รอปรับตั้ง	รอเปลี่ยน
1	ตรวจสอบไฟฟ้าแสงสว่างในลิฟต์	✓					
2	ตรวจสอบการทำงานและสภาพของพัดลม	✓					
3	ตรวจสอบป้าย,เครื่องหมายในลิฟต์ (ป้ายสัญญา ข้อแนะนำต่างๆ)	✓					
4	ตรวจสอบการตกแต่งภายในลิฟต์ , Handrail	✓					
5	ตรวจสอบการทำงานของอินเตอร์คอม หรือ โทรศัพท์ (ถ้ามี)	✓					
6	ทดสอบปุ่มเร่งเปิดประตูสามารถใช้งานได้ (DOB)	✓					
7	ทดสอบความแรงในการปิดประตู (Closing Force Limiter)	✓					
8	ทดสอบการทำงานของม่านแสง, Photocell, Safety Edge	✓					
9	ตรวจสอบระดับเสมอชั้นของลิฟต์จากชิลประตูใน/นอก (± 5 mm)	✓					
10	ตรวจสอบระยะห่างระหว่าง sill ประตูใน/นอก (28-32 mm)	✓					
11	ตรวจสอบช่องว่างระหว่างประตูใน/นอก กับวงกบ (4-6 mm)	✓					
12	ตรวจสอบสภาพประตูในและไกด์ชูส์ประตูใน/นอก	✓					
13	ตรวจสอบร่องประตูในและทำความสะอาด (Car sill)	✓					
14	ตรวจสอบการทำงานของจอแสดงผลและปุ่มต่าง ๆ ในลิฟต์	✓					
15	ตรวจสอบอุปกรณ์ต่างๆในบ่อลิฟต์ด้วยสายตา	✓					
16	ทดสอบความนิ่มนวลโดยการวิ่งลิฟต์ ล่างสุด-บนสุด เพื่อดูสิ่งผิดปกติ						
17	ตรวจสอบ Fault Code: ____________						
18	ทดสอบการทำงานของเบรกเกอร์ (Earth Leakage Circuit Breaker)						
19	ทดสอบการทำงานของไฟฟ้าแสงสว่างฉุกเฉิน						
20	ตรวจสอบการทำงานของระบบเบรกโดยการง้างด้วยมือ						
21	ทดสอบการทำงานของระบบ Relevelling						
22	ตรวจสอบการทำงานของ EBD						
23	ตรวจสอบไฟฟ้าแสงสว่างใน Shaft (ถ้ามี) และทำความสะอาดหลังคา						
24	ตรวจสอบระดับน้ำมันรางในกาน้ำมัน						
25	ตรวจสอบสภาพมอเตอร์ น็อตเบรก เสียงเบรก						
26	ตรวจสอบสภาพยางรองแท่นเครื่องมอเตอร์						
27	ตรวจสอบความตึงของสลิงขับลิฟต์						
28	ตรวจสอบระดับการกดของสปริงที่ก้านหัวสลิง (± 3 mm)						
29	ตรวจสอบระบบควบคุมความเร็ว (Overspeed Governor)						
30	ตรวจสอบเซฟตี้คอนแทคและกลไกการทำงานของประตูนอก						
31	ตรวจสอบระยะห่างของชองแคล้มป์และโรลเลอร์ประตูนอก						
32	ตรวจสอบสภาพของประตูนอกและไกด์ชูส์ทุกชั้น						
33	ตรวจสอบไฟฟ้าแสงสว่างที่ก้นบ่อและสภาพทั่วไปของก้นบ่อ						
34	ตรวจสอบสภาพและระยะของลิมิตสวิทช์ทั้งหมดที่ก้นบ่อ						
35	ตรวจสอบระดับลูกถ่วง Governor และลิมิตสวิทช์						
36	ตรวจสอบสภาพบัฟเฟอร์ ลิมิตสวิทช์ ระดับน้ำมันบัฟเฟอร์						
37	ตรวจสอบรางลิฟต์ต้องไม่นั่งบนแจ็คโบลล์ jack bolts (7-8 mm)						
38	ทำความสะอาดก้นบ่อลิฟต์						

	ชุดปล่องลิฟต์ (S)	OK	Not OK	N/A	ปรับตั้ง	รอปรับตั้ง	รอเปลี่ยน
1	ตรวจสอบสลิง Governor และการยึดกับ Safety Gear						
2	ตรวจสอบสวิทช์ Governor						
3	ตรวจสอบการทำงานของลิมิตสวิทช์ด้านบน (Final)						
4	ตรวจสอบไกด์ชูส์ หรือโรลเลอร์ไกด์ บนหลังคาของลิฟต์						
5	ตรวจสอบสภาพยางเอ็นโคเดอร์บนหลังคา (ถ้ามี)						
6	ตรวจสอบจุดยึดเคเบิลด้านบนและกลางบ่อ (Travelling cable)						
7	ตรวจสอบสลิงขับลิฟต์ หัวสลิง และการยึด						
8	ตรวจสอบโครงลิฟต์ ชีฟ และเสียงลูกปืนชีฟ						
9	ตรวจสอบชูส์ หรือโรลเลอร์ เคาเตอร์เวทบน ล่าง						
10	ตรวจสอบโครงเคาเตอร์เวท ชีฟ ก้อนเวท และเสียงลูกปืนชีฟ						
11	ตรวจสอบระดับน้ำมันในกาน้ำมัน						
12	ตรวจสอบเซฟตี้เกียร์ของเคาเตอร์เวท (ถ้ามี)						
13	ตรวจสอบระยะอุปกรณ์ในบ่อลิฟต์ (Cicar,Oscillator,HIPO,Magnet)						
14	ตรวจสอบวันที่ล่าสุดที่ได้ทำการเปลี่ยนแบตเตอรี่หลังคา						
15	ตรวจสอบการทำงานและการติดตั้งของสวิทช์ทางออกฉุกเฉินบนหลังคา						
16	ตรวจสอบไฟฟ้าแสงสว่างที่ก้นบ่อและสภาพทั่วไปของก้นบ่อ						
17	ตรวจสอบจุดยึดและสภาพสลิงหรือโซ่คอมเพนเซส						
18	ตรวจสอบสภาพของไกด์ชูส์ หรือโรลเลอร์ ด้านล่างของลิฟต์						
19	ตรวจสอบชีฟด้านล่างตัวลิฟต์และการ์ดกันสลิง						
20	ตรวจสอบสภาพบัฟเฟอร์ ลิมิตสวิทช์ ระดับน้ำมันบัฟเฟอร์						
21	ตรวจสอบระยะ Run by ____________CM						
22	ตรวจสอบรางลิฟต์ต้องไม่นั่งบนแจ็คโบลล์ jack bolts (7-8 mm)						
23	ทำความสะอาดก้นบ่อลิฟต์						

	ชุดประตูหน้าชั้น (L)	OK	Not OK	N/A	ปรับตั้ง	รอปรับตั้ง	รอเปลี่ยน
1	ตรวจสอบการทำงานของระบบกลไกประตูหน้าชั้น						
2	ตรวจสอบสภาพ ระยะห่างและแนวของบานประตู						
3	ตรวจสอบบานประตูว่าจะต้องไม่ติดขัดในตำแหน่งที่เปิดสุด						
4	ตรวจสอบแนวของรางประตู (Railing Profile) และทำความสะอาด						
5	ตรวจสอบสภาพและตำแหน่งของหน้าคอนแทคประตู						
6	ตรวจสอบการสึกหรอ และแนวการเคลื่อนที่ของโรลเลอร์แฮงเกอร์						
7	ตรวจสอบการสึกหรอ ระยะห่างและการเคลื่อนที่ของโรลเลอร์อัพทัช						
8	ตรวจสอบสภาพและความตึงของสลิงหรือโซ่ดึงประตู						
9	ตรวจสอบสภาพของพูเล่ของสลิงดึงประตู						
10	ตรวจสอบการทำงานของกลอนประตู						
11	ทดสอบประตูต้องล็อคเมื่อง้างด้วยมือ						
12	ตรวจสอบโรลเลอร์ของดอร์ล็อค (Landing Door Lock Rollers)						
13	ตรวจสอบแนวและหน้าคอนแทคของดอร์ล็อค กดไปประมาณ 3 mm						
14	ตรวจสอบสภาพสลิงและการทำงานของน้ำหนักถ่วงปิดประตู						
15	ตรวจสอบสภาพของพูเล่ของสลิงดึงน้ำหนักถ่วงประตู						
16	ตรวจสอบการยึดของชิลประตู (Sills) เข้ากับวงกบประตู						
17	ตรวจสอบสภาพ การประกอบ การยึดของไกด์ชูส์						
18	ตรวจสอบระยะของแคล้มป์ประตูและโรลเลอร์						

	ชุดควบคุมการทำงานของประตู (D)	OK	Not OK	N/A	ปรับตั้ง	รอปรับตั้ง	รอเปลี่ยน
1	ตรวจสอบสภาพ ระยะห่างและแนวของบานประตู						
2	ตรวจสอบการยึดของชิลประตูใน กับวงกบประตู						
3	ตรวจสอบสภาพไกด์ชูส์ การยึดของไกด์ชูส์						
4	ตรวจสอบการยึดของฝากำบังชิล						
5	ตรวจสอบการทำงานโดยการเปิด ปิดเพื่อดูสิ่งผิดปกติของอุปกรณ์						
6	ตรวจสอบพูเล่ประตู						
7	ตรวจสอบความตึงและการสึกหรอของสายพาน						
8	ตรวจสอบหน้าสัมผัสของคอนแทคประตู						
9	ตรวจสอบสายไฟ การยึด การประกอบของม่านแสงหรือโฟโต้เซลล์						
10	ตรวจสอบสายกราวด์ต่าง ๆ						
11	ตรวจสอบแนวของรางประตู (Railing Profile) และทำความสะอาด						
12	ตรวจสอบการสึกหรอและแนวการเคลื่อนที่ของโรลเลอร์แฮงเกอร์						
13	ตรวจสอบการสึกหรอ ระยะห่างและการเคลื่อนที่ของโรลเลอร์อัพทัช						
14	ตรวจสอบสภาพและความตึงของสลิงดึงประตู						
15	ตรวจสอบสภาพของพูเล่ของสลิงดึงประตู						
16	ตรวจสอบสลิงและระบบการเปิดกลอนประตูในกรณีฉุกเฉิน						

	ชุดเครื่องขับลิฟต์ (M) หรือ มอเตอร์ (X)	OK	Not OK	N/A	ปรับตั้ง	รอปรับตั้ง	รอเปลี่ยน
1	ตรวจสอบเสียงของลูกปืนมอเตอร์	✓					
2	ตรวจสอบสภาพของมอเตอร์,ชีฟต้องไม่มีน้ำมันรั่วออกมา	✓					
3	ตรวจสอบแทคโคมิเตอร์ สายพานและยางพูเล่	✓					
4	ตรวจสอบการเข้าสายของสายไฟมอเตอร์ แทคโค ที่เทอมินอล	✓					
5	ตรวจสอบผิวสัมผัสของดรัมเบรก ทำความสะอาดถ้าจำเป็น	✓					
6	ตรวจสอบความหนาของผ้าเบรก __4__ mm	✓					
7	ทำการทดสอบเปิดเบรกทีละข้าง (One Brake Test)	✓					
8	ตรวจสอบสายกราวด์ที่มอเตอร์ (Tacho meter,Encoder, Resolver)	✓					
9	ตรวจสอบน้ำมันลูกปืนมอเตอร์ (MX32, MX40)			✓			
10	ตรวจสอบและเติมน้ำมันสลิงขับลิฟต์	✓					
11	ตรวจสอบพัดลมมอเตอร์			✓			

	ชุดตู้คอนโทรล (C)	OK	Not OK	N/A	ปรับตั้ง	รอปรับตั้ง	รอเปลี่ยน
1	ตรวจสอบไฟแสงสว่างของตู้คอนโทรล ตู้ Drive และความเรียบร้อยทั่วไป						
2	ตรวจสอบ Fault Code: ____________						
3	ตรวจสอบการทำงานของไฟ Door Zone						
4	ตรวจสอบปลั๊กและการเดินสายไฟ สายเมน สายมอเตอร์						
5	ตรวจสอบกราวด์ แทคโค เอ็นโคเดอร์ โหลด มอเตอร์						
6	ตรวจสอบการทำงานของแมคเนติกและออกซิลลารี่						
7	ตรวจสอบการทำงานของพัดลม ใน Drive ตู้คอนโทรล และตู้ Drive						
8	ความสะอาดตู้คอนโทรลและตู้ Drive						
9	อุณหภูมิในห้องเครื่อง และความสะอาดของห้องเครื่อง						

	ชุดปุ่มกดเรียกและสัญญาณไฟหน้าชั้น (Z)	OK	Not OK	N/A	ปรับตั้ง	รอปรับตั้ง	รอเปลี่ยน
1	ตรวจสอบไฟบอกสัญญาณหน้าชั้นทุกชั้น						
2	ตรวจสอบสภาพปุ่มกดในลิฟต์และหน้าชั้นทุกชั้น						

กระแสมอร์เตอร์ UP..........A DOWN..........A

บันทึกรายละเอียดเพิ่มเติม ....

สำหรับ บริษัท โคเน่ จำกัด (มหาชน)

ดำเนินการโดย ....

แล้วเสร็จเมื่อวันที่ 26/7/62

เวลาเริ่ม .... เวลาเสร็จ ....

สำหรับลูกค้า เพื่อประโยชน์ของท่าน โปรดลงชื่อและตรวจสอบเวลาในการเข้าดำเนินการของพนักงานผู้ให้บริการ

ลงชื่อ ....

(..........)

เบอร์ติดต่อ 089-5781119

ประทับตรา (ถ้ามี)

690478783

รายงานการบำรุงรักษาลิฟต์รุ่น MonoSpace / MiniSpace

บริษัท โคเน่ จำกัด (มหาชน)
KONE Public Company Limited

เล่มที่ 462 เลขที่ 23095 สายงานบริการ 9302/F301

ชื่อลูกค้า Cosmo Phase 2 ชื่ออาคาร Cosmo Phase SL2 หมายเลขที่งาน 4016338

วันเริ่มสัญญา .... สิ้นสุด .... หมายเลขลิฟต์ (Equipment No.) 43393083 วันเข้าบริการ 26/7/62 (ครั้งที่ .... / ....)

	Basic Inspection (Y) and Basic Module (B)	OK	Not OK	N/A	ปรับตั้ง	รอปรับตั้ง	รอเปลี่ยน
1	ตรวจสอบไฟฟ้าแสงสว่างในลิฟต์	✓					
2	ตรวจสอบการทำงานและสภาพของพัดลม	✓					
3	ตรวจสอบป้าย,เครื่องหมายในลิฟต์ (ป้ายสัญญา ข้อแนะนำต่างๆ)	✓					
4	ตรวจสอบการตกแต่งภายในลิฟต์ , Handrail	✓					
5	ตรวจสอบการทำงานของอินเตอร์คอม หรือ โทรศัพท์ (ถ้ามี)	✓					
6	ทดสอบปุ่มเร่งเปิดประตูสามารถใช้งานได้ (DOB)	✓					
7	ทดสอบความแรงในการปิดประตู (Closing Force Limiter)	✓					
8	ทดสอบการทำงานของม่านแสง, Photocell, Safety Edge	✓					
9	ตรวจสอบระดับเสมอชั้นของลิฟต์จากซิลประตูใน/นอก (± 5 mm)	✓					
10	ตรวจสอบระยะห่างระหว่าง sill ประตูใน/นอก (28-32 mm)	✓					
11	ตรวจสอบช่องว่างระหว่างประตูใน/นอก กับวงกบ (4-6 mm)	✓					
12	ตรวจสอบสภาพประตูในและไกด์ชูส์ประตูใน/นอก	✓					
13	ตรวจสอบร่องประตูในและทำความสะอาด (Car sill)	✓					
14	ตรวจสอบการทำงานของจอแสดงผลและปุ่มต่าง ๆ ในลิฟต์	✓					
15	ตรวจสอบอุปกรณ์ต่างๆในบ่อลิฟต์ด้วยสายตา	✓					
16	ทดสอบความนิ่มนวลโดยการวิ่งลิฟต์ ล่างสุด-บนสุด เพื่อดูสิ่งผิดปกติ						
17	ตรวจสอบ Fault Code: ____________						
18	ทดสอบการทำงานของเบรกเกอร์ (Earth Leakage Circuit Breaker)						
19	ทดสอบการทำงานของไฟฟ้าแสงสว่างฉุกเฉิน						
20	ทดสอบการทำงานของระบบเบรกโดยการง้างด้วยมือ						
21	ทดสอบการทำงานของระบบ Relevelling						
22	ตรวจสอบการทำงานของ EBD						
23	ตรวจสอบไฟฟ้าแสงสว่างใน Shaft (ถ้ามี) และทำความสะอาดหลังคา						
24	ตรวจสอบระดับน้ำมันรางในกาน้ำมัน						
25	ตรวจสอบสภาพมอเตอร์ น็อตเบรก เสียงเบรก						
26	ตรวจสอบสภาพยางรองแท่นเครื่องมอเตอร์						
27	ตรวจสอบความตึงของสลิงขับลิฟต์						
28	ตรวจสอบระดับการกดของสปริงที่ก้านหัวสลิง (± 3 mm)						
29	ตรวจสอบระบบควบคุมความเร็ว (Overspeed Governor)						
30	ตรวจสอบเซฟตี้คอนแทคและกลไกการทำงานของประตูนอก						
31	ตรวจสอบระยะห่างของชองแคล้มป์และโรลเลอร์ประตูนอก						
32	ตรวจสอบสภาพของประตูนอกและไกด์ชูส์ทุกชั้น						
33	ตรวจสอบไฟฟ้าแสงสว่างที่ก้นบ่อและสภาพทั่วไปของก้นบ่อ						
34	ตรวจสอบสภาพและระยะของลิมิตสวิทช์ทั้งหมดที่ก้นบ่อ						
35	ตรวจสอบระดับลูกถ่วง Governor และลิมิตสวิทช์						
36	ตรวจสอบสภาพบัฟเฟอร์ ลิมิตสวิทช์ ระดับน้ำมันบัฟเฟอร์						
37	ตรวจสอบรางลิฟต์ต้องไม่นั่งบนแจ็คโบลล์ jack bolts (7-8 mm)						
38	ทำความสะอาดก้นบ่อลิฟต์						

	ชุดปล่องลิฟต์ (S)	OK	Not OK	N/A	ปรับตั้ง	รอปรับตั้ง	รอเปลี่ยน
1	ตรวจสอบสลิง Governor และการยึดกับ Safety Gear						
2	ตรวจสอบสวิทช์ Governor						
3	ตรวจสอบการทำงานของลิมิตสวิทช์ด้านบน (Final)						
4	ตรวจสอบไกด์ชูส์ หรือโรลเลอร์ไกด์ บนหลังคาของลิฟต์						
5	ตรวจสอบสภาพยางเอ็นโคเดอร์บนหลังคา (ถ้ามี)						
6	ตรวจสอบจุดยึดเคเบิลด้านบนและกลางบ่อ (Travelling cable)						
7	ตรวจสอบสลิงขับลิฟต์ หัวสลิง และการยึด						
8	ตรวจสอบโครงลิฟต์ ชีฟ และเสียงลูกปืนชีฟ						
9	ตรวจสอบชูส์ หรือโรลเลอร์ เคาเตอร์เวทบน ล่าง						
10	ตรวจสอบโครงเคาเตอร์เวท ชีฟ ก้อนเวท และเสียงลูกปืนชีฟ						
11	ตรวจสอบระดับน้ำมันในกาน้ำมัน						
12	ตรวจสอบเซฟตี้เกียร์ของเคาเตอร์เวท (ถ้ามี)						
13	ตรวจสอบระยะอุปกรณ์ในบ่อลิฟต์ (Cicar,Oscillator,HIPO,Magnet)						
14	ตรวจสอบวันที่ล่าสุดที่ได้ทำการเปลี่ยนแบตเตอรี่หลังคา						
15	ตรวจสอบการทำงานและการติดตั้งของสวิทช์ทางออกฉุกเฉินบนหลังคา						
16	ตรวจสอบไฟฟ้าแสงสว่างที่ก้นบ่อและสภาพทั่วไปของก้นบ่อ						
17	ตรวจสอบจุดยึดและสภาพสลิงหรือโซ่คอมเพนเซล						
18	ตรวจสอบสภาพของไกด์ชูส์ หรือโรลเลอร์ ด้านล่างของลิฟต์						
19	ตรวจสอบชีฟด้านล่างตัวลิฟต์และการ์ดกันสลิง						
20	ตรวจสอบสภาพบัฟเฟอร์ ลิมิตสวิทช์ ระดับน้ำมันบัฟเฟอร์						
21	ตรวจสอบระยะ Run by ________CM						
22	ตรวจสอบรางลิฟต์ต้องไม่นั่งบนแจ็คโบลล์ jack bolts (7-8 mm)						
23	ทำความสะอาดก้นบ่อลิฟต์						

	ชุดประตูหน้าชั้น (L)	OK	Not OK	N/A	ปรับตั้ง	รอปรับตั้ง	รอเปลี่ยน
1	ตรวจสอบการทำงานของระบบกลไกประตูหน้าชั้น						
2	ตรวจสอบสภาพ ระยะห่างและแนวของบานประตู						
3	ตรวจสอบบานประตูว่าจะต้องไม่ติดขัดในตำแหน่งที่เปิดสุด						
4	ตรวจสอบแนวของรางประตู (Railing Profile) และทำความสะอาด						
5	ตรวจสอบสภาพและตำแหน่งของหน้าคอนแทคประตู						
6	ตรวจสอบการสึกหรอ และแนวการเคลื่อนที่ของโรลเลอร์แฮงเกอร์						
7	ตรวจสอบการสึกหรอ ระยะห่างและการเคลื่อนที่ของโรลเลอร์อัพทัช						
8	ตรวจสอบสภาพและความตึงของสลิงหรือโซ่ดึงประตู						
9	ตรวจสอบสภาพของพูเล่ของสลิงดึงประตู						
10	ตรวจสอบการทำงานของกลอนประตู						
11	ทดสอบประตูต้องล็อคเมื่อง้างด้วยมือ						
12	ตรวจสอบโรลเลอร์ของดอร์ล็อค (Landing Door Lock Rollers)						
13	ตรวจสอบแนวและหน้าคอนแทคของดอร์ล็อค กดไปประมาณ 3 mm						
14	ตรวจสอบสภาพสลิงและการทำงานของน้ำหนักถ่วงปิดประตู						
15	ตรวจสอบสภาพของพูเล่ของสลิงดึงน้ำหนักถ่วงประตู						
16	ตรวจสอบการยึดของซิลประตู (Sills) เข้ากับวงกบประตู						
17	ตรวจสอบสภาพ การประกอบ การยึดของไกด์ชูส์						
18	ตรวจสอบระยะชองแคล้มป์ประตูและโรลเลอร์						

	ชุดควบคุมการทำงานของประตู (D)	OK	Not OK	N/A	ปรับตั้ง	รอปรับตั้ง	รอเปลี่ยน
1	ตรวจสอบสภาพ ระยะห่างและแนวของบานประตู						
2	ตรวจสอบการยึดของซิลประตูใน กับวงกบประตู						
3	ตรวจสอบสภาพไกด์ชูส์ การยึดของไกด์ชูส์						
4	ตรวจสอบการยึดของฝากำบังซิล						
5	ตรวจสอบการทำงานโดยการเปิด ปิดเพื่อดูสิ่งผิดปกติของอุปกรณ์						
6	ตรวจสอบพูเล่ประตู						
7	ตรวจสอบความตึงและการสึกหรอของสายพาน						
8	ตรวจสอบหน้าสัมผัสของคอนแทคประตู						
9	ตรวจสอบสายไฟ การยึด การประกอบของม่านแสงหรือไลท์เรย์						
10	ตรวจสอบสายกราวด์ต่าง ๆ						
11	ตรวจสอบแนวของรางประตู (Railing Profile) และทำความสะอาด						
12	ตรวจสอบการสึกหรอและแนวการเคลื่อนที่ของโรลเลอร์แฮงเกอร์						
13	ตรวจสอบการสึกหรอ ระยะห่างและการเคลื่อนที่ของโรลเลอร์อัพทัช						
14	ตรวจสอบสภาพและความตึงของสลิงดึงประตู						
15	ตรวจสอบสภาพของพูเล่ของสลิงดึงประตู						
16	ตรวจสอบสลิงและระบบการเปิดกลอนประตูในกรณีฉุกเฉิน						

	ชุดเครื่องขับลิฟต์ (M) หรือ มอเตอร์ (X)	OK	Not OK	N/A	ปรับตั้ง	รอปรับตั้ง	รอเปลี่ยน
1	ตรวจสอบเสียงของลูกปืนมอเตอร์	✓					
2	ตรวจสอบสภาพของมอเตอร์,ซีฟต้องไม่มีน้ำมันรั่วออกมา	✓					
3	ตรวจสอบแทคโคมิเตอร์ สายพานและยางพูเล่	✓					
4	ตรวจสอบการเข้าสายของสายไฟมอเตอร์ แทคโค ที่เทอมินอล	✓					
5	ตรวจสอบผิวสัมผัสของดรัมเบรก ทำความสะอาดถ้าจำเป็น	✓					
6	ตรวจสอบความหนาของผ้าเบรก __4__ mm	✓					
7	ทำการทดสอบเปิดเบรกทีละข้าง (One Brake Test)	✓					
8	ตรวจสอบสายกราวด์ที่มอเตอร์ (Tacho meter,Encoder, Resolver)	✓					
9	ตรวจสอบน้ำมันลูกปืนมอเตอร์ (MX32, MX40)			✓			
10	ตรวจสอบและเติมน้ำมันสลิงขับลิฟต์	✓					
11	ตรวจสอบพัดลมมอเตอร์			✓			

	ชุดตู้คอนโทรล (C)	OK	Not OK	N/A	ปรับตั้ง	รอปรับตั้ง	รอเปลี่ยน
1	ตรวจสอบไฟแสงสว่างของตู้คอนโทรล ตู้ Drive และความเรียบร้อยทั่วไป						
2	ตรวจสอบ Fault Code: ____________						
3	ตรวจสอบการทำงานของไฟ Door Zone						
4	ตรวจสอบปลั๊กและการเดินสายไฟ สายเมน สายมอเตอร์						
5	ตรวจสอบกราวด์ แทคโค เอ็นโคเดอร์ โหลด มอเตอร์						
6	ตรวจสอบการทำงานของแมคเนติกและออกซิลลารี่						
7	ตรวจสอบการทำงานของพัดลม ใน Drive ตู้คอนโทรล และตู้ Drive						
8	ความสะอาดตู้คอนโทรลและตู้ Drive						
9	อุณหภูมิในห้องเครื่อง และความสะอาดของห้องเครื่อง						

	ชุดปุ่มกดเรียกและสัญญาณไฟหน้าชั้น (Z)	OK	Not OK	N/A	ปรับตั้ง	รอปรับตั้ง	รอเปลี่ยน
1	ตรวจสอบไฟบอกสัญญาณหน้าชั้นทุกชั้น						
2	ตรวจสอบสภาพปุ่มกดในลิฟต์และหน้าชั้นทุกชั้น						

กระแสมอร์เตอร์ UP..........A DOWN..........A

บันทึกรายละเอียดเพิ่มเติม ....

....

....

สำหรับ บริษัท โคเน่ จำกัด (มหาชน)

ดำเนินการโดย [signature]

แล้วเสร็จเมื่อวันที่ 26/7/62

เวลาเริ่ม .... เวลาเสร็จ ....

สำหรับลูกค้า เพื่อประโยชน์ของท่าน โปรดลงชื่อและตรวจสอบเวลาในการเข้าดำเนินการของพนักงานผู้ให้บริการ

ลงชื่อ [signature]

(..............................) ประทับตรา (ถ้ามี)

เบอร์ติดต่อ 087-5781919

รายงานการบำรุงรักษาลิฟต์รุ่น MonoSpace / MiniSpace

บริษัท โคเน่ จำกัด (มหาชน)
KONE Public Company Limited

KONE

เล่มที่ 422   เลขที่ 21088   สายงานบริการ [illegible]

ชื่อลูกค้า COSMO CARPARK   ชื่ออาคาร [illegible]   หมายเลขที่งาน [illegible]

วันเริ่มสัญญา .... สิ้นสุด .... หมายเลขลิฟต์ (Equipment No.) A9321993   วันเข้าบริการ 25/6/62   (ครั้งที่ .... / ....)

	Basic Inspection (Y) and Basic Module (B)	OK	Not OK	N/A	ปรับตั้ง	รอปรับตั้ง	รอเปลี่ยน
1	ตรวจสอบไฟฟ้าแสงสว่างในลิฟต์	✓					
2	ตรวจสอบการทำงานและสภาพของพัดลม	✓					
3	ตรวจสอบป้าย,เครื่องหมายในลิฟต์ (ป้ายสัญญา ข้อแนะนำต่างๆ)	✓					
4	ตรวจสอบการตกแต่งภายในลิฟต์ , Handrail	✓					
5	ตรวจสอบการทำงานของอินเตอร์คอม หรือ โทรศัพท์ (ถ้ามี)	✓					
6	ทดสอบปุ่มเร่งเปิดประตูสามารถใช้งานได้ (DOB)	✓					
7	ทดสอบความแรงในการปิดประตู (Closing Force Limiter)	✓					
8	ทดสอบการทำงานของม่านแสง, Photocell, Safety Edge	✓					
9	ตรวจสอบระดับเสมอชั้นของลิฟต์จากธรณีประตูใน/นอก (± 5 mm)	✓					
10	ตรวจสอบระยะห่างระหว่าง sill ประตูใน/นอก (28-32 mm)	✓					
11	ตรวจสอบช่องว่างระหว่างประตูใน/นอก กับวงกบ (4-6 mm)	✓					
12	ตรวจสอบสภาพประตูในและไกด์ชูส์ประตูใน/นอก	✓					
13	ตรวจสอบร่องประตูในและทำความสะอาด (Car sill)	✓					
14	ตรวจสอบการทำงานของจอแสดงผลและปุ่มต่าง ๆ ในลิฟต์	✓					
15	ตรวจสอบอุปกรณ์ต่างๆในบ่อลิฟต์ด้วยสายตา						
16	ทดสอบความนิ่มนวลโดยการวิ่งลิฟต์ ล่างสุด-บนสุด เพื่อดูสิ่งผิดปกติ	✓					
17	ตรวจสอบ Fault Code: ____________						
18	ทดสอบการทำงานของเบรกเกอร์ (Earth Leakage Circuit Breaker)						
19	ทดสอบการทำงานของไฟฟ้าแสงสว่างฉุกเฉิน						
20	ทดสอบการทำงานของระบบเบรกโดยการง้างด้วยมือ						
21	ทดสอบการทำงานของระบบ Relevelling						
22	ตรวจสอบการทำงานของ EBD						
23	ตรวจสอบไฟฟ้าแสงสว่างใน Shaft (ถ้ามี) และทำความสะอาดหลังคา						
24	ตรวจสอบระดับน้ำมันรางในถาดน้ำมัน						
25	ตรวจสอบสภาพมอเตอร์ น็อตเบรก เสียงเบรก						
26	ตรวจสอบสภาพยางรองแท่นเครื่องมอเตอร์						
27	ตรวจสอบความตึงของสลิงขับลิฟต์						
28	ตรวจสอบระดับการกดของสปริงที่ก้านหัวสลิง (± 3 mm)						
29	ตรวจสอบระบบควบคุมความเร็ว (Overspeed Governor)						
30	ตรวจสอบเซฟตี้คอนแทคและกลไกการทำงานของประตูนอก						
31	ตรวจสอบระยะห่างของซองแคล้มป์และโรลเลอร์ประตูนอก						
32	ตรวจสอบสภาพของประตูนอกและไกด์ชูส์ทุกชั้น						
33	ตรวจสอบไฟฟ้าแสงสว่างที่ก้นบ่อและสภาพทั่วไปของก้นบ่อ						
34	ตรวจสอบสภาพและระยะของลิมิตสวิทซ์ทั้งหมดที่ก้นบ่อ						
35	ตรวจสอบระดับลูกถ่วง Governor และลิมิตสวิทซ์						
36	ตรวจสอบสภาพบัฟเฟอร์ ลิมิตสวิทซ์ ระดับน้ำมันบัฟเฟอร์						
37	ตรวจสอบรางลิฟต์ต้องไม่นั่งบนแจ็คโบลส์ jack bolts (7-8 mm)						
38	ทำความสะอาดก้นบ่อลิฟต์						

	ชุดปล่องลิฟต์ (S)	OK	Not OK	N/A	ปรับตั้ง	รอปรับตั้ง	รอเปลี่ยน
1	ตรวจสอบสลิง Governor และการยึดกับ Safety Gear						
2	ตรวจสอบสวิทซ์ Governor						
3	ตรวจสอบการทำงานของลิมิตสวิทซ์ด้านบน (Final)						
4	ตรวจสอบไกด์ชูส์ หรือโรลเลอร์ไกด์ บนหลังคาของลิฟต์						
5	ตรวจสอบสภาพยางเอ็นโคเดอร์บนหลังคา (ถ้ามี)						
6	ตรวจสอบจุดยึดเคเบิลด้านบนและกลางบ่อ (Travelling cable)						
7	ตรวจสอบสลิงขับลิฟต์ หัวสลิง และการยึด						
8	ตรวจสอบโครงลิฟต์ ชีฟ และเสียงลูกปืนชีฟ						
9	ตรวจสอบชูส์ หรือโรลเลอร์ เคาเตอร์เวทบน ล่าง						
10	ตรวจสอบโครงเคาเตอร์เวท ชีฟ ก้อนเวท และเสียงลูกปืนชีฟ						
11	ตรวจสอบระดับน้ำมันในถาดน้ำมัน						
12	ตรวจสอบเซฟตี้เกียร์ของเคาเตอร์เวท (ถ้ามี)						
13	ตรวจสอบระยะอุปกรณ์ในบ่อลิฟต์ (Cicar,Oscillator,HIPO,Magnet)						
14	ตรวจสอบวันที่ล่าสุดที่ได้ทำการเปลี่ยนแบตเตอรี่บนหลังคา						
15	ตรวจสอบการทำงานและการติดตั้งของสวิทซ์ทางออกฉุกเฉินบนหลังคา						
16	ตรวจสอบไฟฟ้าแสงสว่างที่ก้นบ่อและสภาพทั่วไปของก้นบ่อ						
17	ตรวจสอบจุดยึดและสภาพสลิงหรือโซ่คอมเพนเซล						
18	ตรวจสอบสภาพของไกด์ชูส์ หรือโรลเลอร์ ด้านล่างของลิฟต์						
19	ตรวจสอบชีฟด้านล่างตัวลิฟต์และการ์ดกันสลิง						
20	ตรวจสอบสภาพบัฟเฟอร์ ลิมิตสวิทซ์ ระดับน้ำมันบัฟเฟอร์						
21	ตรวจสอบระยะ Run by __________CM						
22	ตรวจสอบรางลิฟต์ต้องไม่นั่งบนแจ็คโบลส์ jack bolts (7-8 mm)						
23	ทำความสะอาดก้นบ่อลิฟต์						

	ชุดประตูหน้าชั้น (L)	OK	Not OK	N/A	ปรับตั้ง	รอปรับตั้ง	รอเปลี่ยน
1	ตรวจสอบการทำงานของระบบกลไกประตูหน้าชั้น						
2	ตรวจสอบสภาพ ระยะห่างและแนวของบานประตู						
3	ตรวจสอบบานประตูว่าจะต้องไม่ติดขัดในตำแหน่งที่เปิดสุด						
4	ตรวจสอบแนวของรางประตู (Railing Profile) และทำความสะอาด						
5	ตรวจสอบสภาพและตำแหน่งของหน้าคอนแทคประตู						
6	ตรวจสอบการสึกหรอ และแนวการเคลื่อนที่ของโรลเลอร์แฮงเกอร์						
7	ตรวจสอบการสึกหรอ ระยะห่างและการเคลื่อนที่ของโรลเลอร์อัพทรัส						
8	ตรวจสอบสภาพและความตึงของสลิงหรือโซ่ดึงประตู						
9	ตรวจสอบสภาพของพูเล่ย์ของสลิงดึงประตู						
10	ตรวจสอบการทำงานของกลอนประตู						
11	ทดสอบประตูต้องล็อคเมื่อง้างด้วยมือ						
12	ตรวจสอบโรลเลอร์ของคอร์ล็อค (Landing Door Lock Rollers)						
13	ตรวจสอบแนวและหน้าคอนแทคของคอร์ล็อค กดไปประมาณ 3 mm						
14	ตรวจสอบสภาพสลิงและการทำงานของน้ำหนักถ่วงปิดประตู						
15	ตรวจสอบสภาพของพูเล่ย์ของสลิงดึงน้ำหนักถ่วงประตู						
16	ตรวจสอบการยึดของซิลประตู (Sills) เข้ากับวงกบประตู						
17	ตรวจสอบสภาพ การประกอบ การยึดของไกด์ชูส์						
18	ตรวจสอบระยะของแคล้มป์ประตูและโรลเลอร์						

	ชุดควบคุมการทำงานของประตู (D)	OK	Not OK	N/A	ปรับตั้ง	รอปรับตั้ง	รอเปลี่ยน
1	ตรวจสอบสภาพ ระยะห่างและแนวของบานประตู	✓					
2	ตรวจสอบการยึดของซิลประตูใน กับวงกบประตู	✓					
3	ตรวจสอบสภาพไกด์ชูส์ การยึดของไกด์ชูส์	✓					
4	ตรวจสอบการยึดของฝาก้ามปูซิล	✓					
5	ตรวจสอบการทำงานโดยการเปิด ปิดเพื่อดูสิ่งผิดปกติของอุปกรณ์	✓					
6	ตรวจสอบพูเล่ประตู	✓					
7	ตรวจสอบความตึงและการสึกหรอของสายพาน .	✓					
8	ตรวจสอบหน้าสัมผัสของคอนแทคประตู	✓					
9	ตรวจสอบสายไฟ การยึด การประกอบของม่านแสงหรือโฟโตเซลล์	✓					
10	ตรวจสอบสายกราวด์ต่าง ๆ	✓					
11	ตรวจสอบแนวของรางประตู (Railing Profile) และทำความสะอาด	✓					
12	ตรวจสอบการสึกหรอและแนวการเคลื่อนที่ของโรลเลอร์แฮงเกอร์	✓					
13	ตรวจสอบการสึกหรอ ระยะห่างและการเคลื่อนที่ของโรลเลอร์อัพทรัส	✓					
14	ตรวจสอบสภาพและความตึงของสลิงดึงประตู	✓					
15	ตรวจสอบสภาพของพูเล่ย์ของสลิงดึงประตู	✓					
16	ตรวจสอบสลิงและระบบการเปิดกลอนประตูในกรณีฉุกเฉิน	✓					

	ชุดเครื่องขับลิฟต์ (M) หรือ มอเตอร์ (X)	OK	Not OK	N/A	ปรับตั้ง	รอปรับตั้ง	รอเปลี่ยน
1	ตรวจสอบเสียงของลูกปืนมอเตอร์						
2	ตรวจสอบสภาพของมอเตอร์,ชีฟต้องไม่มีน้ำมันรั่วออกมา						
3	ตรวจสอบแทคโคมิเตอร์ สายพานและยางพูเล่						
4	ตรวจสอบการเข้าสายของสายไฟมอเตอร์ แทคโค ที่เทอมินอล						
5	ตรวจสอบผิวสัมผัสของดรัมเบรก ทำความสะอาดถ้าจำเป็น						
6	ตรวจสอบความหนาของผ้าเบรก __________mm						
7	ทำการทดสอบเปิดเบรกทีละข้าง (One Brake Test)						
8	ตรวจสอบสายกราวด์ที่มิเตอร์ (Tacho meter,Encoder, Resolver)						
9	ตรวจสอบน้ำมันลูกปืนมอเตอร์ (MX32, MX40)						
10	ตรวจสอบและเติมน้ำมันสลิงขับลิฟต์						
11	ตรวจสอบพัดลมมอเตอร์						

	ชุดตู้คอนโทรล (C)	OK	Not OK	N/A	ปรับตั้ง	รอปรับตั้ง	รอเปลี่ยน
1	ตรวจสอบไฟแสงสว่างของตู้คอนโทรล ตู้ Drive และความเรียบร้อยทั่วไป						
2	ตรวจสอบ Fault Code: ____________						
3	ตรวจสอบการทำงานของไฟ Door Zone						
4	ตรวจสอบปลั๊กและการเดินสายไฟ สายเมน สายมอเตอร์						
5	ตรวจสอบกราวด์ แทคโค เอ็นโคเดอร์ โหลด มอเตอร์						
6	ตรวจสอบการทำงานของแมคเนติกและออกซิลลารี่						
7	ตรวจสอบการทำงานของพัดลม ใน Drive ตู้คอนโทรล และตู้ Drive						
8	ความสะอาดตู้คอนโทรลและตู้ Drive						
9	อุณหภูมิในห้องเครื่อง และความสะอาดของห้องเครื่อง						

	ชุดปุ่มกดเรียกและสัญญาณไฟหน้าชั้น (Z)	OK	Not OK	N/A	ปรับตั้ง	รอปรับตั้ง	รอเปลี่ยน
1	ตรวจสอบไฟบอกสัญญาณหน้าชั้นทุกชั้น	✓					
2	ตรวจสอบสภาพปุ่มกดในลิฟต์และหน้าชั้นทุกชั้น	✓					

กระแสมอร์เตอร์ UP..............A DOWN..............A

บันทึกรายละเอียดเพิ่มเติม * [illegible]

สำหรับ บริษัท โคเน่ จำกัด (มหาชน)
ดำเนินการโดย [illegible]
แล้วเสร็จเมื่อวันที่ 25/6/62
เวลาเริ่ม .... เวลาเสร็จ ....

สำหรับลูกค้า เพื่อประโยชน์ของท่าน โปรดลงชื่อและตรวจสอบเวลาในการเข้าดำเนินการของพนักงานผู้ให้บริการ
ลงชื่อ [illegible]
(................................) ประทับตรา (ถ้ามี)
เบอร์ติดต่อ [illegible]

รายงานการบำรุงรักษาลิฟต์รุ่น MonoSpace / MiniSpace

บริษัท โคเน่ จำกัด (มหาชน)
KONE Public Company Limited

เล่มที่ 422 เลขที่ 21089 L2

ชื่อลูกค้า COSMO CAR PARK ชื่ออาคาร .... สายงานบริการ 22001321 หมายเลขที่งาน 12392 2334

วันเริ่มสัญญา .... สิ้นสุด .... หมายเลขลิฟต์ (Equipment No.) A2822330 วันเข้าบริการ 26/6/61 (ครั้งที่ .... / ....)

	Basic Inspection (Y) and Basic Module (B)	OK	Not OK	N/A	ปรับตั้ง	รอปรับตั้ง	รอเปลี่ยน
1	ตรวจสอบไฟฟ้าแสงสว่างในลิฟต์	✓					
2	ตรวจสอบการทำงานและสภาพของพัดลม	✓					
3	ตรวจสอบป้าย,เครื่องหมายในลิฟต์ (ป้ายสัญญา ข้อแนะนำต่างๆ)	✓					
4	ตรวจสอบการตกแต่งภายในลิฟต์ , Handrail	✓					
5	ตรวจสอบการทำงานของอินเตอร์คอม หรือ โทรศัพท์ (ถ้ามี)	✓					
6	ทดสอบปุ่มเร่งเปิดประตูสามารถใช้งานได้ (DOB)	✓					
7	ทดสอบความแรงในการปิดประตู (Closing Force Limiter)	✓					
8	ทดสอบการทำงานของม่านแสง, Photocell, Safety Edge	✓					
9	ตรวจสอบระดับเสมอชั้นของลิฟต์จากธรณีประตูในนอก (± 5 mm)	✓					
10	ตรวจสอบระยะห่างระหว่าง sill ประตูใน/นอก (28-32 mm)	✓					
11	ตรวจสอบช่องว่างระหว่างประตูใน/นอก กับวงกบ (4-6 mm)	✓					
12	ตรวจสอบสภาพประตูในและไกด์ชูส์ประตูใน/นอก	✓					
13	ตรวจสอบร่องประตูในและทำความสะอาด (Car sill)	✓					
14	ตรวจสอบการทำงานของจอแสดงผลและปุ่มต่าง ๆ ในลิฟต์	✓					
15	ตรวจสอบอุปกรณ์ต่างๆในบ่อลิฟต์ด้วยสายตา	✓					
16	ทดสอบความนิ่มนวลโดยการวิ่งลิฟต์ ล่างสุด-บนสุด เพื่อดูสิ่งผิดปกติ	✓					
17	ตรวจสอบ Fault Code: ________						
18	ทดสอบการทำงานของเบรกเกอร์ (Earth Leakage Circuit Breaker)						
19	ทดสอบการทำงานของไฟฟ้าแสงสว่างฉุกเฉิน						
	ดสอบการทำงานของระบบเบรกโดยการง้างด้วยมือ						
21	ทดสอบการทำงานของระบบ Relevelling						
22	ตรวจสอบการทำงานของ EBD						
23	ตรวจสอบไฟฟ้าแสงสว่างใน Shaft (ถ้ามี) และทำความสะอาดหลังคา						
24	ตรวจสอบระดับน้ำมันรางในกาน้ำมัน						
25	ตรวจสอบสภาพมอเตอร์ น็อตเบรก เสียงเบรก						
26	ตรวจสอบสภาพยางรองแท่นเครื่องมอเตอร์						
27	ตรวจสอบความตึงของสลิงขับลิฟต์						
28	ตรวจสอบระดับการกดของสปริงที่ก้านหัวสลิง (± 3 mm)						
29	ตรวจสอบระบบควบคุมความเร็ว (Overspeed Governor)						
30	ตรวจสอบเซฟตี้คอนแทคและกลไกการทำงานของประตูนอก						
31	ตรวจสอบระยะห่างของช่องแคล้มป์และโรลเลอร์ประตูนอก						
32	ตรวจสอบสภาพของประตูนอกและไกด์ชูส์ทุกชั้น						
33	ตรวจสอบไฟฟ้าแสงสว่างที่ก้นบ่อและสภาพทั่วไปของก้นบ่อ						
34	ตรวจสอบสภาพและระยะของลิมิตสวิทช์ทั้งหมดที่ก้นบ่อ						
35	ตรวจสอบระดับลูกถ่วง Governor และลิมิตสวิทช์						
36	ตรวจสอบสภาพบัฟเฟอร์ ลิมิตสวิทช์ ระดับน้ำมันบัฟเฟอร์						
37	ตรวจสอบรางลิฟต์ต้องไม่นั่งบนแจ็คโบลต์ jack bolts (7-8 mm)						
38	ทำความสะอาดก้นบ่อลิฟต์						

	ชุดปล่องลิฟต์ (S)	OK	Not OK	N/A	ปรับตั้ง	รอปรับตั้ง	รอเปลี่ยน
1	ตรวจสอบสลิง Governor และการยึดกับ Safety Gear						
2	ตรวจสอบสวิทช์ Governor						
3	ตรวจสอบการทำงานของลิมิตสวิทช์ด้านบน (Final)						
4	ตรวจสอบไกด์ชูส์ หรือโรลเลอร์ไกด์ บนหลังคาของลิฟต์						
	รวจสอบสภาพยางเอ็นโคเดอร์บนหลังคา (ถ้ามี)						
6	ตรวจสอบจุดยึดเคเบิลด้านบนและกลางบ่อ (Travelling cable)						
7	ตรวจสอบสลิงขับลิฟต์ หัวสลิง และการยึด						
8	ตรวจสอบโครงลิฟต์ ชีฟ และเสียงลูกปืนชีฟ						
9	ตรวจสอบชูส์ หรือโรลเลอร์ เคาเตอร์เวทบน ล่าง						
10	ตรวจสอบโครงเคาเตอร์เวท ชีฟ ก้อนเวท และเสียงลูกปืนชีฟ						
11	ตรวจสอบระดับน้ำมันในกาน้ำมัน						
12	ตรวจสอบเซฟตี้เกียร์ของเคาเตอร์เวท (ถ้ามี)						
13	ตรวจสอบระยะอุปกรณ์ในบ่อลิฟต์ (Cicar,Oscillator,HIPO,Magnet)						
14	ตรวจสอบวันที่ล่าสุดที่ได้ทำการเปลี่ยนแบตเตอรี่หลังคา						
15	ตรวจสอบการทำงานและการติดตั้งของสวิทช์ทางออกฉุกเฉินบนหลังคา						
16	ตรวจสอบไฟฟ้าแสงสว่างที่ก้นบ่อและสภาพทั่วไปของก้นบ่อ						
17	ตรวจสอบจุดยึดและสภาพสลิงหรือโซ่คอมเพนเซส						
18	ตรวจสอบสภาพของไกด์ชูส์ หรือโรลเลอร์ ด้านล่างของลิฟต์						
19	ตรวจสอบชีฟด้านล่างตัวลิฟต์และการ์ดกันสลิง						
20	ตรวจสอบสภาพบัฟเฟอร์ ลิมิตสวิทช์ ระดับน้ำมันบัฟเฟอร์						
21	ตรวจสอบระยะ Run by ________CM						
22	ตรวจสอบรางลิฟต์ต้องไม่นั่งบนแจ็คโบลต์ jack bolts (7-8 mm)						
23	ทำความสะอาดก้นบ่อลิฟต์						

	ชุดประตูหน้าชั้น (L)	OK	Not OK	N/A	ปรับตั้ง	รอปรับตั้ง	รอเปลี่ยน
1	ตรวจสอบการทำงานของระบบกลไกประตูหน้าชั้น						
2	ตรวจสอบสภาพ ระยะห่างและแนวของบานประตู						
3	ตรวจสอบบานประตูว่าจะต้องไม่ติดขัดในตำแหน่งที่เปิดสุด						
4	ตรวจสอบแนวของรางประตู (Railing Profile) และทำความสะอาด						
5	ตรวจสอบสภาพและตำแหน่งของหน้าคอนแทคประตู						
6	ตรวจสอบการสึกหรอ และแนวการเคลื่อนที่ของโรลเลอร์แฮงเกอร์						
7	ตรวจสอบการสึกหรอ ระยะห่างและการเคลื่อนที่ของโรลเลอร์อัพทัช						
8	ตรวจสอบสภาพและความตึงของสลิงหรือโซ่ดึงประตู						
9	ตรวจสอบสภาพของพูเล่ของสลิงดึงประตู						
10	ตรวจสอบการทำงานของกลอนประตู						
11	ทดสอบประตูต้องล็อคเมื่อง้างด้วยมือ						
12	ตรวจสอบโรลเลอร์ของดอร์ล็อค (Landing Door Lock Rollers)						
13	ตรวจสอบแนวและหน้าคอนแทคของดอร์ล็อค กดไปประมาณ 3 mm						
14	ตรวจสอบสภาพสลิงและการทำงานของน้ำหนักถ่วงปิดประตู						
15	ตรวจสอบสภาพของพูเล่ของสลิงดึงน้ำหนักถ่วงประตู						
16	ตรวจสอบการยึดของธรณีประตู (Sills) เข้ากับวงกบประตู						
17	ตรวจสอบสภาพ การประกอบ การยึดของไกด์ชูส์						
18	ตรวจสอบระยะของแคล้มป์ประตูและโรลเลอร์						

	ชุดควบคุมการทำงานของประตู (D)	OK	Not OK	N/A	ปรับตั้ง	รอปรับตั้ง	รอเปลี่ยน
1	ตรวจสอบสภาพ ระยะห่างและแนวของบานประตู	✓					
2	ตรวจสอบการยึดของธรณีประตูใน กับวงกบประตู	✓					
3	ตรวจสอบสภาพไกด์ชูส์ การยึดของไกด์ชูส์	✓					
4	ตรวจสอบการยึดของฝาถ้าบังธรณี	✓					
5	ตรวจสอบการทำงานโดยการเปิด ปิดเพื่อดูสิ่งผิดปกติของอุปกรณ์	✓					
6	ตรวจสอบพูเล่ประตู	✓					
7	ตรวจสอบความตึงและการสึกหรอของสายพาน	✓					
8	ตรวจสอบหน้าสัมผัสของคอนแทคประตู	✓					
9	ตรวจสอบสายไฟ การยึด การประกอบของม่านแสงหรือโฟโตอาย	✓					
10	ตรวจสอบสายกราวด์ต่าง ๆ	✓					
11	ตรวจสอบแนวของรางประตู (Railing Profile) และทำความสะอาด	✓					
12	ตรวจสอบการสึกหรอและแนวการเคลื่อนที่ของโรลเลอร์แฮงเกอร์	✓					
13	ตรวจสอบการสึกหรอ ระยะห่างและการเคลื่อนที่ของโรลเลอร์อัพทัช	✓					
14	ตรวจสอบสภาพและความตึงของสลิงดึงประตู	✓					
15	ตรวจสอบสภาพของพูเล่ของสลิงดึงประตู	✓					
16	ตรวจสอบสลิงและระบบการเปิดกลอนประตูในกรณีฉุกเฉิน	✓					

	ชุดเครื่องขับลิฟต์ (M) หรือ มอเตอร์ (X)	OK	Not OK	N/A	ปรับตั้ง	รอปรับตั้ง	รอเปลี่ยน
1	ตรวจสอบเสียงของลูกปืนมอเตอร์						
2	ตรวจสอบสภาพของมอเตอร์,ชีฟต้องไม่มีน้ำมันรั่วออกมา						
3	ตรวจสอบแทคโคมิเตอร์ สายพานและยางพูเล่						
4	ตรวจสอบการเข้าสายของสายไฟมอเตอร์ แทคโค ที่เทอมินอล						
5	ตรวจสอบผิวสัมผัสของดรัมเบรก ทำความสะอาดถ้าจำเป็น						
6	ตรวจสอบความหนาของผ้าเบรก ________mm						
7	ทำการทดสอบเปิดเบรกทีละข้าง (One Brake Test)						
8	ตรวจสอบสายกราวด์ที่มอเตอร์ (Tacho meter,Encoder, Resolver)						
9	ตรวจสอบน้ำมันลูกปืนมอเตอร์ (MX32, MX40)						
10	ตรวจสอบและเติมน้ำมันสลิงขับลิฟต์						
11	ตรวจสอบพัดลมมอเตอร์						

	ชุดตู้คอนโทรล (C)	OK	Not OK	N/A	ปรับตั้ง	รอปรับตั้ง	รอเปลี่ยน
1	ตรวจสอบไฟแสงสว่างของตู้คอนโทรล ตู้ Drive และความเรียบร้อยทั่วไป						
2	ตรวจสอบ Fault Code: ________						
3	ตรวจสอบการทำงานของไฟ Door Zone						
4	ตรวจสอบปลั๊กและการเดินสายไฟ สายเมน สายมอเตอร์						
5	ตรวจสอบกราวด์ แทคโค เอ็นโคเดอร์ โหลด มอเตอร์						
6	ตรวจสอบการทำงานของแมคเนติกและออกซิลลารี่						
7	ตรวจสอบการทำงานของพัดลม ใน Drive ตู้คอนโทรล และตู้ Drive						
8	ความสะอาดตู้คอนโทรลและตู้ Drive						
9	อุณหภูมิในห้องเครื่อง และความสะอาดของห้องเครื่อง						

	ชุดปุ่มกดเรียกและสัญญาณไฟหน้าชั้น (Z)	OK	Not OK	N/A	ปรับตั้ง	รอปรับตั้ง	รอเปลี่ยน
1	ตรวจสอบไฟบอกสัญญาณหน้าชั้นทุกชั้น	✓					
2	ตรวจสอบสภาพปุ่มกดในลิฟต์และหน้าชั้นทุกชั้น	✓					

กระแสมอเตอร์ UP..................A DOWN..................A

บันทึกรายละเอียดเพิ่มเติม * เปลี่ยน[illegible]

สำหรับ บริษัท โคเน่ จำกัด (มหาชน)	สำหรับลูกค้า เพื่อประโยชน์ของท่าน โปรดลงชื่อและตรวจสอบเวลาในการเข้าดำเนินการของพนักงานผู้ให้บริการ
ดำเนินการโดย [illegible]	ลงชื่อ [signature]
แล้วเสร็จเมื่อวันที่ 26/6/61	(..............................) ประทับตรา (ถ้ามี)
เวลาเริ่ม .... เวลาเสร็จ	เบอร์ติดต่อ 061-9362541

รายงานการบำรุงรักษาลิฟต์รุ่น MonoSpace / MiniSpace

บริษัท โคเน่ จำกัด (มหาชน)
KONE Public Company Limited

เล่มที่ 422 เลขที่ 21090 สายงานบริการ [illegible]

ชื่อลูกค้า ... MO CAR PARK ชื่ออาคาร L4 หมายเลขที่งาน [illegible]

วันเริ่มสัญญา .... สิ้นสุด .... หมายเลขลิฟต์ (Equipment No.) [illegible] วันเข้าบริการ [illegible] (ครั้งที่ .... / ....)

	Basic Inspection (Y) and Basic Module (B)	OK	Not OK	N/A	ปรับตั้ง	รอปรับตั้ง	รอเปลี่ยน
1	ตรวจสอบไฟฟ้าแสงสว่างในลิฟต์	✓					
2	ตรวจสอบการทำงานและสภาพของพัดลม	✓					
3	ตรวจสอบป้าย,เครื่องหมายในลิฟต์ (ป้ายสัญญา ข้อแนะนำต่างๆ)	✓					
4	ตรวจสอบการตกแต่งภายในลิฟต์ , Handrail	✓					
5	ตรวจสอบการทำงานของอินเตอร์คอม หรือ โทรศัพท์ (ถ้ามี)	✓					
6	ทดสอบปุ่มเร่งเปิดประตูสามารถใช้งานได้ (DOB)	✓					
7	ทดสอบความแรงในการปิดประตู (Closing Force Limiter)	✓					
8	ทดสอบการทำงานของม่านแสง, Photocell, Safety Edge	✓					
9	ตรวจสอบระดับเสมอชั้นของลิฟต์จากซิลประตูใน/นอก (± 5 mm)	✓					
10	ตรวจสอบระยะห่างระหว่าง sill ประตูใน/นอก (28-32 mm)	✓					
11	ตรวจสอบช่องว่างระหว่างประตูใน/นอก กับวงกบ (4-6 mm)	✓					
12	ตรวจสอบสภาพประตูในและไกด์ชูส์ประตูใน/นอก	✓					
13	ตรวจสอบร่องประตูในและทำความสะอาด (Car sill)	✓					
14	ตรวจสอบการทำงานของจอแสดงผลและปุ่มต่าง ๆ ในลิฟต์	✓					
15	ตรวจสอบอุปกรณ์ต่างๆในบ่อลิฟต์ด้วยสายตา	✓					
16	ทดสอบความนิ่มนวลโดยการวิ่งลิฟต์ ล่างสุด-บนสุด เพื่อดูสิ่งผิดปกติ	✓					
17	ตรวจสอบ Fault Code: ____________						
18	ทดสอบการทำงานของเบรกเกอร์ (Earth Leakage Circuit Breaker)						
19	ทดสอบการทำงานของไฟฟ้าแสงสว่างฉุกเฉิน						
20	...ดสอบการทำงานของระบบเบรกโดยการง้างด้วยมือ						
21	ทดสอบการทำงานของระบบ Relevelling						
22	ตรวจสอบการทำงานของ EBD						
23	ตรวจสอบไฟฟ้าแสงสว่างใน Shaft (ถ้ามี) และทำความสะอาดหลังคา						
24	ตรวจสอบระดับน้ำมันรางในถาดน้ำมัน						
25	ตรวจสอบสภาพมอเตอร์ น็อตเบรก เสียงเบรก						
26	ตรวจสอบสภาพยางรองแท่นเครื่องมอเตอร์						
27	ตรวจสอบความตึงของสลิงขับลิฟต์						
28	ตรวจสอบระดับการกดของสปริงที่ก้านหัวสลิง (± 3 mm)						
29	ตรวจสอบระบบควบคุมความเร็ว (Overspeed Governor)						
30	ตรวจสอบเซฟตี้คอนแทคและกลไกการทำงานของประตูนอก						
31	ตรวจสอบระยะห่างของซองแคล้มป์และโรลเลอร์ประตูนอก						
32	ตรวจสอบสภาพของประตูนอกและไกด์ชูส์ทุกชั้น						
33	ตรวจสอบไฟฟ้าแสงสว่างที่ก้นบ่อและสภาพทั่วไปของก้นบ่อ						
34	ตรวจสอบสภาพและระยะของลิมิตสวิทช์ทั้งหมดที่ก้นบ่อ						
35	ตรวจสอบระดับลูกถ่วง Governor และลิมิตสวิทช์						
36	ตรวจสอบสภาพบัฟเฟอร์ ลิมิตสวิทช์ ระดับน้ำมันบัฟเฟอร์						
37	ตรวจสอบรางลิฟต์ต้องไม่นั่งบนแจ็คโบลต์ jack bolts (7-8 mm)						
38	ทำความสะอาดก้นบ่อลิฟต์						

	ชุดปล่องลิฟต์ (S)	OK	Not OK	N/A	ปรับตั้ง	รอปรับตั้ง	รอเปลี่ยน
1	ตรวจสอบสลิง Governor และการยึดกับ Safety Gear						
2	ตรวจสอบสวิทช์ Governor						
3	ตรวจสอบการทำงานของลิมิตสวิทช์ด้านบน (Final)						
4	ตรวจสอบไกด์ชูส์ หรือโรลเลอร์ไกด์ บนหลังคาของลิฟต์						
5	...รวจสอบสภาพยางเอ็นโคเดอร์บนหลังคา (ถ้ามี)						
6	ตรวจสอบจุดยึดเคเบิลด้านบนและกลางบ่อ (Travelling cable)						
7	ตรวจสอบสลิงขับลิฟต์ หัวสลิง และการยึด						
8	ตรวจสอบโครงลิฟต์ ชีฟ และเสียงลูกปืนชีฟ						
9	ตรวจสอบชูส์ หรือโรลเลอร์ เคาเตอร์เวทบน ล่าง						
10	ตรวจสอบโครงเคาเตอร์เวท ชีฟ ก้อนเวท และเสียงลูกปืนชีฟ						
11	ตรวจสอบระดับน้ำมันในถาดน้ำมัน						
12	ตรวจสอบเซฟตี้เกียร์ของเคาเตอร์เวท (ถ้ามี)						
13	ตรวจสอบระยะอุปกรณ์ในบ่อลิฟต์ (Cicar,Oscillator,HIPO,Magnet)						
14	ตรวจสอบวันที่ล่าสุดที่ได้ทำการเปลี่ยนแบตเตอรี่หลังคา						
15	ตรวจสอบการทำงานและการติดตั้งของสวิทช์ทางออกฉุกเฉินบนหลังคา						
16	ตรวจสอบไฟฟ้าแสงสว่างที่ก้นบ่อและสภาพทั่วไปของก้นบ่อ						
17	ตรวจสอบจุดยึดและสภาพสลิงหรือโซ่คอมเพนเซท						
18	ตรวจสอบสภาพของไกด์ชูส์ หรือโรลเลอร์ ด้านล่างของลิฟต์						
19	ตรวจสอบชีฟด้านล่างตัวลิฟต์และการ์ดกันสลิง						
20	ตรวจสอบสภาพบัฟเฟอร์ ลิมิตสวิทช์ ระดับน้ำมันบัฟเฟอร์						
21	ตรวจสอบระยะ Run by __________CM						
22	ตรวจสอบรางลิฟต์ต้องไม่นั่งบนแจ็คโบลต์ jack bolts (7-8 mm)						
23	ทำความสะอาดก้นบ่อลิฟต์						

	ชุดประตูหน้าชั้น (L)	OK	Not OK	N/A	ปรับตั้ง	รอปรับตั้ง	รอเปลี่ยน
1	ตรวจสอบการทำงานของระบบกลไกประตูหน้าชั้น						
2	ตรวจสอบสภาพ ระยะห่างและแนวของบานประตู						
3	ตรวจสอบบานประตูว่าจะต้องไม่ติดขัดในตำแหน่งที่เปิดสุด						
4	ตรวจสอบแนวของรางประตู (Railing Profile) และทำความสะอาด						
5	ตรวจสอบสภาพและตำแหน่งของหน้าคอนแทคประตู						
6	ตรวจสอบการสึกหรอ และแนวการเคลื่อนที่ของโรลเลอร์แฮงเกอร์						
7	ตรวจสอบการสึกหรอ ระยะห่างและการเคลื่อนที่ของโรลเลอร์อัพทรัช						
8	ตรวจสอบสภาพและความตึงของสลิงหรือโซ่ดึงประตู						
9	ตรวจสอบสภาพของพูเล่ของสลิงดึงประตู						
10	ตรวจสอบการทำงานของกลอนประตู						
11	ทดสอบประตูต้องล็อคเมื่อง้างด้วยมือ						
12	ตรวจสอบโรลเลอร์ของดอร์ล็อค (Landing Door Lock Rollers)						
13	ตรวจสอบแนวและหน้าคอนแทคของดอร์ล็อค กดไปประมาณ 3 mm						
14	ตรวจสอบสภาพสลิงและการทำงานของน้ำหนักถ่วงปิดประตู						
15	ตรวจสอบสภาพของพูเล่ของสลิงดึงน้ำหนักถ่วงประตู						
16	ตรวจสอบการยึดของซิลประตู (Sills) เข้ากับวงกบประตู						
17	ตรวจสอบสภาพ การประกอบ การยึดของไกด์ชูส์						
18	ตรวจสอบระยะซองแคล้มป์ประตูและโรลเลอร์						

	ชุดควบคุมการทำงานของประตู (D)	OK	Not OK	N/A	ปรับตั้ง	รอปรับตั้ง	รอเปลี่ยน
1	ตรวจสอบสภาพ ระยะห่างและแนวของบานประตู	✓					
2	ตรวจสอบการยึดของซิลประตูใน กับวงกบประตู	✓					
3	ตรวจสอบสภาพไกด์ชูส์ การยึดของไกด์ชูส์	✓					
4	ตรวจสอบการยึดของฝาถ้ำบังซิล	✓					
5	ตรวจสอบการทำงานโดยการเปิด ปิดเพื่อดูสิ่งผิดปกติของอุปกรณ์	✓					
6	ตรวจสอบพูเล่ประตู	✓					
7	ตรวจสอบความตึงและการสึกหรอของสายพาน	✓					
8	ตรวจสอบหน้าสัมผัสของคอนแทคประตู	✓					
9	ตรวจสอบสายไฟ การยึด การประกอบของม่านแสงหรือโฟโตเซลล์	✓					
10	ตรวจสอบสายกราวด์ต่าง ๆ	✓					
11	ตรวจสอบแนวของรางประตู (Railing Profile) และทำความสะอาด	✓					
12	ตรวจสอบการสึกหรอและแนวการเคลื่อนที่ของโรลเลอร์แฮงเกอร์	✓					
13	ตรวจสอบการสึกหรอ ระยะห่างและการเคลื่อนที่ของโรลเลอร์อัพทรัช	✓					
14	ตรวจสอบสภาพและความตึงของสลิงดึงประตู	✓					
15	ตรวจสอบสภาพของพูเล่ของสลิงดึงประตู	✓					
16	ตรวจสอบสลิงและระบบการเปิดกลอนประตูในกรณีฉุกเฉิน	✓					

	ชุดเครื่องขับลิฟต์ (M) หรือ มอเตอร์ (X)	OK	Not OK	N/A	ปรับตั้ง	รอปรับตั้ง	รอเปลี่ยน
1	ตรวจสอบเสียงของลูกปืนมอเตอร์						
2	ตรวจสอบสภาพของมอเตอร์,ชีฟต้องไม่มีน้ำมันรั่วออกมา						
3	ตรวจสอบแทคโคมิเตอร์ สายพานและยางพูเล่						
4	ตรวจสอบการเข้าสายของสายไฟมอเตอร์ แทคโค ที่เทอมินอล						
5	ตรวจสอบผิวสัมผัสของดรัมเบรก ทำความสะอาดถ้าจำเป็น						
6	ตรวจสอบความหนาของผ้าเบรก __________mm						
7	ทำการทดสอบเปิดเบรกทีละข้าง (One Brake Test)						
8	ตรวจสอบสายกราวด์ที่มอเตอร์ (Tacho meter,Encoder, Resolver)						
9	ตรวจสอบน้ำมันลูกปืนมอเตอร์ (MX32, MX40)						
10	ตรวจสอบและเติมน้ำมันสลิงขับลิฟต์						
11	ตรวจสอบพัดลมมอเตอร์						

	ชุดตู้คอนโทรล (C)	OK	Not OK	N/A	ปรับตั้ง	รอปรับตั้ง	รอเปลี่ยน
1	ตรวจสอบไฟแสงสว่างของตู้คอนโทรล ตู้ Drive และความเรียบร้อยทั่วไป						
2	ตรวจสอบ Fault Code: ____________						
3	ตรวจสอบการทำงานของไฟ Door Zone						
4	ตรวจสอบปลั๊กและการเดินสายไฟ สายเมน สายมอเตอร์						
5	ตรวจสอบกราวด์ แทคโค เอ็นโคเดอร์ โหลด มอเตอร์						
6	ตรวจสอบการทำงานของแมคเนติกและออกซิลลารี่						
7	ตรวจสอบการทำงานของพัดลม ใน Drive ตู้คอนโทรล และตู้ Drive						
8	ความสะอาดตู้คอนโทรลและตู้ Drive						
9	อุณหภูมิในห้องเครื่อง และความสะอาดของห้องเครื่อง						

	ชุดปุ่มกดเรียกและสัญญาณไฟหน้าชั้น (Z)	OK	Not OK	N/A	ปรับตั้ง	รอปรับตั้ง	รอเปลี่ยน
1	ตรวจสอบไฟบอกสัญญาณหน้าชั้นทุกชั้น	✓					
2	ตรวจสอบสภาพปุ่มกดในลิฟต์และหน้าชั้นทุกชั้น	✓					

กระแสมอร์เตอร์ UP.....................A DOWN.....................A

บันทึกรายละเอียดเพิ่มเติม ....

....

....

สำหรับ บริษัท โคเน่ จำกัด (มหาชน)
ดำเนินการโดย [illegible]
แล้วเสร็จเมื่อวันที่ [illegible] 62
เวลาเริ่ม .... เวลาเสร็จ ....

สำหรับลูกค้า เพื่อประโยชน์ของท่าน โปรดลงชื่อและตรวจสอบเวลาในการเข้าดำเนินการของพนักงานผู้ให้บริการ
ลงชื่อ [illegible]
(....) ประทับตรา (ถ้ามี)
เบอร์ติดต่อ 061-9382541

รายงานการบำรุงรักษาลิฟต์รุ่น MonoSpace / MiniSpace

บริษัท โคเน่ จำกัด (มหาชน)
KONE Public Company Limited

เล่มที่ 422 เลขที่ 21091 สายงานบริการ [illegible]

ชื่อลูกค้า [illegible] CARPARK ชื่ออาคาร [illegible] หมายเลขที่งาน [illegible]

วันเริ่มสัญญา .... สิ้นสุด .... หมายเลขลิฟต์ (Equipment No.) [illegible] วันเข้าบริการ [illegible] (ครั้งที่ .... / ....)

	Basic Inspection (Y) and Basic Module (B)	OK	Not OK	N/A	ปรับตั้ง	รอปรับตั้ง	รอเปลี่ยน
1	ตรวจสอบไฟฟ้าแสงสว่างในลิฟต์	✓					
2	ตรวจสอบการทำงานและสภาพของพัดลม	✓					
3	ตรวจสอบป้าย,เครื่องหมายในลิฟต์ (ป้ายสัญญา ข้อแนะนำต่างๆ)	✓					
4	ตรวจสอบการตกแต่งภายในลิฟต์ , Handrail	✓					
5	ตรวจสอบการทำงานของอินเตอร์คอม หรือ โทรศัพท์ (ถ้ามี)	✓					
6	ทดสอบปุ่มเร่งเปิดประตูสามารถใช้งานได้ (DOB)	✓					
7	ทดสอบความแรงในการปิดประตู (Closing Force Limiter)	✓					
8	ทดสอบการทำงานของม่านแสง, Photocell, Safety Edge	✓					
9	ตรวจสอบระดับเสมอชั้นของลิฟต์จากธิลประตูใน/นอก (± 5 mm)	✓					
10	ตรวจสอบระยะห่างระหว่าง sill ประตูใน/นอก (28-32 mm)	✓					
11	ตรวจสอบช่องว่างระหว่างประตูใน/นอก กับวงกบ (4-6 mm)	✓					
12	ตรวจสอบสภาพประตูในและไกด์ชูส์ประตูใน/นอก	✓					
13	ตรวจสอบร่องประตูในและทำความสะอาด (Car sill)	✓					
14	ตรวจสอบการทำงานของจอแสดงผลและปุ่มต่าง ๆ ในลิฟต์	✓					
15	ตรวจสอบอุปกรณ์ต่างๆในบ่อลิฟต์ด้วยสายตา	✓					
16	ทดสอบความนิ่มนวลโดยการวิ่งลิฟต์ ล่างสุด-บนสุด เพื่อดูสิ่งผิดปกติ						
17	ตรวจสอบ Fault Code: ____________						
18	ทดสอบการทำงานของเบรกเกอร์ (Earth Leakage Circuit Breaker)						
19	ทดสอบการทำงานของไฟฟ้าแสงสว่างฉุกเฉิน						
20	ทดสอบการทำงานของระบบเบรกโดยการง้างด้วยมือ						
21	ทดสอบการทำงานของระบบ Relevelling						
22	ตรวจสอบการทำงานของ EBD						
23	ตรวจสอบไฟฟ้าแสงสว่างใน Shaft (ถ้ามี) และทำความสะอาดหลังคา						
24	ตรวจสอบระดับน้ำมันรางในกาน้ำมัน						
25	ตรวจสอบสภาพมอเตอร์ น็อตเบรก เสียงเบรก						
26	ตรวจสอบสภาพยางรองแท่นเครื่องมอเตอร์						
27	ตรวจสอบความตึงของสลิงขับลิฟต์						
28	ตรวจสอบระดับการกดของสปริงที่ก้านหัวสลิง (± 3 mm)						
29	ตรวจสอบระบบควบคุมความเร็ว (Overspeed Governor)						
30	ตรวจสอบเซฟตี้คอนแทคและกลไกการทำงานของประตูนอก						
31	ตรวจสอบระยะห่างของของแคล้มป์และโรลเลอร์ประตูนอก						
32	ตรวจสอบสภาพของประตูนอกและไกด์ชูส์ทุกชั้น						
33	ตรวจสอบไฟฟ้าแสงสว่างที่ก้นบ่อและสภาพทั่วไปของก้นบ่อ						
34	ตรวจสอบสภาพและระยะของลิมิตสวิทซ์ทั้งหมดที่ก้นบ่อ						
35	ตรวจสอบระดับลูกถ่วง Governor และลิมิตสวิทซ์						
36	ตรวจสอบสภาพบัฟเฟอร์ ลิมิตสวิทซ์ ระดับน้ำมันบัฟเฟอร์						
37	ตรวจสอบรางลิฟต์ต้องไม่นั่งบนแจ็คโบลส์ jack bolts (7-8 mm)						
38	ทำความสะอาดก้นบ่อลิฟต์						

	ชุดปล่องลิฟต์ (S)	OK	Not OK	N/A	ปรับตั้ง	รอปรับตั้ง	รอเปลี่ยน
1	ตรวจสอบสลิง Governor และการยึดกับ Safety Gear						
2	ตรวจสอบสวิทซ์ Governor						
3	ตรวจสอบการทำงานของลิมิตสวิทซ์ด้านบน (Final)						
4	ตรวจสอบไกด์ชูส์ หรือโรลเลอร์ไกด์ บนหลังคาของลิฟต์						
5	ตรวจสอบสภาพยางเอ็นโคเดอร์บนหลังคา (ถ้ามี)						
6	ตรวจสอบจุดยึดเคเบิลด้านบนและกลางบ่อ (Travelling cable)						
7	ตรวจสอบสลิงขับลิฟต์ หัวสลิง และการยึด						
8	ตรวจสอบโครงลิฟต์ ชีฟ และเสียงลูกปืนชีฟ						
9	ตรวจสอบชูส์ หรือโรลเลอร์ เคาเตอร์เวทบน ล่าง						
10	ตรวจสอบโครงเคาเตอร์เวท ชีฟ ก้อนเวท และเสียงลูกปืนชีฟ						
11	ตรวจสอบระดับน้ำมันในกาน้ำมัน						
12	ตรวจสอบเซฟตี้เกียร์ของเคาเตอร์เวท (ถ้ามี)						
13	ตรวจสอบระยะอุปกรณ์ในบ่อลิฟต์ (Cicar,Oscillator,HIPO,Magnet)						
14	ตรวจสอบวันที่ล่าสุดที่ได้ทำการเปลี่ยนแบตเตอรี่หลังคา						
15	ตรวจสอบการทำงานและการติดตั้งของสวิทซ์ทางออกฉุกเฉินบนหลังคา						
16	ตรวจสอบไฟฟ้าแสงสว่างที่ก้นบ่อและสภาพทั่วไปของก้นบ่อ						
17	ตรวจสอบจุดยึดและสภาพสลิงหรือโซ่คอมเพนเซล						
18	ตรวจสอบสภาพของไกด์ชูส์ หรือโรลเลอร์ ด้านล่างของลิฟต์						
19	ตรวจสอบชีฟด้านล่างตัวลิฟต์และการ์ดกันสลิง						
20	ตรวจสอบสภาพบัฟเฟอร์ ลิมิตสวิทซ์ ระดับน้ำมันบัฟเฟอร์						
21	ตรวจสอบระยะ Run by __________CM						
22	ตรวจสอบรางลิฟต์ต้องไม่นั่งบนแจ็คโบลส์ jack bolts (7-8 mm)						
23	ทำความสะอาดก้นบ่อลิฟต์						

	ชุดประตูหน้าชั้น (L)	OK	Not OK	N/A	ปรับตั้ง	รอปรับตั้ง	รอเปลี่ยน
1	ตรวจสอบการทำงานของระบบกลไกประตูหน้าชั้น						
2	ตรวจสอบสภาพ ระยะห่างและแนวของบานประตู						
3	ตรวจสอบบานประตูว่าจะต้องไม่ติดขัดในตำแหน่งที่เปิดสุด						
4	ตรวจสอบแนวของรางประตู (Railing Profile) และทำความสะอาด						
5	ตรวจสอบสภาพและตำแหน่งของหน้าคอนแทคประตู						
6	ตรวจสอบการสึกหรอ และแนวการเคลื่อนที่ของโรลเลอร์แฮงเกอร์						
7	ตรวจสอบการสึกหรอ ระยะห่างและการเคลื่อนที่ของโรลเลอร์อัพทัช						
8	ตรวจสอบสภาพและความตึงของสลิงหรือโซ่ดึงประตู						
9	ตรวจสอบสภาพของพูเล่ของสลิงดึงประตู						
10	ตรวจสอบการทำงานของกลอนประตู						
11	ทดสอบประตูต้องล็อคเมื่อง้างด้วยมือ						
12	ตรวจสอบโรลเลอร์ของดอร์ล็อค (Landing Door Lock Rollers)						
13	ตรวจสอบแนวและหน้าคอนแทคของดอร์ล็อค กดไปประมาณ 3 mm						
14	ตรวจสอบสภาพสลิงและการทำงานของน้ำหนักถ่วงปิดประตู						
15	ตรวจสอบสภาพของพูเล่ของสลิงดึงน้ำหนักถ่วงประตู						
16	ตรวจสอบการยึดของธิลประตู (Sills) เข้ากับวงกบประตู						
17	ตรวจสอบสภาพ การประกอบ การยึดของไกด์ชูส์						
18	ตรวจสอบระยะของแคล้มป์ประตูและโรลเลอร์						

	ชุดควบคุมการทำงานของประตู (D)	OK	Not OK	N/A	ปรับตั้ง	รอปรับตั้ง	รอเปลี่ยน
1	ตรวจสอบสภาพ ระยะห่างและแนวของบานประตู	✓					
2	ตรวจสอบการยึดของธิลประตูใน กับวงกบประตู	✓					
3	ตรวจสอบสภาพไกด์ชูส์ การยึดของไกด์ชูส์	✓					
4	ตรวจสอบการยึดของฝาถ้าบังธิล	✓					
5	ตรวจสอบการทำงานโดยการเปิด ปิดเพื่อดูสิ่งผิดปกติของอุปกรณ์	✓					
6	ตรวจสอบพูเล่ประตู	✓					
7	ตรวจสอบความตึงและการสึกหรอของสายพาน	✓					
8	ตรวจสอบหน้าสัมผัสของคอนแทคประตู	✓					
9	ตรวจสอบสายไฟ การยึด การประกอบของม่านแสงหรือโฟโต้เซลล์	✓					
10	ตรวจสอบสายกราวด์ต่าง ๆ	✓					
11	ตรวจสอบแนวของรางประตู (Railing Profile) และทำความสะอาด	✓					
12	ตรวจสอบการสึกหรอและแนวการเคลื่อนที่ของโรลเลอร์แฮงเกอร์	✓					
13	ตรวจสอบการสึกหรอ ระยะห่างและการเคลื่อนที่ของโรลเลอร์อัพทัช	✓					
14	ตรวจสอบสภาพและความตึงของสลิงดึงประตู	✓					
15	ตรวจสอบสภาพของพูเล่ของสลิงดึงประตู	✓					
16	ตรวจสอบสลิงและระบบการเปิดกลอนประตูในกรณีฉุกเฉิน	✓					

	ชุดเครื่องขับลิฟต์ (M) หรือ มอเตอร์ (X)	OK	Not OK	N/A	ปรับตั้ง	รอปรับตั้ง	รอเปลี่ยน
1	ตรวจสอบเสียงของลูกปืนมอเตอร์						
2	ตรวจสอบสภาพของมอเตอร์,ชีฟต้องไม่มีน้ำมันรั่วออกมา						
3	ตรวจสอบแทคโคมิเตอร์ สายพานและยางพูเล่						
4	ตรวจสอบการเข้าสายของสายไฟมอเตอร์ แทคโค ที่เทอมินอล						
5	ตรวจสอบผิวสัมผัสของดรัมเบรก ทำความสะอาดถ้าจำเป็น						
6	ตรวจสอบความหนาของผ้าเบรก __________mm						
7	ทำการทดสอบเปิดเบรกทีละข้าง (One Brake Test)						
8	ตรวจสอบสายกราวด์ที่มอเตอร์ (Tacho meter,Encoder, Resolver)						
9	ตรวจสอบน้ำมันลูกปืนมอเตอร์ (MX32, MX40)						
10	ตรวจสอบและเติมน้ำมันสลิงขับลิฟต์						
11	ตรวจสอบพัดลมมอเตอร์						

	ชุดตู้คอนโทรล (C)	OK	Not OK	N/A	ปรับตั้ง	รอปรับตั้ง	รอเปลี่ยน
1	ตรวจสอบไฟแสงสว่างของตู้คอนโทรล ตู้ Drive และความเรียบร้อยทั่วไป						
2	ตรวจสอบ Fault Code: ____________						
3	ตรวจสอบการทำงานของไฟ Door Zone						
4	ตรวจสอบปลั๊กและการเดินสายไฟ สายเมน สายมอเตอร์						
5	ตรวจสอบกราวด์ แทคโค เอ็นโคเดอร์ โหลด มอเตอร์						
6	ตรวจสอบการทำงานของแมคเนติกและออกซิลลารี่						
7	ตรวจสอบการทำงานของพัดลม ใน Drive ตู้คอนโทรล และตู้ Drive						
8	ความสะอาดตู้คอนโทรลและตู้ Drive						
9	อุณหภูมิในห้องเครื่อง และความสะอาดของห้องเครื่อง						

	ชุดปุ่มกดเรียกและสัญญาณไฟหน้าชั้น (Z)	OK	Not OK	N/A	ปรับตั้ง	รอปรับตั้ง	รอเปลี่ยน
1	ตรวจสอบไฟบอกสัญญาณหน้าชั้นทุกชั้น	✓					
2	ตรวจสอบสภาพปุ่มกดในลิฟต์และหน้าชั้นทุกชั้น	✓					

กระแสมอร์เตอร์ UP....................A DOWN....................A

บันทึกรายละเอียดเพิ่มเติม ....

....

....

สำหรับ บริษัท โคเน่ จำกัด (มหาชน)
ดำเนินการโดย [illegible]
แล้วเสร็จเมื่อวันที่ [illegible]
เวลาเริ่ม .... เวลาเสร็จ ....

สำหรับลูกค้า เพื่อประโยชน์ของท่าน โปรดลงชื่อและตรวจสอบเวลาในการเข้าดำเนินการของพนักงานผู้ให้บริการ
ลงชื่อ [illegible]
(....) ประทับตรา (ถ้ามี)
เบอร์ติดต่อ 061-[illegible]

รายงานการบำรุงรักษาลิฟต์รุ่น MonoSpace / MiniSpace

บริษัท โคเน่ จำกัด (มหาชน)
KONE Public Company Limited

KONE

เล่มที่ 422 ชื่อลูกค้า [illegible] MO CAR PARK เลขที่ 21092 ชื่ออาคาร LG สายงานบริการ [illegible] หมายเลขที่งาน [illegible]

วันเริ่มสัญญา .... สิ้นสุด .... หมายเลขลิฟต์ (Equipment No.) A2723542 วันเข้าบริการ 26/1/62 (ครั้งที่ .... / ....)

	Basic Inspection (Y) and Basic Module (B)	OK	Not OK	N/A	ปรับตั้ง	รอปรับตั้ง	รอเปลี่ยน
1	ตรวจสอบไฟฟ้าแสงสว่างในลิฟต์	/					
2	ตรวจสอบการทำงานและสภาพของพัดลม	/					
3	ตรวจสอบป้าย,เครื่องหมายในลิฟต์ (ป้ายสัญญา ข้อแนะนำต่างๆ)	/					
4	ตรวจสอบการตกแต่งภายในลิฟต์ , Handrail	/					
5	ตรวจสอบการทำงานของอินเตอร์คอม หรือ โทรศัพท์ (ถ้ามี)	/					
6	ทดสอบปุ่มเร่งเปิดประตูสามารถใช้งานได้ (DOB)	/					
7	ทดสอบความแรงในการปิดประตู (Closing Force Limiter)	/					
8	ทดสอบการทำงานของม่านแสง, Photocell, Safety Edge	/					
9	ตรวจสอบระดับเสมอชั้นของลิฟต์จากธิลประตูใน/นอก (± 5 mm)	/					
10	ตรวจสอบระยะห่างระหว่าง sill ประตูใน/นอก (28-32 mm)	/					
11	ตรวจสอบช่องว่างระหว่างประตูใน/นอก กับวงกบ (4-6 mm)	/					
12	ตรวจสอบสภาพประตูในและไกด์ชูส์ประตูใน/นอก	/					
13	ตรวจสอบร่องประตูในและทำความสะอาด (Car sill)	/					
14	ตรวจสอบการทำงานของจอแสดงผลและปุ่มต่าง ๆ ในลิฟต์	/					
15	ตรวจสอบอุปกรณ์ต่างๆในบ่อลิฟต์ด้วยสายตา	/					
16	ทดสอบความนิ่มนวลโดยการวิ่งลิฟต์ ล่างสุด-บนสุด เพื่อดูสิ่งผิดปกติ						
17	ตรวจสอบ Fault Code: ____________						
18	ทดสอบการทำงานของเบรกเกอร์ (Earth Leakage Circuit Breaker)						
19	ทดสอบการทำงานของไฟฟ้าแสงสว่างฉุกเฉิน						
20	ทดสอบการทำงานของระบบเบรกโดยการง้างด้วยมือ						
21	ทดสอบการทำงานของระบบ Relevelling						
22	ตรวจสอบการทำงานของ EBD						
23	ตรวจสอบไฟฟ้าแสงสว่างใน Shaft (ถ้ามี) และทำความสะอาดหลังคา						
24	ตรวจสอบระดับน้ำมันรางในกาน้ำมัน						
25	ตรวจสอบสภาพมอเตอร์ น็อตเบรก เสียงเบรก						
26	ตรวจสอบสภาพยางรองแท่นเครื่องมอเตอร์						
27	ตรวจสอบความตึงของสลิงขับลิฟต์						
28	ตรวจสอบระดับการกดของสปริงที่ก้านหัวสลิง (± 3 mm)						
29	ตรวจสอบระบบควบคุมความเร็ว (Overspeed Governor)						
30	ตรวจสอบเซฟตี้คอนแทคและกลไกการทำงานของประตูนอก						
31	ตรวจสอบระยะห่างของของแคล้มป์และโรลเลอร์ประตูนอก						
32	ตรวจสอบสภาพของประตูนอกและไกด์ชูส์ทุกชั้น						
33	ตรวจสอบไฟฟ้าแสงสว่างที่ก้นบ่อและสภาพทั่วไปของก้นบ่อ						
34	ตรวจสอบสภาพและระยะของลิมิตสวิทช์ทั้งหมดที่ก้นบ่อ						
35	ตรวจสอบระดับลูกถ่วง Governor และลิมิตสวิทช์						
36	ตรวจสอบสภาพบัฟเฟอร์ ลิมิตสวิทช์ ระดับน้ำมันบัฟเฟอร์						
37	ตรวจสอบรางลิฟต์ต้องไม่นั่งบนแจ็คโบลส์ jack bolts (7-8 mm)						
38	ทำความสะอาดก้นบ่อลิฟต์						

	ชุดปล่องลิฟต์ (S)	OK	Not OK	N/A	ปรับตั้ง	รอปรับตั้ง	รอเปลี่ยน
1	ตรวจสอบสลิง Governor และการยึดกับ Safety Gear						
2	ตรวจสอบสวิทช์ Governor						
3	ตรวจสอบการทำงานของลิมิตสวิทช์ด้านบน (Final)						
4	ตรวจสอบไกด์ชูส์ หรือโรลเลอร์ไกด์ บนหลังคาของลิฟต์						
5	ตรวจสอบสภาพยางเอ็นโคเดอร์บนหลังคา (ถ้ามี)						
6	ตรวจสอบจุดยึดเคเบิลด้านบนและกลางบ่อ (Travelling cable)						
7	ตรวจสอบสลิงขับลิฟต์ หัวสลิง และการยึด						
8	ตรวจสอบโครงลิฟต์ ชีฟ และเสียงลูกปืนชีฟ						
9	ตรวจสอบชูส์ หรือโรลเลอร์ เคาเตอร์เวทบน ล่าง						
10	ตรวจสอบโครงเคาเตอร์เวท ชีฟ ก้อนเวท และเสียงลูกปืนชีฟ						
11	ตรวจสอบระดับน้ำมันในกาน้ำมัน						
12	ตรวจสอบเซฟตี้เกียร์ของเคาเตอร์เวท (ถ้ามี)						
13	ตรวจสอบระยะอุปกรณ์ในบ่อลิฟต์ (Cicar,Oscillator,HIPO,Magnet)						
14	ตรวจสอบวันที่ล่าสุดที่ได้ทำการเปลี่ยนแบตเตอรี่หลังคา						
15	ตรวจสอบการทำงานและการติดตั้งของสวิทช์ทางออกฉุกเฉินบนหลังคา						
16	ตรวจสอบไฟฟ้าแสงสว่างที่ก้นบ่อและสภาพทั่วไปของก้นบ่อ						
17	ตรวจสอบจุดยึดและสภาพสลิงหรือโซ่คอมเพนเซส						
18	ตรวจสอบสภาพของไกด์ชูส์ หรือโรลเลอร์ ด้านล่างของลิฟต์						
19	ตรวจสอบชีฟด้านล่างตัวลิฟต์และการ์ดกันสลิง						
20	ตรวจสอบสภาพบัฟเฟอร์ ลิมิตสวิทช์ ระดับน้ำมันบัฟเฟอร์						
21	ตรวจสอบระยะ Run by ____________CM						
22	ตรวจสอบรางลิฟต์ต้องไม่นั่งบนแจ็คโบลส์ jack bolts (7-8 mm)						
23	ทำความสะอาดก้นบ่อลิฟต์						

	ชุดประตูหน้าชั้น (L)	OK	Not OK	N/A	ปรับตั้ง	รอปรับตั้ง	รอเปลี่ยน
1	ตรวจสอบการทำงานของระบบกลไกประตูหน้าชั้น						
2	ตรวจสอบสภาพ ระยะห่างและแนวของบานประตู						
3	ตรวจสอบบานประตูว่าจะต้องไม่ติดขัดในตำแหน่งที่เปิดสุด						
4	ตรวจสอบแนวของรางประตู (Railing Profile) และทำความสะอาด						
5	ตรวจสอบสภาพและตำแหน่งของหน้าคอนแทคประตู						
6	ตรวจสอบการสึกหรอ และแนวการเคลื่อนที่ของโรลเลอร์แฮงเกอร์						
7	ตรวจสอบการสึกหรอ ระยะห่างและการเคลื่อนที่ของโรลเลอร์ยึดพัช						
8	ตรวจสอบสภาพและความตึงของสลิงหรือโซ่ดึงประตู						
9	ตรวจสอบสภาพของพูเล่ของสลิงดึงประตู						
10	ตรวจสอบการทำงานของกลอนประตู						
11	ทดสอบประตูต้องล็อคเมื่อง้างด้วยมือ						
12	ตรวจสอบโรลเลอร์ของดอร์ล็อค (Landing Door Lock Rollers)						
13	ตรวจสอบแนวและหน้าคอนแทคของดอร์ล็อค กดไปประมาณ 3 mm						
14	ตรวจสอบสภาพสลิงและการทำงานของน้ำหนักถ่วงปิดประตู						
15	ตรวจสอบสภาพของพูเล่ของสลิงดึงน้ำหนักถ่วงประตู						
16	ตรวจสอบการยึดของซิลประตู (Sills) เข้ากับวงกบประตู						
17	ตรวจสอบสภาพ การประกอบ การยึดของไกด์ชูส์						
18	ตรวจสอบระยะของแคล้มป์ประตูและโรลเลอร์						

	ชุดควบคุมการทำงานของประตู (D)	OK	Not OK	N/A	ปรับตั้ง	รอปรับตั้ง	รอเปลี่ยน
1	ตรวจสอบสภาพ ระยะห่างและแนวของบานประตู	/					
2	ตรวจสอบการยึดของซิลประตูใน กับวงกบประตู	/					
3	ตรวจสอบสภาพไกด์ชูส์ การยึดของไกด์ชูส์	/					
4	ตรวจสอบการยึดของฝากำบังซิล	/					
5	ตรวจสอบการทำงานโดยการเปิด ปิดเพื่อดูสิ่งผิดปกติของอุปกรณ์	/					
6	ตรวจสอบพูเล่ประตู	/					
7	ตรวจสอบความตึงและการสึกหรอของสายพาน	/					
8	ตรวจสอบหน้าสัมผัสของคอนแทคประตู	/					
9	ตรวจสอบสายไฟ การยึด การประกอบของม่านแสงหรือโฟโต้เซลล์	/					
10	ตรวจสอบสายกราวด์ต่าง ๆ	/					
11	ตรวจสอบแนวของรางประตู (Railing Profile) และทำความสะอาด	/					
12	ตรวจสอบการสึกหรอและแนวการเคลื่อนที่ของโรลเลอร์แฮงเกอร์	/					
13	ตรวจสอบการสึกหรอ ระยะห่างและการเคลื่อนที่ของโรลเลอร์ยึดพัช	/					
14	ตรวจสอบสภาพและความตึงของสลิงดึงประตู	/					
15	ตรวจสอบสภาพของพูเล่ของสลิงดึงประตู	/					
16	ตรวจสอบสลิงและระบบการเปิดกลอนประตูในกรณีฉุกเฉิน	/					

	ชุดเครื่องขับลิฟต์ (M) หรือ มอเตอร์ (X)	OK	Not OK	N/A	ปรับตั้ง	รอปรับตั้ง	รอเปลี่ยน
1	ตรวจสอบเสียงของลูกปืนมอเตอร์						
2	ตรวจสอบสภาพของมอเตอร์,ชีฟต้องไม่มีน้ำมันรั่วออกมา						
3	ตรวจสอบแทคโคมิเตอร์ สายพานและยางพูเล่						
4	ตรวจสอบการเข้าสายของสายไฟมอเตอร์ แทคโค ที่เทอมินอล						
5	ตรวจสอบผิวสัมผัสของดรัมเบรก ทำความสะอาดถ้าจำเป็น						
6	ตรวจสอบความหนาของผ้าเบรก ____________mm						
7	ทำการทดสอบเปิดเบรกทีละข้าง (One Brake Test)						
8	ตรวจสอบสายกราวด์ที่มอเตอร์ (Tacho meter,Encoder, Resolver)						
9	ตรวจสอบน้ำมันลูกปืนมอเตอร์ (MX32, MX40)						
10	ตรวจสอบและเติมน้ำมันสลิงขับลิฟต์						
11	ตรวจสอบพัดลมมอเตอร์						

	ชุดตู้คอนโทรล (C)	OK	Not OK	N/A	ปรับตั้ง	รอปรับตั้ง	รอเปลี่ยน
1	ตรวจสอบไฟแสงสว่างของตู้คอนโทรล ตู้ Drive และความเรียบร้อยทั่วไป						
2	ตรวจสอบ Fault Code: ____________						
3	ตรวจสอบการทำงานของไฟ Door Zone						
4	ตรวจสอบปลั๊กและการเดินสายไฟ สายเมน สายมอเตอร์						
5	ตรวจสอบกราวด์ แทคโค เอ็นโคเดอร์ โหลด มอเตอร์						
6	ตรวจสอบการทำงานของแมคเนติกและออกซิลลารี่						
7	ตรวจสอบการทำงานของพัดลม ใน Drive ตู้คอนโทรล และตู้ Drive						
8	ความสะอาดตู้คอนโทรลและตู้ Drive						
9	อุณหภูมิในห้องเครื่อง และความสะอาดของห้องเครื่อง						

	ชุดปุ่มกดเรียกและสัญญาณไฟหน้าชั้น (Z)	OK	Not OK	N/A	ปรับตั้ง	รอปรับตั้ง	รอเปลี่ยน
1	ตรวจสอบไฟบอกสัญญาณหน้าชั้นทุกชั้น	/					
2	ตรวจสอบสภาพปุ่มกดในลิฟต์และหน้าชั้นทุกชั้น						

กระแสมอเตอร์ UP.................A DOWN.................A

บันทึกรายละเอียดเพิ่มเติม ....

สำหรับ บริษัท โคเน่ จำกัด (มหาชน)
ดำเนินการโดย [illegible]
แล้วเสร็จเมื่อวันที่ 26/1/62
เวลาเริ่ม .... เวลาเสร็จ ....

สำหรับลูกค้า เพื่อประโยชน์ของท่าน โปรดลงชื่อและตรวจสอบเวลาในการเข้าดำเนินการของพนักงานผู้ให้บริการ
ลงชื่อ [illegible]
(....) ประทับตรา (ถ้ามี)
เบอร์ติดต่อ 061-9262541

68892 2985

รายงานการบำรุงรักษาลิฟต์รุ่น MonoSpace / MiniSpace

บริษัท โคเน่ จำกัด (มหาชน)
KONE Public Company Limited

เล่มที่ 439 เลขที่ 21942 สายงานบริการ 2300F301
ชื่อลูกค้า Cosmo Phase9 ชื่ออาคาร Cosmo L11(L3) หมายเลขที่งาน 40163138
วันเริ่มสัญญา .... สิ้นสุด .... หมายเลขลิฟต์ (Equipment No.) 43395082 วันเข้าบริการ [illegible]/6/62 (ครั้งที่ .... / ....)

	Basic Inspection (Y) and Basic Module (B)	OK	Not OK	N/A	ปรับตั้ง	รอปรับตั้ง	รอเปลี่ยน
1	ตรวจสอบไฟฟ้าแสงสว่างในลิฟต์	✓					
2	ตรวจสอบการทำงานและสภาพของพัดลม	✓					
3	ตรวจสอบป้าย,เครื่องหมายในลิฟต์ (ป้ายสัญญา ข้อแนะนำต่างๆ)	✓					
4	ตรวจสอบการตกแต่งภายในลิฟต์ , Handrail	✓					
5	ตรวจสอบการทำงานของอินเตอร์คอม หรือ โทรศัพท์ (ถ้ามี)	✓					
6	ทดสอบปุ่มเร่งเปิดประตูสามารถใช้งานได้ (DOB)	✓					
7	ทดสอบความแรงในการปิดประตู (Closing Force Limiter)	✓					
8	ทดสอบการทำงานของม่านแสง, Photocell, Safety Edge	✓					
9	ตรวจสอบระดับเสมอชั้นของลิฟต์จากธิลประตูใน/นอก (± 5 mm)	✓					
10	ตรวจสอบระยะห่างระหว่าง sill ประตูใน/นอก (28-32 mm)	✓					
11	ตรวจสอบช่องว่างระหว่างประตูใน/นอก กับวงกบ (4-6 mm)	✓					
12	ตรวจสอบสภาพประตูในและไกด์ชูส์ประตูใน/นอก	✓					
13	ตรวจสอบร่องประตูในและทำความสะอาด (Car sill)	✓					
14	ตรวจสอบการทำงานของจอแสดงผลและปุ่มต่าง ๆ ในลิฟต์	✓					
15	ตรวจสอบอุปกรณ์ต่างๆในบ่อลิฟต์ด้วยสายตา	✓					
16	ทดสอบความนิ่มนวลโดยการวิ่งลิฟต์ ล่างสุด-บนสุด เพื่อดูสิ่งผิดปกติ	✓					
17	ตรวจสอบ Fault Code: ____________						
18	ทดสอบการทำงานของเบรกเกอร์ (Earth Leakage Circuit Breaker)						
19	ทดสอบการทำงานของไฟฟ้าแสงสว่างฉุกเฉิน						
20	ทดสอบการทำงานของระบบเบรกโดยการง้างด้วยมือ						
21	ทดสอบการทำงานของระบบ Relevelling						
22	ตรวจสอบการทำงานของ EBD						
23	ตรวจสอบไฟฟ้าแสงสว่างใน Shaft (ถ้ามี) และทำความสะอาดหลังคา						
24	ตรวจสอบระดับน้ำมันรางในกาน้ำมัน						
25	ตรวจสอบสภาพมอเตอร์ น๊อตเบรก เสียงเบรก						
26	ตรวจสอบสภาพยางรองแท่นเครื่องมอเตอร์						
27	ตรวจสอบความตึงของสลิงขับลิฟต์						
28	ตรวจสอบระดับการกดของสปริงที่ก้านหัวสลิง (± 3 mm)						
29	ตรวจสอบระบบควบคุมความเร็ว (Overspeed Governor)						
30	ตรวจสอบเซฟตี้คอนแทคและกลไกการทำงานของประตูนอก						
31	ตรวจสอบระยะห่างของซองแคล้มป์และโรลเลอร์ประตูนอก						
32	ตรวจสอบสภาพของประตูนอกและไกด์ชูส์ทุกชั้น						
33	ตรวจสอบไฟฟ้าแสงสว่างที่ก้นบ่อและสภาพทั่วไปของก้นบ่อ						
34	ตรวจสอบสภาพและระยะของลิมิตสวิทช์ทั้งหมดที่ก้นบ่อ						
35	ตรวจสอบระดับลูกถ่วง Governor และลิมิตสวิทช์						
36	ตรวจสอบสภาพบัฟเฟอร์ ลิมิตสวิทช์ ระดับน้ำมันบัฟเฟอร์						
37	ตรวจสอบรางลิฟต์ต้องไม่นั่งบนแจ็คโบลส์ jack bolts (7-8 mm)						
38	ทำความสะอาดก้นบ่อลิฟต์						

	ชุดปล่องลิฟต์ (S)	OK	Not OK	N/A	ปรับตั้ง	รอปรับตั้ง	รอเปลี่ยน
1	ตรวจสอบสลิง Governor และการยึดกับ Safety Gear						
2	ตรวจสอบสวิทช์ Governor						
3	ตรวจสอบการทำงานของลิมิตสวิทช์ด้านบน (Final)						
4	ตรวจสอบไกด์ชูส์ หรือโรลเลอร์ไกด์ บนหลังคาของลิฟต์						
5	ตรวจสอบสภาพยางเอ็นโคเดอร์บนหลังคา (ถ้ามี)						
6	ตรวจสอบจุดยึดเคเบิ้ลด้านบนและกลางบ่อ (Travelling cable)						
7	ตรวจสอบสลิงขับลิฟต์ หัวสลิง และการยึด						
8	ตรวจสอบโครงลิฟต์ ชีฟ และเสียงลูกปืนชีฟ						
9	ตรวจสอบชูส์ หรือโรลเลอร์ เคาเตอร์เวทบน ล่าง						
10	ตรวจสอบโครงเคาเตอร์เวท ชีฟ ก้อนเวท และเสียงลูกปืนชีฟ						
11	ตรวจสอบระดับน้ำมันในกาน้ำมัน						
12	ตรวจสอบเซฟตี้เกียร์ของเคาเตอร์เวท (ถ้ามี)						
13	ตรวจสอบระยะอุปกรณ์ในบ่อลิฟต์ (Cicar,Oscillator,HIPO,Magnet)						
14	ตรวจสอบวันที่ล่าสุดที่ได้ทำการเปลี่ยนแบตเตอรี่หลังคา						
15	ตรวจสอบการทำงานและการติดตั้งของสวิทช์ทางออกฉุกเฉินบนหลังคา						
16	ตรวจสอบไฟฟ้าแสงสว่างที่ก้นบ่อและสภาพทั่วไปของก้นบ่อ						
17	ตรวจสอบจุดยึดและสภาพสลิงหรือโซ่คอมเพนเซท						
18	ตรวจสอบสภาพของไกด์ชูส์ หรือโรลเลอร์ ด้านล่างของลิฟต์						
19	ตรวจสอบชีฟด้านล่างตัวลิฟต์และการ์ดกันสลิง						
20	ตรวจสอบสภาพบัฟเฟอร์ ลิมิตสวิทช์ ระดับน้ำมันบัฟเฟอร์						
21	ตรวจสอบระยะ Run by __________CM						
22	ตรวจสอบรางลิฟต์ต้องไม่นั่งบนแจ็คโบลส์ jack bolts (7-8 mm)						
23	ทำความสะอาดก้นบ่อลิฟต์						

	ชุดประตูหน้าชั้น (L)	OK	Not OK	N/A	ปรับตั้ง	รอปรับตั้ง	รอเปลี่ยน
1	ตรวจสอบการทำงานของระบบกลไกประตูหน้าชั้น						
2	ตรวจสอบสภาพ ระยะห่างและแนวของบานประตู						
3	ตรวจสอบบานประตูว่าจะต้องไม่ติดขัดในตำแหน่งที่เปิดสุด						
4	ตรวจสอบแนวของรางประตู (Railing Profile) และทำความสะอาด						
5	ตรวจสอบสภาพและตำแหน่งของหน้าคอนแทคประตู						
6	ตรวจสอบการสึกหรอ และแนวการเคลื่อนที่ของโรลเลอร์แฮงเกอร์						
7	ตรวจสอบการสึกหรอ ระยะห่างและการเคลื่อนที่ของโรลเลอร์อัพทัช						
8	ตรวจสอบสภาพและความตึงของสลิงหรือโซ่ดึงประตู						
9	ตรวจสอบสภาพของพูเล่ของสลิงดึงประตู						
10	ตรวจสอบการทำงานของกลอนประตู						
11	ทดสอบประตูต้องล็อคเมื่อง้างด้วยมือ						
12	ตรวจสอบโรลเลอร์ของเดอร์ล็อค (Landing Door Lock Rollers)						
13	ตรวจสอบแนวและหน้าคอนแทคของเดอร์ล็อค กดไปประมาณ 3 mm						
14	ตรวจสอบสภาพสลิงและการทำงานของน้ำหนักถ่วงปิดประตู						
15	ตรวจสอบสภาพของพูเล่ของสลิงดึงน้ำหนักถ่วงประตู						
16	ตรวจสอบการยึดของธิลประตู (Sills) เข้ากับวงกบประตู						
17	ตรวจสอบสภาพ การประกอบ การยึดของไกด์ชูส์						
18	ตรวจสอบระยะของแคล้มป์ประตูและโรลเลอร์						

	ชุดควบคุมการทำงานของประตู (D)	OK	Not OK	N/A	ปรับตั้ง	รอปรับตั้ง	รอเปลี่ยน
1	ตรวจสอบสภาพ ระยะห่างและแนวของบานประตู						
2	ตรวจสอบการยึดของธิลประตูใน กับวงกบประตู						
3	ตรวจสอบสภาพไกด์ชูส์ การยึดของไกด์ชูส์						
4	ตรวจสอบการยึดของฝาทำบังธิล						
5	ตรวจสอบการทำงานโดยการเปิด ปิดเพื่อดูสิ่งผิดปกติของอุปกรณ์						
6	ตรวจสอบพูเล่ประตู						
7	ตรวจสอบความตึงและการสึกหรอของสายพาน						
8	ตรวจสอบหน้าสัมผัสของคอนแทคประตู						
9	ตรวจสอบสายไฟ การยึด การประกอบของม่านแสงหรือโฟโต้เซลล์						
10	ตรวจสอบสายกราวด์ต่าง ๆ						
11	ตรวจสอบแนวของรางประตู (Railing Profile) และทำความสะอาด						
12	ตรวจสอบการสึกหรอและแนวการเคลื่อนที่ของโรลเลอร์แฮงเกอร์						
13	ตรวจสอบการสึกหรอ ระยะห่างและการเคลื่อนที่ของโรลเลอร์อัพทัช						
14	ตรวจสอบสภาพและความตึงของสลิงดึงประตู						
15	ตรวจสอบสภาพของพูเล่ของสลิงดึงประตู						
16	ตรวจสอบสลิงและระบบการเปิดกลอนประตูในกรณีฉุกเฉิน						

	ชุดเครื่องขับลิฟต์ (M) หรือ มอเตอร์ (X)	OK	Not OK	N/A	ปรับตั้ง	รอปรับตั้ง	รอเปลี่ยน
1	ตรวจสอบเสียงของลูกปืนมอเตอร์						
2	ตรวจสอบสภาพของมอเตอร์,ชีฟต้องไม่มีน้ำมันรั่วออกมา						
3	ตรวจสอบแทคโคมิเตอร์ สายพานและยางพูเล่						
4	ตรวจสอบการเข้าสายของสายไฟมอเตอร์ แทคโค ที่เทอมินอล						
5	ตรวจสอบผิวสัมผัสของดรัมเบรก ทำความสะอาดถ้าจำเป็น						
6	ตรวจสอบความหนาของผ้าเบรก __________mm						
7	ทำการทดสอบเปิดเบรกทีละข้าง (One Brake Test)						
8	ตรวจสอบสายกราวด์ที่มอเตอร์ (Tacho meter,Encoder, Resolver)						
9	ตรวจสอบน้ำมันลูกปืนมอเตอร์ (MX32, MX40)						
10	ตรวจสอบและเติมน้ำมันสลิงขับลิฟต์						
11	ตรวจสอบพัดลมมอเตอร์						

	ชุดตู้คอนโทรล (C)	OK	Not OK	N/A	ปรับตั้ง	รอปรับตั้ง	รอเปลี่ยน
1	ตรวจสอบไฟแสงสว่างของตู้คอนโทรล ตู้ Drive และความเรียบร้อยทั่วไป						
2	ตรวจสอบ Fault Code: ____________						
3	ตรวจสอบการทำงานของไฟ Door Zone						
4	ตรวจสอบปลั๊กและการเดินสายไฟ สายเมน สายมอเตอร์						
5	ตรวจสอบกราวด์ แทคโค เอ็นโคเดอร์ โหลด มอเตอร์						
6	ตรวจสอบการทำงานของแมคเนติกและออกซิลลารี่						
7	ตรวจสอบการทำงานของพัดลม ใน Drive ตู้คอนโทรล และตู้ Drive						
8	ความสะอาดตู้คอนโทรลและตู้ Drive						
9	อุณหภูมิในห้องเครื่อง และความสะอาดของห้องเครื่อง						

	ชุดปุ่มกดเรียกและสัญญาณไฟหน้าชั้น (Z)	OK	Not OK	N/A	ปรับตั้ง	รอปรับตั้ง	รอเปลี่ยน
1	ตรวจสอบไฟบอกสัญญาณหน้าชั้นทุกชั้น						
2	ตรวจสอบสภาพปุ่มกดในลิฟต์และหน้าชั้นทุกชั้น						

กระแสมอร์เตอร์ UP..................A DOWN..................A

บันทึกรายละเอียดเพิ่มเติม ....

....

....

สำหรับ บริษัท โคเน่ จำกัด (มหาชน)
ดำเนินการโดย [illegible]
แล้วเสร็จเมื่อวันที่ [illegible]/6/62
เวลาเริ่ม .... เวลาเสร็จ ....

สำหรับลูกค้า เพื่อประโยชน์ของท่าน โปรดลงชื่อและตรวจสอบเวลาในการเข้าดำเนินการของพนักงานผู้ให้บริการ
ลงชื่อ [illegible]
(....) ประทับตรา (ถ้ามี)
เบอร์ติดต่อ ....

18899208U

รายงานการบำรุงรักษาลิฟต์รุ่น MonoSpace / MiniSpace

บริษัท โคเน่ จำกัด (มหาชน)
KONE Public Company Limited

เล่มที่ 439 เลขที่ 21941 สายงานบริการ 9200F301

ชื่อลูกค้า Cosmo Phase 2 ชื่ออาคาร Cosmo L10(L4) หมายเลขที่งาน L0163138

วันเริ่มสัญญา .... สิ้นสุด .... หมายเลขลิฟต์ (Equipment No.) 43395081 วันเข้าบริการ 25/6/67 (ครั้งที่ .... / ....)

	Basic Inspection (Y) and Basic Module (B)	OK	Not OK	N/A	ปรับตั้ง	รอปรับตั้ง	รอเปลี่ยน
1	ตรวจสอบไฟฟ้าแสงสว่างในลิฟต์	✓					
2	ตรวจสอบการทำงานและสภาพของพัดลม	✓					
3	ตรวจสอบป้าย,เครื่องหมายในลิฟต์ (ป้ายสัญญา ข้อแนะนำต่างๆ)	✓					
4	ตรวจสอบการตกแต่งภายในลิฟต์ , Handrail	✓					
5	ตรวจสอบการทำงานของอินเตอร์คอม หรือ โทรศัพท์ (ถ้ามี)	✓					
6	ทดสอบปุ่มเร่งเปิดประตูสามารถใช้งานได้ (DOB)	✓					
7	ทดสอบความแรงในการปิดประตู (Closing Force Limiter)	✓					
8	ทดสอบการทำงานของม่านแสง, Photocell, Safety Edge	✓					
9	ตรวจสอบระดับเสมอชั้นของลิฟต์จากธรณีประตูในนอก (± 5 mm)	✓					
10	ตรวจสอบระยะห่างระหว่าง sill ประตูใน/นอก (28-32 mm)	✓					
11	ตรวจสอบช่องว่างระหว่างประตูใน/นอก กับวงกบ (4-6 mm)	✓					
12	ตรวจสอบสภาพประตูในและไกด์ชูส์ประตูใน/นอก	✓					
13	ตรวจสอบร่องประตูในและทำความสะอาด (Car sill)	✓					
14	ตรวจสอบการทำงานของจอแสดงผลและปุ่มต่าง ๆ ในลิฟต์	✓					
15	ตรวจสอบอุปกรณ์ต่างๆในบ่อลิฟต์ด้วยสายตา	✓					
16	ทดสอบความนิ่มนวลโดยการวิ่งลิฟต์ ล่างสุด-บนสุด เพื่อดูสิ่งผิดปกติ						
17	ตรวจสอบ Fault Code: ________						
18	ทดสอบการทำงานของเบรกเกอร์ (Earth Leakage Circuit Breaker)						
19	ทดสอบการทำงานของไฟฟ้าแสงสว่างฉุกเฉิน						
	...สอบการทำงานของระบบเบรกโดยการง้างด้วยมือ						
21	ทดสอบการทำงานของระบบ Relevelling						
22	ตรวจสอบการทำงานของ EBD						
23	ตรวจสอบไฟฟ้าแสงสว่างใน Shaft (ถ้ามี) และทำความสะอาดหลังคา						
24	ตรวจสอบระดับน้ำมันรางในกาน้ำมัน						
25	ตรวจสอบสภาพมอเตอร์ น็อตเบรก เสียงเบรก						
26	ตรวจสอบสภาพยางรองแท่นเครื่องมอเตอร์						
27	ตรวจสอบความตึงของสลิงขับลิฟต์						
28	ตรวจสอบระดับการกดของสปริงที่ก้านหัวสลิง (± 3 mm)						
29	ตรวจสอบระบบควบคุมความเร็ว (Overspeed Governor)						
30	ตรวจสอบเซฟตี้คอนแทคและกลไกการทำงานของประตูนอก						
31	ตรวจสอบระยะห่างของชองแคล้มป์และโรลเลอร์ประตูนอก						
32	ตรวจสอบสภาพของประตูนอกและไกด์ชูส์ทุกชั้น						
33	ตรวจสอบไฟฟ้าแสงสว่างที่ก้นบ่อและสภาพทั่วไปของก้นบ่อ						
34	ตรวจสอบสภาพและระยะของลิมิตสวิทช์ทั้งหมดที่ก้นบ่อ						
35	ตรวจสอบระดับลูกถ่วง Governor และลิมิตสวิทช์						
36	ตรวจสอบสภาพบัฟเฟอร์ ลิมิตสวิทช์ ระดับน้ำมันบัฟเฟอร์						
37	ตรวจสอบรางลิฟต์ต้องไม่นั่งบนแจ็คโบลล์ jack bolts (7-8 mm)						
38	ทำความสะอาดก้นบ่อลิฟต์						

	ชุดปล่องลิฟต์ (S)	OK	Not OK	N/A	ปรับตั้ง	รอปรับตั้ง	รอเปลี่ยน
1	ตรวจสอบสลิง Governor และการยึดกับ Safety Gear						
2	ตรวจสอบสวิทช์ Governor						
3	ตรวจสอบการทำงานของลิมิตสวิทช์ด้านบน (Final)						
4	ตรวจสอบไกด์ชูส์ หรือโรลเลอร์ไกด์ บนหลังคาของลิฟต์						
	...รวจสอบสภาพยางเซ็นโคเดอร์บนหลังคา (ถ้ามี)						
6	ตรวจสอบจุดยึดเคเบิลด้านบนและกลางบ่อ (Travelling cable)						
7	ตรวจสอบสลิงขับลิฟต์ หัวสลิง และการยึด						
8	ตรวจสอบโครงลิฟต์ ชีฟ และเสียงลูกปืนชีฟ						
9	ตรวจสอบชูส์ หรือโรลเลอร์ เคาเตอร์เวทบน ล่าง						
10	ตรวจสอบโครงเคาเตอร์เวท ชีฟ ก้อนเวท และเสียงลูกปืนชีฟ						
11	ตรวจสอบระดับน้ำมันในกาน้ำมัน						
12	ตรวจสอบเซฟตี้เกียร์ของเคาเตอร์เวท (ถ้ามี)						
13	ตรวจสอบระยะอุปกรณ์ในบ่อลิฟต์ (Cicar,Oscillator,HIPO,Magnet)						
14	ตรวจสอบวันที่ล่าสุดที่ได้ทำการเปลี่ยนแบตเตอรี่หลังคา						
15	ตรวจสอบการทำงานและการติดตั้งของสวิทช์ทางออกฉุกเฉินบนหลังคา						
16	ตรวจสอบไฟฟ้าแสงสว่างที่ก้นบ่อและสภาพทั่วไปของก้นบ่อ						
17	ตรวจสอบจุดยึดและสภาพสลิงหรือโซ่คอมเพนเซล						
18	ตรวจสอบสภาพของไกด์ชูส์ หรือโรลเลอร์ ด้านล่างของลิฟต์						
19	ตรวจสอบชีฟด้านล่างตัวลิฟต์และการ์ดกันสลิง						
20	ตรวจสอบสภาพบัฟเฟอร์ ลิมิตสวิทช์ ระดับน้ำมันบัฟเฟอร์						
21	ตรวจสอบระยะ Run by __________CM						
22	ตรวจสอบรางลิฟต์ต้องไม่นั่งบนแจ็คโบลล์ jack bolts (7-8 mm)						
23	ทำความสะอาดก้นบ่อลิฟต์						

	ชุดประตูหน้าชั้น (L)	OK	Not OK	N/A	ปรับตั้ง	รอปรับตั้ง	รอเปลี่ยน
1	ตรวจสอบการทำงานของระบบกลไกประตูหน้าชั้น						
2	ตรวจสอบสภาพ ระยะห่างและแนวของบานประตู						
3	ตรวจสอบบานประตูว่าจะต้องไม่ติดขัดในตำแหน่งที่เปิดสุด						
4	ตรวจสอบแนวของรางประตู (Railing Profile) และทำความสะอาด						
5	ตรวจสอบสภาพและตำแหน่งของหน้าคอนแทคประตู						
6	ตรวจสอบการสึกหรอ และแนวการเคลื่อนที่ของโรลเลอร์แฮงเกอร์						
7	ตรวจสอบการสึกหรอ ระยะห่างและการเคลื่อนที่ของโรลเลอร์อัพทรัช						
8	ตรวจสอบสภาพและความตึงของสลิงหรือโซ่ดึงประตู						
9	ตรวจสอบสภาพของพูเล่ของสลิงดึงประตู						
10	ตรวจสอบการทำงานของกลอนประตู						
11	ทดสอบประตูต้องล็อคเมื่อง้างด้วยมือ						
12	ตรวจสอบโรลเลอร์ของดอร์ล็อค (Landing Door Lock Rollers)						
13	ตรวจสอบแนวและหน้าคอนแทคของดอร์ล็อค กดไปประมาณ 3 mm						
14	ตรวจสอบสภาพสลิงและการทำงานของน้ำหนักถ่วงปิดประตู						
15	ตรวจสอบสภาพของพูเล่ของสลิงดึงน้ำหนักถ่วงประตู						
16	ตรวจสอบการยึดของธรณีประตู (Sills) เข้ากับวงกบประตู						
17	ตรวจสอบสภาพ การประกอบ การยึดของไกด์ชูส์						
18	ตรวจสอบระยะของแคล้มป์ประตูและโรลเลอร์						

	ชุดควบคุมการทำงานของประตู (D)	OK	Not OK	N/A	ปรับตั้ง	รอปรับตั้ง	รอเปลี่ยน
1	ตรวจสอบสภาพ ระยะห่างและแนวของบานประตู						
2	ตรวจสอบการยึดของธรณีประตูใน กับวงกบประตู						
3	ตรวจสอบสภาพไกด์ชูส์ การยึดของไกด์ชูส์						
4	ตรวจสอบการยึดของฝาก้ำบังธรณี						
5	ตรวจสอบการทำงานโดยการเปิด ปิดเพื่อดูสิ่งผิดปกติของอุปกรณ์						
6	ตรวจสอบพูเล่ประตู						
7	ตรวจสอบความตึงและการสึกหรอของสายพาน						
8	ตรวจสอบหน้าสัมผัสของคอนแทคประตู						
9	ตรวจสอบสายไฟ การยึด การประกอบของม่านแสงหรือโฟโต้เซลล์						
10	ตรวจสอบสายกราวด์ต่าง ๆ						
11	ตรวจสอบแนวของรางประตู (Railing Profile) และทำความสะอาด						
12	ตรวจสอบการสึกหรอและแนวการเคลื่อนที่ของโรลเลอร์แฮงเกอร์						
13	ตรวจสอบการสึกหรอ ระยะห่างและการเคลื่อนที่ของโรลเลอร์อัพทรัช						
14	ตรวจสอบสภาพและความตึงของสลิงดึงประตู						
15	ตรวจสอบสภาพของพูเล่ของสลิงดึงประตู						
16	ตรวจสอบสลิงและระบบการเปิดกลอนประตูในกรณีฉุกเฉิน						

	ชุดเครื่องขับลิฟต์ (M) หรือ มอเตอร์ (X)	OK	Not OK	N/A	ปรับตั้ง	รอปรับตั้ง	รอเปลี่ยน
1	ตรวจสอบเสียงของลูกปืนมอเตอร์						
2	ตรวจสอบสภาพของมอเตอร์,ซีลต้องไม่มีน้ำมันรั่วออกมา						
3	ตรวจสอบแทคโคมิเตอร์ สายพานและยางพูเล่						
4	ตรวจสอบการเข้าสายของสายไฟมอเตอร์ แทคโค ที่เทอมินอล						
5	ตรวจสอบผิวสัมผัสของดรัมเบรก ทำความสะอาดถ้าจำเป็น						
6	ตรวจสอบความหนาของผ้าเบรก __________mm						
7	ทำการทดสอบเปิดเบรกทีละข้าง (One Brake Test)						
8	ตรวจสอบสายกราวด์ที่มอเตอร์ (Tacho meter,Encoder, Resolver)						
9	ตรวจสอบน้ำมันลูกปืนมอเตอร์ (MX32, MX40)						
10	ตรวจสอบและเติมน้ำมันสลิงขับลิฟต์						
11	ตรวจสอบพัดลมมอเตอร์						

	ชุดตู้คอนโทรล (C)	OK	Not OK	N/A	ปรับตั้ง	รอปรับตั้ง	รอเปลี่ยน
1	ตรวจสอบไฟแสงสว่างของตู้คอนโทรล ตู้ Drive และความเรียบร้อยทั่วไป						
2	ตรวจสอบ Fault Code: __________						
3	ตรวจสอบการทำงานของไฟ Door Zone						
4	ตรวจสอบปลั๊กและการเดินสายไฟ สายแบน สายมอเตอร์						
5	ตรวจสอบกราวด์ แทคโค เอ็นโคเดอร์ โหลด มอเตอร์						
6	ตรวจสอบการทำงานของแมคเนติกและออกซิลลารี่						
7	ตรวจสอบการทำงานของพัดลม ใน Drive ตู้คอนโทรล และตู้ Drive						
8	ความสะอาดตู้คอนโทรลและตู้ Drive						
9	อุณหภูมิในห้องเครื่อง และความสะอาดของห้องเครื่อง						

	ชุดปุ่มกดเรียกและสัญญาณไฟหน้าชั้น (Z)	OK	Not OK	N/A	ปรับตั้ง	รอปรับตั้ง	รอเปลี่ยน
1	ตรวจสอบไฟบอกสัญญาณหน้าชั้นทุกชั้น						
2	ตรวจสอบสภาพปุ่มกดในลิฟต์และหน้าชั้นทุกชั้น						

กระแสมอร์เตอร์ UP..................A DOWN..................A

บันทึกรายละเอียดเพิ่มเติม ....

....

....

สำหรับ บริษัท โคเน่ จำกัด (มหาชน)
ดำเนินการโดย [illegible]
แล้วเสร็จเมื่อวันที่ 25/6/67
เวลาเริ่ม ....เวลาเสร็จ ....

สำหรับลูกค้า เพื่อประโยชน์ของท่าน โปรดลงชื่อและตรวจสอบเวลาในการเข้าดำเนินการของพนักงานผู้ให้บริการ
ลงชื่อ [illegible]
(....) ประทับตรา (ถ้ามี)
เบอร์ติดต่อ ....

688952983

รายงานการบำรุงรักษาลิฟต์รุ่น MonoSpace / MiniSpace

บริษัท โคเน่ จำกัด (มหาชน)
KONE Public Company Limited

เล่มที่ 439 เลขที่ 21940 สายงานบริการ 0200 F201

ชื่อลูกค้า COSMO Phase 2 ชื่ออาคาร COSMO 19 (L5) หมายเลขที่งาน 4 63/38

วันเริ่มสัญญา .... สิ้นสุด .... หมายเลขลิฟต์ (Equipment No.) 43374080 วันเข้าบริการ 24/1/60 (ครั้งที่ ..... / .....)

	Basic Inspection (Y) and Basic Module (B)	OK	Not OK	N/A	ปรับตั้ง	รอปรับตั้ง	รอเปลี่ยน
1	ตรวจสอบไฟฟ้าแสงสว่างในลิฟต์	✓					
2	ตรวจสอบการทำงานและสภาพของพัดลม	✓					
3	ตรวจสอบป้าย,เครื่องหมายในลิฟต์ (ป้ายสัญญา ข้อแนะนำต่างๆ)	✓					
4	ตรวจสอบการตกแต่งภายในลิฟต์ , Handrail	✓					
5	ตรวจสอบการทำงานของอินเตอร์คอม หรือ โทรศัพท์ (ถ้ามี)	✓					
6	ทดสอบปุ่มเร่งเปิดประตูสามารถใช้งานได้ (DOB)	✓					
7	ทดสอบความแรงในการปิดประตู (Closing Force Limiter)	✓					
8	ทดสอบการทำงานของม่านแสง, Photocell, Safety Edge	✓					
9	ตรวจสอบระดับเสมอชั้นของลิฟต์จากธิลประตูใน/นอก (± 5 mm)	✓					
10	ตรวจสอบระยะห่างระหว่าง sill ประตูใน/นอก (28-32 mm)	✓					
11	ตรวจสอบช่องว่างระหว่างประตูใน/นอก กับวงกบ (4-6 mm)	✓					
12	ตรวจสอบสภาพประตูในและไกด์ชูส์ประตูใน/นอก	✓					
13	ตรวจสอบร่องประตูในและทำความสะอาด (Car sill)	✓					
14	ตรวจสอบการทำงานของจอแสดงผลและปุ่มต่าง ๆ ในลิฟต์	✓					
15	ตรวจสอบอุปกรณ์ต่างๆในบ่อลิฟต์ด้วยสายตา	✓					
16	ทดสอบความนิ่มนวลโดยการวิ่งลิฟต์ ล่างสุด-บนสุด เพื่อดูสิ่งผิดปกติ						
17	ตรวจสอบ Fault Code: ________						
18	ทดสอบการทำงานของเบรกเกอร์ (Earth Leakage Circuit Breaker)						
19	ทดสอบการทำงานของไฟฟ้าแสงสว่างฉุกเฉิน						
20	ทดสอบการทำงานของระบบเบรกโดยการง้างด้วยมือ						
21	ทดสอบการทำงานของระบบ Relevelling						
22	ตรวจสอบการทำงานของ EBD						
23	ตรวจสอบไฟฟ้าแสงสว่างใน Shaft (ถ้ามี) และทำความสะอาดหลังคา						
24	ตรวจสอบระดับน้ำมันรางในถาดน้ำมัน						
25	ตรวจสอบสภาพมอเตอร์ น็อตเบรก เสียงเบรก						
26	ตรวจสอบสภาพยางรองแท่นเครื่องมอเตอร์						
27	ตรวจสอบความตึงของสลิงขับลิฟต์						
28	ตรวจสอบระดับการกดของสปริงที่ก้านหัวสลิง (± 3 mm)						
29	ตรวจสอบระบบควบคุมความเร็ว (Overspeed Governor)						
30	ตรวจสอบเซฟตี้คอนแทคและกลไกการทำงานของประตูนอก						
31	ตรวจสอบระยะห่างของแคล้มป์และโรลเลอร์ประตูนอก						
32	ตรวจสอบสภาพของประตูนอกและไกด์ชูส์ทุกชั้น						
33	ตรวจสอบไฟฟ้าแสงสว่างที่ก้นบ่อและสภาพทั่วไปของก้นบ่อ						
34	ตรวจสอบสภาพและระยะของลิมิตสวิทซ์ทั้งหมดที่ก้นบ่อ						
35	ตรวจสอบระดับลูกถ่วง Governor และลิมิตสวิทซ์						
36	ตรวจสอบสภาพบัฟเฟอร์ ลิมิตสวิทซ์ ระดับน้ำมันบัฟเฟอร์						
37	ตรวจสอบรางลิฟต์ต้องไม่นั่งบนแจ็คโบลส์ jack bolts (7-8 mm)						
38	ทำความสะอาดก้นบ่อลิฟต์						

	ชุดปล่องลิฟต์ (S)	OK	Not OK	N/A	ปรับตั้ง	รอปรับตั้ง	รอเปลี่ยน
1	ตรวจสอบสลิง Governor และการยึดกับ Safety Gear						
2	ตรวจสอบสวิทซ์ Governor						
3	ตรวจสอบการทำงานของลิมิตสวิทซ์ด้านบน (Final)						
4	ตรวจสอบไกด์ชูส์ หรือโรลเลอร์ไกด์ บนหลังคาของลิฟต์						
5	ตรวจสอบสภาพยางเอ็นโคเดอร์บนหลังคา (ถ้ามี)						
6	ตรวจสอบจุดยึดเคเบิ้ลด้านบนและกลางบ่อ (Travelling cable)						
7	ตรวจสอบสลิงขับลิฟต์ หัวสลิง และการยึด						
8	ตรวจสอบโครงลิฟต์ ชีฟ และเสียงลูกปืนชีฟ						
9	ตรวจสอบชูส์ หรือโรลเลอร์ เคาเตอร์เวทบน ล่าง						
10	ตรวจสอบโครงเคาเตอร์เวท ชีฟ ก้อนเวท และเสียงลูกปืนชีฟ						
11	ตรวจสอบระดับน้ำมันในถาดน้ำมัน						
12	ตรวจสอบเซฟตี้เกียร์ของเคาเตอร์เวท (ถ้ามี)						
13	ตรวจสอบระยะอุปกรณ์ในบ่อลิฟต์ (Cicar,Oscillator,HIPO,Magnet)						
14	ตรวจสอบวันที่ล่าสุดที่ได้ทำการเปลี่ยนแบตเตอรี่หลังคา						
15	ตรวจสอบการทำงานและการติดตั้งของสวิทซ์ทางออกฉุกเฉินบนหลังคา						
16	ตรวจสอบไฟฟ้าแสงสว่างที่ก้นบ่อและสภาพทั่วไปของก้นบ่อ						
17	ตรวจสอบจุดยึดและสภาพสลิงหรือโซ่คอมเพนเซส						
18	ตรวจสอบสภาพของไกด์ชูส์ หรือโรลเลอร์ ด้านล่างของลิฟต์						
19	ตรวจสอบชีฟด้านล่างตัวลิฟต์และการ์ดกันสลิง						
20	ตรวจสอบสภาพบัฟเฟอร์ ลิมิตสวิทซ์ ระดับน้ำมันบัฟเฟอร์						
21	ตรวจสอบระยะ Run by ________CM						
22	ตรวจสอบรางลิฟต์ต้องไม่นั่งบนแจ็คโบลส์ jack bolts (7-8 mm)						
23	ทำความสะอาดก้นบ่อลิฟต์						

	ชุดประตูหน้าชั้น (L)	OK	Not OK	N/A	ปรับตั้ง	รอปรับตั้ง	รอเปลี่ยน
1	ตรวจสอบการทำงานของระบบกลไกประตูหน้าชั้น						
2	ตรวจสอบสภาพ ระยะห่างและแนวของบานประตู						
3	ตรวจสอบบานประตูว่าจะต้องไม่ติดขัดในตำแหน่งที่เปิดสุด						
4	ตรวจสอบแนวของรางประตู (Railing Profile) และทำความสะอาด						
5	ตรวจสอบสภาพและตำแหน่งของหน้าคอนแทคประตู						
6	ตรวจสอบการสึกหรอ และแนวการเคลื่อนที่ของโรลเลอร์แฮงเกอร์						
7	ตรวจสอบการสึกหรอ ระยะห่างและการเคลื่อนที่ของโรลเลอร์อัพทรัส						
8	ตรวจสอบสภาพและความตึงของสลิงหรือโซ่ดึงประตู						
9	ตรวจสอบสภาพของพูเล่ของสลิงดึงประตู						
10	ตรวจสอบการทำงานของกลอนประตู						
11	ทดสอบประตูต้องล็อคเมื่อง้างด้วยมือ						
12	ตรวจสอบโรลเลอร์ของดอร์ล็อค (Landing Door Lock Rollers)						
13	ตรวจสอบแนวและหน้าคอนแทคของดอร์ล็อค กดไปประมาณ 3 mm						
14	ตรวจสอบสภาพสลิงและการทำงานของน้ำหนักถ่วงปิดประตู						
15	ตรวจสอบสภาพของพูเล่ของสลิงดึงน้ำหนักถ่วงประตู						
16	ตรวจสอบการยึดของธิลประตู (Sills) เข้ากับวงกบประตู						
17	ตรวจสอบสภาพ การประกอบ การยึดของไกด์ชูส์						
18	ตรวจสอบระยะของแคล้มป์ประตูและโรลเลอร์						

	ชุดควบคุมการทำงานของประตู (D)	OK	Not OK	N/A	ปรับตั้ง	รอปรับตั้ง	รอเปลี่ยน
1	ตรวจสอบสภาพ ระยะห่างและแนวของบานประตู						
2	ตรวจสอบการยึดของธิลประตูใน กับวงกบประตู						
3	ตรวจสอบสภาพไกด์ชูส์ การยึดของไกด์ชูส์						
4	ตรวจสอบการยึดของฝากำบังธิล						
5	ตรวจสอบการทำงานโดยการเปิด ปิดเพื่อดูสิ่งผิดปกติของอุปกรณ์						
6	ตรวจสอบพูเล่ประตู						
7	ตรวจสอบความตึงและการสึกหรอของสายพาน						
8	ตรวจสอบหน้าสัมผัสของคอนแทคประตู						
9	ตรวจสอบสายไฟ การยึด การประกอบของม่านแสงหรือไลท์เรย์						
10	ตรวจสอบสายกราวด์ต่าง ๆ						
11	ตรวจสอบแนวของรางประตู (Railing Profile) และทำความสะอาด						
12	ตรวจสอบการสึกหรอและแนวการเคลื่อนที่ของโรลเลอร์แฮงเกอร์						
13	ตรวจสอบการสึกหรอ ระยะห่างและการเคลื่อนที่ของโรลเลอร์อัพทรัส						
14	ตรวจสอบสภาพและความตึงของสลิงดึงประตู						
15	ตรวจสอบสภาพของพูเล่ของสลิงดึงประตู						
16	ตรวจสอบสลิงและระบบการเปิดกลอนประตูในกรณีฉุกเฉิน						

	ชุดเครื่องขับลิฟต์ (M) หรือ มอเตอร์ (X)	OK	Not OK	N/A	ปรับตั้ง	รอปรับตั้ง	รอเปลี่ยน
1	ตรวจสอบเสียงของลูกปืนมอเตอร์						
2	ตรวจสอบสภาพของมอเตอร์,ซีลต้องไม่มีน้ำมันรั่วออกมา						
3	ตรวจสอบแทคโคมิเตอร์ สายพานและยางพูเล่						
4	ตรวจสอบการเข้าสายของสายไฟมอเตอร์ แทคโค ที่เทอมินอล						
5	ตรวจสอบผิวสัมผัสของดรัมเบรก ทำความสะอาดถ้าจำเป็น						
6	ตรวจสอบความหนาของผ้าเบรก ________mm						
7	ทำการทดสอบเปิดเบรกทีละข้าง (One Brake Test)						
8	ตรวจสอบสายกราวด์ที่มอเตอร์ (Tacho meter,Encoder, Resolver)						
9	ตรวจสอบน้ำมันลูกปืนมอเตอร์ (MX32, MX40)						
10	ตรวจสอบและเติมน้ำมันสลิงขับลิฟต์						
11	ตรวจสอบพัดลมมอเตอร์						

	ชุดตู้คอนโทรล (C)	OK	Not OK	N/A	ปรับตั้ง	รอปรับตั้ง	รอเปลี่ยน
1	ตรวจสอบไฟแสงสว่างของตู้คอนโทรล ตู้ Drive และความเรียบร้อยทั่วไป						
2	ตรวจสอบ Fault Code: ________						
3	ตรวจสอบการทำงานของไฟ Door Zone						
4	ตรวจสอบปลั๊กและการเดินสายไฟ สายเมน สายมอเตอร์						
5	ตรวจสอบกราวด์ แทคโค เอ็นโคเดอร์ โหลด มอเตอร์						
6	ตรวจสอบการทำงานของแมคเนติกและออกซิลลาร์						
7	ตรวจสอบการทำงานของพัดลม ใน Drive ตู้คอนโทรล และตู้ Drive						
8	ความสะอาดตู้คอนโทรลและตู้ Drive						
9	อุณหภูมิในห้องเครื่อง และความสะอาดของห้องเครื่อง						

	ชุดปุ่มกดเรียกและสัญญาณไฟหน้าชั้น (Z)	OK	Not OK	N/A	ปรับตั้ง	รอปรับตั้ง	รอเปลี่ยน
1	ตรวจสอบไฟบอกสัญญาณหน้าชั้นทุกชั้น						
2	ตรวจสอบสภาพปุ่มกดในลิฟต์และหน้าชั้นทุกชั้น						

กระแสมอเตอร์ UP........A DOWN........A

บันทึกรายละเอียดเพิ่มเติม ....

สำหรับ บริษัท โคเน่ จำกัด (มหาชน)
ดำเนินการโดย (ลายมือชื่อ)
แล้วเสร็จเมื่อวันที่ 24/1/60
เวลาเริ่ม .... เวลาเสร็จ ....

สำหรับลูกค้า เพื่อประโยชน์ของท่าน โปรดลงชื่อและตรวจสอบเวลาในการเข้าดำเนินการของพนักงานผู้ให้บริการ
ลงชื่อ (ลายมือชื่อ)
(........) ประทับตรา (ถ้ามี)
เบอร์ติดต่อ ....

68599986

รายงานการบำรุงรักษาลิฟต์รุ่น MonoSpace / MiniSpace

บริษัท โคเน่ จำกัด (มหาชน)
KONE Public Company Limited

เล่มที่ 439 เลขที่ 21943 สายงานบริการ S300F301

ชื่อลูกค้า Cosmo Phase 2 ชื่ออาคาร Cosmo S1 หมายเลขที่งาน ....

วันเริ่มสัญญา .... สิ้นสุด .... หมายเลขลิฟต์ (Equipment No.) 43394083 วันเข้าบริการ 26/6/67 (ครั้งที่ .... / ....)

	Basic Inspection (Y) and Basic Module (B)	OK	Not OK	N/A	ปรับตั้ง	รอปรับตั้ง	รอเปลี่ยน
1	ตรวจสอบไฟฟ้าแสงสว่างในลิฟต์	✓					
2	ตรวจสอบการทำงานและสภาพของพัดลม	✓					
3	ตรวจสอบป้าย,เครื่องหมายในลิฟต์ (ป้ายสัญญา ข้อแนะนำต่างๆ)	✓					
4	ตรวจสอบการตกแต่งภายในลิฟต์ , Handrail	✓					
5	ตรวจสอบการทำงานของอินเตอร์คอม หรือ โทรศัพท์ (ถ้ามี)	✓					
6	ทดสอบปุ่มเร่งเปิดประตูสามารถใช้งานได้ (DOB)	✓					
7	ทดสอบความแรงในการปิดประตู (Closing Force Limiter)	✓					
8	ทดสอบการทำงานของม่านแสง, Photocell, Safety Edge	✓					
9	ตรวจสอบระดับเสมอชั้นของลิฟต์จากธิลประตูใน/นอก (± 5 mm)	✓					
10	ตรวจสอบระยะห่างระหว่าง sill ประตูใน/นอก (28-32 mm)	✓					
11	ตรวจสอบช่องว่างระหว่างประตูใน/นอก กับวงกบ (4-6 mm)	✓					
12	ตรวจสอบสภาพประตูในและไกด์ชูส์ประตูใน/นอก	✓					
13	ตรวจสอบร่องประตูในและทำความสะอาด (Car sill)	✓					
14	ตรวจสอบการทำงานของจอแสดงผลและปุ่มต่าง ๆ ในลิฟต์	✓					
15	ตรวจสอบอุปกรณ์ต่างๆในบ่อลิฟต์ด้วยสายตา	✓					
16	ทดสอบความนิ่มนวลโดยการวิ่งลิฟต์ ล่างสุด-บนสุด เพื่อดูสิ่งผิดปกติ						
17	ตรวจสอบ Fault Code: __________						
18	ทดสอบการทำงานของเบรกเกอร์ (Earth Leakage Circuit Breaker)						
19	ทดสอบการทำงานของไฟฟ้าแสงสว่างฉุกเฉิน						
20	ทดสอบการทำงานของระบบเบรกโดยการง้างด้วยมือ						
21	ทดสอบการทำงานของระบบ Relevelling						
22	ตรวจสอบการทำงานของ EBD						
23	ตรวจสอบไฟฟ้าแสงสว่างใน Shaft (ถ้ามี) และทำความสะอาดหลังคา						
24	ตรวจสอบระดับน้ำมันรางในกาน้ำมัน						
25	ตรวจสอบสภาพมอเตอร์ น็อตเบรก เสียงเบรก						
26	ตรวจสอบสภาพยางรองแท่นเครื่องมอเตอร์						
27	ตรวจสอบความตึงของสลิงขับลิฟต์						
28	ตรวจสอบระดับการกดของสปริงที่ก้านหัวสลิง (± 3 mm)						
29	ตรวจสอบระบบควบคุมความเร็ว (Overspeed Governor)						
30	ตรวจสอบเซฟตี้คอนแทคและกลไกการทำงานของประตูนอก						
31	ตรวจสอบระยะห่างของของแคล้มป์และโรลเลอร์ประตูนอก						
32	ตรวจสอบสภาพของประตูนอกและไกด์ชูส์ทุกชั้น						
33	ตรวจสอบไฟฟ้าแสงสว่างที่ก้นบ่อและสภาพทั่วไปของก้นบ่อ						
34	ตรวจสอบสภาพและระยะของลิมิตสวิทช์ทั้งหมดที่ก้นบ่อ						
35	ตรวจสอบระดับลูกถ่วง Governor และลิมิตสวิทช์						
36	ตรวจสอบสภาพบัฟเฟอร์ ลิมิตสวิทช์ ระดับน้ำมันบัฟเฟอร์						
37	ตรวจสอบรางลิฟต์ต้องไม่นั่งบนแจ็คโบลส์ jack bolts (7-8 mm)						
38	ทำความสะอาดก้นบ่อลิฟต์						

	ชุดปล่องลิฟต์ (S)	OK	Not OK	N/A	ปรับตั้ง	รอปรับตั้ง	รอเปลี่ยน
1	ตรวจสอบสลิง Governor และการยึดกับ Safety Gear						
2	ตรวจสอบสวิทช์ Governor						
3	ตรวจสอบการทำงานของลิมิตสวิทช์ด้านบน (Final)						
4	ตรวจสอบไกด์ชูส์ หรือโรลเลอร์ไกด์ บนหลังคาของลิฟต์						
5	ตรวจสอบสภาพยางเซ็นโคเดอร์บนหลังคา (ถ้ามี)						
6	ตรวจสอบจุดยึดเคเบิลด้านบนและกลางบ่อ (Travelling cable)						
7	ตรวจสอบสลิงขับลิฟต์ หัวสลิง และการยึด						
8	ตรวจสอบโครงลิฟต์ ชีฟ และเสียงลูกปืนชีฟ						
9	ตรวจสอบชูส์ หรือโรลเลอร์ เคาเตอร์เวทบน ล่าง						
10	ตรวจสอบโครงเคาเตอร์เวท ชีฟ ก้อนเวท และเสียงลูกปืนชีฟ						
11	ตรวจสอบระดับน้ำมันในกาน้ำมัน						
12	ตรวจสอบเซฟตี้เกียร์ของเคาเตอร์เวท (ถ้ามี)						
13	ตรวจสอบระยะอุปกรณ์ในบ่อลิฟต์ (Cicar,Oscillator,HIPO,Magnet)						
14	ตรวจสอบวันที่ล่าสุดที่ได้ทำการเปลี่ยนแบตเตอรี่หลังคา						
15	ตรวจสอบการทำงานและการติดตั้งของสวิทช์ทางออกฉุกเฉินบนหลังคา						
16	ตรวจสอบไฟฟ้าแสงสว่างที่ก้นบ่อและสภาพทั่วไปของก้นบ่อ						
17	ตรวจสอบจุดยึดและสภาพสลิงหรือโซ่คอมเพนเซส						
18	ตรวจสอบสภาพของไกด์ชูส์ หรือโรลเลอร์ ด้านล่างของลิฟต์						
19	ตรวจสอบชีฟด้านล่างตัวลิฟต์และการ์ดกันสลิง						
20	ตรวจสอบสภาพบัฟเฟอร์ ลิมิตสวิทช์ ระดับน้ำมันบัฟเฟอร์						
21	ตรวจสอบระยะ Run by __________CM						
22	ตรวจสอบรางลิฟต์ต้องไม่นั่งบนแจ็คโบลส์ jack bolts (7-8 mm)						
23	ทำความสะอาดก้นบ่อลิฟต์						

	ชุดประตูหน้าชั้น (L)	OK	Not OK	N/A	ปรับตั้ง	รอปรับตั้ง	รอเปลี่ยน
1	ตรวจสอบการทำงานของระบบกลไกประตูหน้าชั้น						
2	ตรวจสอบสภาพ ระยะห่างและแนวของบานประตู						
3	ตรวจสอบบานประตูว่าจะต้องไม่ติดขัดในตำแหน่งที่เปิดสุด						
4	ตรวจสอบแนวของรางประตู (Railing Profile) และทำความสะอาด						
5	ตรวจสอบสภาพและตำแหน่งของหน้าคอนแทคประตู						
6	ตรวจสอบการสึกหรอ และแนวการเคลื่อนที่ของโรลเลอร์แฮงเกอร์						
7	ตรวจสอบการสึกหรอ ระยะห่างและการเคลื่อนที่ของโรลเลอร์อัพทัช						
8	ตรวจสอบสภาพและความตึงของสลิงหรือโซ่ดึงประตู						
9	ตรวจสอบสภาพของพูเล่ของสลิงดึงประตู						
10	ตรวจสอบการทำงานของกลอนประตู						
11	ทดสอบประตูต้องล็อคเมื่อง้างด้วยมือ						
12	ตรวจสอบโรลเลอร์ของดอร์ล็อค (Landing Door Lock Rollers)						
13	ตรวจสอบแนวและหน้าคอนแทคของดอร์ล็อค กดไปประมาณ 3 mm						
14	ตรวจสอบสภาพสลิงและการทำงานของน้ำหนักถ่วงปิดประตู						
15	ตรวจสอบสภาพของพูเล่ของสลิงดึงน้ำหนักถ่วงประตู						
16	ตรวจสอบการยึดของธิลประตู (Sills) เข้ากับวงกบประตู						
17	ตรวจสอบสภาพ การประกอบ การยึดของไกด์ชูส์						
18	ตรวจสอบระยะของแคล้มป์ประตูและโรลเลอร์						

	ชุดควบคุมการทำงานของประตู (D)	OK	Not OK	N/A	ปรับตั้ง	รอปรับตั้ง	รอเปลี่ยน
1	ตรวจสอบสภาพ ระยะห่างและแนวของบานประตู						
2	ตรวจสอบการยึดของธิลประตูใน กับวงกบประตู						
3	ตรวจสอบสภาพไกด์ชูส์ การยึดของไกด์ชูส์						
4	ตรวจสอบการยึดของฝาก้ำบังธิล						
5	ตรวจสอบการทำงานโดยการเปิด ปิดเพื่อดูสิ่งผิดปกติของอุปกรณ์						
6	ตรวจสอบพูเล่ประตู						
7	ตรวจสอบความตึงและการสึกหรอของสายพาน						
8	ตรวจสอบหน้าสัมผัสของคอนแทคประตู						
9	ตรวจสอบสายไฟ การยึด การประกอบของม่านแสงหรือโฟโต้เซลล์						
10	ตรวจสอบสายกราวด์ต่าง ๆ						
11	ตรวจสอบแนวของรางประตู (Railing Profile) และทำความสะอาด						
12	ตรวจสอบการสึกหรอและแนวการเคลื่อนที่ของโรลเลอร์แฮงเกอร์						
13	ตรวจสอบการสึกหรอ ระยะห่างและการเคลื่อนที่ของโรลเลอร์อัพทัช						
14	ตรวจสอบสภาพและความตึงของสลิงดึงประตู						
15	ตรวจสอบสภาพของพูเล่ของสลิงดึงประตู						
16	ตรวจสอบสลิงและระบบการเปิดกลอนประตูในกรณีฉุกเฉิน						

	ชุดเครื่องขับลิฟต์ (M) หรือ มอเตอร์ (X)	OK	Not OK	N/A	ปรับตั้ง	รอปรับตั้ง	รอเปลี่ยน
1	ตรวจสอบเสียงของลูกปืนมอเตอร์						
2	ตรวจสอบสภาพของมอเตอร์,ซีลต้องไม่มีน้ำมันรั่วออกมา						
3	ตรวจสอบแทคโคมิเตอร์ สายพานและยางพูเล่						
4	ตรวจสอบการเข้าสายของสายไฟมอเตอร์ แทคโค ที่เทอมินอล						
5	ตรวจสอบผิวสัมผัสของดรัมเบรก ทำความสะอาดถ้าจำเป็น						
6	ตรวจสอบความหนาของผ้าเบรก __________mm						
7	ทำการทดสอบเปิดเบรกทีละข้าง (One Brake Test)						
8	ตรวจสอบสายกราวด์ที่มอเตอร์ (Tacho meter,Encoder, Resolver)						
9	ตรวจสอบน้ำมันลูกปืนมอเตอร์ (MX32, MX40)						
10	ตรวจสอบและเติมน้ำมันสลิงขับลิฟต์						
11	ตรวจสอบพัดลมมอเตอร์						

	ชุดตู้คอนโทรล (C)	OK	Not OK	N/A	ปรับตั้ง	รอปรับตั้ง	รอเปลี่ยน
1	ตรวจสอบไฟแสงสว่างของตู้คอนโทรล ตู้ Drive และความเรียบร้อยทั่วไป						
2	ตรวจสอบ Fault Code: __________						
3	ตรวจสอบการทำงานของไฟ Door Zone						
4	ตรวจสอบปลั๊กและการเดินสายไฟ สายแพน สายมอเตอร์						
5	ตรวจสอบกราวด์ แทคโค เอ็นโคเดอร์ โหลด มอเตอร์						
6	ตรวจสอบการทำงานของแมคเนติกและออกซิลลารี						
7	ตรวจสอบการทำงานของพัดลม ใน Drive ตู้คอนโทรล และตู้ Drive						
8	ความสะอาดตู้คอนโทรลและตู้ Drive						
9	อุณหภูมิในห้องเครื่อง และความสะอาดของห้องเครื่อง						

	ชุดปุ่มกดเรียกและสัญญาณไฟหน้าชั้น (Z)	OK	Not OK	N/A	ปรับตั้ง	รอปรับตั้ง	รอเปลี่ยน
1	ตรวจสอบไฟบอกสัญญาณหน้าชั้นทุกชั้น						
2	ตรวจสอบสภาพปุ่มกดในลิฟต์และหน้าชั้นทุกชั้น						

กระแสมอเตอร์ UP..........A DOWN..........A

บันทึกรายละเอียดเพิ่มเติม ....

....

....

สำหรับ บริษัท โคเน่ จำกัด (มหาชน)

ดำเนินการโดย [illegible]

แล้วเสร็จเมื่อวันที่ [illegible]

เวลาเริ่ม ....เวลาเสร็จ ....

สำหรับลูกค้า เพื่อประโยชน์ของท่าน โปรดลงชื่อและตรวจสอบเวลาในการเข้าดำเนินการของพนักงานผู้ให้บริการ

ลงชื่อ [illegible]

(..........) ประทับตรา (ถ้ามี)

เบอร์ติดต่อ [illegible]

68899987

รายงานการบำรุงรักษาลิฟต์รุ่น MonoSpace / MiniSpace

บริษัท โคเน่ จำกัด (มหาชน)
KONE Public Company Limited

เล่มที่ 439 เลขที่ 21944 สายงานบริการ 9300F3-1

ชื่อลูกค้า Cosmo Phase 2 ชื่ออาคาร Cosmo S7 หมายเลขที่งาน 4L15338

วันเริ่มสัญญา .... สิ้นสุด .... หมายเลขลิฟต์ (Equipment No.) 42296454 วันเข้าบริการ .... (ครั้งที่ .... / ....)

	Basic Inspection (Y) and Basic Module (B)	OK	Not OK	N/A	ปรับตั้ง	รอปรับตั้ง	รอเปลี่ยน
1	ตรวจสอบไฟฟ้าแสงสว่างในลิฟต์	✓					
2	ตรวจสอบการทำงานและสภาพของพัดลม	✓					
3	ตรวจสอบป้าย,เครื่องหมายในลิฟต์ (ป้ายสัญญา ข้อแนะนำต่างๆ)	✓					
4	ตรวจสอบการตกแต่งภายในลิฟต์ , Handrail	✓					
5	ตรวจสอบการทำงานของอินเตอร์คอม หรือ โทรศัพท์ (ถ้ามี)	✓					
6	ทดสอบปุ่มเร่งเปิดประตูสามารถใช้งานได้ (DOB)	✓					
7	ทดสอบความแรงในการปิดประตู (Closing Force Limiter)	✓					
8	ทดสอบการทำงานของม่านแสง, Photocell, Safety Edge	✓					
9	ตรวจสอบระดับเสมอชั้นของลิฟต์จากธิลประตูใน/นอก (± 5 mm)	✓					
10	ตรวจสอบระยะห่างระหว่าง sill ประตูใน/นอก (28-32 mm)	✓					
11	ตรวจสอบช่องว่างระหว่างประตูใน/นอก กับวงกบ (4-6 mm)	✓					
12	ตรวจสอบสภาพประตูในและไกด์ชูส์ประตูใน/นอก	✓					
13	ตรวจสอบร่องประตูในและทำความสะอาด (Car sill)	✓					
14	ตรวจสอบการทำงานของจอแสดงผลและปุ่มต่าง ๆ ในลิฟต์	✓					
15	ตรวจสอบอุปกรณ์ต่างๆในบ่อลิฟต์ด้วยสายตา	✓					
16	ทดสอบความนิ่มนวลโดยการวิ่งลิฟต์ ล่างสุด-บนสุด เพื่อดูสิ่งผิดปกติ						
17	ตรวจสอบ Fault Code: ____________						
18	ทดสอบการทำงานของเบรกเกอร์ (Earth Leakage Circuit Breaker)						
19	ทดสอบการทำงานของไฟฟ้าแสงสว่างฉุกเฉิน						
20	ทดสอบการทำงานของระบบเบรกโดยการง้างด้วยมือ						
21	ทดสอบการทำงานของระบบ Relevelling						
22	ตรวจสอบการทำงานของ EBD						
23	ตรวจสอบไฟฟ้าแสงสว่างใน Shaft (ถ้ามี) และทำความสะอาดหลังคา						
24	ตรวจสอบระดับน้ำมันรางในถาดน้ำมัน						
25	ตรวจสอบสภาพมอเตอร์ น็อตเบรก เสียงเบรก						
26	ตรวจสอบสภาพยางรองแท่นเครื่องมอเตอร์						
27	ตรวจสอบความตึงของสลิงขับลิฟต์						
28	ตรวจสอบระดับการกดของสปริงที่ก้านหัวสลิง (± 3 mm)						
29	ตรวจสอบระบบควบคุมความเร็ว (Overspeed Governor)						
30	ตรวจสอบเซฟตี้คอนแทคและกลไกการทำงานของประตูนอก						
31	ตรวจสอบระยะห่างของของแคล้มป์และโรลเลอร์ประตูนอก						
32	ตรวจสอบสภาพของประตูนอกและไกด์ชูส์ทุกชั้น						
33	ตรวจสอบไฟฟ้าแสงสว่างที่ก้นบ่อและสภาพทั่วไปของก้นบ่อ						
34	ตรวจสอบสภาพและระยะของลิมิตสวิทซ์ทั้งหมดที่ก้นบ่อ						
35	ตรวจสอบระดับลูกถ่วง Governor และลิมิตสวิทซ์						
36	ตรวจสอบสภาพบัฟเฟอร์ ลิมิตสวิทซ์ ระดับน้ำมันบัฟเฟอร์						
37	ตรวจสอบรางลิฟต์ต้องไม่นั่งบนแจ็คโบลส์ jack bolts (7-8 mm)						
38	ทำความสะอาดก้นบ่อลิฟต์						

	ชุดปล่องลิฟต์ (S)	OK	Not OK	N/A	ปรับตั้ง	รอปรับตั้ง	รอเปลี่ยน
1	ตรวจสอบสลิง Governor และการยึดกับ Safety Gear						
2	ตรวจสอบสวิทซ์ Governor						
3	ตรวจสอบการทำงานของลิมิตสวิทซ์ด้านบน (Final)						
4	ตรวจสอบไกด์ชูส์ หรือโรลเลอร์ไกด์ บนหลังคาของลิฟต์						
5	ตรวจสอบสภาพยางเอ็นโคเดอร์บนหลังคา (ถ้ามี)						
6	ตรวจสอบจุดยึดเคเบิลด้านบนและกลางบ่อ (Travelling cable)						
7	ตรวจสอบสลิงขับลิฟต์ หัวสลิง และการยึด						
8	ตรวจสอบโครงลิฟต์ ชีฟ และเสียงลูกปืนชีฟ						
9	ตรวจสอบชูส์ หรือโรลเลอร์ เคาเตอร์เวทบน ล่าง						
10	ตรวจสอบโครงเคาเตอร์เวท ชีฟ ก้อนเวท และเสียงลูกปืนชีฟ						
11	ตรวจสอบระดับน้ำมันในถาดน้ำมัน						
12	ตรวจสอบเซฟตี้เกียร์ของเคาเตอร์เวท (ถ้ามี)						
13	ตรวจสอบระยะอุปกรณ์ในบ่อลิฟต์ (Cicar,Oscillator,HIPO,Magnet)						
14	ตรวจสอบวันที่ล่าสุดที่ได้ทำการเปลี่ยนแบตเตอรี่หลังคา						
15	ตรวจสอบการทำงานและการติดตั้งของสวิทซ์ทางออกฉุกเฉินบนหลังคา						
16	ตรวจสอบไฟฟ้าแสงสว่างที่ก้นบ่อและสภาพทั่วไปของก้นบ่อ						
17	ตรวจสอบจุดยึดและสภาพสลิงหรือโซ่คอมเพนเซต						
18	ตรวจสอบสภาพของไกด์ชูส์ หรือโรลเลอร์ ด้านล่างของลิฟต์						
19	ตรวจสอบชีฟด้านล่างตัวลิฟต์และการ์ดกันสลิง						
20	ตรวจสอบสภาพบัฟเฟอร์ ลิมิตสวิทซ์ ระดับน้ำมันบัฟเฟอร์						
21	ตรวจสอบระยะ Run by ________CM						
22	ตรวจสอบรางลิฟต์ต้องไม่นั่งบนแจ็คโบลส์ jack bolts (7-8 mm)						
23	ทำความสะอาดก้นบ่อลิฟต์						

	ชุดประตูหน้าชั้น (L)	OK	Not OK	N/A	ปรับตั้ง	รอปรับตั้ง	รอเปลี่ยน
1	ตรวจสอบการทำงานของระบบกลไกประตูหน้าชั้น						
2	ตรวจสอบสภาพ ระยะห่างและแนวของบานประตู						
3	ตรวจสอบบานประตูว่าจะต้องไม่ติดขัดในตำแหน่งที่เปิดสุด						
4	ตรวจสอบแนวของรางประตู (Railing Profile) และทำความสะอาด						
5	ตรวจสอบสภาพและตำแหน่งของหน้าคอนแทคประตู						
6	ตรวจสอบการสึกหรอ และแนวการเคลื่อนที่ของโรลเลอร์แฮงเกอร์						
7	ตรวจสอบการสึกหรอ ระยะห่างและการเคลื่อนที่ของโรลเลอร์อัพทัซ						
8	ตรวจสอบสภาพและความตึงของสลิงหรือโซ่ดึงประตู						
9	ตรวจสอบสภาพของพูเล่ของสลิงดึงประตู						
10	ตรวจสอบการทำงานของกลอนประตู						
11	ทดสอบประตูต้องล็อคเมื่อง้างด้วยมือ						
12	ตรวจสอบโรลเลอร์ของดอร์ล็อค (Landing Door Lock Rollers)						
13	ตรวจสอบแนวและหน้าคอนแทคของดอร์ล็อค กดไปประมาณ 3 mm						
14	ตรวจสอบสภาพสลิงและการทำงานของน้ำหนักถ่วงปิดประตู						
15	ตรวจสอบสภาพของพูเล่ของสลิงดึงน้ำหนักถ่วงประตู						
16	ตรวจสอบการยึดของธิลประตู (Sills) เข้ากับวงกบประตู						
17	ตรวจสอบสภาพ การประกอบ การยึดของไกด์ชูส์						
18	ตรวจสอบระยะของแคล้มป์ประตูและโรลเลอร์						

	ชุดควบคุมการทำงานของประตู (D)	OK	Not OK	N/A	ปรับตั้ง	รอปรับตั้ง	รอเปลี่ยน
1	ตรวจสอบสภาพ ระยะห่างและแนวของบานประตู						
2	ตรวจสอบการยึดของธิลประตูใน กับวงกบประตู						
3	ตรวจสอบสภาพไกด์ชูส์ การยึดของไกด์ชูส์						
4	ตรวจสอบการยึดของฝากำบังธิล						
5	ตรวจสอบการทำงานโดยการเปิด ปิดเพื่อดูสิ่งผิดปกติของอุปกรณ์						
6	ตรวจสอบพูเล่ประตู						
7	ตรวจสอบความตึงและการสึกหรอของสายพาน						
8	ตรวจสอบหน้าสัมผัสของคอนแทคประตู						
9	ตรวจสอบสายไฟ การยึด การประกอบของม่านแสงหรือโฟโตเซล						
10	ตรวจสอบสายกราวด์ต่าง ๆ						
11	ตรวจสอบแนวของรางประตู (Railing Profile) และทำความสะอาด						
12	ตรวจสอบการสึกหรอและแนวการเคลื่อนที่ของโรลเลอร์แฮงเกอร์						
13	ตรวจสอบการสึกหรอ ระยะห่างและการเคลื่อนที่ของโรลเลอร์อัพทัซ						
14	ตรวจสอบสภาพและความตึงของสลิงดึงประตู						
15	ตรวจสอบสภาพของพูเล่ของสลิงดึงประตู						
16	ตรวจสอบสลิงและระบบการเปิดกลอนประตูในกรณีฉุกเฉิน						

	ชุดเครื่องขับลิฟต์ (M) หรือ มอเตอร์ (X)	OK	Not OK	N/A	ปรับตั้ง	รอปรับตั้ง	รอเปลี่ยน
1	ตรวจสอบเสียงของลูกปืนมอเตอร์						
2	ตรวจสอบสภาพของมอเตอร์,ชีฟต้องไม่มีน้ำมันรั่วออกมา						
3	ตรวจสอบแทคโคมิเตอร์ สายพานและยางพูเล่						
4	ตรวจสอบการเข้าสายของสายไฟมอเตอร์ แทคโค ที่เทอมินอล						
5	ตรวจสอบผิวสัมผัสของดรัมเบรก ทำความสะอาดถ้าจำเป็น						
6	ตรวจสอบความหนาของผ้าเบรก ________mm						
7	ทำการทดสอบเปิดเบรกทีละข้าง (One Brake Test)						
8	ตรวจสอบสายกราวด์ที่มอเตอร์ (Tacho meter,Encoder, Resolver)						
9	ตรวจสอบน้ำมันลูกปืนมอเตอร์ (MX32, MX40)						
10	ตรวจสอบและเติมน้ำมันสลิงขับลิฟต์						
11	ตรวจสอบพัดลมมอเตอร์						

	ชุดตู้คอนโทรล (C)	OK	Not OK	N/A	ปรับตั้ง	รอปรับตั้ง	รอเปลี่ยน
1	ตรวจสอบไฟแสงสว่างของตู้คอนโทรล ตู้ Drive และความเรียบร้อยทั่วไป						
2	ตรวจสอบ Fault Code: ____________						
3	ตรวจสอบการทำงานของไฟ Door Zone						
4	ตรวจสอบปลั๊กและการเดินสายไฟ สายเมน สายมอเตอร์						
5	ตรวจสอบกราวด์ แทคโค เอ็นโคเดอร์ โหลด มอเตอร์						
6	ตรวจสอบการทำงานของแมคเนติกและออกซิลลารี						
7	ตรวจสอบการทำงานของพัดลม ใน Drive ตู้คอนโทรล และตู้ Drive						
8	ความสะอาดตู้คอนโทรลและตู้ Drive						
9	อุณหภูมิในห้องเครื่อง และความสะอาดของห้องเครื่อง						

	ชุดปุ่มกดเรียกและสัญญาณไฟหน้าชั้น (Z)	OK	Not OK	N/A	ปรับตั้ง	รอปรับตั้ง	รอเปลี่ยน
1	ตรวจสอบไฟบอกสัญญาณหน้าชั้นทุกชั้น						
2	ตรวจสอบสภาพปุ่มกดในลิฟต์และหน้าชั้นทุกชั้น						

กระแสมอเตอร์ UP..............A DOWN..............A

บันทึกรายละเอียดเพิ่มเติม ....

สำหรับ บริษัท โคเน่ จำกัด (มหาชน)

ดำเนินการโดย [illegible]

แล้วเสร็จเมื่อวันที่ ....

เวลาเริ่ม .... เวลาเสร็จ ....

สำหรับลูกค้า เพื่อประโยชน์ของท่าน โปรดลงชื่อและตรวจสอบเวลาในการเข้าดำเนินการของพนักงานผู้ให้บริการ

ลงชื่อ [illegible]

(....) ประทับตรา (ถ้ามี)

เบอร์ติดต่อ [illegible]

688030987

รายงานการบำรุงรักษาลิฟต์รุ่น MonoSpace / MiniSpace

บริษัท โคเน่ จำกัด (มหาชน)
KONE Public Company Limited

เล่มที่ 439 เลขที่ 21944 สายงานบริการ S300F301
ชื่อลูกค้า Cosmo Phase 2 ชื่ออาคาร Cosmo S2 หมายเลขที่งาน 4013238
วันเริ่มสัญญา .... สิ้นสุด .... หมายเลขลิฟต์ (Equipment No.) 42205654 วันเข้าบริการ 21/11/61 (ครั้งที่ .... / ....)

	Basic Inspection (Y) and Basic Module (B)	OK	Not OK	N/A	ปรับตั้ง	รอปรับตั้ง	รอเปลี่ยน
1	ตรวจสอบไฟฟ้าแสงสว่างในลิฟต์	✓					
2	ตรวจสอบการทำงานและสภาพของพัดลม	✓					
3	ตรวจสอบป้าย,เครื่องหมายในลิฟต์ (ป้ายสัญญา ข้อแนะนำต่างๆ)	✓					
4	ตรวจสอบการตกแต่งภายในลิฟต์ , Handrail	✓					
5	ตรวจสอบการทำงานของอินเตอร์คอม หรือ โทรศัพท์ (ถ้ามี)	✓					
6	ทดสอบปุ่มเร่งเปิดประตูสามารถใช้งานได้ (DOB)	✓					
7	ทดสอบความแรงในการปิดประตู (Closing Force Limiter)	✓					
8	ทดสอบการทำงานของม่านแสง, Photocell, Safety Edge	✓					
9	ตรวจสอบระดับเสมอชั้นของลิฟต์จากธิลประตูใน/นอก (± 5 mm)	✓					
10	ตรวจสอบระยะห่างระหว่าง sill ประตูใน/นอก (28-32 mm)	✓					
11	ตรวจสอบช่องว่างระหว่างประตูใน/นอก กับวงกบ (4-6 mm)	✓					
12	ตรวจสอบสภาพประตูในและไกด์ชูส์ประตูใน/นอก	✓					
13	ตรวจสอบร่องประตูในและทำความสะอาด (Car sill)	✓					
14	ตรวจสอบการทำงานของจอแสดงผลและปุ่มต่าง ๆ ในลิฟต์	✓					
15	ตรวจสอบอุปกรณ์ต่างๆในบ่อลิฟต์ด้วยสายตา	✓					
16	ทดสอบความนิ่มนวลโดยการวิ่งลิฟต์ ล่างสุด-บนสุด เพื่อดูสิ่งผิดปกติ						
17	ตรวจสอบ Fault Code: ______________						
18	ทดสอบการทำงานของเบรกเกอร์ (Earth Leakage Circuit Breaker)						
19	ทดสอบการทำงานของไฟฟ้าแสงสว่างฉุกเฉิน						
	สอบการทำงานของระบบเบรกโดยการง้างด้วยมือ						
21	ทดสอบการทำงานของระบบ Relevelling						
22	ตรวจสอบการทำงานของ EBD						
23	ตรวจสอบไฟฟ้าแสงสว่างใน Shaft (ถ้ามี) และทำความสะอาดหลังคา						
24	ตรวจสอบระดับน้ำมันรางในกาน้ำมัน						
25	ตรวจสอบสภาพมอเตอร์ น็อตเบรก เสียงเบรก						
26	ตรวจสอบสภาพยางรองแท่นเครื่องมอเตอร์						
27	ตรวจสอบความตึงของสลิงขับลิฟต์						
28	ตรวจสอบระดับการกดของสปริงที่ก้านหัวสลิง (± 3 mm)						
29	ตรวจสอบระบบควบคุมความเร็ว (Overspeed Governor)						
30	ตรวจสอบเซฟตี้คอนแทคและกลไกการทำงานของประตูนอก						
31	ตรวจสอบระยะห่างของซองแคล้มป์และโรลเลอร์ประตูนอก						
32	ตรวจสอบสภาพของประตูนอกและไกด์ชูส์ทุกชั้น						
33	ตรวจสอบไฟฟ้าแสงสว่างที่ก้นบ่อและสภาพทั่วไปของก้นบ่อ						
34	ตรวจสอบสภาพและระยะของลิมิตสวิทซ์ทั้งหมดที่ก้นบ่อ						
35	ตรวจสอบระดับลูกถ่วง Governor และลิมิตสวิทซ์						
36	ตรวจสอบสภาพบัฟเฟอร์ ลิมิตสวิทซ์ ระดับน้ำมันบัฟเฟอร์						
37	ตรวจสอบรางลิฟต์ต้องไม่นั่งบนแจ็คโบลส์ jack bolts (7-8 mm)						
38	ทำความสะอาดก้นบ่อลิฟต์						

	ชุดปล่องลิฟต์ (S)	OK	Not OK	N/A	ปรับตั้ง	รอปรับตั้ง	รอเปลี่ยน
1	ตรวจสอบสลิง Governor และการยึดกับ Safety Gear						
2	ตรวจสอบสวิทซ์ Governor						
3	ตรวจสอบการทำงานของลิมิตสวิทซ์ด้านบน (Final)						
4	ตรวจสอบไกด์ชูส์ หรือโรลเลอร์ไกด์ บนหลังคาของลิฟต์						
	รวจสอบสภาพยางเอ็นโคเดอร์บนหลังคา (ถ้ามี)						
6	ตรวจสอบจุดยึดเคเบิลด้านบนและกลางบ่อ (Travelling cable)						
7	ตรวจสอบสลิงขับลิฟต์ หัวสลิง และการยึด						
8	ตรวจสอบโครงลิฟต์ ชีฟ และเสียงลูกปืนชีฟ						
9	ตรวจสอบชูส์ หรือโรลเลอร์ เคาเตอร์เวทบน ล่าง						
10	ตรวจสอบโครงเคาเตอร์เวท ชีฟ ก้อนเวท และเสียงลูกปืนชีฟ						
11	ตรวจสอบระดับน้ำมันในกาน้ำมัน						
12	ตรวจสอบเซฟตี้เกียร์ของเคาเตอร์เวท (ถ้ามี)						
13	ตรวจสอบระยะอุปกรณ์ในบ่อลิฟต์ (Cicar,Oscillator,HIPO,Magnet)						
14	ตรวจสอบวันที่ล่าสุดที่ได้ทำการเปลี่ยนแบตเตอรี่หลังคา						
15	ตรวจสอบการทำงานและการติดตั้งของสวิทซ์ทางออกฉุกเฉินบนหลังคา						
16	ตรวจสอบไฟฟ้าแสงสว่างที่ก้นบ่อและสภาพทั่วไปของก้นบ่อ						
17	ตรวจสอบจุดยึดและสภาพสลิงหรือโซ่คอมเพนเซท						
18	ตรวจสอบสภาพของไกด์ชูส์ หรือโรลเลอร์ ด้านล่างของลิฟต์						
19	ตรวจสอบชีฟด้านล่างตัวลิฟต์และการ์ดกันสลิง						
20	ตรวจสอบสภาพบัฟเฟอร์ ลิมิตสวิทซ์ ระดับน้ำมันบัฟเฟอร์						
21	ตรวจสอบระยะ Run by ________CM						
22	ตรวจสอบรางลิฟต์ต้องไม่นั่งบนแจ็คโบลส์ jack bolts (7-8 mm)						
23	ทำความสะอาดก้นบ่อลิฟต์						

	ชุดประตูหน้าชั้น (L)	OK	Not OK	N/A	ปรับตั้ง	รอปรับตั้ง	รอเปลี่ยน
1	ตรวจสอบการทำงานของระบบกลไกประตูหน้าชั้น						
2	ตรวจสอบสภาพ ระยะห่างและแนวของบานประตู						
3	ตรวจสอบบานประตูว่าจะต้องไม่ติดขัดในตำแหน่งที่เปิดสุด						
4	ตรวจสอบแนวของรางประตู (Railing Profile) และทำความสะอาด						
5	ตรวจสอบสภาพและตำแหน่งของหน้าคอนแทคประตู						
6	ตรวจสอบการสึกหรอ และแนวการเคลื่อนที่ของโรลเลอร์แฮงเกอร์						
7	ตรวจสอบการสึกหรอ ระยะห่างและการเคลื่อนที่ของโรลเลอร์อัพทรัช						
8	ตรวจสอบสภาพและความตึงของสลิงหรือโซ่ดึงประตู						
9	ตรวจสอบสภาพของพูเล่ย์ของสลิงดึงประตู						
10	ตรวจสอบการทำงานของกลอนประตู						
11	ทดสอบประตูต้องล็อคเมื่อง้างด้วยมือ						
12	ตรวจสอบโรลเลอร์ของดอร์ล็อค (Landing Door Lock Rollers)						
13	ตรวจสอบแนวและหน้าคอนแทคของดอร์ล็อค กดไปประมาณ 3 mm						
14	ตรวจสอบสภาพสลิงและการทำงานของน้ำหนักถ่วงปิดประตู						
15	ตรวจสอบสภาพของพูเล่ย์ของสลิงดึงน้ำหนักถ่วงประตู						
16	ตรวจสอบการยึดของธิลประตู (Sills) เข้ากับวงกบประตู						
17	ตรวจสอบสภาพ การประกอบ การยึดของไกด์ชูส์						
18	ตรวจสอบระยะของแคล้มป์ประตูและโรลเลอร์						

	ชุดควบคุมการทำงานของประตู (D)	OK	Not OK	N/A	ปรับตั้ง	รอปรับตั้ง	รอเปลี่ยน
1	ตรวจสอบสภาพ ระยะห่างและแนวของบานประตู						
2	ตรวจสอบการยึดของธิลประตูใน กับวงกบประตู						
3	ตรวจสอบสภาพไกด์ชูส์ การยึดของไกด์ชูส์						
4	ตรวจสอบการยึดของฝากำบังธิล						
5	ตรวจสอบการทำงานโดยการเปิด ปิดเพื่อดูสิ่งผิดปกติของอุปกรณ์						
6	ตรวจสอบพูเล่ประตู						
7	ตรวจสอบความตึงและการสึกหรอของสายพาน						
8	ตรวจสอบหน้าสัมผัสของคอนแทคประตู						
9	ตรวจสอบสายไฟ การยึด การประกอบของม่านแสงหรือโฟโต้เซลล์						
10	ตรวจสอบสายกราวด์ต่าง ๆ						
11	ตรวจสอบแนวของรางประตู (Railing Profile) และทำความสะอาด						
12	ตรวจสอบการสึกหรอและแนวการเคลื่อนที่ของโรลเลอร์แฮงเกอร์						
13	ตรวจสอบการสึกหรอ ระยะห่างและการเคลื่อนที่ของโรลเลอร์อัพทรัช						
14	ตรวจสอบสภาพและความตึงของสลิงดึงประตู						
15	ตรวจสอบสภาพของพูเล่ย์ของสลิงดึงประตู						
16	ตรวจสอบสลิงและระบบการเปิดกลอนประตูในกรณีฉุกเฉิน						

	ชุดเครื่องขับลิฟต์ (M) หรือ มอเตอร์ (X)	OK	Not OK	N/A	ปรับตั้ง	รอปรับตั้ง	รอเปลี่ยน
1	ตรวจสอบเสียงของลูกปืนมอเตอร์						
2	ตรวจสอบสภาพของมอเตอร์,ชีฟต้องไม่มีน้ำมันรั่วออกมา						
3	ตรวจสอบแทคโคมิเตอร์ สายพานและยางพูเล่						
4	ตรวจสอบการเข้าสายของสายไฟมอเตอร์ แทคโค ที่เทอมินอล						
5	ตรวจสอบผิวสัมผัสของครัมเบรก ทำความสะอาดถ้าจำเป็น						
6	ตรวจสอบความหนาของผ้าเบรก ________mm						
7	ทำการทดสอบเปิดเบรกทีละข้าง (One Brake Test)						
8	ตรวจสอบสายกราวด์ที่มอเตอร์ (Tacho meter,Encoder, Resolver)						
9	ตรวจสอบน้ำมันลูกปืนมอเตอร์ (MX32, MX40)						
10	ตรวจสอบและเติมน้ำมันสลิงขับลิฟต์						
11	ตรวจสอบพัดลมมอเตอร์						

	ชุดตู้คอนโทรล (C)	OK	Not OK	N/A	ปรับตั้ง	รอปรับตั้ง	รอเปลี่ยน
1	ตรวจสอบไฟแสงสว่างของตู้คอนโทรล ตู้ Drive และความเรียบร้อยทั่วไป						
2	ตรวจสอบ Fault Code: ______________						
3	ตรวจสอบการทำงานของไฟ Door Zone						
4	ตรวจสอบปลั๊กและการเดินสายไฟ สายเมน สายมอเตอร์						
5	ตรวจสอบกราวด์ แทคโค เอ็นโคเดอร์ โหลด มอเตอร์						
6	ตรวจสอบการทำงานของแมคเนติกและออกซิลลารี่						
7	ตรวจสอบการทำงานของพัดลม ใน Drive ตู้คอนโทรล และตู้ Drive						
8	ความสะอาดตู้คอนโทรลและตู้ Drive						
9	อุณหภูมิในห้องเครื่อง และความสะอาดของห้องเครื่อง						

	ชุดปุ่มกดเรียกและสัญญาณไฟหน้าชั้น (Z)	OK	Not OK	N/A	ปรับตั้ง	รอปรับตั้ง	รอเปลี่ยน
1	ตรวจสอบไฟบอกสัญญาณหน้าชั้นทุกชั้น						
2	ตรวจสอบสภาพปุ่มกดในลิฟต์และหน้าชั้นทุกชั้น						

กระแสมอร์เตอร์ UP....................A DOWN....................A

บันทึกรายละเอียดเพิ่มเติม ....

....

....

สำหรับ บริษัท โคเน่ จำกัด (มหาชน)

ดำเนินการโดย ....

แล้วเสร็จเมื่อวันที่ ....

เวลาเริ่ม .... เวลาเสร็จ ....

สำหรับลูกค้า เพื่อประโยชน์ของท่าน โปรดลงชื่อและตรวจสอบเวลาในการเข้าดำเนินการของพนักงานผู้ให้บริการ

ลงชื่อ ....

(..............................) ประทับตรา (ถ้ามี)

เบอร์ติดต่อ ....

รายงานการบำรุงรักษาบันไดเลื่อน/ทางเลื่อน

NO.1

บริษัท โคเน่ จำกัด (มหาชน)
KONE PUBLIC COMPANY

เล่มที่ B 171 เลขที่ 08510 สายงานบริการ TGF 202

ชื่อลูกค้า Cosmo ชื่ออาคาร Cosmo Sale Order No. 692240526

วันเริ่มสัญญา........ สิ้นสุด........ Equipment No. 42395085 วันเข้าบริการ 21/8/62 (ครั้งที่......./......./.......)

	Basic Module(BM)	การตรวจเช็ค
1	ตรวจเช็คการทำงานของสวิทช์ฉุกเฉินด้านล่างและการตรวจเช็คระยะเบรค	✓
2	การตรวจเช็คการทำงานของสวิทช์ Handrail inter และสภาพของแปรง	✓
3	ตรวตเช็คสภาพของ Floor Plate และการทำงานของสวิทช์ ใต้แผ่นฝาปิด/Photocell(ถ้ามี)	
4	ตรวจเช็คการทำงานของกล่องขับ	
5	ตรวจเช็คการทำงานของปุ่ม STOPในก้นบ่อ	✓
6	ตรวจเช็คการทำงานของสวิทช์โซ่ลูกขั้น	✓
7	ตรวจเช็คความตึงโซ่ลูกขั้น	✓
8	ทำความสะอาดบ่อ	✓
9	ตรวจเช็คการทำงานของสวิทช์ Step-run-in และสภาพของหวีตรวจเช็คระยะห่างของหวีกับลูกขั้นตรวจสอบความกว้างฟันของหวีต้องไม่น้อยกว่า 2.5มม. ตรวจสอบระยะห่างของพื้นที่เหยียบบนลูกขั้นกับหวีต้องไม่เกิน 4 มม.	✓
10	ตรวจสอบการทำงานของสวิทช์ Skirt(ถ้ามี)ระยะห่างระหว่าง Skirt กับสวิทช์ประมาณ 3.2 มม.(1/8นิ้ว)	
11	ตรวจสอบการทำงานของสวิทช์ใต้ฝา Cover (ถ้ามี)	✓
12	ตรวจสอบการทำงานของสวิทช Inspection (ถ้ามี)	
13	...อบฝาปิดว่าวางถูกตำแหน่ง	✓
14	ตรวจสอบสภาพภายนอกของ Handrail	✓
15	ตรวจเช็คTraction ของ Handrail	✓
16	ตรวจเช็ค Ride Comfort	✓
17	ตรวจสอบแสงสว่าง	
18	ตรวจสอบสภาพของ Inner Deck และ Skirt	
19	ตรวจสอบสภาพของ Solid Inner (ถ้ามี) ช่องไฟระหว่างแผ่นไม่ควรเกิน 4มม.	
20	ตรวจสอบสภาพของ Inner Class (ถ้ามี) ระยะห่างระหว่างแผ่นไม่ควรเกิน 4มม.	✓
21	ตรวจสอบเพื่อหาดูว่าน็อตยึดทุกตัวอยู่ครบและขันแน่นหรือเสียหายหรือไม่	✓
22	ตรวจเช็คระยะห่างระหว่างลูกขั้นกับ Skirt ระยะห่างปกติระหว่างลูกขั้นกับ Skirtไม่ควรเกิน 4 มม. ในหนึ่งข้างไม่ควรเกิน 7 มม. ในทั้งสองข้าง	✓
23	ตรวจสอบระยะห่างของลูกบัน/ Pallet (สุ่มตรวจบางขั้น)ระยะห่างระหว่าง 2 ลูกขั้น / Pallet ต้องไม่เกิน 6 มม.	✓
24	ตรวจสอบสภาพของแปรงที่ Skirt (ถ้ามี)	✓
25	ตรวจสอบไฟ / ชิ้นส่วนแถบเหลืองบนลูกขั้น	
26	ตรวจสอบ Handrail basc	✓
27	ตรวจสอบป้ายเตือนความปลอดภัยและไฟแสดงสถานะ (ถ้ามี)	✓
28	ตรวจสอบดูป้ายป้องกันศีรษะกระแทกแผงกั้นกลางระหว่างบันไดเลื่อนและ Deflector (ถ้ามี)	
29	ตรวจสอบการทำงานของปุ่ม Emergency Stop	✓
30	ตรวจเช็คการทำงานของสวิทช์ Handrail intel และสภาพของแปรง	✓
31	ตรวจเช็คสภาพของ Floor Plate และการทำงานของสวิทช์ใต้แผ่นฝาปิด/...ll (ถ้ามี)	
32	...เช็คตู้ Control	✓
33	ตรวจเช็คการทำงานของสวิทช์ Step-run-in และสภาพของหวีตรวจเช็คระยะห่างของหวีกับลูกขั้น ตรวจสอบความกว้างฟันของหวีต้องไม่น้อยกว่า 2.5 มม. ตรวจสอบระยะห่างของพื้นที่เหยียบบนลูกขั้นกับหวีต้องไม่เกิน 4 มม.	✓
34	ตรวจสอบการทำงานของสวิทช์ Skirt (ถ้ามี) EN115 ระยะห่างระหว่าง Skirt กับสวิทช์ประมาณ 3.2 มม.	
35	ตรวจสอบการทำงานของอุปกรณ์ล็อค Step band	✓
36	ตรวจสอบการทำงานของสวิทช์ใต้แผ่นฝาปิดบ่อด้านบน (ถ้ามี)	
37	ตรวจสอบการทำงานของสวิทช์ก้นบ่อ (ถ้า Controller อยู่คนละที่กับห้องเครื่องเท่านั้น)	
38	ตรวจสอบการทำงานของสวิทช์ใต้แผ่นฝาปิดบ่อด้านล่าง (ถ้ามี)	✓
39	ทำความสะอาดบ่อ	✓
40	ยกตู้ Controller เก็บเข้าที่	✓
41	ตรวจสอบระบบหล่อลื่นอัตโนมัติ น้ำมันที่ใช้สำหรับหล่อลื่นโซ่จะต้องเป็นไปตามที่กำหนดไว้(จากด้านบนลงล่างเท่านั้น)	✓

	STEP MODULE(SM)	การตรวจเช็ค
1	ถอดแผ่นกำบังลูกขั้น	
2	ขับบันไดเลื่อนโดยใช้ Handset เพื่อให้สามารถทำขันน็อตได้ง่าย	
3	ขันน็อตและแผ่นล็อคออก(ถ้ามี)	
4	ถอดลูกขั้นออกจากนั้นวางไว้ในบริเวณที่ปลอดภัย Barrier	
5	ถอดลูกขั้นอื่นอื่นออกตามขั้นตอนเดิม	
6	ตรวจสอบลูกขั้นดูว่ามีการบิดโค้งงอ แตกร้าว โรลเลอร์หลวมหรือเสียหายหรือไม่แถบเหลืองบนลูกขั้นแตกหรือหลวมหรือไม่	
7	ตรวจสอบ Slider block บน pallet	
8	ขับบันไดเลื่อนโดยใช้ Handset เพื่อให้สามารถทำการใส่ลูกขั้นได้ง่าย	
9	ใส่ลูกขั้น (เลื่อน Connector ไปยังโลเลอร์ของโซ่)	
10	ใส่น็อตกับแผ่นล็อคออก (ถ้ามี) กลับคืน	
11	กันน็อตคลายด้วยการพับแผ่นล็อค (ถ้ามี) ให้งอ	
12	ตรวจสอบระยะต่างๆ ของลูกขั้น	
13	ใส่ลูกขั้นถัดไป โดยทำตามขั้นตอนเดิม	
14	ใส่แผ่นกำบังลูกขั้นกลับคืน	

	BRAKE MODULE(BM)	การตรวจเช็ค
1	ทำการถอดลูกขั้น 3 ลูก (เฉพาะรุ่นที่มอเตอร์อยู่ด้านใน)	
2	ตรวจสอบสภาพผ้าเบรก	
3	ตรวจสอบ Brake arm	
4	ตรวจสอบสภาพของจานเบรก/หน้าสัมผัสของเบรก	
5	ตรวจสอบการสึกหรอของเบรก	
6	ตรวจสอบตัวจับการทำงานของเบรก (ถ้ามี)	
7	ตรวจสอบตัวตรวจจับเพื่อเตือนการปรับตั้งของเบรก (ถ้ามี)	
8	ตรวจสอบระยะห่างผ้าเบรก (ผ้าเบรกสึกหรอ)	
9	ตรวจสอบลูกเบรก (ผ้าเบรกสึกหรอ)	
10	ตรวจสอบแรงเบรก (ผ้าเบรกสึกหรอ)	
11	ตรวจสอบระยะเบรกและทำการปรับตั้งเมื่อจำเป็น ทำการวัดระยะระหว่างทั้งสองเครื่องหมาย ระยะที่ยอมรับได้คือ (ทำเครื่องหมายบนลูกขั้นและ Skirtด้วยเทปกาวและทำการหยุดเมื่อเครื่องหมายทั้งสองอยู่ใน ความเร็ว..........ระยะมากที่สุด..........ระยะต่ำสุด 0.4m/s..........800mm..........200mm 0.5m/s..........1000mm..........200mm 0.6m/s..........1200mm..........250mm 0.65m/s..........1300mm..........300mm 0.75m/s..........1500mm..........350mm	

	COMB PLATE MODULE(CO)	การตรวจเช็ค
1	ตรวจสอบสปริงรูปถ้วยและแถบเทฟล่อน (ถ้ามี)	
2	ตรวจสอบการทำงานของสวิทช์ Step - run - in และปรับตั้งค่าเมื่อจำเป็น	

	DRIVE MODULE(DM)	การตรวจเช็ค
1	ทำการถอดลูกขั้น 3 ลูก(เฉพาะรุ่นที่มอเตอร์อยู่ด้านใน)	
2	ตรวจสอบการทำงานของระบบขับเคลื่อนไม่มีเสียงดังผิดปกติ	
3	ตรวจสอบการทำงานของสวิทช์ STOP	
4	ตรวจสอบหาน้ำมันรั่วของระบบขับเคลื่อน	
5	ตรวจสอบสภาพระบบอากาศ	
6	ตรวจสอบน็อตยึดต่างๆ	
7	ตรวจสอบสภาพชิ้นส่วนอุปกรณ์ในการรับแรงกระแทกของเฟืองขับโซ่	
8	ตรวจสอบน็อตยึดตามข้อมูลต่างๆ(ถ้ามี)	
9	ตรวจสอบสภาพตัวปลั๊กของแทคโคเจนเนอร์เรเตอร์ (ถ้ามี)	
10	ตรวจสอบระยะของ Speed governor	
11	ตรวจสอบกล่องขาเข้าสายไฟของมอเตอร์ (ถ้ามี)	
12	ตรวจสอบความตึงของโซ่ขับ Handrail (ถ้ามี)	
13	ตรวจสอบสภาพของยางบนพูเล่ขับ Handrail (ถ้ามี)	
14	ตรวจสอบแรงคลองบน Handrail ของโรลเลอร์ (ถ้ามี)	
15	ทำความสะอาดภายนอกของมอเตอร์ และ Gearbox	
16	ตรวจสอบแผ่นฝาครอบมอเตอร์ (ถ้ามี)	
17	หล่อลื่นลูกปืนของระบบขับเคลื่อน	
18	ตรวจสอบและเปลี่ยนน้ำเกียร์	
19	หล่อลื่นโรลเลอร์ที่กดลงบน Handrail	
20	หล่อลื่นตามข้อต่อต่างๆ (ถ้ามี)	
21	หล่อลื่นโซ่ขับ Handrail (ถ้ามี)	

	GUIDE MODULE(GM)	การตรวจเช็ค
1	ถอดลูกขั้น 1 ลูก	✓
2	ตรวจสอบการทำงานของ Step Sag สวิทช์	✓
3	ตรวจสอบการทำงานของสวิทช์ในกรณีที่ลูกขั้นสูงกว่า (ถ้ามี)	
4	ตรวจสอบการทำงานของสวิทช์ Step Upthrust (ถ้ามี)	
5	ตรวจสอบการทำงานของตัวตรวจจับระดับของลูกขั้น (ถ้ามี)	
6	ตรวจสอบการทำงานของอุปกรณ์ตรวจจับลูกขั้น	
7	ตรวจสอบรางและคาน	✓
8	ตรวจสอบ Sliding guide ของ Reture Station	✓
9	ตรวจสอบชุดดึงโซ่	✓
10	ตรวจสอบ Lip Track / โรลเลอร์ของโซ่ขับ	✓
11	ตรวจสอบสภาพของโรลเลอร์ของโซ่ขับ	✓
12	ตรวจสอบกล่องหม้อแปลงหรือบาลลาส	✓

	HANDRAIL MODULE(HM)	การตรวจเช็ค
1	ตรวจสอบช่วงข้อต่อรางของ Handrail จะต้องตรงกันและไม่มีระยะห่าง	
2	ตรวจรางของ Handrail	
3	ตรวจความตึงของ Handrail	
4	ตรวจสอบสปริงของชุดขับ Handrail	
5	ตรวจสอบเซ็นเซอร์ตรวจจับความเร็วของ Handrail	
6	ตรวจสอบอุปกรณ์ตรวจสอบเช็ค Handrail ขาด	
7	ทำความสะอาด Handrail	

	PARTIAL CLEANING MODULE(PC)	การตรวจเช็ค
1	ถอดลูกขั้นออก 5 ลูก และใส่เหล็กถ่างลูกขั้นกันโซ่ล้มไว้	✓
2	ทำความสะอาดภายในบ่อและอุปกรณ์ต่างๆ ภายในลูกขั้น	✓

Fault code :..........

Usage time :..........

บันทึกรายละเอียดเพิ่มเติม: ....

สำหรับ บริษัท โคเน่ จำกัด มหาชน	สำหรับ ลูกค้าเพื่อประโยชน์ของท่าน โปรดลงชื่อและตรวจสอบเวลาในการเข้าดำเนินการของพนักงานผู้ให้บริการ
ดำเนินการโดย (signature) แล้วเสร็จเมื่อวันที่ 21/8/62 เวลาเริ่ม 22.00 เวลาเสร็จ 24.00	ลงชื่อ (signature) (..........) ประทับตรา (ถ้ามี) เบอร์ติดต่อ..........

รายงานการบำรุงรักษาบันไดเลื่อน/ทางเลื่อน

บริษัท โคเน่ จำกัด (มหาชน)
KONE PUBLIC COMPANY

NO2

เล่มที่ B 171 เลขที่ 08511

สายงานบริการ TC7201

ชื่อลูกค้า Cosmo ชื่ออาคาร Cosmo Sale Order No. 692240527

วันเริ่มสัญญา.................สิ้นสุด................. Equipment No. 43395086 วันเข้าบริการ 21/8/62 (ครั้งที่......../......../........)

	Basic Module(BM)	การตรวจเช็ค
1	ตรวจเช็คการทำงานของสวิทช์ฉุกเฉินด้านล่างและการตรวจเช็คระยะเบรค	✓
2	การตรวจเช็คการทำงานของสวิทช์ Handrail inter และสภาพของแปรง	✓
3	ตรวจเช็คสภาพของ Floor Plate และการทำงานของสวิทช์ ใต้แผ่นฝาปิด/ Photocell(ถ้ามี)	
4	ตรวจเช็คการทำงานของกล่องขับ	
5	ตรวจเช็คการทำงานของปุ่ม STOPในก้นบ่อ	✓
6	ตรวจเช็คการทำงานขอลสวิทช์โซ่ลูกขั้น	✓
7	ตรวจเช็คความตึงโซ่ลูกขั้น	✓
8	ทำความสะอาดบ่อ	✓
9	ตรวจเช็คการทำงานของสวิทช์ Step-run-in และสภาพของหวีตรวจเช็ค ระยะห่างของหวีกับลูกขั้นตรวจสอบความกว้างฟันของหวีต้องไม่น้อยกว่า 2.5มม. ตรวจสอบระยะห่างของพื้นที่เหยียบบนลูกขั้นกับหวีต้องไม่เกิน 4 มม.	✓
10	ตรวจสอบการทำงานของสวิทช์ Skirt(ถ้าที)ระยะห่างระหว่าง Skirt กับสวิทช์ประมาณ 3.2 มม.(1/8นิ้ว)	
11	ตรวจสอบการทำงานของสวิทซ์ใต้ฝา Cover (ถ้ามี)	✓
12	ตรวจสอบการทำงานของสวิทช Inspection (ถ้ามี)	
13	...อบฝาปิดว่าวางถูกตำแหน่ง	✓
14	ตรวจสอบสภาพภายนอกของ Handrail	✓
15	ตรวจเช็คTraction ของ Handrail	✓
16	ตรวจเช็ค Ride Comfort	✓
17	ตรวจสอบแสงสว่าง	
18	ตรวจสอบสภาพของ Inner Deck และ Skirt	
19	ตรวจสอบสภาพของ Solid Inner (ถ้ามี) ช่องไฟระหว่างแผ่นไม่ควรเกิน 4มม.	
20	ตรวจสอบสภาพของ Inner Class (ถ้ามี) ระยะห่างระหว่างแผ่นไม่ควรเกิน 4มม.	✓
21	ตรวจสอบเพื่อหาดูว่าน็อตยึดทุกตัวอยู่ครบและขันแน่นหรือเสียหายหรือไม่	✓
22	ตรวจเช็คระยะห่างระหว่างลูกขั้นกับ Skirt ระยะห่างปกติระหว่างลูกขั้นกับ Skirtไม่ควรเกิน 4 มม. ในหนึ่งข้างไม่ควรเกิน 7 มม. ในทั้งสองข้าง	✓
23	ตรวจสอบระยะห่างของลูกปืน/ Pallet (สุ่มตรวจบางขั้น)ระยะห่างระหว่าง 2 ลูกขั้น / Pallet ต้องไม่เกิน 6 มม.	✓
24	ตรวจสอบสภาพของแปรงที่ Skirt (ถ้ามี)	✓
25	ตรวจสอบไฟ / ชิ้นส่วนแถบเหลืองบนลูกขั้น	
26	ตรวจสอบ Handrail basc	
27	ตรวจสอบป้ายเตือนความปลอดภัยและไฟแสดงสถานะ (ถ้ามี)	✓
28	ตรวจสอบดูป้ายป้องกันศีรษะกระแทกแผงกั้นกลางระหว่างบันไดเลื่อนและ Deflector (ถ้ามี)	
29	ตรวจสอบการทำงานของปุ่ม Emergency Stop	✓
30	ตรวจเช็คการทำงานของสวิทช์ Handrail intel และสภาพของแปรง	✓
31	ตรวจเช็คสภาพของ Floor Plate และการทำงานของสวิทซ์ใต้แผ่นฝาปิด/ ...ell (ถ้ามี)	
32	ตรวจเช็คตู้ Control	✓
33	ตรวจเช็คการทำงานของสวิทช์ Step-run-in และสภาพของหวีตรวจเช็ค ระยะห่างของหวีกับลูกขั้น ตรวจสอบความกว้างฟันของหวีต้องไม่น้อยกว่า 2.5 มม. ตรวจสอบระยะห่างของพื้นที่เหยียบบนลูกขั้นกับหวีต้องไม่เกิน 4 มม.	✓
34	ตรวจสอบการทำงานของสวิทซ์ Skirt (ถ้ามี) EN115 ระยะห่างระหว่าง Skirt กับสวิทช์ประมาณ 3.2 มม.	✓
35	ตรวจสอบการทำงานของอุปกรณ์ล็อค Step band	
36	ตรวจสอบการทำงานของสวิทซ์ใต้แผ่นฝาปิดบ่อด้านบน (ถ้ามี)	
37	ตรวจสอบการทำงานของสวิทซ์ก้นบ่อ (ถ้า Controller อยู่คนละที่กับห้องเครื่องเท่านั้น)	
38	ตรวจสอบการทำงานของสวิทซ์ใต้แผ่นฝาปิดบ่อด้านล่าง (ถ้ามี)	✓
39	ทำความสะอาดบ่อ	✓
40	ยกตู้ Controller เก็บเข้าที่	✓
41	ตรวจสอบระบบหล่อลื่นอัตโนมัติ น้ำมันทที่ใช้สำหรับหล่อลื่นโซ่จะต้องเป็นไปตามที่กำหนดไว้(จากด้านบนลงล่างเท่านั้น)	✓

	STEP MODULE(SM)	การตรวจเช็ค
1	ถอดแผ่นกำบังลูกขั้น	
2	ขับบันไดเลื่อนโดยใช้ Handset เพื่อให้สามารถทำขันน็อตได้ง่าย	
3	ขันน็อตและแผ่นล็อคออก(ถ้ามี)	
4	ถอดลูกขั้นออกจากนั้นวางไว้ในบริเวรที่ปลอดภัย Barrier	
5	ถอดลูกขั้นอื่นอื่นออกตามขั้นตอนเดิม	
6	ตรวจสอบลูกขั้นดูว่ามีการบิดโก่งงอ แตกร้าว โรลเลอร์หลวมหรือเสียหายหรือไม่แถบเหลี่ยมบนลูกขั้นแตกหรือหลวมหรือไม่	
7	ตรวจสอบ Slider block บน pallet	
8	ขับบันไดเลื่อนโดยใช้ Handset เพื่อให้สามารถทำการใส่ลูกขั้นได้ง่าย	
9	ใส่ลูกขั้น (เลื่อน Connector ไปยังโลเลอร์ของโซ่)	
10	ใส่น็อตกับแผ่นล็อคออก (ถ้ามี) กลับคืน	
11	กันน็อตคลายด้วยการพับแผ่นล็อค (ถ้ามี) ให้งอ	
12	ตรวจสอบระยะต่างๆ ของลูกขั้น	
13	ใส่ลูกขั้นถัดไป โดยทำตามขั้นตอนเดิม	
14	ใส่แผ่นกำบังลูกขั้นกลับคืน	

	BRAKE MODULE(BM)	การตรวจเช็ค
1	ทำการถอดลูกขั้น 3 ลูก (เฉพาะรุ่นที่มอเตอร์อยู่ด้านใน)	
2	ตรวจสอบสภาพผ้าเบรก	
3	ตรวจสอบ Brake arm	
4	ตรวจสอบสภาพของจานเบรก/หน้าสัมผัสของเบรก	
5	ตรวจสอบการสึกหรอของเบรก	
6	ตรวจสอบตัวจับการทำงานของเบรก (ถ้ามี)	
7	ตรวจสอบตัวตรวจจับเพื่อเตือนการปรับตั้งของเบรก (ถ้ามี)	
8	ตรวจสอบระยะห่างผ้าเบรก (ผ้าเบรกสึกหรอ)	
9	ตรวจสอบลูกเบรก (ผ้าเบรกสึกหรอ)	
10	ตรวจสอบแรงเบรก (ผ้าเบรกสึกหรอ)	
11	ตรวจสอบระยะเบรกและทำการปรับตั้งเมื่อจำเป็น ทำการวัดระยะระหว่างทั้งสองเครื่องหมาย ระยะที่ยอมรับได้คือ (ทำเครื่องหมายบนลูกขั้นและ Skirtด้วยเทปกาวและทำการหยุดเมื่อเครื่องหมายทั้งสองอยู่ใน ความเร็ว.........ระยะมากที่สุด.........ระยะต่ำสุด 0.4m/s.........800mm.........200mm 0.5m/s.........1000mm.........200mm 0.6m/s.........1200mm.........250mm 0.65m/s.........1300mm.........300mm 0.75m/s.........1500mm.........350mm	

	COMB PLATE MODULE(CO)	การตรวจเช็ค
1	ตรวจสอบสปริงรูปถ้วยและแถบเทพล่อน (ถ้ามี)	
2	ตรวจสอบการทำงานของสวิทช์ Step - run - in และปรับตั้งค่าเมื่อจำเป็น	

	DRIVE MODULE(DM)	การตรวจเช็ค
1	ทำการถอดลูกขั้น 3 ลูก(เฉพาะรุ่นที่มอเตอร์อยู่ด้านใน)	
2	ตรวจสอบการทำงานของระบบขับเคลื่อนไม่มีเสียงดังผิดปกติ	
3	ตรวจสอบการทำงานของสวิทช์ STOP	
4	ตรวจสอบหาน้ำมันรั่วของระบบขับเคลื่อน	
5	ตรวจสอบสภาพระบบอากาศ	
6	ตรวจสอบน็อตยึดต่างๆ	
7	ตรวจสอบสภาพชิ้นส่วนอุปกรณ์ในการรับแรงกระแทกของเฟืองขับโซ่	
8	ตรวจสอบน็อตยึดตามข้อมูลต่างๆ(ถ้ามี)	
9	ตรวจสอบสภาพคัปปลิ้งของแทคโคเจนเนอร์เรเตอร์ (ถ้ามี)	
10	ตรวจสอบระยะของ Speed governor	
11	ตรวจสอบกล่องขาเข้าสายไฟของมอเตอร์ (ถ้ามี)	
12	ตรวจสอบความตึงของโซ่ขับ Handrail (ถ้ามี)	
13	ตรวจสอบสภาพของยางบนพูเล่ขับ Handrail (ถ้ามี)	
14	ตรวจสอบแรงกดลงบน Handrail ของโรลเลอร์ (ถ้ามี)	
15	ทำความสะอาดภายนอกของมอเตอร์ และ Gearbox	
16	ตรวจสอบแผ่นฝาครอบมอเตอร์ (ถ้ามี)	
17	หล่อลื่นลูกปืนของระบบขับเคลื่อน	
18	ตรวจสอบและเปลี่ยนน้ำเกียร์	
19	หล่อลื่นโรลเลอร์ที่กดลงบน Handrail	
20	หล่อลื่นตามข้อต่อต่างๆ (ถ้ามี)	
21	หล่อลื่นโซ่ขับ Handrail (ถ้ามี)	

	GUIDE MODULE(GM)	การตรวจเช็ค
1	ถอดลูกขั้น 1 ลูก	✓
2	ตรวจสอบการทำงานของ Step Sag สวิทซ์	✓
3	ตรวจสอบการทำงานของสวิทซ์ในกรณีที่ลูกขั้นสูงกว่า (ถ้ามี)	
4	ตรวจสอบการทำงานของสวิทซ์ Step Upthrust (ถ้ามี)	
5	ตรวจสอบการทำงานของตัวตรวจจับระดับของลูกขั้น (ถ้ามี)	
6	ตรวจสอบการทำงานของอุปกรณ์ตรวจจับลูกขั้น	
7	ตรวจสอบรางและคาน	✓
8	ตรวจสอบ Sliding guide ของ Reture Station	✓
9	ตรวจสอบชุดดึงโซ่	✓
10	ตรวจสอบ Lip Track / โรลเลอร์ของโซ่ขับ	✓
11	ตรวจสอบสภาพของโรลเลอร์ของโซ่ขับ	✓
12	ตรวจสอบกล่องหม้อแปลงหรือบาลลาส	✓

	HANDRAIL MODULE(HM)	การตรวจเช็ค
1	ตรวจสอบช่วงข้อต่อรางของ Handrail จะต้องตรงกันและไม่มีระยะห่าง	
2	ตรวจรางของ Handrail	
3	ตรวจความตึงของ Handrail	
4	ตรวจสอบสปริงของชุดขับ Handrail	
5	ตรวจสอบเซ็นเซอร์ตรวจจับความเร็วของ Handrail	
6	ตรวจสอบอุปกรณ์ตรวจสอบเช็ค Handrail ขาด	
7	ทำความสะอาด Handrail	

	PARTIAL CLEANING MODULE(PC)	การตรวจเช็ค
1	ถอดลูกขั้นออก 5 ลูก และใส่เหล็กถ่างลูกขั้นกันโซ่ล้มไว้	✓
2	ทำความสะอาดภายในบ่อและอุปกรณ์ต่างๆ ภายในลูกขั้น	✓

Fault code :.................................

Usage time :.................................

บันทึกรายละเอียดเพิ่มเติม: ....

สำหรับ บริษัทโคเน่ จำกัด มหาชน	สำหรับ ลูกค้าเพื่อประโยชน์ของท่าน โปรดลงชื่อและตรวจสอบเวลาในการเข้าดำเนินการของพนักงานผู้ให้บริการ
ดำเนินการโดย.........	ลงชื่อ.........
แล้วเสร็จเมื่อวันที่ 21/8/62	.........) ประทับตรา (ถ้ามี)
เวลาเริ่ม 14.00 เวลาเสร็จ 22.00	เบอร์ติดต่อ.........

รายงานการบำรุงรักษาบันไดเลื่อน/ทางเลื่อน

NO 3

บริษัท โคเน่ จำกัด (มหาชน)
KONE PUBLIC COMPANY

เล่มที่ B 171 เลขที่ 08512 สายงานบริการ TOF 201

ชื่อลูกค้า Cosmo ชื่ออาคาร Cosmo Sale Order No. 692240528

วันเริ่มสัญญา.................. สิ้นสุด.................. Equipment No. 49395087 วันเข้าบริการ 22/8/62 (ครั้งที่......./......./.......)

	Basic Module(BM)	การตรวจเช็ค
1	ตรวจเช็คการทำงานของสวิทซ์ฉุกเฉินด้านล่างและการตรวจเช็คระยะเบรค	✓
2	การตรวจเช็คการทำงานของสวิทซ์ Handrail inter และสภาพของแปรง	✓
3	ตรวตเช็คสภาพของ Floor Plate และการทำงานของสวิทซ์ ใต้แผ่นฝาปิด/Photocell(ถ้ามี)	
4	ตรวจเช็คการทำงานของกล่องขับ	
5	ตรวจเช็คการทำงานของปุ่ม STOPในก้นบ่อ	✓
6	ตรวจเช็คการทำงานขอลสวิทซ์โซ่ลูกขั้น	✓
7	ตรวจเช็คความตึงโซ่ลูกขั้น	✓
8	ทำความสะอาดบ่อ	✓
9	ตรวจเช็คการทำงานของสวิทซ์ Step-run-in และสภาพของหวีตรวจเช็ค ระยะห่างของหวีกับลูกขั้นตรวจสอบความกว้างฟันของหวีต้องไม่น้อยกว่า 2.5มม. ตรวจสอบระยะห่างของพื้นที่เหยียบบนลูกขั้นกับหวีต้องไม่เกิน 4 มม.	✓
10	ตรวจสอบการทำงานของสวิทซ์ Skirt(ถ้ามี)ระยะห่างระหว่าง Skirt กับสวิทซ์ประมาณ 3.2 มม.(1/8นิ้ว)	
11	ตรวจสอบการทำงานของสวิทซ์ใต้ฝา Cover (ถ้ามี)	✓
12	ตรวจสอบการทำงานของสวิทซ Inspection (ถ้ามี)	
13	[illegible]สอบฝาปิดว่าวางถูกตำแหน่ง	✓
14	ตรวจสอบสภาพภายนอกของ Handrail	✓
15	ตรวจเช็คTraction ของ Handrail	✓
16	ตรวจเช็ค Ride Comfort	✓
17	ตรวจสอบแสงสว่าง	
18	ตรวจสอบสภาพของ Inner Deck และ Skirt	
19	ตรวจสอบสภาพของ Solid Inner (ถ้ามี) ช่องไฟระหว่างแผ่นไม่ควรเกิน 4มม.	
20	ตรวจสอบสภาพของ Inner Class (ถ้ามี) ระยะห่างระหว่างแผ่นไม่ควรเกิน 4มม.	✓
21	ตรวจสอบเพื่อหาดูว่าน็อตยึดทุกตัวอยู่ครบและขันแน่นหรือเสียหายหรือไม่	✓
22	ตรวจเช็คระยะห่างระหว่างลูกขั้นกับ Skirt ระยะห่างปกติระหว่างลูกขั้นกับ Skirtไม่ควรเกิน 4 มม. ในหนึ่งข้างไม่ควรเกิน 7 มม. ในทั้งสองข้าง	✓
23	ตรวจสอบระยะห่างของลูกปืน/ Pallet (สุ่มตรวจบางขั้น)ระยะห่างระหว่าง 2 ลูกขั้น / Pallet ต้องไม่เกิน 6 มม.	✓
24	ตรวจสอบสภาพของแปรงที่ Skirt (ถ้ามี)	✓
25	ตรวจสอบไฟ / ชิ้นส่วนแถบเหลืองบนลูกขั้น	
26	ตรวจสอบ Handrail basc	
27	ตรวจสอบป้ายเตือนความปลอดภัยและไฟแสดงสถานะ (ถ้ามี)	✓
28	ตรวจสอบดูป้ายป้องกันศีรษะกระแทกแผงกั้นกลางระหว่างบันไดเลื่อนและ Deflector (ถ้ามี)	
29	ตรวจสอบการทำงานของปุ่ม Emergency Stop	✓
30	ตรวจเช็คการทำงานของสวิทซ์ Handrail intel และสภาพของแปรง	✓
31	ตรวจเช็คสภาพของ Floor Plate และการทำงานของสวิทซ์ใต้แผ่นฝาปิด/[illegible]ell (ถ้ามี)	
32	ตรวจเช็คตู้ Control	✓
33	ตรวจเช็คการทำงานของสวิทซ์ Step-run-in และสภาพของหวีตรวจเช็ค ระยะห่างของหวีกับลูกขั้น ตรวจสอบความกว้างฟันของหวีต้องไม่น้อยกว่า 2.5 มม. ตรวจสอบระยะห่างของพื้นที่เหยียบบนลูกขั้นกับหวีต้องไม่เกิน 4 มม.	✓
34	ตรวจสอบการทำงานของสวิทซ์ Skirt (ถ้ามี) EN115 ระยะห่างระหว่าง Skirt กับสวิทซ์ประมาณ 3.2 มม.	
35	ตรวจสอบการทำงานของอุปกรณ์ล็อค Step band	✓
36	ตรวจสอบการทำงานของสวิทซ์ใต้แผ่นฝาปิดบ่อด้านบน (ถ้ามี)	
37	ตรวจสอบการทำงานของสวิทซ์ก้นบ่อ (ถ้า Controller อยู่คนละทที่กับห้องเครื่องเท่านั้น)	
38	ตรวจสอบการทำงานของสวิทซ์ใต้แผ่นฝาปิดบ่อด้านล่าง (ถ้ามี)	✓
39	ทำความสะอาดบ่อ	✓
40	ยกตู้ Controller เก็บเข้าที่	✓
41	ตรวจสอบระบบหล่อลื่นอัตโนมัติ น้ำมันทที่ใช้สำหรับหล่อลื่นโซ่จะต้องเป็นไปตามที่กำหนดไว้(จากด้านบนลงล่างเท่านั้น)	✓

	STEP MODULE(SM)	การตรวจเช็ค
1	ถอดแผ่นกำบังลูกขั้น	
2	ขับบันไดเลื่อนโดยใช้ Handset เพื่อให้สามารถทำขันน็อตได้ง่าย	
3	ขันน็อตและแผ่นล้อคออก(ถ้ามี)	
4	ถอดลูกขั้นออกจากนั้นวางไว้ในบริเวรที่ปลอดภัย Barrier	
5	ถอดลูกขั้นอื่นอื่นออกตามขั้นตอนเดิม	
6	ตรวจสอบลูกขั้นดูว่ามีการบิดโก่งงอ แตกร้าว โรลเลอร์หลวมหรือเสียหายหรือไม่แถบเหลี่ยมบนลูกขั้นแตกหรือหลวมหรือไม่	
7	ตรวจสอบ Slider block บน pallet	
8	ขับบันไดเลื่อนโดยใช้ Handset เพื่อให้สามารถทำการใส่ลูกขั้นได้ง่าย	
9	ใส่ลูกขั้น (เลื่อน Connector ไปยังโลเลอร์ของโซ่)	
10	ใส่น็อตกับแผ่นล็อคออก (ถ้ามี) กลับคืน	
11	กันน็อตคลายด้วยการพับแผ่นล็อค (ถ้ามี) ให้งอ	
12	ตรวจสอบระยะต่างๆ ของลูกขั้น	
13	ใส่ลูกขั้นถัดไป โดยทำตามขั้นตอนเดิม	
14	ใส่แผ่นกำบังลูกขั้นกลับคืน	

	BRAKE MODULE(BM)	การตรวจเช็ค
1	ทำการถอดลูกขั้น 3 ลูก (เฉพาะรุ่นที่มอเตอร์อยู่ด้านใน)	
2	ตรวจสอบสภาพผ้าเบรก	
3	ตรวจสอบ Brake arm	
4	ตรวจสอบสภาพของจานเบรก/หน้าสัมผัสของเบรก	
5	ตรวจสอบการสึกหรอของเบรก	
6	ตรวจสอบตัวจับการทำงานของเบรก (ถ้ามี)	
7	ตรวจสอบตัวตรวจจับเพื่อเตือนการปรับตั้งของเบรก (ถ้ามี)	
8	ตรวจสอบระยะห่างผ้าเบรก (ผ้าเบรกสึกหรอ)	
9	ตรวจสอบลูกเบรก (ผ้าเบรกสึกหรอ)	
10	ตรวจสอบแรงเบรก (ผ้าเบรกสึกหรอ)	
11	ตรวจสอบระยะเบรกและทำการปรับตั้งเมื่อจำเป็น ทำการวัดระยะระหว่างทั้งสองเครื่องหมาย ระยะที่ยอมรับได้คือ (ทำเครื่องหมายบนลูกขั้นและ Skirtด้วยเทปกาวและทำการหยุดเมื่อเครื่องหมายทั้งสองอยู่ใน ความเร็ว..........ระยะมากที่สุด..........ระยะต่ำสุด 0.4m/s..........800mm..........200mm 0.5m/s..........1000mm..........200mm 0.6m/s..........1200mm..........250mm 0.65m/s..........1300mm..........300mm 0.75m/s..........1500mm..........350mm	

	COMB PLATE MODULE(CO)	การตรวจเช็ค
1	ตรวจสอบสปริงรูปถ้วยและแถบเทพล่อน (ถ้ามี)	
2	ตรวจสอบการทำงานของสวิทซ์ Step - run - in และปรับตั้งค่าเมื่อจำเป็น	

	DRIVE MODULE(DM)	การตรวจเช็ค
1	ทำการถอดลูกขั้น 3 ลูก(เฉพาะรุ่นที่มอเตอร์อยู่ด้านใน)	
2	ตรวจสอบการทำงานของระบบขับเคลื่อนไม่มีเสียงดังผิดปกติ	
3	ตรวจสอบการทำงานของสวิทซ์ STOP	
4	ตรวจสอบหาน้ำมันรั่วของระบบขับเคลื่อน	
5	ตรวจสอบสภาพระบบอากาศ	
6	ตรวจสอบน็อตยึดต่างๆ	
7	ตรวจสอบสภาพชิ้นส่วนอุปกรณ์ในการรับแรงกระแทกของเฟืองขับโซ่	
8	ตรวจสอบน็อตยึดตามข้อมูลต่างๆ(ถ้ามี)	
9	ตรวจสอบสภาพคัปปลิ้งของแทคโคเจนเนอร์เรเตอร์ (ถ้ามี)	
10	ตรวจสอบระยะของ Speed governor	
11	ตรวจสอบกล่องขาเข้าสายไฟของมอเตอร์ (ถ้ามี)	
12	ตรวจสอบความตึงของโซ่ขับ Handrail (ถ้ามี)	
13	ตรวจสอบสภาพของยางบนพูเล่ขับ Handrail (ถ้ามี)	
14	ตรวจสอบแรงกดลงบน Handrail ของโรลเลอร์ (ถ้ามี)	
15	ทำความสะอาดภายนอกของมอเตอร์ และ Gearbox	
16	ตรวจสอบแผ่นฝาครอบมอเตอร์ (ถ้ามี)	
17	หล่อลื่นลูกปืนของระบบขับเคลื่อน	
18	ตรวจสอบและเปลี่ยนน้ำเกียร์	
19	หล่อลื่นโรลเลอร์ที่กดลงบน Handrail	
20	หล่อลื่นตามข้อต่อต่างๆ (ถ้ามี)	
21	หล่อลื่นโซ่ขับ Handrail (ถ้ามี)	

	GUIDE MODULE(GM)	การตรวจเช็ค
1	ถอดลูกขั้น 1 ลูก	✓
2	ตรวจสอบการทำงานของ Step Sag สวิทซ์	✓
3	ตรวจสอบการทำงานของสวิทซ์ในกรณีที่ลูกขั้นสูงกว่า (ถ้ามี)	
4	ตรวจสอบการทำงานของสวิทซ์ Step Upthrust (ถ้ามี)	
5	ตรวจสอบการทำงานของตัวตรวจจับระดับของลูกขั้น (ถ้ามี)	
6	ตรวจสอบการทำงานของอุปกรณ์ตรวจจับลูกขั้น	
7	ตรวจสอบรางและคาน	✓
8	ตรวจสอบ Sliding guide ของ Reture Station	✓
9	ตรวจสอบชุดดึงโซ่	✓
10	ตรวจสอบ Lip Track / โรลเลอร์ของโซ่ขับ	✓
11	ตรวจสอบสภาพของโรลเลอร์ของโซ่ขับ	✓
12	ตรวจสอบกล่องหม้อแปลงหรือบาลลาส	✓

	HANDRAIL MODULE(HM)	การตรวจเช็ค
1	ตรวจสอบช่วงข้อต่อรางของ Handrail จะต้องตรงกันและไม่มีระยะห่าง	
2	ตรวจรางของ Handrail	
3	ตรวจความตึงของ Handrail	
4	ตรวจสอบสปริงของชุดขับ Handrail	
5	ตรวจสอบเซ็นเซอร์ตรวจจับความเร็วของ Handrail	
6	ตรวจสอบอุปกรณ์ตรวจสอบเช็ค Handrail ขาด	
7	ทำความสะอาด Handrail	

	PARTIAL CLEANING MODULE(PC)	การตรวจเช็ค
1	ถอดลูกขั้นออก 5 ลูก และใส่เหล็กถ่างลูกขั้นกันโซ่ล้มไว้	✓
2	ทำความสะอาดภายในบ่อและอุปกรณ์ต่างๆ ภายในลูกขั้น	✓

Fault code :..........

Usage time :..........

บันทึกรายละเอียดเพิ่มเติม: ....

สำหรับ บริษัทโคเน่ จำกัด มหาชน	สำหรับ ลูกค้าเพื่อประโยชน์ของท่าน โปรดลงชื่อและตรวจสอบเวลาในการเข้าดำเนินการของพนักงานผู้ให้บริการ
ดำเนินการโดย [illegible] [illegible]	ลงชื่อ [illegible]
แล้วเสร็จเมื่อวันที่..........	..........) ประทับตรา (ถ้ามี)
เวลาเริ่ม 22.00 เวลาเสร็จ..........	เบอร์ติดต่อ..........

รายงานการบำรุงรักษาบันไดเลื่อน/ทางเลื่อน

NO. 4

บริษัท โคเน่ จำกัด (มหาชน)
KONE PUBLIC COMPANY

เล่มที่ B 161 เลขที่ 08047 สายงานบริการ TOF201

ชื่อลูกค้า Cosmo ชื่ออาคาร Cosmo Sale Order No. 692240529

วันเริ่มสัญญา................สิ้นสุด................Equipment No. 43395088 วันเข้าบริการ 22/8/62 (ครั้งที่........./........./.........)

	Basic Module(BM)	การตรวจเช็ค
1	ตรวจเช็คการทำงานของสวิทช์ฉุกเฉินด้านล่างและการตรวจเช็คระยะเบรค	✓
2	การตรวจเช็คการทำงานของสวิทช์ Handrail inter และสภาพของแปรง	✓
3	ตรวดเช็คสภาพของ Floor Plate และการทำงานของสวิทช์ ใต้แผ่นฝาปิด/Photocell(ถ้ามี)	
4	ตรวจเช็คการทำงานของกล่องขับ	
5	ตรวจเช็คการทำงานของปุ่ม STOPในก้นบ่อ	✓
6	ตรวจเช็คการทำงานขอสวิทช์โซ่ลูกขั้น	✓
7	ตรวจเช็คความตึงโซ่ลูกขั้น	✓
8	ทำความสะอาดบ่อ	✓
9	ตรวจเช็คการทำงานของสวิทช์ Step-run-in และสภาพของหวีตรวจเช็ค ระยะห่างของหวีกับลูกขั้นตรวจสอบความกว้างฟันของหวีต้องไม่น้อยกว่า 2.5มม. ตรวจสอบระยะห่างของพื้นที่เหยียบบนลูกขั้นกับหวีต้องไม่เกิน 4 มม.	✓
10	ตรวจสอบการทำงานของสวิทช์ Skirt(ถ้ามี)ระยะห่างระหว่าง Skirt กับสวิทช์ประมาณ 3.2 มม.(1/8นิ้ว)	
11	ตรวจสอบการทำงานของสวิทช์ใต้ฝา Cover (ถ้ามี)	✓
12	ตรวจสอบการทำงานของสวิทช Inspection (ถ้ามี)	
13	...อบฝาปิดว่าวางถูกตำแหน่ง	✓
14	ตรวจสอบสภาพภายนอกของ Handrail	✓
15	ตรวจเช็คTraction ของ Handrail	✓
16	ตรวจเช็ค Ride Comfort	✓
17	ตรวจสอบแสงสว่าง	
18	ตรวจสอบสภาพของ Inner Deck และ Skirt	
19	ตรวจสอบสภาพของ Solid Inner (ถ้ามี) ช่องไฟระหว่างแผ่นไม่ควรเกิน 4มม.	
20	ตรวจสอบสภาพของ Inner Class (ถ้ามี) ระยะห่างระหว่างแผ่นไม่ควรเกิน 4มม.	✓
21	ตรวจสอบเพื่อหาดูว่าน็อตยึดทุกตัวอยู่ครบและขันแน่นหรือเสียหายหรือไม่	✓
22	ตรวจเช็คระยะห่างระหว่างลูกขั้นกับ Skirt ระยะห่างปกติระหว่างลูกขั้นกับ Skirtไม่ควรเกิน 4 มม. ในหนึ่งข้างไม่ควรเกิน 7 มม. ในทั้งสองข้าง	✓
23	ตรวจสอบระยะห่างของลูกปืน/ Pallet (สุ่มตรวจบางขั้น)ระยะห่างระหว่าง 2 ลูกขั้น / Pallet ต้องไม่เกิน 6 มม.	✓
24	ตรวจสอบสภาพของแปรงที่ Skirt (ถ้ามี)	✓
25	ตรวจสอบไฟ / ชิ้นส่วนแถบเหลืองบนลูกขั้น	
26	ตรวจสอบ Handrail basc	
27	ตรวจสอบป้ายเตือนความปลอดภัยและไฟแสดงสถานะ (ถ้ามี)	✓
28	ตรวจสอบดูป้ายป้องกันศีรษะกระแทกแผงกั้นกลางระหว่างบันไดเลื่อนและ Deflector (ถ้ามี)	
29	ตรวจสอบการทำงานของปุ่ม Emergency Stop	✓
30	ตรวจเช็คการทำงานของสวิทช์ Handrail intel และสภาพของแปรง	✓
31	ตรวจเช็คสภาพของ Floor Plate และการทำงานของสวิทช์ใต้แผ่นฝาปิด/...ell (ถ้ามี)	
32	ตรวจเช็คตู้ Control	✓
33	ตรวจเช็คการทำงานของสวิทช์ Step-run-in และสภาพของหวีตรวจเช็ค ระยะห่างของหวีกับลูกขั้น ตรวจสอบความกว้างฟันของหวีต้องไม่น้อยกว่า 2.5 มม. ตรวจสอบระยะห่างของพื้นที่เหยียบบนลูกขั้นกับหวีต้องไม่เกิน 4 มม.	✓
34	ตรวจสอบการทำงานของสวิทช์ Skirt (ถ้ามี) EN115 ระยะห่างระหว่าง Skirt กับสวิทช์ประมาณ 3.2 มม.	
35	ตรวจสอบการทำงานของอุปกรณ์ล็อค Step band	✓
36	ตรวจสอบการทำงานของสวิทช์ใต้แผ่นฝาปิดบ่อด้านบน (ถ้ามี)	
37	ตรวจสอบการทำงานของสวิทช์ก้นบ่อ (ถ้า Controller อยู่คนละที่กับห้องเครื่องเท่านั้น)	
38	ตรวจสอบการทำงานของสวิทช์ใต้แผ่นฝาปิดบ่อด้านล่าง (ถ้ามี)	✓
39	ทำความสะอาดบ่อ	✓
40	ยกตู้ Controller เก็บเข้าที่	✓
41	ตรวจสอบระบบหล่อลื่นอัตโนมัติ น้ำมันที่ใช้สำหรับหล่อลื่นโซ่จะต้องเป็นไปตามที่กำหนดไว้(จากด้านบนลงล่างเท่านั้น)	✓

	STEP MODULE(SM)	การตรวจเช็ค
1	ถอดแผ่นกำบังลูกขั้น	
2	ขับบันไดเลื่อนโดยใช้ Handset เพื่อให้สามารถทำขันน็อตได้ง่าย	
3	ขันน็อตและแผ่นล็อคออก(ถ้ามี)	
4	ถอดลูกขั้นออกจากนั้นวางไว้ในบริเวรที่ปลอดภัย Barrier	
5	ถอดลูกขั้นอื่นอื่นออกตามขั้นตอนเดิม	
6	ตรวจสอบลูกขั้นดูว่ามีการบิดโก่งงอ แตกร้าว โรลเลอร์หลวมหรือเสียหายหรือไม่แถบเหลี่ยมบนลูกขั้นแตกหรือหลวมหรือไม่	
7	ตรวจสอบ Slider block บน pallet	
8	ขับบันไดเลื่อนโดยใช้ Handset เพื่อให้สามารถทำการใส่ลูกขั้นได้ง่าย	
9	ใส่ลูกขั้น (เลื่อน Connector ไปยังโลเลอร์ของโซ่)	
10	ใส่น็อตกับแผ่นล็อคออก (ถ้ามี) กลับคืน	
11	กันน็อตคลายด้วยการพับแผ่นล็อค (ถ้ามี) ให้งอ	
12	ตรวจสอบระยะต่างๆ ของลูกขั้น	
13	ใส่ลูกขั้นถัดไป โดยทำตามขั้นตอนเดิม	
14	ใส่แผ่นกำบังลูกขั้นกลับคืน	

	BRAKE MODULE(BM)	การตรวจเช็ค
1	ทำการถอดลูกขั้น 3 ลูก (เฉพาะรุ่นที่มอเตอร์อยู่ด้านใน)	
2	ตรวจสอบสภาพผ้าเบรก	
3	ตรวจสอบ Brake arm	
4	ตรวจสอบสภาพของจานเบรก/หน้าสัมผัสของเบรก	
5	ตรวจสอบการสึกหรอของเบรก	
6	ตรวจสอบตัวจับการทำงานของเบรก (ถ้ามี)	
7	ตรวจสอบตัวตรวจจับเพื่อเตือนการปรับตั้งของเบรก (ถ้ามี)	
8	ตรวจสอบระยะห่างผ้าเบรก (ผ้าเบรกสึกหรอ)	
9	ตรวจสอบลูกเบรก (ผ้าเบรกสึกหรอ)	
10	ตรวจสอบแรงเบรก (ผ้าเบรกสึกหรอ)	
11	ตรวจสอบระยะเบรกและทำการปรับตั้งเมื่อจำเป็น ทำการวัดระยะระหว่างทั้งสองเครื่องหมาย ระยะที่ยอมรับได้คือ (ทำเครื่องหมายบนลูกขั้นและ Skirtด้วยเทปกาวและทำการหยุดเมื่อเครื่องหมายทั้งสองอยู่ใน ความเร็ว..........ระยะมากที่สุด..........ระยะต่ำสุด 0.4m/s..........800mm..........200mm 0.5m/s..........1000mm..........200mm 0.6m/s..........1200mm..........250mm 0.65m/s..........1300mm..........300mm 0.75m/s..........1500mm..........350mm	

	COMB PLATE MODULE(CO)	การตรวจเช็ค
1	ตรวจสอบสปริงรูปถ้วยและแถบเทพล่อน (ถ้ามี)	
2	ตรวจสอบการทำงานของสวิทช์ Step - run - in และปรับตั้งค่าเมื่อจำเป็น	

	DRIVE MODULE(DM)	การตรวจเช็ค
1	ทำการถอดลูกขั้น 3 ลูก(เฉพาะรุ่นที่มอเตอร์อยู่ด้านใน)	
2	ตรวจสอบการทำงานของระบบขับเคลื่อนไม่มีเสียงดังผิดปกติ	
3	ตรวจสอบการทำงานของสวิทช์ STOP	
4	ตรวจสอบหาน้ำมันรั่วของระบบขับเคลื่อน	
5	ตรวจสอบสภาพระบบอากาศ	
6	ตรวจสอบน็อตยึดต่างๆ	
7	ตรวจสอบสภาพชิ้นส่วนอุปกรณ์ในการรับแรงกระแทกของเฟืองขับโซ่	
8	ตรวจสอบน็อตยึดตามข้อมูลต่างๆ(ถ้ามี)	
9	ตรวจสอบสภาพคัปปลิ้งของแทคโคเจนเนอร์เรเตอร์ (ถ้ามี)	
10	ตรวจสอบระยะของ Speed governor	
11	ตรวจสอบกล่องขาเข้าสายไฟของมอเตอร์ (ถ้ามี)	
12	ตรวจสอบความตึงของโซ่ขับ Handrail (ถ้ามี)	
13	ตรวจสอบสภาพของยางบนพูเล่ขับ Handrail (ถ้ามี)	
14	ตรวจสอบแรงกดลงบน Handrail ของโรลเลอร์ (ถ้ามี)	
15	ทำความสะอาดภายนอกของมอเตอร์ และ Gearbox	
16	ตรวจสอบแผ่นฝาครอบมอเตอร์ (ถ้ามี)	
17	หล่อลื่นลูกปืนของระบบขับเคลื่อน	
18	ตรวจสอบและเปลี่ยนน้ำเกียร์	
19	หล่อลื่นโรลเลอร์ที่กดลงบน Handrail	
20	หล่อลื่นตามข้อต่อต่างๆ (ถ้ามี)	
21	หล่อลื่นโซ่ขับ Handrail (ถ้ามี)	

	GUIDE MODULE(GM)	การตรวจเช็ค
1	ถอดลูกขั้น 1 ลูก	✓
2	ตรวจสอบการทำงานของ Step Sag สวิทช์	✓
3	ตรวจสอบการทำงานของสวิทช์ในกรณีที่ลูกขั้นสูงกว่า (ถ้ามี)	
4	ตรวจสอบการทำงานของสวิทช์ Step Upthrust (ถ้ามี)	
5	ตรวจสอบการทำงานของตัวตรวจจับระดับของลูกขั้น (ถ้ามี)	
6	ตรวจสอบการทำงานของอุปกรณ์ตรวจจับลูกขั้น	
7	ตรวจสอบรางและคาน	✓
8	ตรวจสอบ Sliding guide ของ Reture Station	✓
9	ตรวจสอบชุดดึงโซ่	✓
10	ตรวจสอบ Lip Track / โรลเลอร์ของโซ่ขับ	✓
11	ตรวจสอบสภาพของโรลเลอร์ของโซ่ขับ	✓
12	ตรวจสอบกล่องหม้อแปลงหรือบาลลาส	✓

	HANDRAIL MODULE(HM)	การตรวจเช็ค
1	ตรวจสอบช่วงข้อต่อรางของ Handrail จะต้องตรงกันและไม่มีระยะห่าง	
2	ตรวจรางของ Handrail	
3	ตรวจความตึงของ Handrail	
4	ตรวจสอบสปริงของชุดขับ Handrail	
5	ตรวจสอบเซ็นเซอร์ตรวจจับความเร็วของ Handrail	
6	ตรวจสอบอุปกรณ์ตรวจสอบเช็ค Handrail ขาด	
7	ทำความสะอาด Handrail	

	PARTIAL CLEANING MODULE(PC)	การตรวจเช็ค
1	ถอดลูกขั้นออก 5 ลูก และใส่เหล็กถ่างลูกขั้นกันโซ่ล้มไว้	✓
2	ทำความสะอาดภายในบ่อและอุปกรณ์ต่างๆ ภายในลูกขั้น	✓

Fault code :..........

Usage time :..........

บันทึกรายละเอียดเพิ่มเติม: ....

สำหรับ บริษัท โคเน่ จำกัด มหาชน	สำหรับ ลูกค้าเพื่อประโยชน์ของท่าน โปรดลงชื่อและตรวจสอบเวลาในการเข้าดำเนินการของพนักงานผู้ให้บริการ
ดำเนินการโดย [illegible]	ลงชื่อ [illegible]
แล้วเสร็จเมื่อวันที่ 22/8/62	(..........) ประทับตรา (ถ้ามี)
เวลาเริ่ม 24.00 เวลาเสร็จ 02.00	เบอร์ติดต่อ..........

รายงานการบำรุงรักษาบันไดเลื่อน/ทางเลื่อน

บริษัท โคเน่ จำกัด (มหาชน)
KONE PUBLIC COMPANY
KONE

No.6.5

เล่มที่ B 142 เลขที่ 07051 สายงานบริการ 7OF 201

ชื่อลูกค้า Cosmo ชื่ออาคาร Cosmo Sale Order No. 0922U0530

วันเริ่มสัญญา.................สิ้นสุด................. Equipment No. 43395089 วันเข้าบริการ 23/8/62 (ครั้งที่......../......../........)

	Basic Module(BM)	การตรวจเช็ค
1	ตรวจเช็คการทำงานของสวิทช์ฉุกเฉินด้านล่างและการตรวจเช็คระยะเบรค	✓
2	การตรวจเช็คการทำงานของสวิทช์ Handrail inter และสภาพของแปรง	✓
3	ตรวตเช็คสภาพของ Floor Plate และการทำงานของสวิทช์ ใต้แผ่นฝาปิด/ Photocell(ถ้ามี)	
4	ตรวจเช็คการทำงานของกล่องขับ	
5	ตรวจเช็คการทำงานของปุ่ม STOPในก้นบ่อ	✓
6	ตรวจเช็คการทำงานของสวิทช์โซ่ลูกขั้น	✓
7	ตรวจเช็คความตึงโซ่ลูกขั้น	✓
8	ทำความสะอาดบ่อ	✓
9	ตรวจเช็คการทำงานของสวิทช์ Step-run-in และสภาพของหวีตรวจเช็ค ระยะห่างของหวีกับลูกขั้นตรวจสอบความกว้างฟันของหวีต้องไม่น้อยกว่า 2.5มม. ตรวจสอบระยะห่างของพื้นที่เหยียบบนลูกขั้นกับหวีต้องไม่เกิน 4 มม.	✓
10	ตรวจสอบการทำงานของสวิทช์ Skirt(ถ้ามี)ระยะห่างระหว่าง Skirt กับ สวิทช์ประมาณ 3.2 มม.(1/8นิ้ว)	
11	ตรวจสอบการทำงานของสวิทช์ใต้ฝา Cover (ถ้ามี)	✓
12	ตรวจสอบการทำงานของสวิทซ Inspection (ถ้ามี)	
13	ตรวจสอบฝาปิดว่าวางถูกตำแหน่ง	✓
14	ตรวจสอบสภาพภายนอกของ Handrail	✓
15	ตรวจเช็คTraction ของ Handrail	✓
16	ตรวจเช็ค Ride Comfort	✓
17	ตรวจสอบแสงสว่าง	
18	ตรวจสอบสภาพของ Inner Deck และ Skirt	
19	ตรวจสอบสภาพของ Solid Inner (ถ้ามี) ช่องไฟระหว่างแผ่นไม่ควรเกิน 4มม.	
20	ตรวจสอบสภาพของ Inner Class (ถ้ามี) ระยะห่างระหว่างแผ่นไม่ควรเกิน 4มม.	✓
21	ตรวจสอบเพื่อหาดูว่าน็อตยึดทุกตัวอยู่ครบและขันแน่นหรือเสียหายหรือไม่	✓
22	ตรวจเช็คระยะห่างระหว่างลูกขั้นกับ Skirt ระยะห่างปกติระหว่างลูกขั้นกับ Skirtไม่ควรเกิน 4 มม. ในหนึ่งข้างไม่ควรเกิน 7 มม. ในทั้งสองข้าง	✓
23	ตรวจสอบระยะห่างของลูกปืน/ Pallet (สุ่มตรวจบางขั้น)ระยะห่างระหว่าง 2 ลูกขั้น / Pallet ต้องไม่เกิน 6 มม.	✓
24	ตรวจสอบสภาพของแปรงที่ Skirt (ถ้ามี)	✓
25	ตรวจสอบไฟ / ชิ้นส่วนแถบเหลืองบนลูกขั้น	
26	ตรวจสอบ Handrail basc	
27	ตรวจสอบป้ายเตือนความปลอดภัยและไฟแสดงสถานะ (ถ้ามี)	✓
28	ตรวจสอบดูป้ายป้องกันศีรษะกระแทกแผงกั้นกลางระหว่างบันไดเลื่อนและ Deflector (ถ้ามี)	
29	ตรวจสอบการทำงานของปุ่ม Emergency Stop	✓
30	ตรวจเช็คการทำงานของสวิทช์ Handrail intel และสภาพของแปรง	✓
31	ตรวจเช็คสภาพของ Floor Plate และการทำงานของสวิทช์ใต้แผ่นฝาปิด/ Protocell (ถ้ามี)	
32	ตรวจเช็คตู้ Control	✓
33	ตรวจเช็คการทำงานของสวิทช์ Step-run-in และสภาพของหวีตรวจเช็ค ระยะห่างของหวีกับลูกขั้น ตรวจสอบความกว้างฟันของหวีต้องไม่น้อยกว่า 2.5 มม. ตรวจสอบระยะห่างของพื้นที่เหยียบบนลูกขั้นกับหวีต้องไม่เกิน 4 มม.	✓
34	ตรวจสอบการทำงานของสวิทช์ Skirt (ถ้ามี) EN115 ระยะห่างระหว่าง Skirt กับสวิทช์ประมาณ 3.2 มม.	
35	ตรวจสอบการทำงานของอุปกรณ์ล็อค Step band	✓
36	ตรวจสอบการทำงานของสวิทช์ใต้แผ่นฝาปิดบ่อด้านบน (ถ้ามี)	
37	ตรวจสอบการทำงานของสวิทช์ก้นบ่อ (ถ้า Controller อยู่คนละที่กับห้องเครื่องเท่านั้น)	
38	ตรวจสอบการทำงานของสวิทช์ใต้แผ่นฝาปิดบ่อด้านล่าง (ถ้ามี)	✓
39	ทำความสะอาดบ่อ	✓
40	ยกตู้ Controller เก็บเข้าที่	✓
41	ตรวจสอบระบบหล่อลื่นอัตโนมัติ น้ำมันที่ใช้สำหรับหล่อลื่นโซ่จะต้องเป็นไปตามที่กำหนดไว้(จากด้านบนลงล่างเท่านั้น)	✓

	STEP MODULE(SM)	การตรวจเช็ค
1	ถอดแผ่นกำบังลูกขั้น	
2	ขับบันไดเลื่อนโดยใช้ Handset เพื่อให้สามารถทำขันน็อตได้ง่าย	
3	ขันน็อตและแผ่นล้อคออก(ถ้ามี)	
4	ถอดลูกขั้นออกจากนั้นวางไว้ในบริเวรที่ปลอดภัย Barrier	
5	ถอดลูกขั้นอื่นอื่นออกตามขั้นตอนเดิม	
6	ตรวจสอบลูกขั้นดูว่ามีการบิดโก่งงอ แตกร้าว โรลเลอร์หลวมหรือเสียหายหรือไม่แถบเหลี่ยมบนลูกขั้นแตกหรือหลวมหรือไม่	
7	ตรวจสอบ Slider block บน pallet	
8	ขับบันไดเลื่อนโดยใช้ Handset เพื่อให้สามารถทำการใส่ลูกขั้นได้ง่าย	
9	ใส่ลูกขั้น (เลื่อน Connector ไปยังโลเลอร์ของโซ่)	
10	ใส่น็อตกับแผ่นล็อคออก (ถ้ามี) กลับคืน	
11	กันน็อตคลายด้วยการพับแผ่นล็อค (ถ้ามี) ให้งอ	
12	ตรวจสอบระยะต่างๆ ของลูกขั้น	
13	ใส่ลูกขั้นถัดไป โดยทำตามขั้นตอนเดิม	
14	ใส่แผ่นกำบังลูกขั้นกลับคืน	

	BRAKE MODULE(BM)	การตรวจเช็ค
1	ทำการถอดลูกขั้น 3 ลูก (เฉพาะรุ่นที่มอเตอร์อยู่ด้านใน)	
2	ตรวจสอบสภาพผ้าเบรก	
3	ตรวจสอบ Brake arm	
4	ตรวจสอบสภาพของจานเบรก/หน้าสัมผัสของเบรก	
5	ตรวจสอบการสึกหรอของเบรก	
6	ตรวจสอบตัวจับการทำงานของเบรก (ถ้ามี)	
7	ตรวจสอบตัวตรวจจับเพื่อเตือนการปรับตั้งของเบรก (ถ้ามี)	
8	ตรวจสอบระยะห่างผ้าเบรก (ผ้าเบรกสึกหรอ)	
9	ตรวจสอบลูกเบรก (ผ้าเบรกสึกหรอ)	
10	ตรวจสอบแรงเบรก (ผ้าเบรกสึกหรอ)	
11	ตรวจสอบระยะเบรกและทำการปรับตั้งเมื่อจำเป็น ทำการวัดระยะระหว่างทั้งสองเครื่องหมาย ระยะที่ยอมรับได้คือ (ทำเครื่องหมายบนลูกขั้นและ Skirtด้วยเทปกาวและทำการหยุดเมื่อเครื่องหมายทั้งสองอยู่ใน ความเร็ว.........ระยะมากที่สุด.........ระยะต่ำสุด 0.4m/s.........800mm.........200mm 0.5m/s.........1000mm.........200mm 0.6m/s.........1200mm.........250mm 0.65m/s.........1300mm.........300mm 0.75m/s.........1500mm.........350mm	

	COMB PLATE MODULE(CO)	การตรวจเช็ค
1	ตรวจสอบสปริงรูปถ้วยและแถบเทพล่อน (ถ้ามี)	
2	ตรวจสอบการทำงานของสวิทช์ Step - run - in และปรับตั้งค่าเมื่อจำเป็น	

	DRIVE MODULE(DM)	การตรวจเช็ค
1	ทำการถอดลูกขั้น 3 ลูก(เฉพาะรุ่นที่มอเตอร์อยู่ด้านใน)	
2	ตรวจสอบการทำงานของระบบขับเคลื่อนไม่มีเสียงดังผิดปกติ	
3	ตรวจสอบการทำงานของสวิทช์ STOP	
4	ตรวจสอบหาน้ำมันรั่วของระบบขับเคลื่อน	
5	ตรวจสอบสภาพระบบอากาศ	
6	ตรวจสอบน็อตยึดต่างๆ	
7	ตรวจสอบสภาพชิ้นส่วนอุปกรณ์ในการรับแรงกระแทกของเฟืองขับโซ่	
8	ตรวจสอบน็อตยึดตามข้อมูลต่างๆ(ถ้ามี)	
9	ตรวจสอบสภาพคัปปลิ้งของแทคโคเจนเนอร์เรเตอร์ (ถ้ามี)	
10	ตรวจสอบระยะของ Speed governor	
11	ตรวจสอบกล่องขาเข้าสายไฟของมอเตอร์ (ถ้ามี)	
12	ตรวจสอบความตึงของโซ่ขับ Handrail (ถ้ามี)	
13	ตรวจสอบสภาพของยางบนพูเล่ขับ Handrail (ถ้ามี)	
14	ตรวจสอบแรงกดลงบน Handrail ของโรลเลอร์ (ถ้ามี)	
15	ทำความสะอาดภายนอกของมอเตอร์ และ Gearbox	
16	ตรวจสอบแผ่นฝาครอบมอเตอร์ (ถ้ามี)	
17	หล่อลื่นลูกปืนของระบบขับเคลื่อน	
18	ตรวจสอบและเปลี่ยนน้ำเกียร์	
19	หล่อลื่นโรลเลอร์ที่กดลงบน Handrail	
20	หล่อลื่นตามข้อต่อต่างๆ (ถ้ามี)	
21	หล่อลื่นโซ่ขับ Handrail (ถ้ามี)	

	GUIDE MODULE(GM)	การตรวจเช็ค
1	ถอดลูกขั้น 1 ลูก	✓
2	ตรวจสอบการทำงานของ Step Sag สวิทช์	✓
3	ตรวจสอบการทำงานของสวิทช์ในกรณีที่ลูกขั้นสูงกว่า (ถ้ามี)	
4	ตรวจสอบการทำงานของสวิทช์ Step Upthrust (ถ้ามี)	
5	ตรวจสอบการทำงานของตัวตรวจจับระดับของลูกขั้น (ถ้ามี)	
6	ตรวจสอบการทำงานของอุปกรณ์ตรวจจับลูกขั้น	
7	ตรวจสอบรางและคาน	✓
8	ตรวจสอบ Sliding guide ของ Reture Station	✓
9	ตรวจสอบชุดดึงโซ่	✓
10	ตรวจสอบ Lip Track / โรลเลอร์ของโซ่ขับ	✓
11	ตรวจสอบสภาพของโรลเลอร์ของโซ่ขับ	✓
12	ตรวจสอบกล่องหม้อแปลงหรือบาลลาส	✓

	HANDRAIL MODULE(HM)	การตรวจเช็ค
1	ตรวจสอบช่วงข้อต่อรางของ Handrail จะต้องตรงกันและไม่มีระยะห่าง	
2	ตรวจรางของ Handrail	
3	ตรวจความตึงของ Handrail	
4	ตรวจสอบสปริงของชุดขับ Handrail	
5	ตรวจสอบเซ็นเซอร์ตรวจจับความเร็วของ Handrail	
6	ตรวจสอบอุปกรณ์ตรวจสอบเช็ค Handrail ขาด	
7	ทำความสะอาด Handrail	

	PARTIAL CLEANING MODULE(PC)	การตรวจเช็ค
1	ถอดลูกขั้นออก 5 ลูก และใส่เหล็กถ่างลูกขั้นกันโซ่ล้มไว้	✓
2	ทำความสะอาดภายในบ่อและอุปกรณ์ต่างๆ ภายในลูกขั้น	✓

Fault code :..........

Usage time :..........

บันทึกรายละเอียดเพิ่มเติม: ....

สำหรับ บริษัท โคเน่ จำกัด มหาชน	สำหรับ ลูกค้าเพื่อประโยชน์ของท่าน โปรดลงชื่อและตรวจสอบเวลาในการเข้าดำเนินการของพนักงานผู้ให้บริการ
ดำเนินการโดย [signature] แล้วเสร็จเมื่อวันที่ 23/8/62 เวลาเริ่ม 22.00 เวลาเสร็จ 24.00	ลงชื่อ [signature] (..........) ประทับตรา (ถ้ามี) เบอร์ติดต่อ..........

รายงานการบำรุงรักษาบันไดเลื่อน/ทางเลื่อน

NO.6

บริษัท โคเน่ จำกัด (มหาชน)
KONE PUBLIC COMPANY
KONE

เล่มที่ B 142 เลขที่ 07052 สายงานบริการ TOF 201

ชื่อลูกค้า Cosmo ชื่ออาคาร Cosmo Sale Order No. 69224053?

วันเริ่มสัญญา........ สิ้นสุด........ Equipment No. 43395090 วันเข้าบริการ 23/8/62 (ครั้งที่........./........./.........)

	Basic Module(BM)	การตรวจเช็ค
1	ตรวจเช็คการทำงานของสวิทช์ฉุกเฉินด้านล่างและการตรวจเช็คระยะเบรค	✓
2	การตรวจเช็คการทำงานของสวิทช์ Handrail inter และสภาพของแปรง	✓
3	ตรวจเช็คสภาพของ Floor Plate และการทำงานของสวิทช์ ใต้แผ่นฝาปิด/ Photocell(ถ้ามี)	
4	ตรวจเช็คการทำงานของกล่องขับ	
5	ตรวจเช็คการทำงานของปุ่ม STOPในก้นบ่อ	✓
6	ตรวจเช็คการทำงานของสวิทช์โซ่ลูกขั้น	✓
7	ตรวจเช็คความตึงโซ่ลูกขั้น	✓
8	ทำความสะอาดบ่อ	✓
9	ตรวจเช็คการทำงานของสวิทช์ Step-run-in และสภาพของหวีตรวจเช็คระยะห่างของหวีกับลูกขั้นตรวจสอบความกว้างฟันของหวีต้องไม่น้อยกว่า 2.5มม. ตรวจสอบระยะห่างของพื้นที่เหยียบบนลูกขั้นกับหวีต้องไม่เกิน 4 มม.	✓
10	ตรวจสอบการทำงานของสวิทช์ Skirt(ถ้ามี)ระยะห่างระหว่าง Skirt กับสวิทช์ประมาณ 3.2 มม.(1/8นิ้ว)	
11	ตรวจสอบการทำงานของสวิทช์ใต้ฝา Cover (ถ้ามี)	✓
12	ตรวจสอบการทำงานของสวิทช Inspection (ถ้ามี)	
13	ตรวจสอบฝาปิดว่าวางถูกตำแหน่ง	✓
14	ตรวจสอบสภาพภายนอกของ Handrail	✓
15	ตรวจเช็คTraction ของ Handrail	✓
16	ตรวจเช็ค Ride Comfort	✓
17	ตรวจสอบแสงสว่าง	
18	ตรวจสอบสภาพของ Inner Deck และ Skirt	
19	ตรวจสอบสภาพของ Solid Inner (ถ้ามี) ช่องไฟระหว่างแผ่นไม่ควรเกิน 4มม.	
20	ตรวจสอบสภาพของ Inner Class (ถ้ามี) ระยะห่างระหว่างแผ่นไม่ควรเกิน 4มม.	✓
21	ตรวจสอบเพื่อหาดูว่าน็อตยึดทุกตัวอยู่ครบและขันแน่นหรือเสียหายหรือไม่	✓
22	ตรวจเช็คระยะห่างระหว่างลูกขั้นกับ Skirt ระยะห่างปกติระหว่างลูกขั้นกับ Skirtไม่ควรเกิน 4 มม. ในหนึ่งข้างไม่ควรเกิน 7 มม. ในทั้งสองข้าง	✓
23	ตรวจสอบระยะห่างของลูกบีน/ Pallet (สุ่มตรวจบางขั้น)ระยะห่างระหว่าง 2 ลูกขั้น / Pallet ต้องไม่เกิน 6 มม.	✓
24	ตรวจสอบสภาพของแปรงที่ Skirt (ถ้ามี)	✓
25	ตรวจสอบไฟ / ชิ้นส่วนแถบเหลืองบนลูกขั้น	
26	ตรวจสอบ Handrail basc	
27	ตรวจสอบป้ายเตือนความปลอดภัยและไฟแสดงสถานะ (ถ้ามี)	✓
28	ตรวจสอบอุปกรณ์ป้องกันศีรษะกระแทกแผงกั้นกลางระหว่างบันไดเลื่อนและ Deflector (ถ้ามี)	
29	ตรวจสอบการทำงานของปุ่ม Emergency Stop	✓
30	ตรวจเช็คการทำงานของสวิทช์ Handrail intel และสภาพของแปรง	✓
31	ตรวจเช็คสภาพของ Floor Plate และการทำงานของสวิทช์ใต้แผ่นฝาปิด/ Protocell (ถ้ามี)	
32	ตรวจเช็คตู้ Control	✓
33	ตรวจเช็คการทำงานของสวิทช์ Step-run-in และสภาพของหวีตรวจเช็คระยะห่างของหวีกับลูกขั้น ตรวจสอบความกว้างฟันของหวีต้องไม่น้อยกว่า 2.5 มม. ตรวจสอบระยะห่างของพื้นที่เหยียบบนลูกขั้นกับหวีต้องไม่เกิน 4 มม.	✓
34	ตรวจสอบการทำงานของสวิทช์ Skirt (ถ้ามี) EN115 ระยะห่างระหว่าง Skirt กับสวิทช์ประมาณ 3.2 มม.	
35	ตรวจสอบการทำงานของอุปกรณ์ล็อค Step band	✓
36	ตรวจสอบการทำงานของสวิทช์ใต้แผ่นฝาปิดบ่อด้านบน (ถ้ามี)	
37	ตรวจสอบการทำงานของสวิทช์ก้นบ่อ (ถ้า Controller อยู่คนละที่กับห้องเครื่องเท่านั้น)	
38	ตรวจสอบการทำงานของสวิทช์ใต้แผ่นฝาปิดบ่อด้านล่าง (ถ้ามี)	✓
39	ทำความสะอาดบ่อ	✓
40	ยกตู้ Controller เก็บเข้าที่	✓
41	ตรวจสอบระบบหล่อลื่นอัตโนมัติ น้ำมันที่ใช้สำหรับหล่อลื่นโซ่จะต้องเป็นไปตามที่กำหนดไว้(จากด้านบนลงล่างเท่านั้น)	✓

	STEP MODULE(SM)	การตรวจเช็ค
1	ถอดแผ่นกำบังลูกขั้น	
2	ขับบันไดเลื่อนโดยใช้ Handset เพื่อให้สามารถทำขันน็อตได้ง่าย	
3	ขันน็อตและแผ่นล็อคออก(ถ้ามี)	
4	ถอดลูกขั้นออกจากนั้นวางไว้ในบริเวณที่ปลอดภัย Barrier	
5	ถอดลูกขั้นอื่นอื่นออกตามขั้นตอนเดิม	
6	ตรวจสอบลูกขั้นดูว่ามีการบิดโก่งงอ แตกร้าว โรลเลอร์หลวมหรือเสียหายหรือไม่แถบเหลืองบนลูกขั้นแตกหรือหลวมหรือไม่	
7	ตรวจสอบ Slider block บน pallet	
8	ขับบันไดเลื่อนโดยใช้ Handset เพื่อให้สามารถทำการใส่ลูกขั้นได้ง่าย	
9	ใส่ลูกขั้น (เลื่อน Connector ไปยังโรลเลอร์ของโซ่)	
10	ใส่น็อตกับแผ่นล็อคออก (ถ้ามี) กลับคืน	
11	กันน็อตคลายด้วยการพับแผ่นล็อค (ถ้ามี) ให้งอ	
12	ตรวจสอบระยะต่างๆ ของลูกขั้น	
13	ใส่ลูกขั้นถัดไป โดยทำตามขั้นตอนเดิม	
14	ใส่แผ่นกำบังลูกขั้นกลับคืน	

	BRAKE MODULE(BM)	การตรวจเช็ค
1	ทำการถอดลูกขั้น 3 ลูก (เฉพาะรุ่นที่มอเตอร์อยู่ด้านใน)	
2	ตรวจสอบสภาพผ้าเบรก	
3	ตรวจสอบ Brake arm	
4	ตรวจสอบสภาพของจานเบรก/หน้าสัมผัสของเบรก	
5	ตรวจสอบการสึกหรอของเบรก	
6	ตรวจสอบตัวจับการทำงานของเบรก (ถ้ามี)	
7	ตรวจสอบตัวตรวจจับเพื่อเตือนการปรับตั้งของเบรก (ถ้ามี)	
8	ตรวจสอบระยะห่างผ้าเบรก (ผ้าเบรกสึกหรอ)	
9	ตรวจสอบลูกเบรก (ผ้าเบรกสึกหรอ)	
10	ตรวจสอบแรงเบรก (ผ้าเบรกสึกหรอ)	
11	ตรวจสอบระยะเบรกและทำการปรับตั้งเมื่อจำเป็น ทำการวัดระยะระหว่างทั้งสองเครื่องหมาย ระยะที่ยอมรับได้คือ (ทำเครื่องหมายบนลูกขั้นและ Skirtด้วยเทปกาวและทำการหยุดเมื่อเครื่องหมายทั้งสองอยู่ใน ความเร็ว........ระยะมากที่สุด........ระยะต่ำสุด 0.4m/s........800mm........200mm 0.5m/s........1000mm........200mm 0.6m/s........1200mm........250mm 0.65m/s........1300mm........300mm 0.75m/s........1500mm........350mm	

	COMB PLATE MODULE(CO)	การตรวจเช็ค
1	ตรวจสอบสปริงรูปถ้วยและแถบเทฟล่อน (ถ้ามี)	
2	ตรวจสอบการทำงานของสวิทช์ Step - run - in และปรับตั้งค่าเมื่อจำเป็น	

	DRIVE MODULE(DM)	การตรวจเช็ค
1	ทำการถอดลูกขั้น 3 ลูก (เฉพาะรุ่นที่มอเตอร์อยู่ด้านใน)	
2	ตรวจสอบการทำงานของระบบขับเคลื่อนไม่มีเสียงดังผิดปกติ	
3	ตรวจสอบการทำงานของสวิทช์ STOP	
4	ตรวจสอบหาน้ำมันรั่วของระบบขับเคลื่อน	
5	ตรวจสอบสภาพระบบอากาศ	
6	ตรวจสอบน็อตยึดต่างๆ	
7	ตรวจสอบสภาพชิ้นส่วนอุปกรณ์ในการรับแรงกระแทกของเฟืองขับโซ่	
8	ตรวจสอบน็อตยึดตามข้อมูลต่างๆ(ถ้ามี)	
9	ตรวจสอบสภาพคัปปลิ้งของแทคโคเจนเนอร์เรเตอร์ (ถ้ามี)	
10	ตรวจสอบระยะของ Speed governor	
11	ตรวจสอบกล่องขาเข้าสายไฟของมอเตอร์ (ถ้ามี)	
12	ตรวจสอบความตึงของโซ่ขับ Handrail (ถ้ามี)	
13	ตรวจสอบสภาพของยางบนพูเล่ขับ Handrail (ถ้ามี)	
14	ตรวจสอบแรงกดลงบน Handrail ของโรลเลอร์ (ถ้ามี)	
15	ทำความสะอาดภายนอกของมอเตอร์ และ Gearbox	
16	ตรวจสอบแผ่นฝาครอบมอเตอร์ (ถ้ามี)	
17	หล่อลื่นลูกปืนของระบบขับเคลื่อน	
18	ตรวจสอบและเปลี่ยนน้ำเกียร์	
19	หล่อลื่นโรลเลอร์ที่กดลงบน Handrail	
20	หล่อลื่นตามข้อต่อต่างๆ (ถ้ามี)	
21	หล่อลื่นโซ่ขับ Handrail (ถ้ามี)	

	GUIDE MODULE(GM)	การตรวจเช็ค
1	ถอดลูกขั้น 1 ลูก	✓
2	ตรวจสอบการทำงานของ Step Sag สวิทช์	✓
3	ตรวจสอบการทำงานของสวิทช์ในกรณีที่ลูกขั้นสูงกว่า (ถ้ามี)	
4	ตรวจสอบการทำงานของสวิทช์ Step Upthrust (ถ้ามี)	
5	ตรวจสอบการทำงานของตัวตรวจจับระดับของลูกขั้น (ถ้ามี)	
6	ตรวจสอบการทำงานของอุปกรณ์ตรวจจับลูกขั้น	
7	ตรวจสอบรางและคาน	✓
8	ตรวจสอบ Sliding guide ของ Reture Station	✓
9	ตรวจสอบชุดตึงโซ่	✓
10	ตรวจสอบ Lip Track / โรลเลอร์ของโซ่ขับ	✓
11	ตรวจสอบสภาพของโรลเลอร์ของโซ่ขับ	✓
12	ตรวจสอบกล่องหม้อแปลงหรือบาลลาส	✓

	HANDRAIL MODULE(HM)	การตรวจเช็ค
1	ตรวจสอบช่วงข้อต่อรางของ Handrail จะต้องตรงกันและไม่มีระยะห่าง	
2	ตรวจรางของ Handrail	
3	ตรวจความตึงของ Handrail	
4	ตรวจสอบสปริงของชุดขับ Handrail	
5	ตรวจสอบเซ็นเซอร์ตรวจจับความเร็วของ Handrail	
6	ตรวจสอบอุปกรณ์ตรวจสอบเช็ค Handrail ขาด	
7	ทำความสะอาด Handrail	

	PARTIAL CLEANING MODULE(PC)	การตรวจเช็ค
1	ถอดลูกขั้นออก 5 ลูก และใส่เหล็กถ่างลูกขั้นกันโซ่ล้มไว้	✓
2	ทำความสะอาดภายในบ่อและอุปกรณ์ต่างๆ ภายในลูกขั้น	✓

Fault code :.......................................

Usage time :.......................................

บันทึกรายละเอียดเพิ่มเติม: ....

สำหรับ บริษัท โคเน่ จำกัด (มหาชน)	สำหรับ ลูกค้าเพื่อประโยชน์ของท่าน โปรดลงชื่อและตรวจสอบเวลาในการเข้าดำเนินการของพนักงานผู้ให้บริการ
ดำเนินการโดย........	ลงชื่อ........
แล้วเสร็จเมื่อวันที่ 23/8/62	........) ประทับตรา (ถ้ามี)
เวลาเริ่ม 24.00 เวลาเสร็จ 02.00	เบอร์ติดต่อ........

NO.7

รายงานการบำรุงรักษาบันไดเลื่อน/ทางเลื่อน

บริษัท โคเน่ จำกัด (มหาชน)
KONE PUBLIC COMPANY
KONE

เล่มที่ B 142 เลขที่ 07063 สายงานบริการ 7OF201

ชื่อลูกค้า Cosmo ชื่ออาคาร Cosmo Sale Order No 692240532

วันเริ่มสัญญา.................สิ้นสุด................ Equipment No 43395091 วันเข้าบริการ /8/62 (ครั้งที่........./........./.........)

	Basic Module(BM)	การตรวจเช็ค
1	ตรวจเช็คการทำงานของสวิทช์ฉุกเฉินด้านล่างและการตรวจเช็คระยะเบรค	✓
2	การตรวจเช็คการทำงานของสวิทช์ Handrail inter และสภาพของแปรง	✓
3	ตรวดเช็คสภาพของ Floor Plate และการทำงานของสวิทช์ ใต้แผ่นฝาปิด/ Photocell(ถ้ามี)	
4	ตรวจเช็คการทำงานของกล่องขับ	
5	ตรวจเช็คการทำงานของปุ่ม STOPในก้นบ่อ	✓
6	ตรวจเช็คการทำงานขอลสวิทช์โซ่ลูกขั้น	✓
7	ตรวจเช็คความตึงโซ่ลูกขั้น	✓
8	ทำความสะอาดบ่อ	✓
9	ตรวจเช็คการทำงานของสวิทช์ Step-run-in และสภาพของหวีตรวจเช็ค ระยะห่างของหวีกับลูกขั้นตรวจสอบความกว้างฟันของหวีต้องไม่น้อยกว่า 2.5มม. ตรวจสอบระยะห่างของพื้นที่เหยียบบนลูกขั้นกับหวีต้องไม่เกิน 4 มม.	✓
10	ตรวจสอบการทำงานของสวิทช์ Skirt(ถ้าที)ระยะห่างระหว่าง Skirt กับ สวิทช์ประมาณ 3.2 มม.(1/8นิ้ว)	
11	ตรวจสอบการทำงานของสวิทช์ใต้ฝา Cover (ถ้ามี)	✓
12	ตรวจสอบการทำงานของสวิทช Inspection (ถ้ามี)	
13	ตรวจสอบฝาปิดว่าวางถูกตำแหน่ง	✓
14	ตรวจสอบสภาพภายนอกของ Handrail	✓
15	ตรวจเช็คTraction ของ Handrail	✓
16	ตรวจเช็ค Ride Comfort	✓
17	ตรวจสอบแสงสว่าง	
18	ตรวจสอบสภาพของ Inner Deck และ Skirt	
19	ตรวจสอบสภาพของ Solid Inner (ถ้ามี) ช่องไฟระหว่างแผ่นไม่ควรเกิน 4มม.	
20	ตรวจสอบสภาพของ Inner Class (ถ้ามี) ระยะห่างระหว่างแผ่นไม่ควรเกิน 4มม.	✓
21	ตรวจสอบเพื่อหาดูว่าน็อตยึดทุกตัวอยู่ครบและขันแน่นหรือเสียหายหรือไม่	✓
22	ตรวจเช็คระยะห่างระหว่างลูกขั้นกับ Skirt ระยะห่างปกติระหว่างลูกชิ้นกับ Skirtไม่ควรเกิน 4 มม. ในหนึ่งข้างไม่ควรเกิน 7 มม. ในทั้งสองข้าง	✓
23	ตรวจสอบระยะห่างของลูกปืน/ Pallet (สุ่มตรวจบางขั้น)ระยะห่างระหว่าง 2 ลูกขั้น / Pallet ต้องไม่เกิน 6 มม.	✓
24	ตรวจสอบสภาพของแปรงที่ Skirt (ถ้ามี)	✓
25	ตรวจสอบไฟ / ชิ้นส่วนแถบเหลืองบนลูกขั้น	
26	ตรวจสอบ Handrail basc	
27	ตรวจสอบป้ายเตือนความปลอดภัยและไฟแสดงสถานะ (ถ้ามี)	✓
28	ตรวจสอบดูป้ายป้องกันศีรษะกระแทกแผงกั้นกลางระหว่างบันไดเลื่อนและ Deflector (ถ้ามี)	
29	ตรวจสอบการทำงานของปุ่ม Emergency Stop	✓
30	ตรวจเช็คการทำงานของสวิทช์ Handrail intel และสภาพของแปรง	✓
31	ตรวจเช็คสภาพของ Floor Plate และการทำงานของสวิทช์ใต้แผ่นฝาปิด/ Protocell (ถ้ามี)	
32	ตรวจเช็คตู้ Control	✓
33	ตรวจเช็คการทำงานของสวิทช์ Step-run-in และสภาพของหวีตรวจเช็ค ระยะห่างของหวีกับลูกขั้น ตรวจสอบความกว้างฟันของหวีต้องไม่น้อยกว่า 2.5 มม. ตรวจสอบระยะห่างของพื้นที่เหยียบบนลูกขั้นกับหวีต้องไม่เกิน 4 มม.	✓
34	ตรวจสอบการทำงานของสวิทช์ Skirt (ถ้ามี) EN115 ระยะห่างระหว่าง Skirt กับสวิทช์ประมาณ 3.2 มม.	
35	ตรวจสอบการทำงานของอุปกรณ์ล็อค Step band	✓
36	ตรวจสอบการทำงานของสวิทช์ใต้แผ่นฝาปิดบ่อด้านบน (ถ้ามี)	
37	ตรวจสอบการทำงานของสวิทช์ก้นบ่อ (ถ้า Controller อยู่คนละที่กับห้องเครื่องเท่านั้น)	
38	ตรวจสอบการทำงานของสวิทช์ใต้แผ่นฝาปิดบ่อด้านล่าง (ถ้ามี)	✓
39	ทำความสะอาดบ่อ	✓
40	ยกตู้ Controller เก็บเข้าที่	✓
41	ตรวจสอบระบบหล่อลื่นอัตโนมัติ น้ำมันทที่ใช้สำหรับหล่อลื่นโซ่จะต้องเป็นไปตามที่กำหนดไว้(จากด้านบนลงล่างเท่านั้น)	✓

	STEP MODULE(SM)	การตรวจเช็ค
1	ถอดแผ่นกำบังลูกขั้น	
2	ขับบันไดเลื่อนโดยใช้ Handset เพื่อให้สามารถทำขันน็อตได้ง่าย	
3	ขันน็อตและแผ่นล้อคออก(ถ้ามี)	
4	ถอดลูกขั้นออกจากนั้นวางไว้ในบริเวรที่ปลอดภัย Barrier	
5	ถอดลูกขั้นอื่นอื่นออกตามขั้นตอนเดิม	
6	ตรวจสอบลูกขั้นดูว่ามีการบิดโก่งงอ แตกร้าว โรลเลอร์หลวมหรือเสียหายหรือไม่แถบเหลี่ยมบนลูกขั้นแตกหรือหลวมหรือไม่	
7	ตรวจสอบ Slider block บน pallet	
8	ขับบันไดเลื่อนโดยใช้ Handset เพื่อให้สามารถทำการใส่ลูกขั้นได้ง่าย	
9	ใส่ลูกขั้น (เลื่อน Connector ไปยังโลเลอร์ของโซ่)	
10	ใส่น็อตกับแผ่นล็อคออก (ถ้ามี) กลับคืน	
11	กันน็อตคลายด้วยการพับแผ่นล็อค (ถ้ามี) ให้งอ	
12	ตรวจสอบระยะต่างๆ ของลูกขั้น	
13	ใส่ลูกขั้นถัดไป โดยทำตามขั้นตอนเดิม	
14	ใส่แผ่นกำบังลูกขั้นกลับคืน	

	BRAKE MODULE(BM)	การตรวจเช็ค
1	ทำการถอดลูกขั้น 3 ลูก (เฉพาะรุ่นที่มอเตอร์อยู่ด้านใน)	
2	ตรวจสอบสภาพผ้าเบรก	
3	ตรวจสอบ Brake arm	
4	ตรวจสอบสภาพของจานเบรก/หน้าสัมผัสของเบรก	
5	ตรวจสอบการสึกหรอของเบรก	
6	ตรวจสอบตัวจับการทำงานของเบรก (ถ้ามี)	
7	ตรวจสอบตัวตรวจจับเพื่อเตือนการปรับตั้งของเบรก (ถ้ามี)	
8	ตรวจสอบระยะห่างผ้าเบรก (ผ้าเบรกสึกหรอ)	
9	ตรวจสอบลูกเบรก (ผ้าเบรกสึกหรอ)	
10	ตรวจสอบแรงเบรก (ผ้าเบรกสึกหรอ)	
11	ตรวจสอบระยะเบรกและทำการปรับตั้งเมื่อจำเป็น ทำการวัดระยะระหว่างทั้งสองเครื่องหมาย ระยะที่ยอมรับได้คือ (ทำเครื่องหมายบนลูกขั้นและ Skirtด้วยเทปกาวและทำการหยุดเมื่อเครื่องหมายทั้งสองอยู่ใน ความเร็ว..........ระยะมากที่สุด..........ระยะต่ำสุด 0.4m/s..........800mm..........200mm 0.5m/s..........1000mm..........200mm 0.6m/s..........1200mm..........250mm 0.65m/s..........1300mm..........300mm 0.75m/s..........1500mm..........350mm	

	COMB PLATE MODULE(CO)	การตรวจเช็ค
1	ตรวจสอบสปริงรูปถ้วยและแถบเทพล่อน (ถ้ามี)	
2	ตรวจสอบการทำงานของสวิทช์ Step - run - in และปรับตั้งค่าเมื่อจำเป็น	

	DRIVE MODULE(DM)	การตรวจเช็ค
1	ทำการถอดลูกขั้น 3 ลูก(เฉพาะรุ่นที่มอเตอร์อยู่ด้านใน)	
2	ตรวจสอบการทำงานของระบบขับเคลื่อนไม่มีเสียงดังผิดปกติ	
3	ตรวจสอบการทำงานของสวิทช์ STOP	
4	ตรวจสอบหาน้ำมันรั่วของระบบขับเคลื่อน	
5	ตรวจสอบสภาพระบบอากาศ	
6	ตรวจสอบน็อตยึดต่างๆ	
7	ตรวจสอบสภาพชิ้นส่วนอุปกรณ์ในการรับแรงกระแทกของเฟืองขับโซ่	
8	ตรวจสอบน็อตยึดตามข้อมูลต่างๆ(ถ้ามี)	
9	ตรวจสอบสภาพคัปปลิ้งของแทคโคเจนเนอร์เรเตอร์ (ถ้ามี)	
10	ตรวจสอบระยะของ Speed governor	
11	ตรวจสอบกล่องขาเข้าสายไฟของมอเตอร์ (ถ้ามี)	
12	ตรวจสอบความตึงของโซ่ขับ Handrail (ถ้ามี)	
13	ตรวจสอบสภาพของยางบนพูเล่ขับ Handrail (ถ้ามี)	
14	ตรวจสอบแรงกดลงบน Handrail ของโรลเลอร์ (ถ้ามี)	
15	ทำความสะอาดภายนอกของมอเตอร์ และ Gearbox	
16	ตรวจสอบแผ่นฝาครอบมอเตอร์ (ถ้ามี)	
17	หล่อลื่นลูกปืนของระบบขับเคลื่อน	
18	ตรวจสอบและเปลี่ยนน้ำเกียร์	
19	หล่อลื่นโรลเลอร์ที่กดลงบน Handrail	
20	หล่อลื่นตามข้อต่อต่างๆ (ถ้ามี)	
21	หล่อลื่นโซ่ขับ Handrail (ถ้ามี)	

	GUIDE MODULE(GM)	การตรวจเช็ค
1	ถอดลูกขั้น 1 ลูก	✓
2	ตรวจสอบการทำงานของ Step Sag สวิทช์	✓
3	ตรวจสอบการทำงานของสวิทช์ในกรณีที่ลูกขั้นสูงกว่า (ถ้ามี)	
4	ตรวจสอบการทำงานของสวิทช์ Step Upthrust (ถ้ามี)	
5	ตรวจสอบการทำงานของตัวตรวจจับระดับของลูกขั้น (ถ้ามี)	
6	ตรวจสอบการทำงานของอุปกรณ์ตรวจจับลูกขั้น	
7	ตรวจสอบรางและคาน	✓
8	ตรวจสอบ Sliding guide ของ Reture Station	✓
9	ตรวจสอบชุดดึงโซ่	✓
10	ตรวจสอบ Lip Track / โรลเลอร์ของโซ่ขับ	✓
11	ตรวจสอบสภาพของโรลเลอร์ของโซ่ขับ	✓
12	ตรวจสอบกล่องหม้อแปลงหรือบาลลาส	✓

	HANDRAIL MODULE(HM)	การตรวจเช็ค
1	ตรวจสอบช่วงข้อต่อรางของ Handrail จะต้องตรงกันและไม่มีระยะห่าง	
2	ตรวจรางของ Handrail	
3	ตรวจความตึงของ Handrail	
4	ตรวจสอบสปริงของชุดขับ Handrail	
5	ตรวจสอบเซ็นเซอร์ตรวจจับความเร็วของ Handrail	
6	ตรวจสอบอุปกรณ์ตรวจสอบเช็ค Handrail ขาด	
7	ทำความสะอาด Handrail	

	PARTIAL CLEANING MODULE(PC)	การตรวจเช็ค
1	ถอดลูกขั้นออก 5 ลูก และใส่เหล็กถ่างลูกขั้นกันโซ่ล้มไว้	✓
2	ทำความสะอาดภายในบ่อและอุปกรณ์ต่างๆ ภายในลูกขั้น	✓

Fault code :..........

Usage time :..........

บันทึกรายละเอียดเพิ่มเติม: ....

สำหรับ บริษัท โคเน่ จำกัด มหาชน	สำหรับ ลูกค้าเพื่อประโยชน์ของท่าน โปรดลงชื่อและตรวจสอบเวลาในการเข้าดำเนินการของพนักงานผู้ให้บริการ
ดำเนินการโดย [illegible]	ลงชื่อ [illegible]
แล้วเสร็จเมื่อวันที่ 3/8/62	(..........) ประทับตรา (ถ้ามี)
เวลาเริ่ม 22.00 เวลาเสร็จ 24.00	เบอร์ติดต่อ..........

รายงานการบำรุงรักษาบันไดเลื่อน/ทางเลื่อน

No. 8

บริษัท โคเน่ จำกัด (มหาชน)
KONE PUBLIC COMPANY
KONE

เล่มที่ B 142 เลขที่ 07064 สายงานบริการ TOF201

ชื่อลูกค้า Cosmo ชื่ออาคาร Cosmo Sale Order No. 692240533

วันเริ่มสัญญา.............สิ้นสุด............. Equipment No. 43395092 วันเข้าบริการ 31/8/62 (ครั้งที่........./........./.........)

	Basic Module(BM)	การตรวจเช็ค
1	ตรวจเช็คการทำงานของสวิทช์ฉุกเฉินด้านล่างและการตรวจเช็คระยะเบรค	✓
2	การตรวจเช็คการทำงานของสวิทช์ Handrail inter และสภาพของแปรง	✓
3	ตรวจเช็คสภาพของ Floor Plate และการทำงานของสวิทช์ ใต้แผ่นฝาปิด/ Photocell(ถ้ามี)	
4	ตรวจเช็คการทำงานของกล่องขับ	
5	ตรวจเช็คการทำงานของปุ่ม STOPในก้นบ่อ	✓
6	ตรวจเช็คการทำงานขอลสวิทช์โซ่ลูกขั้น	✓
7	ตรวจเช็คความตึงโซ่ลูกขั้น	✓
8	ทำความสะอาดบ่อ	✓
9	ตรวจเช็คการทำงานของสวิทช์ Step-run-in และสภาพของหวีตรวจเช็ค ระยะห่างของหวีกับลูกขั้นตรวจสอบความกว้างฟันของหวีต้องไม่น้อยกว่า 2.5มม. ตรวจสอบระยะห่างของพื้นที่เหยียบบนลูกขั้นกับหวีต้องไม่เกิน 4 มม.	✓
10	ตรวจสอบการทำงานของสวิทช์ Skirt(ถ้าที)ระยะห่างระหว่าง Skirt กับ สวิทช์ประมาณ 3.2 มม.(1/8นิ้ว)	
11	ตรวจสอบการทำงานของสวิทช์ใต้ฝา Cover (ถ้ามี)	✓
12	ตรวจสอบการทำงานของสวิทช Inspection (ถ้ามี)	
13	ตรวจสอบฝาปิดว่าวางถูกตำแหน่ง	✓
14	ตรวจสอบสภาพภายนอกของ Handrail	✓
15	ตรวจเช็คTraction ของ Handrail	✓
16	ตรวจเช็ค Ride Comfort	✓
17	ตรวจสอบแสงสว่าง	
18	ตรวจสอบสภาพของ Inner Deck และ Skirt	
19	ตรวจสอบสภาพของ Solid Inner (ถ้ามี) ช่องไฟระหว่างแผ่นไม่ควรเกิน 4มม.	
20	ตรวจสอบสภาพของ Inner Class (ถ้ามี) ระยะห่างระหว่างแผ่นไม่ควรเกิน 4มม.	✓
21	ตรวจสอบเพื่อหาดูว่าน็อตยึดทุกตัวอยู่ครบและขันแน่นหรือเสียหายหรือไม่	✓
22	ตรวจเช็คระยะห่างระหว่างลูกขั้นกับ Skirt ระยะห่างปกติระหว่างลูกชิ้นกับ Skirtไม่ควรเกิน 4 มม. ในหนึ่งข้างไม่ควรเกิน 7 มม. ในทั้งสองข้าง	✓
23	ตรวจสอบระยะห่างของลูกปืน/ Pallet (สุ่มตรวจบางขั้น)ระยะห่างระหว่าง 2 ลูกขั้น / Pallet ต้องไม่เกิน 6 มม.	✓
24	ตรวจสอบสภาพของแปรงที่ Skirt (ถ้ามี)	✓
25	ตรวจสอบไฟ / ชิ้นส่วนแถบเหลืองบนลูกขั้น	
26	ตรวจสอบ Handrail basc	
27	ตรวจสอบป้ายเตือนความปลอดภัยและไฟแสดงสถานะ (ถ้ามี)	✓
28	ตรวจสอบดูป้ายป้องกันศีรษะกระแทกแผงกั้นกลางระหว่างบันไดเลื่อนและ Deflector (ถ้ามี)	
29	ตรวจสอบการทำงานของปุ่ม Emergency Stop	✓
30	ตรวจเช็คการทำงานของสวิทช์ Handrail intel และสภาพของแปรง	✓
31	ตรวจเช็คสภาพของ Floor Plate และการทำงานของสวิทช์ใต้แผ่นฝาปิด/ Protocell (ถ้ามี)	
32	ตรวจเช็คตู้ Control	✓
33	ตรวจเช็คการทำงานของสวิทช์ Step-run-in และสภาพของหวีตรวจเช็ค ระยะห่างของหวีกับลูกขั้น ตรวจสอบความกว้างฟันของหวีต้องไม่น้อยกว่า 2.5 มม. ตรวจสอบระยะห่างของพื้นที่เหยียบบนลูกขั้นกับหวีต้องไม่เกิน 4 มม.	✓
34	ตรวจสอบการทำงานของสวิทช์ Skirt (ถ้ามี) EN115 ระยะห่างระหว่าง Skirt กับสวิทช์ประมาณ 3.2 มม.	
35	ตรวจสอบการทำงานของอุปกรณ์ล็อค Step band	✓
36	ตรวจสอบการทำงานของสวิทช์ใต้แผ่นฝาปิดบ่อด้านบน (ถ้ามี)	
37	ตรวจสอบการทำงานของสวิทช์ก้นบ่อ (ถ้า Controller อยู่คนละที่กับห้องเครื่องเท่านั้น)	
38	ตรวจสอบการทำงานของสวิทช์ใต้แผ่นฝาปิดบ่อด้านล่าง (ถ้ามี)	✓
39	ทำความสะอาดบ่อ	✓
40	ยกตู้ Controller เก็บเข้าที่	✓
41	ตรวจสอบระบบหล่อลื่นอัตโนมัติ น้ำมันที่ใช้สำหรับหล่อลื่นโซ่จะต้องเป็นไปตามที่กำหนดไว้(จากด้านบนลงล่างเท่านั้น)	✓

	STEP MODULE(SM)	การตรวจเช็ค
1	ถอดแผ่นกำบังลูกขั้น	
2	ขับบันไดเลื่อนโดยใช้ Handset เพื่อให้สามารถทำขันน็อตได้ง่าย	
3	ขันน็อตและแผ่นล็อคออก(ถ้ามี)	
4	ถอดลูกขั้นออกจากนั้นวางไว้ในบริเวรที่ปลอดภัย Barrier	
5	ถอดลูกขั้นอื่นอื่นออกตามขั้นตอนเดิม	
6	ตรวจสอบลูกขั้นดูว่ามีการบิดโก่งงอ แตกร้าว โรลเลอร์หลวมหรือเสียหายหรือไม่แถบเหลี่ยมบนลูกขั้นแตกหรือหลวมหรือไม่	
7	ตรวจสอบ Slider block บน pallet	
8	ขับบันไดเลื่อนโดยใช้ Handset เพื่อให้สามารถทำการใส่ลูกขั้นได้ง่าย	
9	ใส่ลูกขั้น (เลื่อน Connector ไปยังไลเลอร์ของโซ่)	
10	ใส่น็อตกับแผ่นล็อคออก (ถ้ามี) กลับคืน	
11	กันน็อตคลายด้วยการพับแผ่นล็อค (ถ้ามี) ให้งอ	
12	ตรวจสอบระยะต่างๆ ของลูกขั้น	
13	ใส่ลูกขั้นถัดไป โดยทำตามขั้นตอนเดิม	
14	ใส่แผ่นกำบังลูกขั้นกลับคืน	

	BRAKE MODULE(BM)	การตรวจเช็ค
1	ทำการถอดลูกขั้น 3 ลูก (เฉพาะรุ่นที่มอเตอร์อยู่ด้านใน)	
2	ตรวจสอบสภาพผ้าเบรก	
3	ตรวจสอบ Brake arm	
4	ตรวจสอบสภาพของจานเบรก/หน้าสัมผัสของเบรก	
5	ตรวจสอบการสึกหรอของเบรก	
6	ตรวจสอบตัวจับการทำงานของเบรก (ถ้ามี)	
7	ตรวจสอบตัวตรวจจับเพื่อเตือนการปรับตั้งของเบรก (ถ้ามี)	
8	ตรวจสอบระยะห่างผ้าเบรก (ผ้าเบรกสึกหรอ)	
9	ตรวจสอบลูกเบรก (ผ้าเบรกสึกหรอ)	
10	ตรวจสอบแรงเบรก (ผ้าเบรกสึกหรอ)	
11	ตรวจสอบระยะเบรกและทำการปรับตั้งเมื่อจำเป็น ทำการวัดระยะระหว่างทั้งสองเครื่องหมาย ระยะที่ยอมรับได้คือ (ทำเครื่องหมายบนลูกขั้นและ Skirtด้วยเทปกาวและทำการหยุดเมื่อเครื่องหมายทั้งสองอยู่ใน ความเร็ว.............ระยะมากที่สุด.............ระยะต่ำสุด 0.4m/s.............800mm.............200mm 0.5m/s.............1000mm.............200mm 0.6m/s.............1200mm.............250mm 0.65m/s.............1300mm.............300mm 0.75m/s.............1500mm.............350mm	

	COMB PLATE MODULE(CO)	การตรวจเช็ค
1	ตรวจสอบสปริงรูปถ้วยและแถบเทพล่อน (ถ้ามี)	
2	ตรวจสอบการทำงานของสวิทช์ Step - run - in และปรับตั้งค่าเมื่อจำเป็น	

	DRIVE MODULE(DM)	การตรวจเช็ค
1	ทำการถอดลูกขั้น 3 ลูก(เฉพาะรุ่นที่มอเตอร์อยู่ด้านใน)	
2	ตรวจสอบการทำงานของระบบขับเคลื่อนไม่มีเสียงดังผิดปกติ	
3	ตรวจสอบการทำงานของสวิทช์ STOP	
4	ตรวจสอบหาน้ำมันรั่วของระบบขับเคลื่อน	
5	ตรวจสอบสภาพระบบอากาศ	
6	ตรวจสอบน็อตยึดต่างๆ	
7	ตรวจสอบสภาพชิ้นส่วนอุปกรณ์ในการรับแรงกระแทกของเฟืองขับโซ่	
8	ตรวจสอบน็อตยึดตามข้อมูลต่างๆ(ถ้ามี)	
9	ตรวจสอบสภาพคัปปลิ้งของแทคโคเจนเนอร์เรเตอร์ (ถ้ามี)	
10	ตรวจสอบระยะของ Speed governor	
11	ตรวจสอบกล่องขาเข้าสายไฟของมอเตอร์ (ถ้ามี)	
12	ตรวจสอบความตึงของโซ่ขับ Handrail (ถ้ามี)	
13	ตรวจสอบสภาพของยางบนพูเล่ขับ Handrail (ถ้ามี)	
14	ตรวจสอบแรงกดลงบน Handrail ของโรลเลอร์ (ถ้ามี)	
15	ทำความสะอาดภายนอกของมอเตอร์ และ Gearbox	
16	ตรวจสอบแผ่นฝาครอบมอเตอร์ (ถ้ามี)	
17	หล่อลื่นลูกปืนของระบบขับเคลื่อน	
18	ตรวจสอบและเปลี่ยนน้ำเกียร์	
19	หล่อลื่นโรลเลอร์ที่กดลงบน Handrail	
20	หล่อลื่นตามข้อต่อต่างๆ (ถ้ามี)	
21	หล่อลื่นโซ่ขับ Handrail (ถ้ามี)	

	GUIDE MODULE(GM)	การตรวจเช็ค
1	ถอดลูกขั้น 1 ลูก	✓
2	ตรวจสอบการทำงานของ Step Sag สวิทช์	✓
3	ตรวจสอบการทำงานของสวิทช์ในกรณีที่ลูกขั้นสูงกว่า (ถ้ามี)	
4	ตรวจสอบการทำงานของสวิทช์ Step Upthrust (ถ้ามี)	
5	ตรวจสอบการทำงานของตัวตรวจจับระดับของลูกขั้น (ถ้ามี)	
6	ตรวจสอบการทำงานของอุปกรณ์ตรวจจับลูกขั้น	
7	ตรวจสอบรางและคาน	✓
8	ตรวจสอบ Sliding guide ของ Reture Station	✓
9	ตรวจสอบชุดดึงโซ่	✓
10	ตรวจสอบ Lip Track / โรลเลอร์ของโซ่ขับ	✓
11	ตรวจสอบสภาพของโรลเลอร์ของโซ่ขับ	✓
12	ตรวจสอบกล่องหม้อแปลงหรือบาลลาส	✓

	HANDRAIL MODULE(HM)	การตรวจเช็ค
1	ตรวจสอบช่วงข้อต่อรางของ Handrail จะต้องตรงกันและไม่มีระยะห่าง	
2	ตรวจรางของ Handrail	
3	ตรวจความตึงของ Handrail	
4	ตรวจสอบสปริงของชุดขับ Handrail	
5	ตรวจสอบเซ็นเซอร์ตรวจจับความเร็วของ Handrail	
6	ตรวจสอบอุปกรณ์ตรวจสอบเช็ค Handrail ขาด	
7	ทำความสะอาด Handrail	

	PARTIAL CLEANING MODULE(PC)	การตรวจเช็ค
1	ถอดลูกขั้นออก 5 ลูก และใส่เหล็กถ่างลูกขั้นกันโซ่ล้มไว้	✓
2	ทำความสะอาดภายในบ่อและอุปกรณ์ต่างๆ ภายในลูกขั้น	✓

Fault code :...

Usage time :...

บันทึกรายละเอียดเพิ่มเติม: ....

สำหรับ บริษัท โคเน่ จำกัด มหาชน	สำหรับ ลูกค้าเพื่อประโยชน์ของท่าน โปรดลงชื่อและตรวจสอบเวลาในการเข้าดำเนินการของพนักงานผู้ให้บริการ
ดำเนินการโดย [signature]	ลงชื่อ [signature]
แล้วเสร็จเมื่อวันที่ 31/8/62	31/8/62) ประทับตรา (ถ้ามี)
เวลาเริ่ม 24.00 เวลาเสร็จ 02.00	เบอร์ติดต่อ.............

No.1

รายงานการบำรุงรักษาบันไดเลื่อน/ทางเลื่อน

บริษัท โคเน่ จำกัด (มหาชน)
KONE PUBLIC COMPANY KONE

เล่มที่ B 140 เลขที่ 06990 สายงานบริการ TOF201

ชื่อลูกค้า Cosmo ชื่ออาคาร Cosmo Sale Order No. 69049 8772

วันเริ่มสัญญา.................สิ้นสุด................. Equipment No. 42345085 วันเข้าบริการ 23/7/62 (ครั้งที่........./........./.........)

	Basic Module(BM)	การตรวจเช็ค
1	ตรวจเช็คการทำงานของสวิทช์ฉุกเฉินด้านล่างและการตรวจเช็คระยะเบรค	✓
2	การตรวจเช็คการทำงานของสวิทช์ Handrail inter และสภาพของแปรง	✓
3	ตรวดเช็คสภาพของ Floor Plate และการทำงานของสวิทช์ ใต้แผ่นฝาปิด/ Photocell(ถ้ามี)	
4	ตรวจเช็คการทำงานของกล่องขับ	
5	ตรวจเช็คการทำงานของปุ่ม STOPในก้นบ่อ	✓
6	ตรวจเช็คการทำงานขอลสวิทช์โซ่ลูกขั้น	✓
7	ตรวจเช็คความตึงโซ่ลูกขั้น	✓
8	ทำความสะอาดบ่อ	✓
9	ตรวจเช็คการทำงานของสวิทช์ Step-run-in และสภาพของหวีตรวจเช็ค ระยะห่างของหวีกับลูกขั้นตรวจสอบความกว้างฟันของหวีต้องไม่น้อยกว่า 2.5มม. ตรวจสอบระยะห่างของพื้นที่เหยียบบนลูกขั้นกับหวีต้องไม่เกิน 4 มม.	✓
10	ตรวจสอบการทำงานของสวิทช์ Skirt(ถ้าที)ระยะห่างระหว่าง Skirt กับสวิทช์ประมาณ 3.2 มม.(1/8นิ้ว)	
11	ตรวจสอบการทำงานของสวิทช์ใต้ฝา Cover (ถ้ามี)	✓
12	ตรวจสอบการทำงานของสวิทช Inspection (ถ้ามี)	
13	[illegible]อบฝาปิดว่าวางถูกตำแหน่ง	✓
14	ตรวจสอบสภาพภายนอกของ Handrail	✓
15	ตรวจเช็คTraction ของ Handrail	✓
16	ตรวจเช็ค Ride Comfort	✓
17	ตรวจสอบแสงสว่าง	
18	ตรวจสอบสภาพของ Inner Deck และ Skirt	
19	ตรวจสอบสภาพของ Solid Inner (ถ้ามี) ช่องไฟระหว่างแผ่นไม่ควรเกิน 4มม.	
20	ตรวจสอบสภาพของ Inner Class (ถ้ามี) ระยะห่างระหว่างแผ่นไม่ควรเกิน 4มม.	✓
21	ตรวจสอบเพื่อหาดูว่าน็อตยึดทุกตัวอยู่ครบและขันแน่นหรือเสียหายหรือไม่	✓
22	ตรวจเช็คระยะห่างระหว่างลูกขั้นกับ Skirt ระยะห่างปกติระหว่างลูกขั้นกับ Skirtไม่ควรเกิน 4 มม. ในหนึ่งข้างไม่ควรเกิน 7 มม. ในทั้งสองข้าง	✓
23	ตรวจสอบระยะห่างของลูกปืน/ Pallet (สุ่มตรวจบางขั้น)ระยะห่างระหว่าง 2 ลูกขั้น / Pallet ต้องไม่เกิน 6 มม.	✓
24	ตรวจสอบสภาพของแปรงที่ Skirt (ถ้ามี)	✓
25	ตรวจสอบไฟ / ชิ้นส่วนแถบเหลืองบนลูกขั้น	
26	ตรวจสอบ Handrail basc	
27	ตรวจสอบป้ายเตือนความปลอดภัยและไฟแสดงสถานะ (ถ้ามี)	✓
28	ตรวจสอบดูป้ายป้องกันศีรษะกระแทกแผงกั้นกลางระหว่างบันไดเลื่อนและ Deflector (ถ้ามี)	
29	ตรวจสอบการทำงานของปุ่ม Emergency Stop	✓
30	ตรวจเช็คการทำงานของสวิทช์ Handrail intel และสภาพของแปรง	✓
31	ตรวจเช็คสภาพของ Floor Plate และการทำงานของสวิทช์ใต้แผ่นฝาปิด/ [illegible]ll (ถ้ามี)	
32	ตรวจเช็คตู้ Control	✓
33	ตรวจเช็คการทำงานของสวิทช์ Step-run-in และสภาพของหวีตรวจเช็ค ระยะห่างของหวีกับลูกขั้น ตรวจสอบความกว้างฟันของหวีต้องไม่น้อยกว่า 2.5 มม. ตรวจสอบระยะห่างของพื้นที่เหยียบบนลูกขั้นกับหวีต้องไม่เกิน 4 มม.	✓
34	ตรวจสอบการทำงานของสวิทช์ Skirt (ถ้ามี) EN115 ระยะห่างระหว่าง Skirt กับสวิทช์ประมาณ 3.2 มม.	
35	ตรวจสอบการทำงานของอุปกรณ์ล็อค Step band	✓
36	ตรวจสอบการทำงานของสวิทช์ใต้แผ่นฝาปิดบ่อด้านบน (ถ้ามี)	
37	ตรวจสอบการทำงานของสวิทช์ก้นบ่อ (ถ้า Controller อยู่คนละที่กับห้องเครื่องเท่านั้น)	
38	ตรวจสอบการทำงานของสวิทช์ใต้แผ่นฝาปิดบ่อด้านล่าง (ถ้ามี)	✓
39	ทำความสะอาดบ่อ	✓
40	ยกตู้ Controller เก็บเข้าที่	✓
41	ตรวจสอบระบบหล่อลื่นอัตโนมัติ น้ำมันที่ใช้สำหรับหล่อลื่นโซ่จะต้องเป็นไปตามที่กำหนดไว้(จากด้านบนลงล่างเท่านั้น)	✓

	STEP MODULE(SM)	การตรวจเช็ค
1	ถอดแผ่นกำบังลูกขั้น	✓
2	ขับบันไดเลื่อนโดยใช้ Handset เพื่อให้สามารถทำขันน็อตได้ง่าย	✓
3	ขันน็อตและแผ่นล้อคออก(ถ้ามี)	✓
4	ถอดลูกขั้นออกจากนั้นวางไว้ในบริเวรที่ปลอดภัย Barrier	✓
5	ถอดลูกขั้นอื่นอื่นออกตามขั้นตอนเดิม	✓
6	ตรวจสอบลูกขั้นดูว่ามีการบิดโก่งงอ แตกร้าว โรลเลอร์หลวมหรือเสียหายหรือไม่แถบเหลี่ยมบนลูกขั้นแตกหรือหลวมหรือไม่	✓
7	ตรวจสอบ Slider block บน pallet	✓
8	ขับบันไดเลื่อนโดยใช้ Handset เพื่อให้สามารถทำการใส่ลูกขั้นได้ง่าย	✓
9	ใส่ลูกขั้น (เลื่อน Connector ไปยังโลเลอร์ของโซ่)	✓
10	ใส่น็อตกับแผ่นล็อคออก (ถ้ามี) กลับคืน	✓
11	กันน็อตคลายด้วยการพับแผ่นล็อค (ถ้ามี) ให้งอ	✓
12	ตรวจสอบระยะต่างๆ ของลูกขั้น	✓
13	ใส่ลูกขั้นถัดไป โดยทำตามขั้นตอนเดิม	✓
14	ใส่แผ่นกำบังลูกขั้นกลับคืน	✓

	BRAKE MODULE(BM)	การตรวจเช็ค
1	ทำการถอดลูกขั้น 3 ลูก (เฉพาะรุ่นที่มอเตอร์อยู่ด้านใน)	
2	ตรวจสอบสภาพผ้าเบรก	✓
3	ตรวจสอบ Brake arm	✓
4	ตรวจสอบสภาพของงานเบรก/หน้าสัมผัสของเบรก	✓
5	ตรวจสอบการสึกหรอของเบรก	✓
6	ตรวจสอบตัวจับการทำงานของเบรก (ถ้ามี)	
7	ตรวจสอบตัวตรวจจับเพื่อเตือนการปรับตั้งของเบรก (ถ้ามี)	
8	ตรวจสอบระยะห่างผ้าเบรก (ผ้าเบรกสึกหรอ)	✓
9	ตรวจสอบลูกเบรก (ผ้าเบรกสึกหรอ)	✓
10	ตรวจสอบแรงเบรก (ผ้าเบรกสึกหรอ)	✓
11	ตรวจสอบระยะเบรกและทำการปรับตั้งเมื่อจำเป็น ทำการวัดระยะระหว่างทั้งสองเครื่องหมาย ระยะที่ยอมรับได้คือ (ทำเครื่องหมายบนลูกขั้นและ Skirtด้วยเทปกาวและทำการหยุดเมื่อเครื่องหมายทั้งสองอยู่ใน ความเร็ว..........ระยะมากที่สุด..........ระยะต่ำสุด 0.4m/s..........800mm..........200mm 0.5m/s..........1000mm..........200mm 0.6m/s..........1200mm..........250mm 0.65m/s..........1300mm..........300mm 0.75m/s..........1500mm..........350mm	

	COMB PLATE MODULE(CO)	การตรวจเช็ค
1	ตรวจสอบสปริงรูปถ้วยและแถบเทพล่อน (ถ้ามี)	
2	ตรวจสอบการทำงานของสวิทช์ Step - run - in และปรับตั้งค่าเมื่อจำเป็น	

	DRIVE MODULE(DM)	การตรวจเช็ค
1	ทำการถอดลูกขั้น 3 ลูก(เฉพาะรุ่นที่มอเตอร์อยู่ด้านใน)	
2	ตรวจสอบการทำงานของระบบขับเคลื่อนไม่มีเสียงดังผิดปกติ	
3	ตรวจสอบการทำงานของสวิทช์ STOP	
4	ตรวจสอบหาน้ำมันรั่วของระบบขับเคลื่อน	
5	ตรวจสอบสภาพระบบอากาศ	
6	ตรวจสอบน็อตยึดต่างๆ	
7	ตรวจสอบสภาพชิ้นส่วนอุปกรณ์ในการรับแรงกระแทกของเฟืองขับโซ่	
8	ตรวจสอบน็อตยึดตามข้อมูลต่างๆ(ถ้ามี)	
9	ตรวจสอบสภาพคัปปลิ้งของแทคโคเจนเนอร์เรเตอร์ (ถ้ามี)	
10	ตรวจสอบระยะของ Speed governor	
11	ตรวจสอบกล่องขาเข้าสายไฟของมอเตอร์ (ถ้ามี)	
12	ตรวจสอบความตึงของโซ่ขับ Handrail (ถ้ามี)	
13	ตรวจสอบสภาพของยางบนพูเล่ขับ Handrail (ถ้ามี)	
14	ตรวจสอบแรงกดลงบน Handrail ของโรลเลอร์ (ถ้ามี)	
15	ทำความสะอาคภายนอกของมอเตอร์ และ Gearbox	
16	ตรวจสอบแผ่นฝาครอบมอเตอร์ (ถ้ามี)	
17	หล่อลื่นลูกปืนของระบบขับเคลื่อน	
18	ตรวจสอบและเปลี่ยนน้ำเกียร์	
19	หล่อลื่นโรลเลอร์ที่กดลงบน Handrail	
20	หล่อลื่นตามข้อต่อต่างๆ (ถ้ามี)	
21	หล่อลื่นโซ่ขับ Handrail (ถ้ามี)	

	GUIDE MODULE(GM)	การตรวจเช็ค
1	ถอดลูกขั้น 1 ลูก	
2	ตรวจสอบการทำงานของ Step Sag สวิทซ์	
3	ตรวจสอบการทำงานของสวิทช์ในกรณีที่ลูกขั้นสูงกว่า (ถ้ามี)	
4	ตรวจสอบการทำงานของสวิทช์ Step Upthrust (ถ้ามี)	
5	ตรวจสอบการทำงานของตัวตรวจจับระดับของลูกขั้น (ถ้ามี)	
6	ตรวจสอบการทำงานของอุปกรณ์ตรวจจับลูกขั้น	
7	ตรวจสอบรางและคาน	
8	ตรวจสอบ Sliding guide ของ Reture Station	
9	ตรวจสอบชุดดึงโซ่	
10	ตรวจสอบ Lip Track / โรลเลอร์ของโซ่ขับ	
11	ตรวจสอบสภาพของโรลเลอร์ของโซ่ขับ	
12	ตรวจสอบกล่องหม้อแปลงหรือบาลลาส	

	HANDRAIL MODULE(HM)	การตรวจเช็ค
1	ตรวจสอบช่วงข้อต่อรางของ Handrail จะต้องตรงกันและไม่มีระยะห่าง	
2	ตรวจรางของ Handrail	
3	ตรวจความตึงของ Handrail	
4	ตรวจสอบสปริงของชุดขับ Handrail	
5	ตรวจสอบเซ็นเซอร์ตรวจจับความเร็วของ Handrail	
6	ตรวจสอบอุปกรณ์ตรวจสอบเช็ค Handrail ขาด	
7	ทำความสะอาด Handrail	

	PARTIAL CLEANING MODULE(PC)	การตรวจเช็ค
1	ถอดลูกขั้นออก 5 ลูก และใส่เหล็กถ่างลูกขั้นกันโซ่ล้มไว้	
2	ทำความสะอาคภายในบ่อและอุปกรณ์ต่างๆ ภายในลูกขั้น	

Fault code :..........

Usage time :..........

บันทึกรายละเอียดเพิ่มเติม: ....

สำหรับ บริษัท โคเน่ จำกัด มหาชน	สำหรับ ลูกค้าเพื่อประโยชน์ของท่าน โปรดลงชื่อและตรวจสอบเวลาในการเข้าดำเนินการของพนักงานผู้ให้บริการ
ดำเนินการโดย [signature]	ลงชื่อ [signature]
แล้วเสร็จเมื่อวันที่ 23/7/62	..........) ประทับตรา (ถ้ามี)
เวลาเริ่ม 22.00 เวลาเสร็จ 24.00	เบอร์ติดต่อ..........

รายงานการบำรุงรักษาบันไดเลื่อน/ทางเลื่อน

No 2

บริษัท โคเน่ จำกัด (มหาชน)
KONE PUBLIC COMPANY

KONE

เล่มที่ B 140 เลขที่ 06991 สายงานบริการ TOE201

ชื่อลูกค้า Cosmo ชื่ออาคาร Cosmo Sale Order No 6104...8273

วันเริ่มสัญญา............สิ้นสุด............ Equipment No 43395086 วันเข้าบริการ 23/7/62 (ครั้งที่......./......./.......)

	Basic Module(BM)	การตรวจเช็ค
1	ตรวจเช็คการทำงานของสวิทช์ฉุกเฉินด้านล่างและการตรวจเช็คระยะเบรค	✓
2	การตรวจเช็คการทำงานของสวิทช์ Handrail inter และสภาพของแปรง	✓
3	ตรวจเช็คสภาพของ Floor Plate และการทำงานของสวิทช์ใต้แผ่นฝาปิด/Photocell(ถ้ามี)	
4	ตรวจเช็คการทำงานของกล่องขับ	✓
5	ตรวจเช็คการทำงานของปุ่ม STOPในก้นบ่อ	✓
6	ตรวจเช็คการทำงานของสวิทช์โซ่ลูกขั้น	✓
7	ตรวจเช็คความตึงโซ่ลูกขั้น	✓
8	ทำความสะอาดบ่อ	✓
9	ตรวจเช็คการทำงานของสวิทช์ Step-run-in และสภาพของหวีตรวจเช็คระยะห่างของหวีกับลูกขั้นตรวจสอบความกว้างฟันของหวีต้องไม่น้อยกว่า 2.5มม. ตรวจสอบระยะห่างของพื้นที่เหยียบบนลูกขั้นกับหวีต้องไม่เกิน 4 มม.	✓
10	ตรวจสอบการทำงานของสวิทช์ Skirt(ถ้ามี)ระยะห่างระหว่าง Skirt กับสวิทช์ประมาณ 3.2 มม.(1/8นิ้ว)	
11	ตรวจสอบการทำงานของสวิทช์ใต้ฝา Cover (ถ้ามี)	✓
12	ตรวจสอบการทำงานของสวิทช Inspection (ถ้ามี)	
13	...อบฝาปิดว่าวางถูกตำแหน่ง	✓
14	ตรวจสอบสภาพภายนอกของ Handrail	✓
15	ตรวจเช็คTraction ของ Handrail	✓
16	ตรวจเช็ค Ride Comfort	✓
17	ตรวจสอบแสงสว่าง	
18	ตรวจสอบสภาพของ Inner Deck และ Skirt	
19	ตรวจสอบสภาพของ Solid Inner (ถ้ามี) ช่องไฟระหว่างแผ่นไม่ควรเกิน 4มม.	
20	ตรวจสอบสภาพของ Inner Class (ถ้ามี) ระยะห่างระหว่างแผ่นไม่ควรเกิน 4มม.	✓
21	ตรวจสอบเพื่อหาดูว่าน็อตยึดทุกตัวอยู่ครบและขันแน่นหรือเสียหายหรือไม่	✓
22	ตรวจเช็คระยะห่างระหว่างลูกขั้นกับ Skirt ระยะห่างปกติระหว่างลูกขั้นกับ Skirtไม่ควรเกิน 4 มม. ในหนึ่งข้างไม่ควรเกิน 7 มม. ในทั้งสองข้าง	✓
23	ตรวจสอบระยะห่างของลูกบัน/ Pallet (สุ่มตรวจบางขั้น)ระยะห่างระหว่าง 2 ลูกขั้น / Pallet ต้องไม่เกิน 6 มม.	✓
24	ตรวจสอบสภาพของแปรงที่ Skirt (ถ้ามี)	✓
25	ตรวจสอบไฟ / ชิ้นส่วนแถบเหลืองบนลูกขั้น	
26	ตรวจสอบ Handrail basc	
27	ตรวจสอบป้ายเตือนความปลอดภัยและไฟแสดงสถานะ (ถ้ามี)	✓
28	ตรวจสอบดูป้ายป้องกันศีรษะกระแทกแผงกั้นกลางระหว่างบันไดเลื่อนและ Deflector (ถ้ามี)	
29	ตรวจสอบการทำงานของปุ่ม Emergency Stop	✓
30	ตรวจเช็คการทำงานของสวิทช์ Handrail intel และสภาพของแปรง	✓
31	ตรวจเช็คสภาพของ Floor Plate และการทำงานของสวิทช์ใต้แผ่นฝาปิด/...ell (ถ้ามี)	
32	...เช็คตู้ Control	✓
33	ตรวจเช็คการทำงานของสวิทช์ Step-run-in และสภาพของหวีตรวจเช็คระยะห่างของหวีกับลูกขั้น ตรวจสอบความกว้างฟันของหวีต้องไม่น้อยกว่า 2.5 มม. ตรวจสอบระยะห่างของพื้นที่เหยียบบนลูกขั้นกับหวีต้องไม่เกิน 4 มม.	✓
34	ตรวจสอบการทำงานของสวิทช์ Skirt (ถ้ามี) EN115 ระยะห่างระหว่าง Skirt กับสวิทช์ประมาณ 3.2 มม.	
35	ตรวจสอบการทำงานของอุปกรณ์ล็อค Step band	✓
36	ตรวจสอบการทำงานของสวิทช์ใต้แผ่นฝาปิดบ่อด้านบน (ถ้ามี)	
37	ตรวจสอบการทำงานของสวิทช์ก้นบ่อ (ถ้า Controller อยู่คนละที่กับห้องเครื่องเท่านั้น)	
38	ตรวจสอบการทำงานของสวิทช์ใต้แผ่นฝาปิดบ่อด้านล่าง (ถ้ามี)	✓
39	ทำความสะอาดบ่อ	✓
40	ยกตู้ Controller เก็บเข้าที่	✓
41	ตรวจสอบระบบหล่อลื่นอัตโนมัติ น้ำมันที่ใช้สำหรับหล่อลื่นโซ่จะต้องเป็นไปตามที่กำหนดไว้(จากด้านบนลงล่างเท่านั้น)	✓

	STEP MODULE(SM)	การตรวจเช็ค
1	ถอดแผ่นกำบังลูกขั้น	✓
2	ขับบันไดเลื่อนโดยใช้ Handset เพื่อให้สามารถทำขันน็อตได้ง่าย	✓
3	ขันน็อตและแผ่นล็อคออก(ถ้ามี)	✓
4	ถอดลูกขั้นออกจากนั้นวางไว้ในบริเวณที่ปลอดภัย Barrier	✓
5	ถอดลูกขั้นอื่นอื่นออกตามขั้นตอนเดิม	✓
6	ตรวจสอบลูกขั้นดูว่ามีการบิดโก่งงอ แตกร้าว โรลเลอร์หลวมหรือเสียหายหรือไม่แถบเหลืองบนลูกขั้นแตกหรือหลวมหรือไม่	✓
7	ตรวจสอบ Slider block บน pallet	✓
8	ขับบันไดเลื่อนโดยใช้ Handset เพื่อให้สามารถทำการใส่ลูกขั้นได้ง่าย	✓
9	ใส่ลูกขั้น (เลื่อน Connector ไปยังโรลเลอร์ของโซ่)	✓
10	ใส่น็อตกับแผ่นล็อคออก (ถ้ามี) กลับคืน	✓
11	กันน็อตคลายด้วยการพับแผ่นล็อค (ถ้ามี) ให้งอ	✓
12	ตรวจสอบระยะต่างๆ ของลูกขั้น	✓
13	ใส่ลูกขั้นถัดไป โดยทำตามขั้นตอนเดิม	✓
14	ใส่แผ่นกำบังลูกขั้นกลับคืน	✓

	BRAKE MODULE(BM)	การตรวจเช็ค
1	ทำการถอดลูกขั้น 3 ลูก (เฉพาะรุ่นที่มอเตอร์อยู่ด้านใน)	
2	ตรวจสอบสภาพผ้าเบรก	✓
3	ตรวจสอบ Brake arm	✓
4	ตรวจสอบสภาพของจานเบรก/หน้าสัมผัสของเบรก	✓
5	ตรวจสอบการสึกหรอของเบรก	✓
6	ตรวจสอบตัวจับการทำงานของเบรก (ถ้ามี)	
7	ตรวจสอบตัวตรวจจับเพื่อเตือนการปรับตั้งของเบรก (ถ้ามี)	
8	ตรวจสอบระยะห่างผ้าเบรก (ผ้าเบรกสึกหรอ)	✓
9	ตรวจสอบลูกเบรก (ผ้าเบรกสึกหรอ)	✓
10	ตรวจสอบแรงเบรก (ผ้าเบรกสึกหรอ)	✓
11	ตรวจสอบระยะเบรกและทำการปรับตั้งเมื่อจำเป็น ทำการวัดระยะระหว่างทั้งสองเครื่องหมาย ระยะที่ยอมรับได้คือ (ทำเครื่องหมายบนลูกขั้นและ Skirtด้วยเทปกาวและทำการหยุดเมื่อเครื่องหมายทั้งสองอยู่ใน ความเร็ว............ระยะมากที่สุด..................ระยะต่ำสุด 0.4m/s..........800mm..........200mm 0.5m/s..........1000mm..........200mm 0.6m/s..........1200mm..........250mm 0.65m/s..........1300mm..........300mm 0.75m/s..........1500mm..........350mm	

	COMB PLATE MODULE(CO)	การตรวจเช็ค
1	ตรวจสอบปริงรูปถ้วยและแถบเทพล่อน (ถ้ามี)	
2	ตรวจสอบการทำงานของสวิทช์ Step - run - in และปรับตั้งค่าเมื่อจำเป็น	

	DRIVE MODULE(DM)	การตรวจเช็ค
1	ทำการถอดลูกขั้น 3 ลูก(เฉพาะรุ่นที่มอเตอร์อยู่ด้านใน)	
2	ตรวจสอบการทำงานของระบบขับเคลื่อนไม่มีเสียงดังผิดปกติ	
3	ตรวจสอบการทำงานของสวิทช์ STOP	
4	ตรวจสอบหาน้ำมันรั่วของระบบขับเคลื่อน	
5	ตรวจสอบสภาพระบบอากาศ	
6	ตรวจสอบน็อตยึดต่างๆ	
7	ตรวจสอบสภาพชิ้นส่วนอุปกรณ์ในการรับแรงกระแทกของเฟืองขับโซ่	
8	ตรวจสอบน็อตยึดตามข้อมูลต่างๆ(ถ้ามี)	
9	ตรวจสอบสภาพคัปปลิ้งของแทคโคเจนเนอร์เรเตอร์ (ถ้ามี)	
10	ตรวจสอบระยะของ Speed governor	
11	ตรวจสอบกล่องขาเข้าสายไฟของมอเตอร์ (ถ้ามี)	
12	ตรวจสอบความตึงของโซ่ขับ Handrail (ถ้ามี)	
13	ตรวจสอบสภาพของยางบนพูลเล่ขับ Handrail (ถ้ามี)	

	DRIVE MODULE(DM)	การตรวจเช็ค
14	ตรวจสอบแรงกดลงบน Handrail ของโรลเลอร์ (ถ้ามี)	
15	ทำความสะอาดภายนอกของมอเตอร์ และ Gearbox	
16	ตรวจสอบแผ่นฝาครอบมอเตอร์ (ถ้ามี)	
17	หล่อลื่นลูกปืนของระบบขับเคลื่อน	
18	ตรวจสอบและเปลี่ยนน้ำเกียร์	
19	หล่อลื่นโรลเลอร์ที่กดลงบน Handrail	
20	หล่อลื่นตามข้อต่อต่างๆ (ถ้ามี)	
21	หล่อลื่นโซ่ขับ Handrail (ถ้ามี)	

	GUIDE MODULE(GM)	การตรวจเช็ค
1	ถอดลูกขั้น 1 ลูก	
2	ตรวจสอบการทำงานของ Step Sag สวิทช์	
3	ตรวจสอบการทำงานของสวิทช์ในกรณีที่ลูกขั้นสูงกว่า (ถ้ามี)	
4	ตรวจสอบการทำงานของสวิทช์ Step Upthrust (ถ้ามี)	
5	ตรวจสอบการทำงานของตัวตรวจจับระดับของลูกขั้น (ถ้ามี)	
6	ตรวจสอบการทำงานของอุปกรณ์ตรวจจับลูกขั้น	
7	ตรวจสอบรางและคาน	
8	ตรวจสอบ Sliding guide ของ Reture Station	
9	ตรวจสอบชุดดึงโซ่	
10	ตรวจสอบ Lip Track / โรลเลอร์ของโซ่ขับ	
11	ตรวจสอบสภาพของโรลเลอร์ของโซ่ขับ	
12	ตรวจสอบกล่องหม้อแปลงหรือบาลลาส	

	HANDRAIL MODULE(HM)	การตรวจเช็ค
1	ตรวจสอบช่วงข้อต่อรางของ Handrail จะต้องตรงกันและไม่มีระยะห่าง	
2	ตรวจรางของ Handrail	
3	ตรวจความตึงของ Handrail	
4	ตรวจสอบสปริงของชุดขับ Handrail	
5	ตรวจสอบเซ็นเซอร์ตรวจจับความเร็วของ Handrail	
6	ตรวจสอบอุปกรณ์ตรวจสอบเช็ค Handrail ขาด	
7	ทำความสะอาด Handrail	

	PARTIAL CLEANING MODULE(PC)	การตรวจเช็ค
1	ถอดลูกขั้นออก 5 ลูก และใส่เหล็กถ่างลูกขั้นกันโซ่ล้มไว้	
2	ทำความสะอาดภายในบ่อและอุปกรณ์ต่างๆ ภายในลูกขั้น	

Fault code :..

Usage time :..

บันทึกรายละเอียดเพิ่มเติม: ....

สำหรับ บริษัท โคเน่ จำกัด มหาชน	สำหรับ ลูกค้าเพื่อประโยชน์ของท่าน โปรดลงชื่อและตรวจสอบเวลาในการเข้าดำเนินการของพนักงานผู้ให้บริการ
ดำเนินการโดย ... (ลายมือชื่อ) แล้วเสร็จเมื่อวันที่ 23/7/62 เวลาเริ่ม 00.00 เวลาเสร็จ 02.00	ลงชื่อ ... (ลายมือชื่อ)) ประทับตรา (ถ้ามี) เบอร์ติดต่อ..................................

รายงานการบำรุงรักษาบันไดเลื่อน/ทางเลื่อน

N0 3

บริษัท โคเน่ จำกัด (มหาชน)
KONE PUBLIC COMPANY

เล่มที่ B 140　　　　เลขที่ 06992　　　　สายงานบริการ TO-20

ชื่อลูกค้า Cosmo　　　　ชื่ออาคาร Cosmo　　　　Sale Order No. 19047

วันเริ่มสัญญา..........สิ้นสุด..........Equipment No. 43395087　วันเข้าบริการ 24/7/62　(ครั้งที่....../....../......)

	Basic Module(BM)	การตรวจเช็ค
1	ตรวจเช็คการทำงานของสวิทซ์ฉุกเฉินด้านล่างและการตรวจเช็คระยะเบรค	✓
2	การตรวจเช็คการทำงานของสวิทซ์ Handrail inter และสภาพของแปรง	✓
3	ตรวจเช็คสภาพของ Floor Plate และการทำงานของสวิทซ์ ใต้แผ่นฝาปิด/ Photocell(ถ้ามี)	
4	ตรวจเช็คการทำงานของกล่องขับ	
5	ตรวจเช็คการทำงานของปุ่ม STOPในก้นบ่อ	✓
6	ตรวจเช็คการทำงานขอสสวิทซ์โซ่ลูกขั้น	✓
7	ตรวจเช็คความตึงโซ่ลูกขั้น	✓
8	ทำความสะอาดบ่อ	✓
9	ตรวจเช็คการทำงานของสวิทซ์ Step-run-in และสภาพของหวีตรวจเช็ค ระยะห่างของหวีกับลูกขั้นตรวจสอบความกว้างฟันของหวีต้องไม่น้อยกว่า 2.5มม. ตรวจสอบระยะห่างของพื้นที่เหยียบบนลูกขั้นกับหวีต้องไม่เกิน 4 มม.	✓
10	ตรวจสอบการทำงานของสวิทซ์ Skirt(ถ้าที)ระยะห่างระหว่าง Skirt กับ สวิทซ์ประมาณ 3.2 มม.(1/8นิ้ว)	
11	ตรวจสอบการทำงานของสวิทซ์ใต้ฝา Cover (ถ้ามี)	✓
12	ตรวจสอบการทำงานของสวิทซ Inspection (ถ้ามี)	
13	[illegible]สอบฝาปิดว่าวางถูกตำแหน่ง	✓
14	ตรวจสอบสภาพภายนอกของ Handrail	✓
15	ตรวจเช็คTraction ของ Handrail	✓
16	ตรวจเช็ค Ride Comfort	✓
17	ตรวจสอบแสงสว่าง	
18	ตรวจสอบสภาพของ Inner Deck และ Skirt	
19	ตรวจสอบสภาพของ Solid Inner (ถ้ามี) ช่องไฟระหว่างแผ่นไม่ควรเกิน 4มม.	
20	ตรวจสอบสภาพของ Inner Class (ถ้ามี) ระยะห่างระหว่างแผ่นไม่ควรเกิน 4มม.	✓
21	ตรวจสอบเพื่อหาดูว่าน็อตยึดทุกตัวอยู่ครบและขันแน่นหรือเสียหายหรือไม่	✓
22	ตรวจเช็คระยะห่างระหว่างลูกขั้นกับ Skirt ระยะห่างปกติระหว่างลูกชิ้นกับ Skirtไม่ควรเกิน 4 มม. ในหนึ่งข้างไม่ควรเกิน 7 มม. ในทั้งสองข้าง	✓
23	ตรวจสอบระยะห่างของลูกปืน/ Pallet (สุ่มตรวจบางขั้น)ระยะห่างระหว่าง 2 ลูกขั้น / Pallet ต้องไม่เกิน 6 มม.	✓
24	ตรวจสอบสภาพของแปรงที่ Skirt (ถ้ามี)	✓
25	ตรวจสอบไฟ / ชิ้นส่วนแถบเหลืองบนลูกขั้น	
26	ตรวจสอบ Handrail basc	
27	ตรวจสอบป้ายเตือนความปลอดภัยและไฟแสดงสถานะ (ถ้ามี)	✓
28	ตรวจสอบดูป้ายป้องกันศีรษะกระแทกแผงกั้นกลางระหว่างบันไดเลื่อนและ Deflector (ถ้ามี)	
29	ตรวจสอบการทำงานของปุ่ม Emergency Stop	✓
30	ตรวจเช็คการทำงานของสวิทซ์ Handrail intel และสภาพของแปรง	✓
31	ตรวจเช็คสภาพของ Floor Plate และการทำงานของสวิทซ์ใต้แผ่นฝาปิด/ [illegible]ell (ถ้ามี)	
32	ตรวจเช็คตู้ Control	✓
33	ตรวจเช็คการทำงานของสวิทซ์ Step-run-in และสภาพของหวีตรวจเช็ค ระยะห่างของหวีกับลูกขั้น ตรวจสอบความกว้างฟันของหวีต้องไม่น้อยกว่า 2.5 มม. ตรวจสอบระยะห่างของพื้นที่เหยียบบนลูกขั้นกับหวีต้องไม่เกิน 4 มม.	✓
34	ตรวจสอบการทำงานของสวิทซ์ Skirt (ถ้ามี) EN115 ระยะห่างระหว่าง Skirt กับสวิทซ์ประมาณ 3.2 มม.	
35	ตรวจสอบการทำงานของอุปกรณ์ล็อค Step band	✓
36	ตรวจสอบการทำงานของสวิทซ์ใต้แผ่นฝาปิดบ่อด้านบน (ถ้ามี)	
37	ตรวจสอบการทำงานของสวิทซ์ก้นบ่อ (ถ้า Controller อยู่คนละทที่กับห้องเครื่องเท่านั้น)	
38	ตรวจสอบการทำงานของสวิทซ์ใต้แผ่นฝาปิดบ่อด้านล่าง (ถ้ามี)	✓
39	ทำความสะอาดบ่อ	✓
40	ยกตู้ Controller เก็บเข้าที่	✓
41	ตรวจสอบระบบหล่อลื่นอัตโนมัติ น้ำมันทที่ใช้สำหรับหล่อลื่นโซ่จะต้องเป็นไปตามที่กำหนดไว้(จากด้านบนลงล่างเท่านั้น)	✓

	STEP MODULE(SM)	การตรวจเช็ค
1	ถอดแผ่นกำบังลูกขั้น	✓
2	ขับบันไดเลื่อนโดยใช้ Handset เพื่อให้สามารถทำขันน็อตได้ง่าย	✓
3	ขันน็อตและแผ่นล้อคออก(ถ้ามี)	✓
4	ถอดลูกขั้นออกจากนั้นวางไว้ในบริเวรที่ปลอดภัย Barrier	✓
5	ถอดลูกขั้นอื่นอื่นออกตามขั้นตอนเดิม	✓
6	ตรวจสอบลูกขั้นดูว่ามีการบิดโก่งงอ แตกร้าว โรลเลอร์หลวมหรือเสียหายหรือไม่แถบเหลี่ยมบนลูกขั้นแตกหรือหลวมหรือไม่	✓
7	ตรวจสอบ Slider block บน pallet	✓
8	ขับบันไดเลื่อนโดยใช้ Handset เพื่อให้สามารถทำการใส่ลูกขั้นได้ง่าย	✓
9	ใส่ลูกขั้น (เลื่อน Connector ไปยังโลเลอร์ของโซ่)	✓
10	ใส่น็อตกับแผ่นล็อคออก (ถ้ามี) กลับคืน	✓
11	กันน็อตคลายด้วยการพับแผ่นล็อค (ถ้ามี) ให้งอ	✓
12	ตรวจสอบระยะต่างๆ ของลูกขั้น	✓
13	ใส่ลูกขั้นถัดไป โดยทำตามขั้นตอนเดิม	✓
14	ใส่แผ่นกำบังลูกขั้นกลับคืน	✓

	BRAKE MODULE(BM)	การตรวจเช็ค
1	ทำการถอดลูกขั้น 3 ลูก (เฉพาะรุ่นที่มอเตอร์อยู่ด้านใน)	
2	ตรวจสอบสภาพผ้าเบรก	✓
3	ตรวจสอบ Brake arm	✓
4	ตรวจสอบสภาพของจานเบรก/หน้าสัมผัสของเบรก	✓
5	ตรวจสอบการสึกหรอของเบรก	✓
6	ตรวจสอบตัวจับการทำงานของเบรก (ถ้ามี)	
7	ตรวจสอบตัวตรวจจับเพื่อเตือนการปรับตั้งของเบรก (ถ้ามี)	
8	ตรวจสอบระยะห่างผ้าเบรก (ผ้าเบรกสึกหรอ)	✓
9	ตรวจสอบลูกเบรก (ผ้าเบรกสึกหรอ)	✓
10	ตรวจสอบแรงเบรก (ผ้าเบรกสึกหรอ)	✓
11	ตรวจสอบระยะเบรกและทำการปรับตั้งเมื่อจำเป็น ทำการวัดระยะระหว่างทั้งสองเครื่องหมาย ระยะที่ยอมรับได้คือ (ทำเครื่องหมายบนลูกขั้นและ Skirtด้วยเทปกาวและทำการหยุดเมื่อเครื่องหมายทั้งสองอยู่ใน ความเร็ว..........ระยะมากที่สุด..........ระยะต่ำสุด 0.4m/s..........800mm..........200mm 0.5m/s..........1000mm..........200mm 0.6m/s..........1200mm..........250mm 0.65m/s..........1300mm..........300mm 0.75m/s..........1500mm..........350mm	

	COMB PLATE MODULE(CO)	การตรวจเช็ค
1	ตรวจสอบสปริงรูปถ้วยและแถบเทพล่อน (ถ้ามี)	
2	ตรวจสอบการทำงานของสวิทซ์ Step - run - in และปรับตั้งค่าเมื่อจำเป็น	

	DRIVE MODULE(DM)	การตรวจเช็ค
1	ทำการถอดลูกขั้น 3 ลูก(เฉพาะรุ่นที่มอเตอร์อยู่ด้านใน)	
2	ตรวจสอบการทำงานของระบบขับเคลื่อนไม่มีเสียงดังผิดปกติ	
3	ตรวจสอบการทำงานของสวิทซ์ STOP	
4	ตรวจสอบหาน้ำมันรั่วของระบบขับเคลื่อน	
5	ตรวจสอบสภาพระบบอากาศ	
6	ตรวจสอบน็อตยึดต่างๆ	
7	ตรวจสอบสภาพชิ้นส่วนอุปกรณ์ในการรับแรงกระแทกของเฟืองขับโซ่	
8	ตรวจสอบน็อตยึดตามข้อมูลต่างๆ(ถ้ามี)	
9	ตรวจสอบสภาพคัปปลิ้งของแทคโคเจนเนอร์เรเตอร์ (ถ้ามี)	
10	ตรวจสอบระยะของ Speed governor	
11	ตรวจสอบกล่องขาเข้าสายไฟของมอเตอร์ (ถ้ามี)	
12	ตรวจสอบความตึงของโซ่ขับ Handrail (ถ้ามี)	
13	ตรวจสอบสภาพของยางบนพูเล่ขับ Handrail (ถ้ามี)	
14	ตรวจสอบแรงกดลงบน Handrail ของโรลเลอร์ (ถ้ามี)	
15	ทำความสะอาดภายนอกของมอเตอร์ และ Gearbox	
16	ตรวจสอบแผ่นฝาครอบมอเตอร์ (ถ้ามี)	
17	หล่อลื่นลูกปืนของระบบขับเคลื่อน	
18	ตรวจสอบและเปลี่ยนน้ำเกียร์	
19	หล่อลื่นโรลเลอร์ที่กดลงบน Handrail	
20	หล่อลื่นตามข้อต่อต่างๆ (ถ้ามี)	
21	หล่อลื่นโซ่ขับ Handrail (ถ้ามี)	

	GUIDE MODULE(GM)	การตรวจเช็ค
1	ถอดลูกขั้น 1 ลูก	
2	ตรวจสอบการทำงานของ Step Sag สวิทซ์	
3	ตรวจสอบการทำงานของสวิทซ์ในกรณีที่ลูกขั้นสูงกว่า (ถ้ามี)	
4	ตรวจสอบการทำงานของสวิทซ์ Step Upthrust (ถ้ามี)	
5	ตรวจสอบการทำงานของตัวตรวจจับระดับของลูกขั้น (ถ้ามี)	
6	ตรวจสอบการทำงานของอุปกรณ์ตรวจจับลูกขั้น	
7	ตรวจสอบรางและคาน	
8	ตรวจสอบ Sliding guide ของ Reture Station	
9	ตรวจสอบชุดดึงโซ่	
10	ตรวจสอบ Lip Track / โรลเลอร์ของโซ่ขับ	
11	ตรวจสอบสภาพของโรลเลอร์ของโซ่ขับ	
12	ตรวจสอบกล่องหม้อแปลงหรือบาลลาส	

	HANDRAIL MODULE(HM)	การตรวจเช็ค
1	ตรวจสอบช่วงข้อต่อรางของ Handrail จะต้องตรงกันและไม่มีระยะห่าง	
2	ตรวจรางของ Handrail	
3	ตรวจความตึงของ Handrail	
4	ตรวจสอบสปริงของชุดขับ Handrail	
5	ตรวจสอบเซ็นเซอร์ตรวจจับความเร็วของ Handrail	
6	ตรวจสอบอุปกรณ์ตรวจสอบเช็ค Handrail ขาด	
7	ทำความสะอาด Handrail	

	PARTIAL CLEANING MODULE(PC)	การตรวจเช็ค
1	ถอดลูกขั้นออก 5 ลูก และใส่เหล็กถ่างลูกขั้นกันโซ่ล้มไว้	
2	ทำความสะอาดภายในบ่อและอุปกรณ์ต่างๆ ภายในลูกขั้น	

Fault code :..........

Usage time :..........

บันทึกรายละเอียดเพิ่มเติม: ....

สำหรับ บริษัท โคเน่ จำกัด มหาชน	สำหรับ ลูกค้าเพื่อประโยชน์ของท่าน โปรดลงชื่อและตรวจสอบเวลาในการเข้าดำเนินการของพนักงานผู้ให้บริการ
ดำเนินการโดย [illegible] แล้วเสร็จเมื่อวันที่ 24/7/62 เวลาเริ่ม 22.00 เวลาเสร็จ 24.00	ลงชื่อ [illegible] (..........) ประทับตรา (ถ้ามี) เบอร์ติดต่อ..........

รายงานการบำรุงรักษาบันไดเลื่อน/ทางเลื่อน

NO. 4

บริษัท โคเน่ จำกัด (มหาชน)
KONE PUBLIC COMPANY

KONE

เล่มที่ B 140 เลขที่ 06993 สายงานบริการ TOT 201

ชื่อลูกค้า Cosmo ชื่ออาคาร Cosmo Sale Order No. 60047295

วันเริ่มสัญญา..................สิ้นสุด.................. Equipment No. 43395088 วันเข้าบริการ 24/7/62 (ครั้งที่........../........../..........)

	Basic Module(BM)	การตรวจเช็ค
1	ตรวจเช็คการทำงานของสวิทช์ฉุกเฉินด้านล่างและการตรวจเช็คระยะเบรค	✓
2	การตรวจเช็คการทำงานของสวิทช์ Handrail inter และสภาพของแปรง	✓
3	ตรวจเช็คสภาพของ Floor Plate และการทำงานของสวิทช์ใต้แผ่นฝาปิด/Photocell(ถ้ามี)	
4	ตรวจเช็คการทำงานของกล่องขับ	
5	ตรวจเช็คการทำงานของปุ่ม STOPในก้นบ่อ	✓
6	ตรวจเช็คการทำงานของสวิทช์โซ่ลูกขั้น	✓
7	ตรวจเช็คความตึงโซ่ลูกขั้น	✓
8	ทำความสะอาดบ่อ	✓
9	ตรวจเช็คการทำงานของสวิทช์ Step-run-in และสภาพของหวีตรวจเช็คระยะห่างของหวีกับลูกขั้นตรวจสอบความกว้างฟันของหวีต้องไม่น้อยกว่า 2.5มม. ตรวจสอบระยะห่างของพื้นที่เหยียบบนลูกขั้นกับหวีต้องไม่เกิน 4 มม.	✓
10	ตรวจสอบการทำงานของสวิทช์ Skirt(ถ้ามี)ระยะห่างระหว่าง Skirt กับสวิทช์ประมาณ 3.2 มม.(1/8นิ้ว)	✓
11	ตรวจสอบการทำงานของสวิทช์ใต้ฝา Cover (ถ้ามี)	✓
12	ตรวจสอบการทำงานของสวิทช Inspection (ถ้ามี)	✓
13	ตรวจสอบฝาปิดว่าวางถูกตำแหน่ง	✓
14	ตรวจสอบสภาพภายนอกของ Handrail	✓
15	ตรวจเช็คTraction ของ Handrail	✓
16	ตรวจเช็ค Ride Comfort	✓
17	ตรวจสอบแสงสว่าง	
18	ตรวจสอบสภาพของ Inner Deck และ Skirt	
19	ตรวจสอบสภาพของ Solid Inner (ถ้ามี) ช่องไฟระหว่างแผ่นไม่ควรเกิน 4มม.	
20	ตรวจสอบสภาพของ Inner Class (ถ้ามี) ระยะห่างระหว่างแผ่นไม่ควรเกิน 4มม.	✓
21	ตรวจสอบเพื่อหาดูว่าน็อตยึดทุกตัวอยู่ครบและขันแน่นหรือเสียหายหรือไม่	✓
22	ตรวจเช็คระยะห่างระหว่างลูกขั้นกับ Skirt ระยะห่างปกติระหว่างลูกขั้นกับ Skirtไม่ควรเกิน 4 มม. ในหนึ่งข้างไม่ควรเกิน 7 มม. ในทั้งสองข้าง	✓
23	ตรวจสอบระยะห่างของลูกบีน/ Pallet (สุ่มตรวจบางขั้น)ระยะห่างระหว่าง 2 ลูกขั้น / Pallet ต้องไม่เกิน 6 มม.	✓
24	ตรวจสอบสภาพของแปรงที่ Skirt (ถ้ามี)	✓
25	ตรวจสอบไฟ / ชิ้นส่วนแถบเหลืองบนลูกขั้น	
26	ตรวจสอบ Handrail basc	✓
27	ตรวจสอบป้ายเตือนความปลอดภัยและไฟแสดงสถานะ (ถ้ามี)	✓
28	ตรวจสอบอุปกรณ์ป้องกันศีรษะกระแทกแผงกั้นกลางระหว่างบันไดเลื่อนและ Deflector (ถ้ามี)	
29	ตรวจสอบการทำงานของปุ่ม Emergency Stop	✓
30	ตรวจเช็คการทำงานของสวิทช์ Handrail intel และสภาพของแปรง	✓
31	ตรวจเช็คสภาพของ Floor Plate และการทำงานของสวิทช์ใต้แผ่นฝาปิด/ Photocell (ถ้ามี)	
32	ตรวจเช็คตู้ Control	✓
33	ตรวจเช็คการทำงานของสวิทช์ Step-run-in และสภาพของหวีตรวจเช็คระยะห่างของหวีกับลูกขั้น ตรวจสอบความกว้างฟันของหวีต้องไม่น้อยกว่า 2.5 มม. ตรวจสอบระยะห่างของพื้นที่เหยียบบนลูกขั้นกับหวีต้องไม่เกิน 4 มม.	✓
34	ตรวจสอบการทำงานของสวิทช์ Skirt (ถ้ามี) EN115 ระยะห่างระหว่าง Skirt กับสวิทช์ประมาณ 3.2 มม.	
35	ตรวจสอบการทำงานของอุปกรณ์ล็อค Step band	✓
36	ตรวจสอบการทำงานของสวิทช์ใต้แผ่นฝาปิดบ่อด้านบน (ถ้ามี)	
37	ตรวจสอบการทำงานของสวิทช์ก้นบ่อ (ถ้า Controller อยู่ภายนอกที่กับห้องเครื่องเท่านั้น)	
38	ตรวจสอบการทำงานของสวิทช์ใต้แผ่นฝาปิดบ่อด้านล่าง (ถ้ามี)	✓
39	ทำความสะอาดบ่อ	✓
40	ยกตู้ Controller เก็บเข้าที่	✓
41	ตรวจสอบระบบหล่อลื่นอัตโนมัติ น้ำมันที่ใช้สำหรับหล่อลื่นโซ่จะต้องเป็นไปตามที่กำหนดไว้(จากด้านบนลงล่างเท่านั้น)	

	STEP MODULE(SM)	การตรวจเช็ค
1	ถอดแผ่นกำบังลูกขั้น	✓
2	ขับบันไดเลื่อนโดยใช้ Handset เพื่อให้สามารถทำขันน็อตได้ง่าย	✓
3	ขันน็อตและแผ่นล็อคอก(ถ้ามี)	✓
4	ถอดลูกขั้นออกจากนั้นวางไว้ในบริเวรที่ปลอดภัย Barrier	✓
5	ถอดลูกขั้นอื่นอื่นออกตามขั้นตอนเดิม	✓
6	ตรวจสอบลูกขั้นดูว่ามีการบิดโก่งงอ แตกร้าว โรลเลอร์หลวมหรือเสียหายหรือไม่แถบเหลี่ยมบนลูกขั้นแตกหรือหลวมหรือไม่	✓
7	ตรวจสอบ Slider block บน pallet	✓
8	ขับบันไดเลื่อนโดยใช้ Handset เพื่อให้สามารถทำการใส่ลูกขั้นได้ง่าย	✓
9	ใส่ลูกขั้น (เลื่อน Connector ไปยังโรลเลอร์ของโซ่)	✓
10	ใส่น็อตกับแผ่นล็อคอก (ถ้ามี) กลับคืน	✓
11	กันน็อตคลายด้วยการพับแผ่นล็อค (ถ้ามี) ให้งอ	✓
12	ตรวจสอบระยะต่างๆ ของลูกขั้น	✓
13	ใส่ลูกขั้นถัดไป โดยทำตามขั้นตอนเดิม	✓
14	ใส่แผ่นกำบังลูกขั้นกลับคืน	✓

	BRAKE MODULE(BM)	การตรวจเช็ค
1	ทำการถอดลูกขั้น 3 ลูก (เฉพาะรุ่นที่มอเตอร์อยู่ด้านใน)	
2	ตรวจสอบสภาพผ้าเบรก	✓
3	ตรวจสอบ Brake arm	✓
4	ตรวจสอบสภาพของจานเบรก/หน้าสัมผัสของเบรก	✓
5	ตรวจสอบการสึกหรอของเบรก	✓
6	ตรวจสอบตัวจับการทำงานของเบรก (ถ้ามี)	
7	ตรวจสอบตัวตรวจจับเพื่อเตือนการปรับตั้งของเบรก (ถ้ามี)	
8	ตรวจสอบระยะห่างผ้าเบรก (ผ้าเบรกสึกหรอ)	✓
9	ตรวจสอบลูกเบรก (ผ้าเบรกสึกหรอ)	✓
10	ตรวจสอบแรงเบรก (ผ้าเบรกสึกหรอ)	✓
11	ตรวจสอบระยะเบรกและทำการปรับตั้งเมื่อจำเป็น ทำการวัดระยะระหว่างทั้งสองเครื่องหมาย ระยะที่ยอมรับได้คือ (ทำเครื่องหมายบนลูกขั้นและ Skirtด้วยเทปกาวและทำการหยุดเมื่อเครื่องหมายทั้งสองอยู่ใน ความเร็ว..........ระยะมากที่สุด..........ระยะต่ำสุด 0.4m/s..........800mm..........200mm 0.5m/s..........1000mm..........200mm 0.6m/s..........1200mm..........250mm 0.65m/s..........1300mm..........300mm 0.75m/s..........1500mm..........350mm	

	COMB PLATE MODULE(CO)	การตรวจเช็ค
1	ตรวจสอบสปริงรูปถ้วยและแถบเทฟล่อน (ถ้ามี)	
2	ตรวจสอบการทำงานของสวิทช์ Step - run - in และปรับตั้งค่าเมื่อจำเป็น	

	DRIVE MODULE(DM)	การตรวจเช็ค
1	ทำการถอดลูกขั้น 3 ลูก(เฉพาะรุ่นที่มอเตอร์อยู่ด้านใน)	
2	ตรวจสอบการทำงานของระบบขับเคลื่อนไม่มีเสียงดังผิดปกติ	
3	ตรวจสอบการทำงานของสวิทช์ STOP	
4	ตรวจสอบหาน้ำมันรั่วของระบบขับเคลื่อน	
5	ตรวจสอบสภาพระบบอากาศ	
6	ตรวจสอบน็อตยึดต่างๆ	
7	ตรวจสอบสภาพชิ้นส่วนอุปกรณ์ในการรับแรงกระแทกของเฟืองขับโซ่	
8	ตรวจสอบน็อตยึดตามข้อมูลต่างๆ(ถ้ามี)	
9	ตรวจสอบสภาพคัปปลิ้งของแทคโคเจนเนอร์เรเตอร์ (ถ้ามี)	
10	ตรวจสอบระยะของ Speed governor	
11	ตรวจสอบกล่องขาเข้าสายไฟของมอเตอร์ (ถ้ามี)	
12	ตรวจสอบความตึงของโซ่ขับ Handrail (ถ้ามี)	
13	ตรวจสอบสภาพของยางบนพูลเล่ขับ Handrail (ถ้ามี)	
14	ตรวจสอบแรงกดลงบน Handrail ของโรลเลอร์ (ถ้ามี)	
15	ทำความสะอาดภายนอกของมอเตอร์ และ Gearbox	
16	ตรวจสอบแผ่นฝาครอบมอเตอร์ (ถ้ามี)	
17	หล่อลื่นลูกปืนของระบบขับเคลื่อน	
18	ตรวจสอบและเปลี่ยนน้ำเกียร์	
19	หล่อลื่นโรลเลอร์ที่กดลงบน Handrail	
20	หล่อลื่นตามข้อต่อต่างๆ (ถ้ามี)	
21	หล่อลื่นโซ่ขับ Handrail (ถ้ามี)	

	GUIDE MODULE(GM)	การตรวจเช็ค
1	ถอดลูกขั้น 1 ลูก	
2	ตรวจสอบการทำงานของ Step Sag สวิทช์	
3	ตรวจสอบการทำงานของสวิทช์ในกรณีที่ลูกขั้นสูงกว่า (ถ้ามี)	
4	ตรวจสอบการทำงานของสวิทช์ Step Upthrust (ถ้ามี)	
5	ตรวจสอบการทำงานของตัวตรวจจับระดับของลูกขั้น (ถ้ามี)	
6	ตรวจสอบการทำงานของอุปกรณ์ตรวจจับลูกขั้น	
7	ตรวจสอบรางและคาน	
8	ตรวจสอบ Sliding guide ของ Reture Station	
9	ตรวจสอบชุดดึงโซ่	
10	ตรวจสอบ Lip Track / โรลเลอร์ของโซ่ขับ	
11	ตรวจสอบสภาพของโรลเลอร์ของโซ่ขับ	
12	ตรวจสอบกล่องหม้อแปลงหรือบาลลาส	

	HANDRAIL MODULE(HM)	การตรวจเช็ค
1	ตรวจสอบช่วงข้อต่อรางของ Handrail จะต้องตรงกันและไม่มีระยะห่าง	
2	ตรวจรางของ Handrail	
3	ตรวจความตึงของ Handrail	
4	ตรวจสอบสปริงของชุดขับ Handrail	
5	ตรวจสอบเซ็นเซอร์ตรวจจับความเร็วของ Handrail	
6	ตรวจสอบอุปกรณ์ตรวจสอบเช็ค Handrail ขาด	
7	ทำความสะอาด Handrail	

	PARTIAL CLEANING MODULE(PC)	การตรวจเช็ค
1	ถอดลูกขั้นออก 5 ลูก และใส่เหล็กถ่างลูกขั้นกันโซ่ล้มไว้	
2	ทำความสะอาดภายในบ่อและอุปกรณ์ต่างๆ ภายในลูกขั้น	

Fault code :.................................

Usage time :.................................

บันทึกรายละเอียดเพิ่มเติม: ....

สำหรับ บริษัท โคเน่ จำกัด มหาชน	สำหรับ ลูกค้าเพื่อประโยชน์ของท่าน โปรดลงชื่อและตรวจสอบเวลาในการเข้าดำเนินการของพนักงานผู้ให้บริการ
ดำเนินการโดย [signature]	ลงชื่อ [signature]
แล้วเสร็จเมื่อวันที่ 24/7/62	(..) ประทับตรา (ถ้ามี)
เวลาเริ่ม 24.00 เวลาเสร็จ 02.30	เบอร์ติดต่อ..................................

รายงานการบำรุงรักษาบันไดเลื่อน/ทางเลื่อน

NO. 5

บริษัท โคเน่ จำกัด (มหาชน)
KONE PUBLIC COMPANY

KONE

เล่มที่ B 171 เลขที่ 08521 สายงานบริการ TOF 261

ชื่อลูกค้า Cosmo ชื่ออาคาร Cosmo Sale Order No. 60047876

วันเริ่มสัญญา............ สิ้นสุด............ Equipment No. 43395089 วันเข้าบริการ 30/7/62 (ครั้งที่........./........./.........)

	Basic Module(BM)	การตรวจเช็ค
1	ตรวจเช็คการทำงานของสวิทช์ฉุกเฉินด้านล่างและการตรวจเช็คระยะเบรค	✓
2	การตรวจเช็คการทำงานของสวิทช์ Handrail inter และสภาพของแปรง	✓
3	ตรวจเช็คสภาพของ Floor Plate และการทำงานของสวิทช์ ใต้แผ่นฝาปิด/Photocell(ถ้ามี)	
4	ตรวจเช็คการทำงานของกล่องขับ	
5	ตรวจเช็คการทำงานของปุ่ม STOPในก้นบ่อ	✓
6	ตรวจเช็คการทำงานของสวิทช์โซ่ลูกขั้น	✓
7	ตรวจเช็คความตึงโซ่ลูกขั้น	✓
8	ทำความสะอาดบ่อ	✓
9	ตรวจเช็คการทำงานของสวิทช์ Step-run-in และสภาพของหวีตรวจเช็ค ระยะห่างของหวีกับลูกขั้นตรวจสอบความกว้างฟันของหวีต้องไม่น้อยกว่า 2.5มม. ตรวจสอบระยะห่างของพื้นที่เหยียบบนลูกขั้นกับหวีต้องไม่เกิน 4 มม.	✓
10	ตรวจสอบการทำงานของสวิทช์ Skirt(ถ้ามี)ระยะห่างระหว่าง Skirt กับสวิทช์ประมาณ 3.2 มม.(1/8นิ้ว)	
11	ตรวจสอบการทำงานของสวิทช์ใต้ฝา Cover (ถ้ามี)	✓
12	ตรวจสอบการทำงานของสวิทช Inspection (ถ้ามี)	
13	...บฝาปิดวางถูกตำแหน่ง	✓
14	ตรวจสอบสภาพภายนอกของ Handrail	✓
15	ตรวจเช็คTraction ของ Handrail	✓
16	ตรวจเช็ค Ride Comfort	✓
17	ตรวจสอบแสงสว่าง	
18	ตรวจสอบสภาพของ Inner Deck และ Skirt	
19	ตรวจสอบสภาพของ Solid Inner (ถ้ามี) ช่องไฟระหว่างแผ่นไม่ควรเกิน 4มม.	
20	ตรวจสอบสภาพของ Inner Class (ถ้ามี) ระยะห่างระหว่างแผ่นไม่ควรเกิน 4มม.	✓
21	ตรวจสอบเพื่อหาดูว่าน็อตยึดทุกตัวอยู่ครบและขันแน่นหรือเสียหายหรือไม่	✓
22	ตรวจเช็คระยะห่างระหว่างลูกขั้นกับ Skirt ระยะห่างปกติระหว่างลูกขั้นกับ Skirtไม่ควรเกิน 4 มม. ในหนึ่งข้างไม่ควรเกิน 7 มม. ในทั้งสองข้าง	✓
23	ตรวจสอบระยะห่างของลูกบีน/ Pallet (สุ่มตรวจบางขั้น)ระยะห่างระหว่าง 2 ลูกขั้น / Pallet ต้องไม่เกิน 6 มม.	✓
24	ตรวจสอบสภาพของแปรงที่ Skirt (ถ้ามี)	✓
25	ตรวจสอบไฟ / ชิ้นส่วนแถบเหลืองบนลูกขั้น	
26	ตรวจสอบ Handrail basc	
27	ตรวจสอบป้ายเตือนความปลอดภัยและไฟแสดงสถานะ (ถ้ามี)	✓
28	ตรวจสอบดูป้ายป้องกันศีรษะกระแทกแผงกั้นกลางระหว่างบันไดเลื่อนและ Deflector (ถ้ามี)	
29	ตรวจสอบการทำงานของปุ่ม Emergency Stop	✓
30	ตรวจเช็คการทำงานของสวิทช์ Handrail intel และสภาพของแปรง	✓
31	ตรวจเช็คสภาพของ Floor Plate และการทำงานของสวิทช์ใต้แผ่นฝาปิด/...ell (ถ้ามี)	
32	ตรวจเช็คตู้ Control	✓
33	ตรวจเช็คการทำงานของสวิทช์ Step-run-in และสภาพของหวีตรวจเช็ค ระยะห่างของหวีกับลูกขั้น ตรวจสอบความกว้างฟันของหวีต้องไม่น้อยกว่า 2.5 มม. ตรวจสอบระยะห่างของพื้นที่เหยียบบนลูกขั้นกับหวีต้องไม่เกิน 4 มม.	✓
34	ตรวจสอบการทำงานของสวิทช์ Skirt (ถ้ามี) EN115 ระยะห่างระหว่าง Skirt กับสวิทช์ประมาณ 3.2 มม.	
35	ตรวจสอบการทำงานของอุปกรณ์ล็อค Step band	✓
36	ตรวจสอบการทำงานของสวิทช์ใต้แผ่นฝาปิดบ่อด้านบน (ถ้ามี)	
37	ตรวจสอบการทำงานของสวิทช์ก้นบ่อ (ถ้า Controller อยู่คนละที่กับห้องเครื่องเท่านั้น)	
38	ตรวจสอบการทำงานของสวิทช์ใต้แผ่นฝาปิดบ่อด้านล่าง (ถ้ามี)	✓
39	ทำความสะอาดบ่อ	✓
40	ยกตู้ Controller เก็บเข้าที่	✓
41	ตรวจสอบระบบหล่อลื่นอัตโนมัติ น้ำมันที่ใช้สำหรับหล่อลื่นโซ่จะต้องเป็นไปตามที่กำหนดไว้(จากด้านบนลงล่างเท่านั้น)	✓

	STEP MODULE(SM)	การตรวจเช็ค
1	ถอดแผ่นกำบังลูกขั้น	✓
2	ขับบันไดเลื่อนโดยใช้ Handset เพื่อให้สามารถทำขันน็อตได้ง่าย	✓
3	ขันน็อตและแผ่นล้อคออก(ถ้ามี)	✓
4	ถอดลูกขั้นออกจากนั้นวางไว้ในบริเวณที่ปลอดภัย Barrier	✓
5	ถอดลูกขั้นอื่นอื่นออกตามขั้นตอนเดิม	✓

	STEP MODULE(SM)	การตรวจเช็ค
6	ตรวจสอบลูกขั้นดูว่ามีการบิดโก่งงอ แตกร้าว โรลเลอร์หลวมหรือเสียหายหรือไม่แถบเหลี่ยมบนลูกขั้นแตกหรือหลวมหรือไม่	✓
7	ตรวจสอบ Slider block บน pallet	✓
8	ขับบันไดเลื่อนโดยใช้ Handset เพื่อให้สามารถทำการใส่ลูกขั้นได้ง่าย	✓
9	ใส่ลูกขั้น (เลื่อน Connector ไปยังโรลเลอร์ของโซ่)	✓
10	ใส่น็อตกับแผ่นล็อคออก (ถ้ามี) กลับคืน	✓
11	กันน็อตคลายด้วยการพับแผ่นล็อค (ถ้ามี) ให้งอ	✓
12	ตรวจสอบระยะต่างๆ ของลูกขั้น	✓
13	ใส่ลูกขั้นถัดไป โดยทำตามขั้นตอนเดิม	✓
14	ใส่แผ่นกำบังลูกขั้นกลับคืน	✓

	BRAKE MODULE(BM)	การตรวจเช็ค
1	ทำการถอดลูกขั้น 3 ลูก (เฉพาะรุ่นที่มอเตอร์อยู่ด้านใน)	
2	ตรวจสอบสภาพผ้าเบรก	
3	ตรวจสอบ Brake arm	
4	ตรวจสอบสภาพของจานเบรก/หน้าสัมผัสของเบรก	
5	ตรวจสอบการสึกหรอของเบรก	
6	ตรวจสอบตัวจับการทำงานของเบรก (ถ้ามี)	
7	ตรวจสอบตัวตรวจจับเพื่อเตือนการปรับตั้งของเบรก (ถ้ามี)	
8	ตรวจสอบระยะห่างผ้าเบรก (ผ้าเบรกสึกหรอ)	
9	ตรวจสอบลูกเบรก (ผ้าเบรกสึกหรอ)	
10	ตรวจสอบแรงเบรก (ผ้าเบรกสึกหรอ)	
11	ตรวจสอบระยะเบรกและทำการปรับตั้งเมื่อจำเป็น ทำการวัดระยะระหว่างทั้งสองเครื่องหมาย ระยะที่ยอมรับได้คือ (ทำเครื่องหมายบนลูกขั้นและ Skirtด้วยเทปกาวและทำการหยุดเมื่อเครื่องหมายทั้งสองอยู่ใน ความเร็ว............ระยะมากที่สุด............ระยะต่ำสุด 0.4m/s............800mm............200mm 0.5m/s............1000mm............200mm 0.6m/s............1200mm............250mm 0.65m/s............1300mm............300mm 0.75m/s............1500mm............350mm	

	COMB PLATE MODULE(CO)	การตรวจเช็ค
1	ตรวจสอบสปริงรูปถ้วยและแถบเทฟล่อน (ถ้ามี)	
2	ตรวจสอบการทำงานของสวิทช์ Step - run - in และปรับตั้งค่าเมื่อจำเป็น	

	DRIVE MODULE(DM)	การตรวจเช็ค
1	ทำการถอดลูกขั้น 3 ลูก(เฉพาะรุ่นที่มอเตอร์อยู่ด้านใน)	
2	ตรวจสอบการทำงานของระบบขับเคลื่อนไม่มีเสียงดังผิดปกติ	
3	ตรวจสอบการทำงานของสวิทช์ STOP	
4	ตรวจสอบหาน้ำมันรั่วของระบบขับเคลื่อน	
5	ตรวจสอบสภาพระบบอากาศ	
6	ตรวจสอบน็อตยึดต่างๆ	
7	ตรวจสอบสภาพชิ้นส่วนอุปกรณ์ในการรับแรงกระแทกของเฟืองขับโซ่	
8	ตรวจสอบน็อตยึดตามข้อมูลต่างๆ(ถ้ามี)	
9	ตรวจสอบสภาพคัปปลิ้งของแทคโคเจนเนอร์เรเตอร์ (ถ้ามี)	
10	ตรวจสอบระยะของ Speed governor	
11	ตรวจสอบกล่องขาเข้าสายไฟของมอเตอร์ (ถ้ามี)	
12	ตรวจสอบความตึงของโซ่ขับ Handrail (ถ้ามี)	
13	ตรวจสอบสภาพของยางบนพูเล่ขับ Handrail (ถ้ามี)	

	DRIVE MODULE(DM)	การตรวจเช็ค
14	ตรวจสอบแรงกดลงบน Handrail ของโรลเลอร์ (ถ้ามี)	
15	ทำความสะอาดภายนอกของมอเตอร์ และ Gearbox	
16	ตรวจสอบแผ่นฝาครอบมอเตอร์ (ถ้ามี)	
17	หล่อลื่นลูกปืนของระบบขับเคลื่อน	
18	ตรวจสอบและเปลี่ยนน้ำมันเกียร์	
19	หล่อลื่นโรลเลอร์ที่กดลงบน Handrail	
20	หล่อลื่นตามข้อต่อต่างๆ (ถ้ามี)	
21	หล่อลื่นโซ่ขับ Handrail (ถ้ามี)	

	GUIDE MODULE(GM)	การตรวจเช็ค
1	ถอดลูกขั้น 1 ลูก	
2	ตรวจสอบการทำงานของ Step Sag สวิทช์	
3	ตรวจสอบการทำงานของสวิทช์ในกรณีที่ลูกขั้นสูงกว่า (ถ้ามี)	
4	ตรวจสอบการทำงานของสวิทช์ Step Upthrust (ถ้ามี)	
5	ตรวจสอบการทำงานของตัวตรวจจับระดับของลูกขั้น (ถ้ามี)	
6	ตรวจสอบการทำงานของอุปกรณ์ตรวจจับลูกขั้น	
7	ตรวจสอบรางและคาน	
8	ตรวจสอบ Sliding guide ของ Reture Station	
9	ตรวจสอบชุดดึงโซ่	
10	ตรวจสอบ Lip Track / โรลเลอร์ของโซ่ขับ	
11	ตรวจสอบสภาพของโรลเลอร์ของโซ่ขับ	
12	ตรวจสอบกล่องหม้อแปลงหรือบาลลาส	

	HANDRAIL MODULE(HM)	การตรวจเช็ค
1	ตรวจสอบช่วงข้อต่อรางของ Handrail จะต้องตรงกันและไม่มีระยะห่าง	
2	ตรวจรางของ Handrail	
3	ตรวจความตึงของ Handrail	
4	ตรวจสอบสปริงของชุดขับ Handrail	
5	ตรวจสอบเซ็นเซอร์ตรวจจับความเร็วของ Handrail	
6	ตรวจสอบอุปกรณ์ตรวจสอบเช็ค Handrail ขาด	
7	ทำความสะอาด Handrail	

	PARTIAL CLEANING MODULE(PC)	การตรวจเช็ค
1	ถอดลูกขั้นออก 5 ลูก และใส่เหล็กถ่างลูกขั้นกันโซ่ล้มไว้	
2	ทำความสะอาดภายในบ่อและอุปกรณ์ต่างๆ ภายในลูกขั้น	

Fault code :......................................

Usage time :......................................

บันทึกรายละเอียดเพิ่มเติม: ....

สำหรับ บริษัท โคเน่ จำกัด มหาชน	สำหรับ ลูกค้าเพื่อประโยชน์ของท่าน โปรดลงชื่อและตรวจสอบเวลาในการเข้าดำเนินการของพนักงานผู้ให้บริการ
ดำเนินการโดย .... แล้วเสร็จเมื่อวันที่ 30/7/62 เวลาเริ่ม 22.00 เวลาเสร็จ 24.00	ลงชื่อ .... (....................) ประทับตรา (ถ้ามี) เบอร์ติดต่อ....................

รายงานการบำรุงรักษาบันไดเลื่อน/ทางเลื่อน

บริษัท โคเน่ จำกัด (มหาชน)
KONE PUBLIC COMPANY KONE

No.6

เล่มที่ B 171 เลขที่ 08522 สายงานบริการ TOF 201

ชื่อลูกค้า Cosmo ชื่ออาคาร Cosmo Sale Order No. 90478777

วันเริ่มสัญญา.......... สิ้นสุด.......... Equipment No. 43395090 วันเข้าบริการ 30/7/62 (ครั้งที่........../........../..........)

	Basic Module(BM)	การตรวจเช็ค
1	ตรวจเช็คการทำงานของสวิทช์ฉุกเฉินด้านล่างและการตรวจเช็คระยะเบรค	✓
2	การตรวจเช็คการทำงานของสวิทช์ Handrail inter และสภาพของแปรง	✓
3	ตรวจเช็คสภาพของ Floor Plate และการทำงานของสวิทช์ ใต้แผ่นฝาปิด/ Photocell(ถ้ามี)	
4	ตรวจเช็คการทำงานของกล่องขับ	
5	ตรวจเช็คการทำงานของปุ่ม STOPในก้นบ่อ	✓
6	ตรวจเช็คการทำงานของสวิทช์โซ่ลูกขั้น	✓
7	ตรวจเช็คความตึงโซ่ลูกขั้น	✓
8	ทำความสะอาดบ่อ	✓
9	ตรวจเช็คการทำงานของสวิทช์ Step-run-in และสภาพของหวีตรวจเช็ค ระยะห่างของหวีกับลูกขั้นตรวจสอบความกว้างฟันของหวีต้องไม่น้อยกว่า 2.5มม. ตรวจสอบระยะห่างของพื้นที่เหยียบบนลูกขั้นกับหวีต้องไม่เกิน 4 มม.	✓
10	ตรวจสอบการทำงานของสวิทช์ Skirt(ถ้ามี)ระยะห่างระหว่าง Skirt กับสวิทช์ประมาณ 3.2 มม.(1/8นิ้ว)	
11	ตรวจสอบการทำงานของสวิทช์ใต้ฝา Cover (ถ้ามี)	✓
12	ตรวจสอบการทำงานของสวิทซ Inspection (ถ้ามี)	
13	...บฝาปิดว่าวางถูกตำแหน่ง	✓
14	ตรวจสอบสภาพภายนอกของ Handrail	✓
15	ตรวจเช็คTraction ของ Handrail	✓
16	ตรวจเช็ค Ride Comfort	✓
17	ตรวจสอบแสงสว่าง	
18	ตรวจสอบสภาพของ Inner Deck และ Skirt	
19	ตรวจสอบสภาพของ Solid Inner (ถ้ามี) ช่องไฟระหว่างแผ่นไม่ควรเกิน 4มม.	
20	ตรวจสอบสภาพของ Inner Class (ถ้ามี) ระยะห่างระหว่างแผ่นไม่ควรเกิน 4มม.	✓
21	ตรวจสอบเพื่อหาดูว่าน็อตยึดทุกตัวอยู่ครบและขันแน่นหรือเสียหายหรือไม่	✓
22	ตรวจเช็คระยะห่างระหว่างลูกขั้นกับ Skirt ระยะห่างปกติระหว่างลูกขั้นกับ Skirtไม่ควรเกิน 4 มม. ในหนึ่งข้างไม่ควรเกิน 7 มม. ในทั้งสองข้าง	✓
23	ตรวจสอบระยะห่างของลูกบัน/ Pallet (สุ่มตรวจบางขั้น)ระยะห่างระหว่าง 2 ลูกขั้น / Pallet ต้องไม่เกิน 6 มม.	✓
24	ตรวจสอบสภาพของแปรงที่ Skirt (ถ้ามี)	✓
25	ตรวจสอบไฟ / ชิ้นส่วนแถบเหลืองบนลูกขั้น	
26	ตรวจสอบ Handrail basc	
27	ตรวจสอบป้ายเตือนความปลอดภัยและไฟแสดงสถานะ (ถ้ามี)	✓
28	ตรวจสอบดูป้ายป้องกันศีรษะกระแทกแผงกั้นกลางระหว่างบันไดเลื่อนและ Deflector (ถ้ามี)	
29	ตรวจสอบการทำงานของปุ่ม Emergency Stop	✓
30	ตรวจเช็คการทำงานของสวิทช์ Handrail intel และสภาพของแปรง	✓
31	ตรวจเช็คสภาพของ Floor Plate และการทำงานของสวิทช์ใต้แผ่นฝาปิด/ ...ell (ถ้ามี)	
32	ตรวจเช็คตู้ Control	✓
33	ตรวจเช็คการทำงานของสวิทช์ Step-run-in และสภาพของหวีตรวจเช็ค ระยะห่างของหวีกับลูกขั้น ตรวจสอบความกว้างฟันของหวีต้องไม่น้อยกว่า 2.5 มม. ตรวจสอบระยะห่างของพื้นที่เหยียบบนลูกขั้นกับหวีต้องไม่เกิน 4 มม.	✓
34	ตรวจสอบการทำงานของสวิทช์ Skirt (ถ้ามี) EN115 ระยะห่างระหว่าง Skirt กับสวิทช์ประมาณ 3.2 มม.	
35	ตรวจสอบการทำงานของอุปกรณ์ล็อค Step band	✓
36	ตรวจสอบการทำงานของสวิทซ์ใต้แผ่นฝาปิดบ่อด้านบน (ถ้ามี)	
37	ตรวจสอบการทำงานของสวิทซ์ก้นบ่อ (ถ้า Controller อยู่คนละที่กับห้อง (เครื่องเท่านั้น)	
38	ตรวจสอบการทำงานของสวิทซ์ใต้แผ่นฝาปิดบ่อด้านล่าง (ถ้ามี)	✓
39	ทำความสะอาดบ่อ	✓
40	ยกตู้ Controller เก็บเข้าที่	✓
41	ตรวจสอบระบบหล่อลื่นอัตโนมัติ น้ำมันที่ใช้สำหรับหล่อลื่นโซ่จะต้อง เป็นไปตามที่กำหนดไว้(จากด้านบนลงล่างเท่านั้น)	✓

	STEP MODULE(SM)	การตรวจเช็ค
1	ถอดแผ่นกำบังลูกขั้น	✓
2	ขับบันไดเลื่อนโดยใช้ Handset เพื่อให้สามารถทำขันน็อตได้ง่าย	✓
3	ขันน็อตและแผ่นล็อคออก(ถ้ามี)	✓
4	ถอดลูกขั้นออกจากนั้นวางไว้ในบริเวรที่ปลอดภัย Barrier	✓
5	ถอดลูกขั้นอื่นอื่นออกตามขั้นตอนเดิม	✓

	STEP MODULE(SM)	การตรวจเช็ค
6	ตรวจสอบลูกขั้นคู่ว่ามีการบิดโก่งงอ แตกร้าว โรลเลอร์หลวมหรือ เสียหายหรือไม่แถบเหลืองบนลูกขั้นแตกหรือหลวมหรือไม่	✓
7	ตรวจสอบ Slider block บน pallet	✓
8	ขับบันไดเลื่อนโดยใช้ Handset เพื่อให้สามารถทำการใส่ลูกขั้นได้ง่าย	✓
9	ใส่ลูกขั้น (เลื่อน Connector ไปยังโลเลอร์ของโซ่)	✓
10	ใส่น็อตกับแผ่นล็อคออก (ถ้ามี) กลับคืน	✓
11	กันน็อตคลายด้วยการพับแผ่นล็อค (ถ้ามี) ให้งอ	✓
12	ตรวจสอบระยะต่างๆ ของลูกขั้น	✓
13	ใส่ลูกขั้นถัดไป โดยทำตามขั้นตอนเดิม	✓
14	ใส่แผ่นกำบังลูกขั้นกลับคืน	✓

	BRAKE MODULE(BM)	การตรวจเช็ค
1	ทำการถอดลูกขั้น 3 ลูก (เฉพาะรุ่นที่มอเตอร์อยู่ด้านใน)	
2	ตรวจสอบสภาพผ้าเบรก	✓
3	ตรวจสอบ Brake arm	✓
4	ตรวจสอบสภาพของจานเบรก/หน้าสัมผัสของเบรก	✓
5	ตรวจสอบการสึกหรอของเบรก	✓
6	ตรวจสอบตัวจับการทำงานของเบรก (ถ้ามี)	
7	ตรวจสอบตัวตรวจจับเพื่อเตือนการปรับตั้งของเบรก (ถ้ามี)	
8	ตรวจสอบระยะห่างผ้าเบรก (ผ้าเบรกสึกหรอ)	✓
9	ตรวจสอบลูกเบรก (ผ้าเบรกสึกหรอ)	✓
10	ตรวจสอบแรงเบรก (ผ้าเบรกสึกหรอ)	✓
11	ตรวจสอบระยะเบรกและทำการปรับตั้งเมื่อจำเป็น ทำการวัดระยะ ระหว่างทั้งสองเครื่องหมาย ระยะที่ยอมรับได้คือ (ทำเครื่องหมายบนลูก ขั้นและ Skirtด้วยเทปกาวและทำการหยุดเมื่อเครื่องหมายทั้งสองอยู่ใน	

ความเร็ว	ระยะมากที่สุด	ระยะต่ำสุด
0.4m/s	800mm	200mm
0.5m/s	1000mm	200mm
0.6m/s	1200mm	250mm
0.65m/s	1300mm	300mm
0.75m/s	1500mm	350mm

	COMB PLATE MODULE(CO)	การตรวจเช็ค
1	ตรวจสอบสปริงรูปถ้วยและแถบเทฟล่อน (ถ้ามี)	
2	ตรวจสอบการทำงานของสวิทช์ Step - run - in และปรับตั้งค่าเมื่อจำเป็น	

	DRIVE MODULE(DM)	การตรวจเช็ค
1	ทำการถอดลูกขั้น 3 ลูก(เฉพาะรุ่นที่มอเตอร์อยู่ด้านใน)	
2	ตรวจสอบการทำงานของระบบขับเคลื่อนไม่มีเสียงดังผิดปกติ	
3	ตรวจสอบการทำงานของสวิทช์ STOP	
4	ตรวจสอบหน้ามันรั่วของระบบขับเคลื่อน	
5	ตรวจสอบสภาพระบบอากาศ	
6	ตรวจสอบน็อตยึดต่างๆ	
7	ตรวจสอบสภาพชิ้นส่วนอุปกรณ์ในการรับแรงกระแทกของเฟืองขับโซ่	
8	ตรวจสอบน็อตยึดตามข้อมูลต่างๆ(ถ้ามี)	
9	ตรวจสอบสภาพลับปลั๊งของเทคโคเจนเนอร์เรเตอร์ (ถ้ามี)	
10	ตรวจสอบระยะของ Speed governor	
11	ตรวจสอบกล่องขาเข้าสายไฟของมอเตอร์ (ถ้ามี)	
12	ตรวจสอบความตึงของโซ่ขับ Handrail (ถ้ามี)	
13	ตรวจสอบสภาพของยางบนพูเล่ขับ Handrail (ถ้ามี)	

	DRIVE MODULE(DM)	การตรวจเช็ค
14	ตรวจสอบแรงกดลงบน Handrail ของโรลเลอร์ (ถ้ามี)	
15	ทำความสะอาดภายนอกของมอเตอร์ และ Gearbox	
16	ตรวจสอบแผ่นฝาครอบมอเตอร์ (ถ้ามี)	
17	หล่อลื่นลูกปืนของระบบขับเคลื่อน	
18	ตรวจสอบและเปลี่ยนน้ำมันเกียร์	
19	หล่อลื่นโรลเลอร์ที่กดลงบน Handrail	
20	หล่อลื่นตามข้อต่อต่างๆ (ถ้ามี)	
21	หล่อลื่นโซ่ขับ Handrail (ถ้ามี)	

	GUIDE MODULE(GM)	การตรวจเช็ค
1	ถอดลูกขั้น 1 ลูก	
2	ตรวจสอบการทำงานของ Step Sag สวิทช์	
3	ตรวจสอบการทำงานของสวิทช์ในกรณีที่ลูกขั้นสูงกว่า (ถ้ามี)	
4	ตรวจสอบการทำงานของสวิทช์ Step Upthrust (ถ้ามี)	
5	ตรวจสอบการทำงานของตัวตรวจจับระดับของลูกขั้น (ถ้ามี)	
6	ตรวจสอบการทำงานของอุปกรณ์ตรวจจับลูกขั้น	
7	ตรวจสอบรางและคาน	
8	ตรวจสอบ Sliding guide ของ Reture Station	
9	ตรวจสอบชุดดึงโซ่	
10	ตรวจสอบ Lip Track / โรลเลอร์ของโซ่ขับ	
11	ตรวจสอบสภาพของโรลเลอร์ของโซ่ขับ	
12	ตรวจสอบกล่องหม้อแปลงหรือบาลลาส	

	HANDRAIL MODULE(HM)	การตรวจเช็ค
1	ตรวจสอบช่วงข้อต่อรางของ Handrail จะต้องตรงกันและไม่มีระยะห่าง	
2	ตรวจรางของ Handrail	
3	ตรวจความตึงของ Handrail	
4	ตรวจสอบสปริงของชุดขับ Handrail	
5	ตรวจสอบเซ็นเซอร์ตรวจจับความเร็วของ Handrail	
6	ตรวจสอบอุปกรณ์ตรวจสอบเช็ค Handrail ขาด	
7	ทำความสะอาด Handrail	

	PARTIAL CLEANING MODULE(PC)	การตรวจเช็ค
1	ถอดลูกขั้นออก 5 ลูก และใส่เหล็กถ่างลูกขั้นกันโซ่ล้มไว้	
2	ทำความสะอาดภายในบ่อและอุปกรณ์ต่างๆ ภายในลูกขั้น	

Fault code :..........

Usage time :..........

บันทึกรายละเอียดเพิ่มเติม: ....

สำหรับ บริษัท โคเน่ จำกัด มหาชน	สำหรับ ลูกค้าเพื่อประโยชน์ของท่าน โปรดลงชื่อและตรวจสอบเวลาในการเข้าดำเนินการของพนักงานผู้ให้บริการ
ดำเนินการโดย [signature]	ลงชื่อ [signature]
แล้วเสร็จเมื่อวันที่ 30/7/62	(..........) ประทับตรา (ถ้ามี)
เวลาเริ่ม 14.00 เวลาเสร็จ 09.00	เบอร์ติดต่อ..........

No.7

รายงานการบำรุงรักษาบันไดเลื่อน/ทางเลื่อน

บริษัท โคเน่ จำกัด (มหาชน)
KONE PUBLIC COMPANY

เล่มที่ B 171 เลขที่ 08523 สายงานบริการ TOF 201

ชื่อลูกค้า Cosmo ชื่ออาคาร Cosmo Sale Order No. 690478778

วันเริ่มสัญญา........ สิ้นสุด........ Equipment No. 43395091 วันเข้าบริการ 31/7/62 (ครั้งที่....../....../......)

	Basic Module(BM)	การตรวจเช็ค
1	ตรวจเช็คการทำงานของสวิทช์ฉุกเฉินด้านล่างและการตรวจเช็คระยะเบรค	✓
2	การตรวจเช็คการทำงานของสวิทช์ Handrail inter และสภาพของแปรง	✓
3	ตรวตเช็คสภาพของ Floor Plate และการทำงานของสวิทช์ ใต้แผ่นฝาปิด/ Photocell(ถ้ามี)	
4	ตรวจเช็คการทำงานของกล่องขับ	
5	ตรวจเช็คการทำงานของปุ่ม STOPในก้นบ่อ	✓
6	ตรวจเช็คการทำงานขอลสวิทซ์โซ่ลูกขั้น	✓
7	ตรวจเช็คความตึงโซ่ลูกขั้น	✓
8	ทำความสะอาดบ่อ	✓
9	ตรวจเช็คการทำงานของสวิทช์ Step-run-in และสภาพของหวีตรวจเช็ค ระยะห่างของหวีกับลูกขั้นตรวจสอบความกว้างฟันของหวีต้องไม่น้อยกว่า 2.5มม. ตรวจสอบระยะห่างของพื้นที่เหยียบบนลูกขั้นกับหวีต้องไม่เกิน 4 มม.	✓
10	ตรวจสอบการทำงานของสวิทช์ Skirt(ถ้าที)ระยะห่างระหว่าง Skirt กับ สวิทช์ประมาณ 3.2 มม.(1/8นิ้ว)	
11	ตรวจสอบการทำงานของสวิทซ์ใต้ฝา Cover (ถ้ามี)	✓
12	ตรวจสอบการทำงานของสวิทซ Inspection (ถ้ามี)	
13	...อบฝาปิดว่าวางถูกตำแหน่ง	✓
14	ต...สอบสภาพภายนอกของ Handrail	✓
15	ตรวจเช็คTraction ของ Handrail	✓
16	ตรวจเช็ค Ride Comfort	✓
17	ตรวจสอบแสงสว่าง	
18	ตรวจสอบสภาพของ Inner Deck และ Skirt	
19	ตรวจสอบสภาพของ Solid Inner (ถ้ามี) ช่องไฟระหว่างแผ่นไม่ควรเกิน 4มม.	
20	ตรวจสอบสภาพของ Inner Class (ถ้ามี) ระยะห่างระหว่างแผ่นไม่ควรเกิน 4มม.	✓
21	ตรวจสอบเพื่อหาดูว่าน็อตยึดทุกตัวอยู่ครบและขันแน่นหรือเสียหายหรือไม่	✓
22	ตรวจเช็คระยะห่างระหว่างลูกขั้นกับ Skirt ระยะห่างปกติระหว่างลูกชินกับ Skirtไม่ควรเกิน 4 มม. ในหนึ่งข้างไม่ควรเกิน 7 มม. ในทั้งสองข้าง	✓
23	ตรวจสอบระยะห่างของลูกปืน/ Pallet (สุ่มตรวจบางขั้น)ระยะห่างระหว่าง 2 ลูกขั้น / Pallet ต้องไม่เกิน 6 มม.	✓
24	ตรวจสอบสภาพของแปรงที่ Skirt (ถ้ามี)	
25	ตรวจสอบไฟ / ชิ้นส่วนแถบเหลืองบนลูกขั้น	
26	ตรวจสอบ Handrail basc	
27	ตรวจสอบป้ายเตือนความปลอดภัยและไฟแสดงสถานะ (ถ้ามี)	✓
28	ตรวจสอบดูป้ายป้องกันศีรษะกระแทกแผงกั้นกลางระหว่างบันไดเลื่อนและ Deflector (ถ้ามี)	
29	ตรวจสอบการทำงานของปุ่ม Emergency Stop	✓
30	ตรวจเช็คการทำงานของสวิทช์ Handrail intel และสภาพของแปรง	✓
31	ตรวจเช็คสภาพของ Floor Plate และการทำงานของสวิทซ์ใต้แผ่นฝาปิด/ ...ell (ถ้ามี)	
32	...เช็คตู้ Control	✓
33	ตรวจเช็คการทำงานของสวิทช์ Step-run-in และสภาพของหวีตรวจเช็ค ระยะห่างของหวีกับลูกขั้น ตรวจสอบความกว้างฟันของหวีต้องไม่น้อยกว่า 2.5 มม. ตรวจสอบระยะห่างของพื้นที่เหยียบบนลูกขั้นกับหวีต้องไม่เกิน 4 มม.	✓
34	ตรวจสอบการทำงานของสวิทช์ Skirt (ถ้ามี) EN115 ระยะห่างระหว่าง Skirt กับสวิทซ์ประมาณ 3.2 มม.	
35	ตรวจสอบการทำงานของอุปกรณ์ล็อค Step band	✓
36	ตรวจสอบการทำงานของสวิทซ์ใต้แผ่นฝาปิดบ่อด้านบน (ถ้ามี)	
37	ตรวจสอบการทำงานของสวิทช์ก้นบ่อ (ถ้า Controller อยู่คนละที่กับห้องเครื่องเท่านั้น)	
38	ตรวจสอบการทำงานของสวิทซ์ใต้แผ่นฝาปิดบ่อด้านล่าง (ถ้ามี)	✓
39	ทำความสะอาดบ่อ	✓
40	ยกตู้ Controller เก็บเข้าที่	✓
41	ตรวจสอบระบบหล่อลื่นอัตโนมัติ น้ำมันที่ใช้สำหรับหล่อลื่นโซ่จะต้องเป็นไปตามที่กำหนดไว้(จากด้านบนลงล่างเท่านั้น)	✓

	STEP MODULE(SM)	การตรวจเช็ค
1	ถอดแผ่นกำบังลูกขั้น	✓
2	ขับบันไดเลื่อนโดยใช้ Handset เพื่อให้สามารถทำขันน็อตได้ง่าย	✓
3	ขันน็อตและแผ่นล้อคออก(ถ้ามี)	✓
4	ถอดลูกขั้นออกจากนั้นวางไว้ในบริเวรที่ปลอดภัย Barrier	✓
5	ถอดลูกขั้นอื่นอื่นออกตามขั้นตอนเดิม	✓
6	ตรวจสอบลูกขั้นดูว่ามีการบิดโก่งงอ แตกร้าว โรลเลอร์หลวมหรือเสียหายหรือไม่แถบเหลี่ยมบนลูกขั้นแตกหรือหลวมหรือไม่	✓
7	ตรวจสอบ Slider block บน pallet	✓
8	ขับบันไดเลื่อนโดยใช้ Handset เพื่อให้สามารถทำการใส่ลูกขั้นได้ง่าย	✓
9	ใส่ลูกขั้น (เลื่อน Connector ไปยังโลเลอร์ของโซ่)	✓
10	ใส่น็อตกับแผ่นล็อคออก (ถ้ามี) กลับคืน	✓
11	กันน็อตคลายด้วยการพับแผ่นล็อค (ถ้ามี) ให้งอ	✓
12	ตรวจสอบระยะต่างๆ ของลูกขั้น	✓
13	ใส่ลูกขั้นถัดไป โดยทำตามขั้นตอนเดิม	✓
14	ใส่แผ่นกำบังลูกขั้นกลับคืน	✓

	BRAKE MODULE(BM)	การตรวจเช็ค
1	ทำการถอดลูกขั้น 3 ลูก (เฉพาะรุ่นที่มอเตอร์อยู่ด้านใน)	
2	ตรวจสอบสภาพผ้าเบรก	✓
3	ตรวจสอบ Brake arm	✓
4	ตรวจสอบสภาพของจานเบรก/หน้าสัมผัสของเบรก	✓
5	ตรวจสอบการสึกหรอของเบรก	✓
6	ตรวจสอบตัวจับการทำงานของเบรก (ถ้ามี)	
7	ตรวจสอบตัวตรวจจับเพื่อเตือนการปรับตั้งของเบรก (ถ้ามี)	
8	ตรวจสอบระยะห่างผ้าเบรก (ผ้าเบรกสึกหรอ)	✓
9	ตรวจสอบลูกเบรก (ผ้าเบรกสึกหรอ)	✓
10	ตรวจสอบแรงเบรก (ผ้าเบรกสึกหรอ)	✓
11	ตรวจสอบระยะเบรกและทำการปรับตั้งเมื่อจำเป็น ทำการวัดระยะระหว่างทั้งสองเครื่องหมาย ระยะที่ยอมรับได้คือ (ทำเครื่องหมายบนลูกขั้นและ Skirtด้วยเทปกาวและทำการหยุดเมื่อเครื่องหมายทั้งสองอยู่ใน ความเร็ว........ระยะมากที่สุด........ระยะต่ำสุด 0.4m/s........800mm........200mm 0.5m/s........1000mm........200mm 0.6m/s........1200mm........250mm 0.65m/s........1300mm........300mm 0.75m/s........1500mm........350mm	

	COMB PLATE MODULE(CO)	การตรวจเช็ค
1	ตรวจสอบสปริงรูปถ้วยและแถบเทพล่อน (ถ้ามี)	
2	ตรวจสอบการทำงานของสวิทช์ Step - run - in และปรับตั้งค่าเมื่อจำเป็น	

	DRIVE MODULE(DM)	การตรวจเช็ค
1	ทำการถอดลูกขั้น 3 ลูก(เฉพาะรุ่นที่มอเตอร์อยู่ด้านใน)	
2	ตรวจสอบการทำงานของระบบขับเคลื่อนไม่มีเสียงดังผิดปกติ	
3	ตรวจสอบการทำงานของสวิทช์ STOP	
4	ตรวจสอบหาน้ำมันรั่วของระบบขับเคลื่อน	
5	ตรวจสอบสภาพระบบอากาศ	
6	ตรวจสอบน็อคยึดต่างๆ	
7	ตรวจสอบสภาพชิ้นส่วนอุปกรณ์ในการรับแรงกระแทกของเฟืองขับโซ่	
8	ตรวจสอบน็อตยึดตามข้อมูลต่างๆ(ถ้ามี)	
9	ตรวจสอบสภาพคัปปลิ้งของแทคโคเจนเนอร์เรเตอร์ (ถ้ามี)	
10	ตรวจสอบระยะของ Speed governor	
11	ตรวจสอบกล่องขาเข้าสายไฟของมอเตอร์ (ถ้ามี)	
12	ตรวจสอบความตึงของโซ่ขับ Handrail (ถ้ามี)	
13	ตรวจสอบสภาพของยางบนพูเล่ขับ Handrail (ถ้ามี)	
14	ตรวจสอบแรงกดลงบน Handrail ของโรลเลอร์ (ถ้ามี)	
15	ทำความสะอาดภายนอกของมอเตอร์ และ Gearbox	
16	ตรวจสอบแผ่นฝาครอบมอเตอร์ (ถ้ามี)	
17	หล่อลื่นลูกปืนของระบบขับเคลื่อน	
18	ตรวจสอบและเปลี่ยนน้ำเกียร์	
19	หล่อลื่นโรลเลอร์ที่กดลงบน Handrail	
20	หล่อลื่นตามข้อต่อต่างๆ (ถ้ามี)	
21	หล่อลื่นโซ่ขับ Handrail (ถ้ามี)	

	GUIDE MODULE(GM)	การตรวจเช็ค
1	ถอดลูกขั้น 1 ลูก	
2	ตรวจสอบการทำงานของ Step Sag สวิทซ์	
3	ตรวจสอบการทำงานของสวิทซ์ในกรณีที่ลูกขั้นสูงกว่า (ถ้ามี)	
4	ตรวจสอบการทำงานของสวิทซ์ Step Upthrust (ถ้ามี)	
5	ตรวจสอบการทำงานของตัวตรวจจับระดับของลูกขั้น (ถ้ามี)	
6	ตรวจสอบการทำงานของอุปกรณ์ตรวจจับลูกขั้น	
7	ตรวจสอบรางและคาน	
8	ตรวจสอบ Sliding guide ของ Reture Station	
9	ตรวจสอบชุดดึงโซ่	
10	ตรวจสอบ Lip Track / โรลเลอร์ของโซ่ขับ	
11	ตรวจสอบสภาพของโรลเลอร์ของโซ่ขับ	
12	ตรวจสอบกล่องหม้อแปลงหรือบาลลาส	

	HANDRAIL MODULE(HM)	การตรวจเช็ค
1	ตรวจสอบช่วงข้อต่อรางของ Handrail จะต้องตรงกันและไม่มีระยะห่าง	
2	ตรวจรางของ Handrail	
3	ตรวจความตึงของ Handrail	
4	ตรวจสอบสปริงของชุดขับ Handrail	
5	ตรวจสอบเซ็นเซอร์ตรวจจับความเร็วของ Handrail	
6	ตรวจสอบอุปกรณ์ตรวจสอบเช็ค Handrail ขาด	
7	ทำความสะอาด Handrail	

	PARTIAL CLEANING MODULE(PC)	การตรวจเช็ค
1	ถอดลูกขั้นออก 5 ลูก และใส่เหล็กถ่างลูกขั้นกันโซ่ล้มไว้	
2	ทำความสะอาดภายในบ่อและอุปกรณ์ต่างๆ ภายในลูกขั้น	

Fault code :........

Usage time :........

บันทึกรายละเอียดเพิ่มเติม: ....

สำหรับ บริษัท โคเน่ จำกัด มหาชน	สำหรับ ลูกค้าเพื่อประโยชน์ของท่าน โปรดลงชื่อและตรวจสอบเวลาในการเข้าดำเนินการของพนักงานผู้ให้บริการ
ดำเนินการโดย........	ลงชื่อ........
แล้วเสร็จเมื่อวันที่ 31/7/62	........) ประทับตรา (ถ้ามี)
เวลาเริ่ม 22.00 เวลาเสร็จ 24.00	เบอร์ติดต่อ........

KONE Public Co.,Ltd
TLI FORM

สำหรับลูกค้า

555 อาคารรสาทาวเวอร์ 2 ชั้น 26 ถนนพหลโยธิน แขวงจตุจักร เขตจตุจักร กรุงเทพมหานคร 10900 Call Center 24 hrs. 02-055-3333

TLI_FO_SF_07.R01
01.03.2017

NO.8

รายงานการบำรุงรักษาบันไดเลื่อน/ทางเลื่อน

บริษัท โคเน่ จำกัด (มหาชน)
KONE PUBLIC COMPANY
KONE

เล่มที่ B 171 เลขที่ 08524

สายงานบริการ TOF201

ชื่อลูกค้า Cosmo ชื่ออาคาร Cosmo Sale Order No. 690498779

วันเริ่มสัญญา........ สิ้นสุด........ Equipment No. 43395099 วันเข้าบริการ 31/7/62 (ครั้งที่ ..../..../....)

	Basic Module(BM)	การตรวจเช็ค
1	ตรวจเช็คการทำงานของสวิทช์ฉุกเฉินด้านล่างและการตรวจเช็คระยะเบรค	✓
2	การตรวจเช็คการทำงานของสวิทช์ Handrail inter และสภาพของแปรง	✓
3	ตรวจเช็คสภาพของ Floor Plate และการทำงานของสวิทช์ใต้แผ่นฝาปิด/Photocell(ถ้ามี)	
4	ตรวจเช็คการทำงานของกล่องขับ	
5	ตรวจเช็คการทำงานของปุ่ม STOPในก้นบ่อ	✓
6	ตรวจเช็คการทำงานของสวิทช์โซ่ลูกขั้น	✓
7	ตรวจเช็คความตึงโซ่ลูกขั้น	✓
8	ทำความสะอาดบ่อ	✓
9	ตรวจเช็คการทำงานของสวิทช์ Step-run-in และสภาพของหวีตรวจเช็คระยะห่างของหวีกับลูกขั้นตรวจสอบความกว้างฟันของหวีต้องไม่น้อยกว่า 2.5มม. ตรวจสอบระยะห่างของพื้นที่เหยียบบนลูกขั้นกับหวีต้องไม่เกิน 4 มม.	✓
10	ตรวจสอบการทำงานของสวิทช์ Skirt(ถ้ามี)ระยะห่างระหว่าง Skirt กับสวิทช์ประมาณ 3.2 มม.(1/8นิ้ว)	
11	ตรวจสอบการทำงานของสวิทช์ใต้ฝา Cover (ถ้ามี)	✓
12	ตรวจสอบการทำงานของสวิทช Inspection (ถ้ามี)	
13	...บฝาปิดว่าวางถูกตำแหน่ง	✓
14	ตรวจสอบสภาพภายนอกของ Handrail	✓
15	ตรวจเช็คTraction ของ Handrail	✓
16	ตรวจเช็ค Ride Comfort	✓
17	ตรวจสอบแสงสว่าง	
18	ตรวจสอบสภาพของ Inner Deck และ Skirt	
19	ตรวจสอบสภาพของ Solid Inner (ถ้ามี) ช่องไฟระหว่างแผ่นไม่ควรเกิน 4มม.	
20	ตรวจสอบสภาพของ Inner Class (ถ้ามี) ระยะห่างระหว่างแผ่นไม่ควรเกิน 4มม.	✓
21	ตรวจสอบเพื่อหาดูว่าน็อตยึดทุกตัวอยู่ครบและขันแน่นหรือเสียหายหรือไม่	✓
22	ตรวจเช็คระยะห่างระหว่างลูกขั้นกับ Skirt ระยะห่างปกติระหว่างลูกขั้นกับSkirtไม่ควรเกิน 4 มม. ในหนึ่งข้างไม่ควรเกิน 7 มม. ในทั้งสองข้าง	✓
23	ตรวจสอบระยะห่างของลูกบัน/ Pallet (สุ่มตรวจบางขั้น)ระยะห่างระหว่าง 2 ลูกขั้น / Pallet ต้องไม่เกิน 6 มม.	✓
24	ตรวจสอบสภาพของแปรงที่ Skirt (ถ้ามี)	✓
25	ตรวจสอบไฟ / ชิ้นส่วนแถบเหลืองบนลูกขั้น	
26	ตรวจสอบ Handrail basc	
27	ตรวจสอบป้ายเตือนความปลอดภัยและไฟแสดงสถานะ (ถ้ามี)	✓
28	ตรวจสอบดูป้ายป้องกันศีรษะกระแทกแผงกั้นกลางระหว่างบันไดเลื่อนและ Deflector (ถ้ามี)	
29	ตรวจสอบการทำงานของปุ่ม Emergency Stop	✓
30	ตรวจเช็คการทำงานของสวิทช์ Handrail intel และสภาพของแปรง	✓
31	...จเช็คสภาพของ Floor Plate และการทำงานของสวิทช์ใต้แผ่นฝาปิด/...ell (ถ้ามี)	
32	ตรวจเช็คตู้ Control	✓
33	ตรวจเช็คการทำงานของสวิทช์ Step-run-in และสภาพของหวีตรวจเช็คระยะห่างของหวีกับลูกขั้น ตรวจสอบความกว้างฟันของหวีต้องไม่น้อยกว่า 2.5 มม. ตรวจสอบระยะห่างของพื้นที่เหยียบบนลูกขั้นกับหวีต้องไม่เกิน 4 มม.	✓
34	ตรวจสอบการทำงานของสวิทช์ Skirt (ถ้ามี) EN115 ระยะห่างระหว่าง Skirt กับสวิทช์ประมาณ 3.2 มม.	
35	ตรวจสอบการทำงานของอุปกรณ์ล็อค Step band	✓
36	ตรวจสอบการทำงานของสวิทช์ใต้แผ่นฝาปิดบ่อด้านบน (ถ้ามี)	
37	ตรวจสอบการทำงานของสวิทช์ก้นบ่อ (ถ้า Controller อยู่คนละที่กับห้องเครื่องเท่านั้น)	
38	ตรวจสอบการทำงานของสวิทช์ใต้แผ่นฝาปิดบ่อด้านล่าง (ถ้ามี)	✓
39	ทำความสะอาดบ่อ	✓
40	ยกตู้ Controller เก็บเข้าที่	✓
41	ตรวจสอบระบบหล่อลื่นอัตโนมัติ น้ำมันที่ใช้สำหรับหล่อลื่นโซ่จะต้องเป็นไปตามที่กำหนดไว้(จากด้านบนลงล่างเท่านั้น)	✓

	STEP MODULE(SM)	การตรวจเช็ค
1	ถอดแผ่นกำบังลูกขั้น	✓
2	ขับบันไดเลื่อนโดยใช้ Handset เพื่อให้สามารถทำขันน็อตได้ง่าย	✓
3	ขันน็อตและแผ่นล้อคออก(ถ้ามี)	✓
4	ถอดลูกขั้นออกจากนั้นวางไว้ในบริเวรที่ปลอดภัย Barrier	✓
5	ถอดลูกขั้นอื่นอื่นออกตามขั้นตอนเดิม	✓
6	ตรวจสอบลูกขั้นดูว่ามีการบิดโก่งงอ แตกร้าว โรลเลอร์หลวมหรือเสียหายหรือไม่แถบเหลี่ยมบนลูกขั้นแตกหรือหลวมหรือไม่	✓
7	ตรวจสอบ Slider block บน pallet	✓
8	ขับบันไดเลื่อนโดยใช้ Handset เพื่อให้สามารถทำการใส่ลูกขั้นได้ง่าย	✓
9	ใส่ลูกขั้น (เลื่อน Connector ไปยังโรลเลอร์ของโซ่)	✓
10	ใส่น็อตกับแผ่นล็อคออก (ถ้ามี) กลับคืน	✓
11	กันน็อตคลายด้วยการพับแผ่นล็อค (ถ้ามี) ให้งอ	✓
12	ตรวจสอบระยะต่างๆ ของลูกขั้น	✓
13	ใส่ลูกขั้นถัดไป โดยทำตามขั้นตอนเดิม	✓
14	ใส่แผ่นกำบังลูกขั้นกลับคืน	✓

	BRAKE MODULE(BM)	การตรวจเช็ค
1	ทำการถอดลูกขั้น 3 ลูก (เฉพาะรุ่นที่มอเตอร์อยู่ด้านใน)	
2	ตรวจสอบสภาพผ้าเบรค	✓
3	ตรวจสอบ Brake arm	✓
4	ตรวจสอบสภาพของจานเบรค/หน้าสัมผัสของเบรค	✓
5	ตรวจสอบการสึกหรอของเบรค	✓
6	ตรวจสอบตัวจับการทำงานของเบรค (ถ้ามี)	
7	ตรวจสอบตัวตรวจจับเพื่อเตือนการปรับตั้งของเบรค (ถ้ามี)	
8	ตรวจสอบระยะห่างผ้าเบรค (ผ้าเบรคสึกหรอ)	✓
9	ตรวจสอบลูกเบรค (ผ้าเบรคสึกหรอ)	✓
10	ตรวจสอบแรงเบรค (ผ้าเบรคสึกหรอ)	✓
11	ตรวจสอบระยะเบรคและทำการปรับตั้งเมื่อจำเป็น ทำการวัดระยะระหว่างทั้งสองเครื่องหมาย ระยะที่ยอมรับได้คือ (ทำเครื่องหมายบนลูกขั้นและ Skirtด้วยเทปกาวและทำการหยุดเมื่อเครื่องหมายทั้งสองอยู่ใน ความเร็ว.......ระยะมากที่สุด.......ระยะต่ำสุด 0.4m/s.......800mm.......200mm 0.5m/s.......1000mm.......200mm 0.6m/s.......1200mm.......250mm 0.65m/s.......1300mm.......300mm 0.75m/s.......1500mm.......350mm	

	COMB PLATE MODULE(CO)	การตรวจเช็ค
1	ตรวจสอบสปริงรูปถ้วยและแถบเทพล่อน (ถ้ามี)	
2	ตรวจสอบการทำงานของสวิทช์ Step - run - in และปรับตั้งค่าเมื่อจำเป็น	

	DRIVE MODULE(DM)	การตรวจเช็ค
1	ทำการถอดลูกขั้น 3 ลูก(เฉพาะรุ่นที่มอเตอร์อยู่ด้านใน)	
2	ตรวจสอบการทำงานของระบบขับเคลื่อนไม่มีเสียงดังผิดปกติ	
3	ตรวจสอบการทำงานของสวิทช์ STOP	
4	ตรวจสอบหาน้ำมันรั่วของระบบขับเคลื่อน	
5	ตรวจสอบสภาพระบบอากาศ	
6	ตรวจสอบน็อตยึดต่างๆ	
7	ตรวจสอบสภาพชิ้นส่วนอุปกรณ์ในการรับแรงกระแทกของเฟืองขับโซ่	
8	ตรวจสอบน็อตยึดตามข้อมูลต่างๆ(ถ้ามี)	
9	ตรวจสอบสภาพคัปปลิ้งของแทคโคเจนเนอร์เรเตอร์ (ถ้ามี)	
10	ตรวจสอบระยะของ Speed governor	
11	ตรวจสอบกล่องขาเข้าสายไฟของมอเตอร์ (ถ้ามี)	
12	ตรวจสอบความตึงของโซ่ขับ Handrail (ถ้ามี)	
13	ตรวจสอบสภาพของยางบนพูเล่ขับ Handrail (ถ้ามี)	
14	ตรวจสอบแรงกดลงบน Handrail ของโรลเลอร์ (ถ้ามี)	
15	ทำความสะอาดภายนอกของมอเตอร์ และ Gearbox	
16	ตรวจสอบแผ่นฝาครอบมอเตอร์ (ถ้ามี)	
17	หล่อลื่นลูกปืนของระบบขับเคลื่อน	
18	ตรวจสอบและเปลี่ยนน้ำเกียร์	
19	หล่อลื่นโรลเลอร์ที่กดลงบน Handrail	
20	หล่อลื่นตามข้อต่อต่างๆ (ถ้ามี)	
21	หล่อลื่นโซ่ขับ Handrail (ถ้ามี)	

	GUIDE MODULE(GM)	การตรวจเช็ค
1	ถอดลูกขั้น 1 ลูก	
2	ตรวจสอบการทำงานของ Step Sag สวิทช์	
3	ตรวจสอบการทำงานของสวิทช์ในกรณีที่ลูกขั้นสูงกว่า (ถ้ามี)	
4	ตรวจสอบการทำงานของสวิทช์ Step Upthrust (ถ้ามี)	
5	ตรวจสอบการทำงานของตัวตรวจจับระดับของลูกขั้น (ถ้ามี)	
6	ตรวจสอบการทำงานของอุปกรณ์ตรวจจับลูกขั้น	
7	ตรวจสอบรางและคาน	
8	ตรวจสอบ Sliding guide ของ Reture Station	
9	ตรวจสอบชุดตึงโซ่	
10	ตรวจสอบ Lip Track / โรลเลอร์ของโซ่ขับ	
11	ตรวจสอบสภาพของโรลเลอร์ของโซ่ขับ	
12	ตรวจสอบกล่องหม้อแปลงหรือบาลลาส	

	HANDRAIL MODULE(HM)	การตรวจเช็ค
1	ตรวจสอบช่วงข้อต่อรางของ Handrail จะต้องตรงกันและไม่มีระยะห่าง	
2	ตรวจรางของ Handrail	
3	ตรวจความตึงของ Handrail	
4	ตรวจสอบสปริงของชุดขับ Handrail	
5	ตรวจสอบเซ็นเซอร์ตรวจจับความเร็วของ Handrail	
6	ตรวจสอบอุปกรณ์ตรวจสอบเช็ค Handrail ขาด	
7	ทำความสะอาด Handrail	

	PARTIAL CLEANING MODULE(PC)	การตรวจเช็ค
1	ถอดลูกขั้นออก 5 ลูก และใส่เหล็กถ่างลูกขั้นกันโซ่ล้มไว้	
2	ทำความสะอาดภายในบ่อและอุปกรณ์ต่างๆ ภายในลูกขั้น	

Fault code :........

Usage time :........

บันทึกรายละเอียดเพิ่มเติม: ....

สำหรับ บริษัท โคเน่ จำกัด มหาชน	สำหรับ ลูกค้าเพื่อประโยชน์ของท่าน โปรดลงชื่อและตรวจสอบเวลาในการเข้าดำเนินการของพนักงานผู้ให้บริการ
ดำเนินการโดย [illegible]	ลงชื่อ [illegible]
แล้วเสร็จเมื่อวันที่ 31/7/62	(........) ประทับตรา (ถ้ามี)
เวลาเริ่ม 24.00 เวลาเสร็จ 02.00	เบอร์ติดต่อ........

รายงานการบำรุงรักษาบันไดเลื่อน/ทางเลื่อน

No.1

บริษัท โคเน่ จำกัด (มหาชน)
KONE PUBLIC COMPANY

KONE

เล่มที่ B 176 เลขที่ 08792 สายงานบริการ TOF 201

ชื่อลูกค้า Cosmo ชื่ออาคาร Cosmo Sale Order No. 1749 2975

วันเริ่มสัญญา................ สิ้นสุด................ Equipment No. 43345085 วันเข้าบริการ 25/6/62 (ครั้งที่......./......./.......)

	Basic Module(BM)	การตรวจเช็ค
1	ตรวจเช็คการทำงานของสวิทช์ฉุกเฉินด้านล่างและการตรวจเช็คระยะเบรค	✓
2	การตรวจเช็คการทำงานของสวิทช์ Handrail inter และสภาพของแปรง	
3	ตรวตเช็คสภาพของ Floor Plate และการทำงานของสวิทช์ ใต้แผ่นฝาปิด/Photocell(ถ้ามี)	
4	ตรวจเช็คการทำงานของกล่องขับ	✓
5	ตรวจเช็คการทำงานของปุ่ม STOPในก้นบ่อ	✓
6	ตรวจเช็คการทำงานขอสวิทช์โซ่ลูกขั้น	✓
7	ตรวจเช็คความตึงโซ่ลูกขั้น	✓
8	ทำความสะอาคบ่อ	
9	ตรวจเช็คการทำงานของสวิทช์ Step-run-in และสภาพของหวีตรวจเช็ค ระยะห่างของหวีกับลูกขั้นตรวจสอบความกว้างฟันของหวีต้องไม่น้อยกว่า 2.5มม. ตรวจสอบระยะห่างของพื้นที่เหยียบบนลูกขั้นกับหวีต้องไม่เกิน 4 มม.	✓
10	ตรวจสอบการทำงานของสวิทช์ Skirt(ถ้าที)ระยะห่างระหว่าง Skirt กับสวิทช์ประมาณ 3.2 มม.(1/8นิ้ว)	
11	ตรวจสอบการทำงานของสวิทช์ใต้ฝา Cover (ถ้ามี)	✓
12	...สอบการทำงานของสวิทช Inspection (ถ้ามี)	
13	...อบฝาปิดว่าวางถูกตำแหน่ง	✓
14	ตรวจสอบสภาพภายนอกของ Handrail	✓
15	ตรวจเช็คTraction ของ Handrail	✓
16	ตรวจเช็ค Ride Comfort	✓
17	ตรวจสอบแสงสว่าง	
18	ตรวจสอบสภาพของ Inner Deck และ Skirt	
19	ตรวจสอบสภาพของ Solid Inner (ถ้ามี) ช่องไฟระหว่างแผ่นไม่ควรเกิน 4มม.	
20	ตรวจสอบสภาพของ Inner Class (ถ้ามี) ระยะห่างระหว่างแผ่นไม่ควรเกิน 4มม.	✓
21	ตรวจสอบเพื่อหาดูว่าน็อตยึดทุกตัวอยู่ครบและขันแน่นหรือเสียหายหรือไม่	✓
22	ตรวจเช็คระยะห่างระหว่างลูกขั้นกับ Skirt ระยะห่างปกติระหว่างลูกชิ้นกับ Skirtไม่ควรเกิน 4 มม. ในหนึ่งข้างไม่ควรเกิน 7 มม. ในทั้งสองข้าง	✓
23	ตรวจสอบระยะห่างของลูกปืน/ Pallet (สุ่มตรวจบางขั้น)ระยะห่างระหว่าง 2 ลูกขั้น / Pallet ต้องไม่เกิน 6 มม.	✓
24	ตรวจสอบสภาพของแปรงที่ Skirt (ถ้ามี)	✓
25	ตรวจสอบไฟ / ชิ้นส่วนแถบเหลืองบนลูกขั้น	
26	ตรวจสอบ Handrail basc	
27	ตรวจสอบป้ายเตือนความปลอดภัยและไฟแสดงสถานะ (ถ้ามี)	✓
28	ตรวจสอบดูป้ายป้องกันศีรษะกระแทกแผงกั้นกลางระหว่างบันไดเลื่อนและ Deflector (ถ้ามี)	
29	ตรวจสอบการทำงานของปุ่ม Emergency Stop	✓
30	ตรวจเช็คการทำงานของสวิทช์ Handrail intel และสภาพของแปรง	✓
31	...เช็คสภาพของ Floor Plate และการทำงานของสวิทช์ใต้แผ่นฝาปิด/...cell (ถ้ามี)	
32	ตรวจเช็คตู้ Control	✓
33	ตรวจเช็คการทำงานของสวิทช์ Step-run-in และสภาพของหวีตรวจเช็ค ระยะห่างของหวีกับลูกขั้น ตรวจสอบความกว้างฟันของหวีต้องไม่น้อยกว่า 2.5 มม. ตรวจสอบระยะห่างของพื้นที่เหยียบบนลูกขั้นกับหวีต้องไม่เกิน 4 มม.	✓
34	ตรวจสอบการทำงานของสวิทช์ Skirt (ถ้ามี) EN115 ระยะห่างระหว่าง Skirt กับสวิทช์ประมาณ 3.2 มม.	
35	ตรวจสอบการทำงานของอุปกรณ์ล็อค Step band	✓
36	ตรวจสอบการทำงานของสวิทช์ใต้แผ่นฝาปิดบ่อด้านบน (ถ้ามี)	
37	ตรวจสอบการทำงานของสวิทช์ก้นบ่อ (ถ้า Controller อยู่คนละที่กับห้องเครื่องเท่านั้น)	
38	ตรวจสอบการทำงานของสวิทช์ใต้แผ่นฝาปิดบ่อด้านล่าง (ถ้ามี)	✓
39	ทำความสะอาคบ่อ	✓
40	ยกตู้ Controller เก็บเข้าที่	✓
41	ตรวจสอบระบบหล่อลื่นอัตโนมัติ น้ำมันที่ใช้สำหรับหล่อลื่นโซ่จะต้องเป็นไปตามที่กำหนดไว้(จากด้านบนลงล่างเท่านั้น)	✓

	STEP MODULE(SM)	การตรวจเช็ค
1	ถอดแผ่นกำบังลูกขั้น	✓
2	ขับบันไดเลื่อนโดยใช้ Handset เพื่อให้สามารถทำขันน็อตได้ง่าย	✓
3	ขันน็อตและแผ่นล้อคออก(ถ้ามี)	✓
4	ถอดลูกขั้นออกจากนั้นวางไว้ในบริเวรที่ปลอดภัย Barrier	✓
5	ถอดลูกขั้นอื่นอื่นออกตามขั้นตอนเดิม	✓
6	ตรวจสอบลูกขั้นดูว่ามีการบิดโก่งงอ แตกร้าว โรลเลอร์หลวมหรือเสียหายหรือไม่แถบเหลี่ยมบนลูกขั้นแตกหรือหลวมหรือไม่	✓
7	ตรวจสอบ Slider block บน pallet	✓
8	ขับบันไดเลื่อนโดยใช้ Handset เพื่อให้สามารถทำการใส่ลูกขั้นได้ง่าย	✓
9	ใส่ลูกขั้น (เลื่อน Connector ไปยังโลเลอร์ของโซ่)	✓
10	ใส่น็อตกับแผ่นล็อคออก (ถ้ามี) กลับคืน	✓
11	กันน็อตคลายด้วยการพับแผ่นล็อค (ถ้ามี) ให้งอ	✓
12	ตรวจสอบระยะต่างๆ ของลูกขั้น	✓
13	ใส่ลูกขั้นถัดไป โดยทำตามขั้นตอนเดิม	✓
14	ใส่แผ่นกำบังลูกขั้นกลับคืน	✓

	BRAKE MODULE(BM)	การตรวจเช็ค
1	ทำการถอดลูกขั้น 3 ลูก (เฉพาะรุ่นที่มอเตอร์อยู่ด้านใน)	
2	ตรวจสอบสภาพผ้าเบรก	
3	ตรวจสอบ Brake arm	
4	ตรวจสอบสภาพของจานเบรก/หน้าสัมผัสของเบรก	
5	ตรวจสอบการสึกหรอของเบรก	
6	ตรวจสอบตัวจับการทำงานของเบรก (ถ้ามี)	
7	ตรวจสอบตัวตรวจจับเพื่อเตือนการปรับตั้งของเบรก (ถ้ามี)	
8	ตรวจสอบระยะห่างผ้าเบรก (ผ้าเบรกสึกหรอ)	
9	ตรวจสอบลูกเบรก (ผ้าเบรกสึกหรอ)	
10	ตรวจสอบแรงเบรก (ผ้าเบรกสึกหรอ)	
11	ตรวจสอบระยะเบรกและทำการปรับตั้งเมื่อจำเป็น ทำการวัดระยะระหว่างทั้งสองเครื่องหมาย ระยะที่ยอมรับได้คือ (ทำเครื่องหมายบนลูกขั้นและ Skirtด้วยเทปกาวและทำการหยุดเมื่อเครื่องหมายทั้งสองอยู่ใน ความเร็ว..........ระยะมากที่สุด..........ระยะต่ำสุด 0.4m/s..........800mm..........200mm 0.5m/s..........1000mm..........200mm 0.6m/s..........1200mm..........250mm 0.65m/s..........1300mm..........300mm 0.75m/s..........1500mm..........350mm	

	COMB PLATE MODULE(CO)	การตรวจเช็ค
1	ตรวจสอบสปริงรูปถ้วยและแถบเทพล่อน (ถ้ามี)	
2	ตรวจสอบการทำงานของสวิทช์ Step - run - in และปรับตั้งค่าเมื่อจำเป็น	

	DRIVE MODULE(DM)	การตรวจเช็ค
1	ทำการถอดลูกขั้น 3 ลูก(เฉพาะรุ่นที่มอเตอร์อยู่ด้านใน)	
2	ตรวจสอบการทำงานของระบบขับเคลื่อนไม่มีเสียงดังผิดปกติ	✓
3	ตรวจสอบการทำงานของสวิทช์ STOP	✓
4	ตรวจสอบหาน้ำมันรั่วของระบบขับเคลื่อน	✓
5	ตรวจสอบสภาพระบบอากาศ	✓
6	ตรวจสอบน็อตยึดต่างๆ	✓
7	ตรวจสอบสภาพชิ้นส่วนอุปกรณ์ในการรับแรงกระแทกของเฟืองขับโซ่	✓
8	ตรวจสอบน็อตยึดตามข้อมูลต่างๆ(ถ้ามี)	✓
9	ตรวจสอบสภาพคัปปลิ้งของแทคโคเจนเนอร์เรเตอร์ (ถ้ามี)	
10	ตรวจสอบระยะของ Speed governor	
11	ตรวจสอบกล่องขาเข้าสายไฟของมอเตอร์ (ถ้ามี)	✓
12	ตรวจสอบความตึงของโซ่ขับ Handrail (ถ้ามี)	✓
13	ตรวจสอบสภาพของยางบนพูเล่ขับ Handrail (ถ้ามี)	✓
14	ตรวจสอบแรงกดลงบน Handrail ของโรลเลอร์ (ถ้ามี)	✓
15	ทำความสะอาดภายนอกของมอเตอร์ และ Gearbox	✓
16	ตรวจสอบแผ่นฝาครอบมอเตอร์ (ถ้ามี)	✓
17	หล่อลื่นลูกปืนของระบบขับเคลื่อน	✓
18	ตรวจสอบและเปลี่ยนน้ำเกียร์	✓
19	หล่อลื่นโรลเลอร์ที่กดลงบน Handrail	✓
20	หล่อลื่นตามข้อต่อต่างๆ (ถ้ามี)	✓
21	หล่อลื่นโซ่ขับ Handrail (ถ้ามี)	✓

	GUIDE MODULE(GM)	การตรวจเช็ค
1	ถอดลูกขั้น 1 ลูก	
2	ตรวจสอบการทำงานของ Step Sag สวิทช์	
3	ตรวจสอบการทำงานของสวิทช์ในกรณีที่ลูกขั้นสูงกว่า (ถ้ามี)	
4	ตรวจสอบการทำงานของสวิทช์ Step Upthrust (ถ้ามี)	
5	ตรวจสอบการทำงานของตัวตรวจจับระดับของลูกขั้น (ถ้ามี)	
6	ตรวจสอบการทำงานของอุปกรณ์ตรวจจับลูกขั้น	
7	ตรวจสอบรางและคาน	
8	ตรวจสอบ Sliding guide ของ Reture Station	
9	ตรวจสอบชุดดึงโซ่	
10	ตรวจสอบ Lip Track / โรลเลอร์ของโซ่ขับ	
11	ตรวจสอบสภาพของโรลเลอร์ของโซ่ขับ	
12	ตรวจสอบกล่องหม้อแปลงหรือบาลลาส	

	HANDRAIL MODULE(HM)	การตรวจเช็ค
1	ตรวจสอบช่วงข้อต่อรางของ Handrail จะต้องตรงกันและไม่มีระยะห่าง	
2	ตรวจรางของ Handrail	
3	ตรวจความตึงของ Handrail	
4	ตรวจสอบสปริงของชุดขับ Handrail	
5	ตรวจสอบเซ็นเซอร์ตรวจจับความเร็วของ Handrail	
6	ตรวจสอบอุปกรณ์ตรวจสอบเช็ค Handrail ขาด	
7	ทำความสะอาด Handrail	

	PARTIAL CLEANING MODULE(PC)	การตรวจเช็ค
1	ถอดลูกขั้นออก 5 ลูก และใส่เหล็กถ่างลูกขั้นกันโซ่ล้มไว้	
2	ทำความสะอาดภายในบ่อและอุปกรณ์ต่างๆ ภายในลูกขั้น	

Fault code :..........

Usage time :..........

บันทึกรายละเอียดเพิ่มเติม: ....

สำหรับ บริษัท โคเน่ จำกัด มหาชน	สำหรับ ลูกค้าเพื่อประโยชน์ของท่าน โปรดลงชื่อและตรวจสอบเวลาในการเข้าดำเนินการของพนักงานผู้ให้บริการ
ดำเนินการโดย [signature]	ลงชื่อ [signature]
แล้วเสร็จเมื่อวันที่ 25/6/62	(..........) ประทับตรา (ถ้ามี)
เวลาเริ่ม 22.00 เวลาเสร็จ 24.00	เบอร์ติดต่อ..........

NO.2

รายงานการบำรุงรักษาบันไดเลื่อน/ทางเลื่อน

บริษัท โคเน่ จำกัด (มหาชน)
KONE PUBLIC COMPANY

เล่มที่ B 176 เลขที่ 08793 สายงานบริการ TOF201

ชื่อลูกค้า Cosmo ชื่ออาคาร Cosmo Sale Order No. 688922976

วันเริ่มสัญญา........ สิ้นสุด........ Equipment No. 43395086 วันเข้าบริการ 25/6/62 (ครั้งที่...../...../.....)

	Basic Module(BM)	การตรวจเช็ค
1	ตรวจเช็คการทำงานของสวิทช์ฉุกเฉินด้านล่างและการตรวจเช็คระยะเบรค	✓
2	การตรวจเช็คการทำงานของสวิทช์ Handrail inter และสภาพของแปรง	✓
3	ตรวจเช็คสภาพของ Floor Plate และการทำงานของสวิทช์ใต้แผ่นฝาปิด/Photocell(ถ้ามี)	
4	ตรวจเช็คการทำงานของกล่องขับ	✓
5	ตรวจเช็คการทำงานของปุ่ม STOPในก้นบ่อ	✓
6	ตรวจเช็คการทำงานของสวิทช์โซ่ลูกขั้น	✓
7	ตรวจเช็คความตึงโซ่ลูกขั้น	✓
8	ทำความสะอาดบ่อ	✓
9	ตรวจเช็คการทำงานของสวิทช์ Step-run-in และสภาพของหวีตรวจเช็คระยะห่างของหวีกับลูกขั้นตรวจสอบความกว้างฟันของหวีต้องไม่น้อยกว่า 2.5มม. ตรวจสอบระยะห่างของพื้นที่เหยียบบนลูกขั้นกับหวีต้องไม่เกิน 4 มม.	✓
10	ตรวจสอบการทำงานของสวิทช์ Skirt(ถ้ามี)ระยะห่างระหว่าง Skirt กับสวิทช์ประมาณ 3.2 มม.(1/8นิ้ว)	
11	ตรวจสอบการทำงานของสวิทช์ใต้ฝา Cover (ถ้ามี)	✓
12	ตรวจสอบการทำงานของสวิทซ Inspection (ถ้ามี)	
13	ตรวจสอบฝาปิดว่าวางถูกตำแหน่ง	✓
14	ตรวจสอบสภาพภายนอกของ Handrail	✓
15	ตรวจเช็คTraction ของ Handrail	✓
16	ตรวจเช็ค Ride Comfort	✓
17	ตรวจสอบแสงสว่าง	
18	ตรวจสอบสภาพของ Inner Deck และ Skirt	
19	ตรวจสอบสภาพของ Solid Inner (ถ้ามี) ช่องไฟระหว่างแผ่นไม่ควรเกิน 4มม.	
20	ตรวจสอบสภาพของ Inner Class (ถ้ามี) ระยะห่างระหว่างแผ่นไม่ควรเกิน 4มม.	✓
21	ตรวจสอบเพื่อหาดูว่าน็อตยึดทุกตัวอยู่ครบและขันแน่นหรือเสียหายหรือไม่	✓
22	ตรวจเช็คระยะห่างระหว่างลูกขั้นกับ Skirt ระยะห่างปกติระหว่างลูกขั้นกับ Skirtไม่ควรเกิน 4 มม. ในหนึ่งข้างไม่ควรเกิน 7 มม. ในทั้งสองข้าง	✓
23	ตรวจสอบระยะห่างของลูกบีน/ Pallet (สุ่มตรวจบางขั้น)ระยะห่างระหว่าง 2 ลูกขั้น / Pallet ต้องไม่เกิน 6 มม.	✓
24	ตรวจสอบสภาพของแปรงที่ Skirt (ถ้ามี)	✓
25	ตรวจสอบไฟ / ชิ้นส่วนแถบเหลืองบนลูกขั้น	
26	ตรวจสอบ Handrail basc	
27	ตรวจสอบป้ายเตือนความปลอดภัยและไฟแสดงสถานะ (ถ้ามี)	✓
28	ตรวจสอบดูป้ายป้องกันศีรษะกระแทกแผงกั้นกลางระหว่างบันไดเลื่อนและ Deflector (ถ้ามี)	✓
29	ตรวจสอบการทำงานของปุ่ม Emergency Stop	
30	ตรวจเช็คการทำงานของสวิทช์ Handrail intel และสภาพของแปรง	✓
31	ตรวจเช็คสภาพของ Floor Plate และการทำงานของสวิทช์ใต้แผ่นฝาปิด/Photocell (ถ้ามี)	
32	ตรวจเช็คตู้ Control	✓
33	ตรวจเช็คการทำงานของสวิทช์ Step-run-in และสภาพของหวีตรวจเช็คระยะห่างของหวีกับลูกขั้น ตรวจสอบความกว้างฟันของหวีต้องไม่น้อยกว่า 2.5 มม. ตรวจสอบระยะห่างของพื้นที่เหยียบบนลูกขั้นกับหวีต้องไม่เกิน 4 มม.	✓
34	ตรวจสอบการทำงานของสวิทช์ Skirt (ถ้ามี) EN115 ระยะห่างระหว่าง Skirt กับสวิทช์ประมาณ 3.2 มม.	
35	ตรวจสอบการทำงานของอุปกรณ์ล็อก Step band	✓
36	ตรวจสอบการทำงานของสวิทช์ใต้แผ่นฝาปิดบ่อด้านบน (ถ้ามี)	
37	ตรวจสอบการทำงานของสวิทช์ก้นบ่อ (ถ้า Controller อยู่คนละที่กับห้องเครื่องเท่านั้น)	
38	ตรวจสอบการทำงานของสวิทช์ใต้แผ่นฝาปิดบ่อด้านล่าง (ถ้ามี)	✓
39	ทำความสะอาดบ่อ	✓
40	ยกตู้ Controller เก็บเข้าที่	
41	ตรวจสอบระบบหล่อลื่นอัตโนมัติ น้ำมันที่ใช้สำหรับหล่อลื่นโซ่จะต้องเป็นไปตามที่กำหนดไว้(จากด้านบนลงล่างเท่านั้น)	✓

	STEP MODULE(SM)	การตรวจเช็ค
1	ถอดแผ่นกำบังลูกขั้น	✓
2	ขับบันไดเลื่อนโดยใช้ Handset เพื่อให้สามารถทำขันน็อตได้ง่าย	✓
3	ขันน็อตและแผ่นล้อคออก(ถ้ามี)	✓
4	ถอดลูกขั้นออกจากนั้นวางไว้ในบริเวรที่ปลอดภัย Barrier	✓
5	ถอดลูกขั้นอื่นอื่นออกตามขั้นตอนเดิม	✓
6	ตรวจสอบลูกขั้นดูว่ามีการบิดโก่งงอ แตกร้าว โรลเลอร์หลวมหรือเสียหายหรือไม่แถบเหลี่ยมบนลูกขั้นแตกหรือหลวมหรือไม่	✓
7	ตรวจสอบ Slider block บน pallet	✓
8	ขับบันไดเลื่อนโดยใช้ Handset เพื่อให้สามารถทำการใส่ลูกขั้นได้ง่าย	✓
9	ใส่ลูกขั้น (เลื่อน Connector ไปยังโลเลอร์ของโซ่)	✓
10	ใส่น็อตกับแผ่นล็อคออก (ถ้ามี) กลับคืน	✓
11	กันน็อตคลายด้วยการพับแผ่นล็อก (ถ้ามี) ให้งอ	✓
12	ตรวจสอบระยะต่างๆ ของลูกขั้น	✓
13	ใส่ลูกขั้นถัดไป โดยทำตามขั้นตอนเดิม	✓
14	ใส่แผ่นกำบังลูกขั้นกลับคืน	✓

	BRAKE MODULE(BM)	การตรวจเช็ค
1	ทำการถอดลูกขั้น 3 ลูก (เฉพาะรุ่นที่มอเตอร์อยู่ด้านใน)	
2	ตรวจสอบสภาพผ้าเบรก	
3	ตรวจสอบ Brake arm	
4	ตรวจสอบสภาพของจานเบรก/หน้าสัมผัสของเบรก	
5	ตรวจสอบการสึกหรอของเบรก	
6	ตรวจสอบตัวจับการทำงานของเบรก (ถ้ามี)	
7	ตรวจสอบตัวตรวจจับเพื่อเตือนการปรับตั้งของเบรก (ถ้ามี)	
8	ตรวจสอบระยะห่างผ้าเบรก (ผ้าเบรกสึกหรอ)	
9	ตรวจสอบลูกเบรก (ผ้าเบรกสึกหรอ)	
10	ตรวจสอบแรงเบรก (ผ้าเบรกสึกหรอ)	
11	ตรวจสอบระยะเบรกและทำการปรับตั้งเมื่อจำเป็น ทำการวัดระยะระหว่างทั้งสองเครื่องหมาย ระยะที่ยอมรับได้คือ (ทำเครื่องหมายบนลูกขั้นและ Skirtด้วยเทปกาวและทำการหยุดเมื่อเครื่องหมายทั้งสองอยู่ใน ความเร็ว........ระยะมากที่สุด........ระยะต่ำสุด 0.4m/s........800mm........200mm 0.5m/s........1000mm........200mm 0.6m/s........1200mm........250mm 0.65m/s........1300mm........300mm 0.75m/s........1500mm........350mm	

	COMB PLATE MODULE(CO)	การตรวจเช็ค
1	ตรวจสอบสปริงรูปถ้วยและแถบเพหล่อน (ถ้ามี)	
2	ตรวจสอบการทำงานของสวิทช์ Step - run - in และปรับตั้งค่าเมื่อจำเป็น	

	DRIVE MODULE(DM)	การตรวจเช็ค
1	ทำการถอดลูกขั้น 3 ลูก(เฉพาะรุ่นที่มอเตอร์อยู่ด้านใน)	
2	ตรวจสอบการทำงานของระบบขับเคลื่อนไม่มีเสียงดังผิดปกติ	✓
3	ตรวจสอบการทำงานของสวิทช์ STOP	✓
4	ตรวจสอบหาน้ำมันรั่วของระบบขับเคลื่อน	✓
5	ตรวจสอบสภาพระบบอากาศ	✓
6	ตรวจสอบน็อตยึดต่างๆ	✓
7	ตรวจสอบสภาพชิ้นส่วนอุปกรณ์ในการรับแรงกระแทกของเฟืองขับโซ่	✓
8	ตรวจสอบน็อตยึดตามข้อมูลต่างๆ(ถ้ามี)	✓
9	ตรวจสอบสภาพพัปปิ้งของแทคโคเจนเนอเรเตอร์ (ถ้ามี)	
10	ตรวจสอบระยะของ Speed governor	
11	ตรวจสอบกล่องขาเข้าสายไฟของมอเตอร์ (ถ้ามี)	✓
12	ตรวจสอบความตึงของโซ่ขับ Handrail (ถ้ามี)	✓
13	ตรวจสอบสภาพของยางบนพูเล่ขับ Handrail (ถ้ามี)	✓
14	ตรวจสอบแรงกดลงบน Handrail ของโรลเลอร์ (ถ้ามี)	✓
15	ทำความสะอาดภายนอกของมอเตอร์ และ Gearbox	✓
16	ตรวจสอบแผ่นฝาครอบมอเตอร์ (ถ้ามี)	✓
17	หล่อลื่นลูกปืนของระบบขับเคลื่อน	✓
18	ตรวจสอบและเปลี่ยนน้ำเกียร์	✓
19	หล่อลื่นโรลเลอร์ที่กดลงบน Handrail	✓
20	หล่อลื่นตามข้อต่อต่างๆ (ถ้ามี)	✓
21	หล่อลื่นโซ่ขับ Handrail (ถ้ามี)	✓

	GUIDE MODULE(GM)	การตรวจเช็ค
1	ถอดลูกขั้น 1 ลูก	
2	ตรวจสอบการทำงานของ Step Sag สวิทช์	
3	ตรวจสอบการทำงานของสวิทช์ในกรณีที่ลูกขั้นสูงกว่า (ถ้ามี)	
4	ตรวจสอบการทำงานของสวิทช์ Step Upthrust (ถ้ามี)	
5	ตรวจสอบการทำงานของตัวตรวจจับระดับของลูกขั้น (ถ้ามี)	
6	ตรวจสอบการทำงานของอุปกรณ์ตรวจจับลูกขั้น	
7	ตรวจสอบรางและคาน	
8	ตรวจสอบ Sliding guide ของ Reture Station	
9	ตรวจสอบชุดดึงโซ่	
10	ตรวจสอบ Lip Track / โรลเลอร์ของโซ่ขับ	
11	ตรวจสอบสภาพของโรลเลอร์ของโซ่ขับ	
12	ตรวจสอบกล่องหม้อแปลงหรือบาลลาส	

	HANDRAIL MODULE(HM)	การตรวจเช็ค
1	ตรวจสอบช่วงข้อต่อรางของ Handrail จะต้องตรงกันและไม่มีระยะห่าง	
2	ตรวจรางของ Handrail	
3	ตรวจความตึงของ Handrail	
4	ตรวจสอบสปริงของชุดขับ Handrail	
5	ตรวจสอบเซ็นเซอร์ตรวจจับความเร็วของ Handrail	
6	ตรวจสอบอุปกรณ์ตรวจสอบเช็ค Handrail ขาด	
7	ทำความสะอาด Handrail	

	PARTIAL CLEANING MODULE(PC)	การตรวจเช็ค
1	ถอดลูกขั้นออก 5 ลูก และใส่เหล็กถ่างลูกขั้นกันโซ่ล้มไว้	
2	ทำความสะอาดภายในบ่อและอุปกรณ์ต่างๆ ภายในลูกขั้น	

Fault code :........

Usage time :........

บันทึกรายละเอียดเพิ่มเติม: ....

สำหรับ บริษัท โคเน่ จำกัด มหาชน	สำหรับ ลูกค้าเพื่อประโยชน์ของท่าน โปรดลงชื่อและตรวจสอบเวลาในการเข้าดำเนินการของพนักงานผู้ให้บริการ
ดำเนินการโดย [illegible]	ลงชื่อ [signature]
แล้วเสร็จเมื่อวันที่ 25/6/62	........) ประทับตรา (ถ้ามี)
เวลาเริ่ม 24.00 เวลาเสร็จ 02.00	เบอร์ติดต่อ........

NO.9

รายงานการบำรุงรักษาบันไดเลื่อน/ทางเลื่อน

บริษัท โคเน่ จำกัด (มหาชน)
KONE PUBLIC COMPANY KONE

เล่มที่ B 176 เลขที่ 08794 สายงานบริการ [illegible]

ชื่อลูกค้า Cosmo ชื่ออาคาร Cosmo Sale Order No. [illegible]

วันเริ่มสัญญา........ สิ้นสุด........ Equipment No. 43395087 วันเข้าบริการ 26/6/62 (ครั้งที่......../......../........)

	Basic Module(BM)	การตรวจเช็ค
1	ตรวจเช็คการทำงานของสวิทซ์ฉุกเฉินด้านล่างและการตรวจเช็คระยะเบรค	✓
2	การตรวจเช็คการทำงานของสวิทซ์ Handrail inter และสภาพของแปรง	✓
3	ตรวตเช็คสภาพของ Floor Plate และการทำงานของสวิทซ์ ใต้แผ่นฝาปิด/ Photocell(ถ้ามี)	
4	ตรวจเช็คการทำงานของกล่องขับ	✓
5	ตรวจเช็คการทำงานของปุ่ม STOPในก้นบ่อ	
6	ตรวจเช็คการทำงานขอลสวิทซ์โซ่ลูกขั้น	✓
7	ตรวจเช็คความตึงโซ่ลูกขั้น	✓
8	ทำความสะอาดบ่อ	✓
9	ตรวจเช็คการทำงานของสวิทซ์ Step-run-in และสภาพของหวีตรวจเช็ค ระยะห่างของหวีกับลูกขั้นตรวจสอบความกว้างฟันของหวีต้องไม่น้อยกว่า 2.5มม. ตรวจสอบระยะห่างของพื้นที่เหยียบบนลูกขั้นกับหวีต้องไม่เกิน 4 มม.	✓
10	ตรวจสอบการทำงานของสวิทซ์ Skirt(ถ้าที)ระยะห่างระหว่าง Skirt กับ สวิทซ์ประมาณ 3.2 มม.(1/8นิ้ว)	
11	ตรวจสอบการทำงานของสวิทซ์ใต้ฝา Cover (ถ้ามี)	✓
12	...สอบการทำงานของสวิทซ Inspection (ถ้ามี)	
13	...สอบฝาปิดว่าวางถูกตำแหน่ง	✓
14	ตรวจสอบสภาพภายนอกของ Handrail	✓
15	ตรวจเช็คTraction ของ Handrail	✓
16	ตรวจเช็ค Ride Comfort	✓
17	ตรวจสอบแสงสว่าง	
18	ตรวจสอบสภาพของ Inner Deck และ Skirt	
19	ตรวจสอบสภาพของ Solid Inner (ถ้ามี) ช่องไฟระหว่างแผ่นไม่ควรเกิน 4มม.	
20	ตรวจสอบสภาพของ Inner Class (ถ้ามี) ระยะห่างระหว่างแผ่นไม่ควรเกิน 4มม.	✓
21	ตรวจสอบเพื่อหาดูว่าน็อตยึดทุกตัวอยู่ครบและขันแน่นหรือเสียหายหรือไม่	✓
22	ตรวจเช็คระยะห่างระหว่างลูกขั้นกับ Skirt ระยะห่างปกติระหว่างลูกชิ้นกับ Skirtไม่ควรเกิน 4 มม. ในหนึ่งข้างไม่ควรเกิน 7 มม. ในทั้งสองข้าง	✓
23	ตรวจสอบระยะห่างของลูกปืน/ Pallet (สุ่มตรวจบางขั้น)ระยะห่างระหว่าง 2 ลูกขั้น / Pallet ต้องไม่เกิน 6 มม.	✓
24	ตรวจสอบสภาพของแปรงที่ Skirt (ถ้ามี)	✓
25	ตรวจสอบไฟ / ชิ้นส่วนแถบเหลืองบนลูกขั้น	
26	ตรวจสอบ Handrail basc	
27	ตรวจสอบป้ายเตือนความปลอดภัยและไฟแสดงสถานะ (ถ้ามี)	✓
28	ตรวจสอบดูป้ายป้องกันศีรษะกระแทกแผงกั้นกลางระหว่างบันไดเลื่อนและ Deflector (ถ้ามี)	
29	ตรวจสอบการทำงานของปุ่ม Emergency Stop	✓
30	ตรวจเช็คการทำงานของสวิทซ์ Handrail intel และสภาพของแปรง	✓
31	...จเช็คสภาพของ Floor Plate และการทำงานของสวิทซ์ใต้แผ่นฝาปิด/ ...cell (ถ้ามี)	
32	ตรวจเช็คตู้ Control	✓
33	ตรวจเช็คการทำงานของสวิทซ์ Step-run-in และสภาพของหวีตรวจเช็ค ระยะห่างของหวีกับลูกขั้น ตรวจสอบความกว้างฟันของหวีต้องไม่น้อยกว่า 2.5 มม. ตรวจสอบระยะห่างของพื้นที่เหยียบบนลูกขั้นกับหวีต้องไม่เกิน 4 มม.	✓
34	ตรวจสอบการทำงานของสวิทซ์ Skirt (ถ้ามี) EN115 ระยะห่างระหว่าง Skirt กับสวิทซ์ประมาณ 3.2 มม.	✓
35	ตรวจสอบการทำงานของอุปกรณ์ล็อค Step band	✓
36	ตรวจสอบการทำงานของสวิทซ์ใต้แผ่นฝาปิดบ่อด้านบน (ถ้ามี)	
37	ตรวจสอบการทำงานของสวิทซ์ก้นบ่อ (ถ้า Controller อยู่คนละที่กับห้องเครื่องเท่านั้น)	
38	ตรวจสอบการทำงานของสวิทซ์ใต้แผ่นฝาปิดบ่อด้านล่าง (ถ้ามี)	✓
39	ทำความสะอาดบ่อ	✓
40	ยกตู้ Controller เก็บเข้าที่	
41	ตรวจสอบระบบหล่อลื่นอัตโนมัติ น้ำมันทที่ใช้สำหรับหล่อลื่นโซ่จะต้องเป็นไปตามที่กำหนดไว้(จากด้านบนลงล่างเท่านั้น)	

	STEP MODULE(SM)	การตรวจเช็ค
1	ถอดแผ่นกำบังลูกขั้น	✓
2	ขับบันไดเลื่อนโดยใช้ Handset เพื่อให้สามารถทำขันน็อตได้ง่าย	✓
3	ขันน็อตและแผ่นล้อคออก(ถ้ามี)	✓
4	ถอดลูกขั้นออกจากนั้นวางไว้ในบริเวรที่ปลอดภัย Barrier	✓
5	ถอดลูกขั้นอื่นอื่นออกตามขั้นตอนเดิม	✓
6	ตรวจสอบลูกขั้นดูว่ามีการบิดโก่งงอ แตกร้าว โรลเลอร์หลวมหรือเสียหายหรือไม่แถบเหลี่ยมบนลูกขั้นแตกหรือหลวมหรือไม่	✓
7	ตรวจสอบ Slider block บน pallet	✓
8	ขับบันไดเลื่อนโดยใช้ Handset เพื่อให้สามารถทำการใส่ลูกขั้นได้ง่าย	✓
9	ใส่ลูกขั้น (เลื่อน Connector ไปยังโลเลอร์ของโซ่)	✓
10	ใส่น็อตกับแผ่นล็อคออก (ถ้ามี) กลับคืน	✓
11	กันน็อตคลายด้วยการพับแผ่นล็อค (ถ้ามี) ให้งอ	✓
12	ตรวจสอบระยะต่างๆ ของลูกขั้น	✓
13	ใส่ลูกขั้นถัดไป โดยทำตามขั้นตอนเดิม	✓
14	ใส่แผ่นกำบังลูกขั้นกลับคืน	✓

	BRAKE MODULE(BM)	การตรวจเช็ค
1	ทำการถอดลูกขั้น 3 ลูก (เฉพาะรุ่นที่มอเตอร์อยู่ด้านใน)	
2	ตรวจสอบสภาพผ้าเบรก	
3	ตรวจสอบ Brake arm	
4	ตรวจสอบสภาพของจานเบรก/หน้าสัมผัสของเบรก	
5	ตรวจสอบการสึกหรอของเบรก	
6	ตรวจสอบตัวจับการทำงานของเบรก (ถ้ามี)	
7	ตรวจสอบตัวตรวจจับเพื่อเตือนการปรับตั้งของเบรก (ถ้ามี)	
8	ตรวจสอบระยะห่างผ้าเบรก (ผ้าเบรกสึกหรอ)	
9	ตรวจสอบลูกเบรก (ผ้าเบรกสึกหรอ)	
10	ตรวจสอบแรงเบรก (ผ้าเบรกสึกหรอ)	
11	ตรวจสอบระยะเบรกและทำการปรับตั้งเมื่อจำเป็น ทำการวัดระยะระหว่างทั้งสองเครื่องหมาย ระยะที่ยอมรับได้คือ (ทำเครื่องหมายบนลูกขั้นและ Skirtด้วยเทปกาวและทำการหยุดเมื่อเครื่องหมายทั้งสองอยู่ใน ความเร็ว........ระยะมากที่สุด........ระยะต่ำสุด 0.4m/s........800mm........200mm 0.5m/s........1000mm........200mm 0.6m/s........1200mm........250mm 0.65m/s........1300mm........300mm 0.75m/s........1500mm........350mm	

	COMB PLATE MODULE(CO)	การตรวจเช็ค
1	ตรวจสอบสปริงรูปถ้วยและแถบเทพล่อน (ถ้ามี)	
2	ตรวจสอบการทำงานของสวิทซ์ Step - run - in และปรับตั้งค่าเมื่อจำเป็น	

	DRIVE MODULE(DM)	การตรวจเช็ค
1	ทำการถอดลูกขั้น 3 ลูก(เฉพาะรุ่นที่มอเตอร์อยู่ด้านใน)	
2	ตรวจสอบการทำงานของระบบขับเคลื่อนไม่มีเสียงดังผิดปกติ	✓
3	ตรวจสอบการทำงานของสวิทซ์ STOP	✓
4	ตรวจสอบหาน้ำมันรั่วของระบบขับเคลื่อน	✓
5	ตรวจสอบสภาพระบบอากาศ	✓
6	ตรวจสอบน็อตยึดต่างๆ	✓
7	ตรวจสอบสภาพชิ้นส่วนอุปกรณ์ในการรับแรงกระแทกของเฟืองขับโซ่	✓
8	ตรวจสอบน็อตยึดตามข้อมูลต่างๆ(ถ้ามี)	✓
9	ตรวจสอบสภาพคัปปลิ้งของแทคโคเจนเนอร์เรเตอร์ (ถ้ามี)	
10	ตรวจสอบระยะของ Speed governor	
11	ตรวจสอบกล่องขาเข้าสายไฟของมอเตอร์ (ถ้ามี)	✓
12	ตรวจสอบความตึงของโซ่ขับ Handrail (ถ้ามี)	✓
13	ตรวจสอบสภาพของยางบนพูเล่ขับ Handrail (ถ้ามี)	✓
14	ตรวจสอบแรงกดลงบน Handrail ของโรลเลอร์ (ถ้ามี)	✓
15	ทำความสะอาดภายนอกของมอเตอร์ และ Gearbox	✓
16	ตรวจสอบแผ่นฝาครอบมอเตอร์ (ถ้ามี)	✓
17	หล่อลื่นลูกปืนของระบบขับเคลื่อน	✓
18	ตรวจสอบและเปลี่ยนน้ำเกียร์	✓
19	หล่อลื่นโรลเลอร์ที่กดลงบน Handrail	✓
20	หล่อลื่นตามข้อต่อต่างๆ (ถ้ามี)	✓
21	หล่อลื่นโซ่ขับ Handrail (ถ้ามี)	✓

	GUIDE MODULE(GM)	การตรวจเช็ค
1	ถอดลูกขั้น 1 ลูก	
2	ตรวจสอบการทำงานของ Step Sag สวิทซ์	
3	ตรวจสอบการทำงานของสวิทซ์ในกรณีที่ลูกขั้นสูงกว่า (ถ้ามี)	
4	ตรวจสอบการทำงานของสวิทซ์ Step Upthrust (ถ้ามี)	
5	ตรวจสอบการทำงานของตัวตรวจจับระดับของลูกขั้น (ถ้ามี)	
6	ตรวจสอบการทำงานของอุปกรณ์ตรวจจับลูกขั้น	
7	ตรวจสอบรางและคาน	
8	ตรวจสอบ Sliding guide ของ Reture Station	
9	ตรวจสอบชุดดึงโซ่	
10	ตรวจสอบ Lip Track / โรลเลอร์ของโซ่ขับ	
11	ตรวจสอบสภาพของโรลเลอร์ของโซ่ขับ	
12	ตรวจสอบกล่องหม้อแปลงหรือบาลลาส	

	HANDRAIL MODULE(HM)	การตรวจเช็ค
1	ตรวจสอบช่วงข้อต่อรางของ Handrail จะต้องตรงกันและไม่มีระยะห่าง	
2	ตรวจรางของ Handrail	
3	ตรวจความตึงของ Handrail	
4	ตรวจสอบสปริงของชุดขับ Handrail	
5	ตรวจสอบเซ็นเซอร์ตรวจจับความเร็วของ Handrail	
6	ตรวจสอบอุปกรณ์ตรวจสอบเช็ค Handrail ขาด	
7	ทำความสะอาด Handrail	

	PARTIAL CLEANING MODULE(PC)	การตรวจเช็ค
1	ถอดลูกขั้นออก 5 ลูก และใส่เหล็กถ่างลูกขั้นกันโซ่ล้มไว้	
2	ทำความสะอาดภายในบ่อและอุปกรณ์ต่างๆ ภายในลูกขั้น	

Fault code :........

Usage time :........

บันทึกรายละเอียดเพิ่มเติม: ....

สำหรับ บริษัท โคเน่ จำกัด มหาชน	สำหรับ ลูกค้าเพื่อประโยชน์ของท่าน โปรดลงชื่อและตรวจสอบเวลาในการเข้าดำเนินการของพนักงานผู้ให้บริการ
ดำเนินการโดย [illegible]	ลงชื่อ [illegible]
แล้วเสร็จเมื่อวันที่ 26/6/62	........) ประทับตรา (ถ้ามี)
เวลาเริ่ม 22.00 เวลาเสร็จ 24.00	เบอร์ติดต่อ........

NO. 4

รายงานการบำรุงรักษาบันไดเลื่อน/ทางเลื่อน

บริษัท โคเน่ จำกัด (มหาชน)
KONE PUBLIC COMPANY

KONE

เล่มที่ B 176 เลขที่ 08795 สายงานบริการ TOF 201

ชื่อลูกค้า .... ชื่ออาคาร Cosmo Sale Order No. 6880 22978

วันเริ่มสัญญา............ สิ้นสุด............ Equipment No. 33395088 วันเข้าบริการ 26/6/62 (ครั้งที่........./........./.........)

	Basic Module(BM)	การตรวจเช็ค
1	ตรวจเช็คการทำงานของสวิทซ์ฉุกเฉินด้านล่างและการตรวจเช็คระยะเบรค	✓
2	การตรวจเช็คการทำงานของสวิทซ์ Handrail inter และสภาพของแปรง	✓
3	ตรวจเช็คสภาพของ Floor Plate และการทำงานของสวิทซ์ ใต้แผ่นฝาปิด/Photocell(ถ้ามี)	
4	ตรวจเช็คการทำงานของกล่องขับ	
5	ตรวจเช็คการทำงานของปุ่ม STOPในก้นบ่อ	✓
6	ตรวจเช็คการทำงานของสวิทซ์โซ่ลูกขั้น	✓
7	ตรวจเช็คความตึงโซ่ลูกขั้น	✓
8	ทำความสะอาดบ่อ	✓
9	ตรวจเช็คการทำงานของสวิทซ์ Step-run-in และสภาพของหวีตรวจเช็ค ระยะห่างของหวีกับลูกขั้นตรวจสอบความกว้างฟันของหวีต้องไม่น้อยกว่า 2.5มม. ตรวจสอบระยะห่างของพื้นที่เหยียบบนลูกขั้นกับหวีต้องไม่เกิน 4 มม.	✓
10	ตรวจสอบการทำงานของสวิทซ์ Skirt(ถ้ามี)ระยะห่างระหว่าง Skirt กับสวิทซ์ประมาณ 3.2 มม.(1/8นิ้ว)	
11	ตรวจสอบการทำงานของสวิทซ์ใต้ฝา Cover (ถ้ามี)	✓
12	...สอบการทำงานของสวิทซ Inspection (ถ้ามี)	
13	...สอบฝาปิดว่าวางถูกตำแหน่ง	✓
14	ตรวจสอบสภาพภายนอกของ Handrail	✓
15	ตรวจเช็คTraction ของ Handrail	✓
16	ตรวจเช็ค Ride Comfort	✓
17	ตรวจสอบแสงสว่าง	
18	ตรวจสอบสภาพของ Inner Deck และ Skirt	
19	ตรวจสอบสภาพของ Solid Inner (ถ้ามี) ช่องไฟระหว่างแผ่นไม่ควรเกิน 4มม.	
20	ตรวจสอบสภาพของ Inner Class (ถ้ามี) ระยะห่างระหว่างแผ่นไม่ควรเกิน 4มม.	✓
21	ตรวจสอบเพื่อหาดูว่าน็อตยึดทุกตัวอยู่ครบและขันแน่นหรือเสียหายหรือไม่	✓
22	ตรวจเช็คระยะห่างระหว่างลูกขั้นกับ Skirt ระยะห่างปกติระหว่างลูกขั้นกับ Skirtไม่ควรเกิน 4 มม. ในหนึ่งข้างไม่ควรเกิน 7 มม. ในทั้งสองข้าง	✓
23	ตรวจสอบระยะห่างของลูกบัน/ Pallet (สุ่มตรวจบางขั้น)ระยะห่างระหว่าง 2 ลูกขั้น / Pallet ต้องไม่เกิน 6 มม.	✓
24	ตรวจสอบสภาพของแปรงที่ Skirt (ถ้ามี)	✓
25	ตรวจสอบไฟ / ชิ้นส่วนแถบเหลืองบนลูกขั้น	
26	ตรวจสอบ Handrail basc	
27	ตรวจสอบป้ายเตือนความปลอดภัยและไฟแสดงสถานะ (ถ้ามี)	✓
28	ตรวจสอบดูป้ายป้องกันศีรษะกระแทกแผงกั้นกลางระหว่างบันไดเลื่อนและ Deflector (ถ้ามี)	
29	ตรวจสอบการทำงานของปุ่ม Emergency Stop	✓
30	ตรวจเช็คการทำงานของสวิทซ์ Handrail intel และสภาพของแปรง	✓
31	...จเช็คสภาพของ Floor Plate และการทำงานของสวิทซ์ใต้แผ่นฝาปิด/...cell (ถ้ามี)	
32	ตรวจเช็คตู้ Control	✓
33	ตรวจเช็คการทำงานของสวิทซ์ Step-run-in และสภาพของหวีตรวจเช็ค ระยะห่างของหวีกับลูกขั้นตรวจสอบความกว้างฟันของหวีต้องไม่น้อยกว่า 2.5 มม. ตรวจสอบระยะห่างของพื้นที่เหยียบบนลูกขั้นกับหวีต้องไม่เกิน 4 มม.	✓
34	ตรวจสอบการทำงานของสวิทซ์ Skirt (ถ้ามี) EN115 ระยะห่างระหว่าง Skirt กับสวิทซ์ประมาณ 3.2 มม.	
35	ตรวจสอบการทำงานของอุปกรณ์ล็อค Step band	✓
36	ตรวจสอบการทำงานของสวิทซ์ใต้แผ่นฝาปิดบ่อด้านบน (ถ้ามี)	
37	ตรวจสอบการทำงานของสวิทซ์ก้นบ่อ (ถ้า Controller อยู่คนละที่กับห้องเครื่องเท่านั้น)	
38	ตรวจสอบการทำงานของสวิทซ์ใต้แผ่นฝาปิดบ่อด้านล่าง (ถ้ามี)	✓
39	ทำความสะอาดบ่อ	✓
40	ยกตู้ Controller เก็บเข้าที่	
41	ตรวจสอบระบบหล่อลื่นอัตโนมัติ น้ำมันที่ใช้สำหรับหล่อลื่นโซ่จะต้องเป็นไปตามที่กำหนดไว้(จากด้านบนลงล่างเท่านั้น)	✓

	STEP MODULE(SM)	การตรวจเช็ค
1	ถอดแผ่นกำบังลูกขั้น	✓
2	ขับบันไดเลื่อนโดยใช้ Handset เพื่อให้สามารถทำขันน็อตได้ง่าย	✓
3	ขันน็อตและแผ่นล้อคออก(ถ้ามี)	✓
4	ถอดลูกขั้นออกจากนั้นวางไว้ในบริเวรที่ปลอดภัย Barrier	✓
5	ถอดลูกขั้นอื่นอื่นออกตามขั้นตอนเดิม	✓
6	ตรวจสอบลูกขั้นดูว่ามีการบิดโก่งงอ แตกร้าว โรลเลอร์หลวมหรือเสียหายหรือไม่แถบเหลี่ยมบนลูกขั้นแตกหรือหลวมหรือไม่	✓
7	ตรวจสอบ Slider block บน pallet	✓
8	ขับบันไดเลื่อนโดยใช้ Handset เพื่อให้สามารถทำการใส่ลูกขั้นได้ง่าย	✓
9	ใส่ลูกขั้น (เลื่อน Connector ไปยังโลเลอร์ของโซ่)	✓
10	ใส่น็อตกับแผ่นล็อคออก (ถ้ามี) กลับคืน	✓
11	ขันน็อตคลายด้วยการพับแผ่นล็อค (ถ้ามี) ให้งอ	✓
12	ตรวจสอบระยะต่างๆ ของลูกขั้น	✓
13	ใส่ลูกขั้นถัดไป โดยทำตามขั้นตอนเดิม	✓
14	ใส่แผ่นกำบังลูกขั้นกลับคืน	✓

	BRAKE MODULE(BM)	การตรวจเช็ค
1	ทำการถอดลูกขั้น 3 ลูก (เฉพาะรุ่นที่มอเตอร์อยู่ด้านใน)	
2	ตรวจสอบสภาพผ้าเบรก	
3	ตรวจสอบ Brake arm	
4	ตรวจสอบสภาพของจานเบรก/หน้าสัมผัสของเบรก	
5	ตรวจสอบการสึกหรอของเบรก	
6	ตรวจสอบตัวจับการทำงานของเบรก (ถ้ามี)	
7	ตรวจสอบตัวตรวจจับเพื่อเตือนการปรับตั้งของเบรก (ถ้ามี)	
8	ตรวจสอบระยะห่างผ้าเบรก (ผ้าเบรกสึกหรอ)	
9	ตรวจสอบลูกเบรก (ผ้าเบรกสึกหรอ)	
10	ตรวจสอบแรงเบรก (ผ้าเบรกสึกหรอ)	
11	ตรวจสอบระยะเบรกและทำการปรับตั้งเมื่อจำเป็น ทำการวัดระยะระหว่างทั้งสองเครื่องหมาย ระยะที่ยอมรับได้คือ (ทำเครื่องหมายบนลูกขั้นและ Skirtด้วยเทปกาวและทำการหยุดเมื่อเครื่องหมายทั้งสองอยู่ในความเร็ว..........ระยะมากที่สุด..........ระยะต่ำสุด 0.4m/s..........800mm..........200mm 0.5m/s..........1000mm..........200mm 0.6m/s..........1200mm..........250mm 0.65m/s..........1300mm..........300mm 0.75m/s..........1500mm..........350mm	

	COMB PLATE MODULE(CO)	การตรวจเช็ค
1	ตรวจสอบสปริงรูปถ้วยและแถบเทฟล่อน (ถ้ามี)	
2	ตรวจสอบการทำงานของสวิทซ์ Step - run - in และปรับตั้งค่าเมื่อจำเป็น	

	DRIVE MODULE(DM)	การตรวจเช็ค
1	ทำการถอดลูกขั้น 3 ลูก(เฉพาะรุ่นที่มอเตอร์อยู่ด้านใน)	
2	ตรวจสอบการทำงานของระบบขับเคลื่อนไม่มีเสียงดังผิดปกติ	✓
3	ตรวจสอบการทำงานของสวิทซ์ STOP	✓
4	ตรวจสอบหาน้ำมันรั่วของระบบขับเคลื่อน	✓
5	ตรวจสอบสภาพระบบอากาศ	✓
6	ตรวจสอบน็อตยึดต่างๆ	✓
7	ตรวจสอบสภาพชิ้นส่วนอุปกรณ์ในการรับแรงกระแทกของเฟืองขับโซ่	✓
8	ตรวจสอบน็อตยึดตามข้อมูลต่างๆ(ถ้ามี)	✓
9	ตรวจสอบสภาพคัปปลิ้งของแทคโคเจนเนอร์เรเตอร์ (ถ้ามี)	
10	ตรวจสอบระยะของ Speed governor	
11	ตรวจสอบกล่องขาเข้าสายไฟของมอเตอร์ (ถ้ามี)	✓
12	ตรวจสอบความตึงของโซ่ขับ Handrail (ถ้ามี)	✓
13	ตรวจสอบสภาพของยางบนพูเล่ขับ Handrail (ถ้ามี)	✓
14	ตรวจสอบแรงกดลงบน Handrail ของโรลเลอร์ (ถ้ามี)	✓
15	ทำความสะอาดภายนอกของมอเตอร์ และ Gearbox	✓
16	ตรวจสอบแผ่นฝาครอบมอเตอร์ (ถ้ามี)	✓
17	หล่อลื่นลูกปืนของระบบขับเคลื่อน	✓
18	ตรวจสอบและเปลี่ยนน้ำเกียร์	✓
19	หล่อลื่นโรลเลอร์ที่กดลงบน Handrail	✓
20	หล่อลื่นตามข้อต่อต่างๆ (ถ้ามี)	✓
21	หล่อลื่นโซ่ขับ Handrail (ถ้ามี)	✓

	GUIDE MODULE(GM)	การตรวจเช็ค
1	ถอดลูกขั้น 1 ลูก	
2	ตรวจสอบการทำงานของ Step Sag สวิทซ์	
3	ตรวจสอบการทำงานของสวิทซ์ในกรณีที่ลูกขั้นสูงกว่า (ถ้ามี)	
4	ตรวจสอบการทำงานของสวิทซ์ Step Upthrust (ถ้ามี)	
5	ตรวจสอบการทำงานของตัวตรวจจับระดับของลูกขั้น (ถ้ามี)	
6	ตรวจสอบการทำงานของอุปกรณ์ตรวจจับลูกขั้น	
7	ตรวจสอบรางและคาน	
8	ตรวจสอบ Sliding guide ของ Reture Station	
9	ตรวจสอบชุดดึงโซ่	
10	ตรวจสอบ Lip Track / โรลเลอร์ของโซ่ขับ	
11	ตรวจสอบสภาพของโรลเลอร์ของโซ่ขับ	
12	ตรวจสอบกล่องหม้อแปลงหรือบาลลาส	

	HANDRAIL MODULE(HM)	การตรวจเช็ค
1	ตรวจสอบช่วงข้อต่อรางของ Handrail จะต้องตรงกันและไม่มีระยะห่าง	
2	ตรวจรางของ Handrail	
3	ตรวจความตึงของ Handrail	
4	ตรวจสอบสปริงของชุดขับ Handrail	
5	ตรวจสอบเซ็นเซอร์ตรวจจับความเร็วของ Handrail	
6	ตรวจสอบอุปกรณ์ตรวจสอบเช็ค Handrail ขาด	
7	ทำความสะอาด Handrail	

	PARTIAL CLEANING MODULE(PC)	การตรวจเช็ค
1	ถอดลูกขั้นออก 5 ลูก และใส่เหล็กถ่างลูกขั้นกันโซ่ล้มไว้	
2	ทำความสะอาดภายในบ่อและอุปกรณ์ต่างๆ ภายในลูกขั้น	

Fault code :............

Usage time :............

บันทึกรายละเอียดเพิ่มเติม: ....

สำหรับ บริษัท โคเน่ จำกัด มหาชน	สำหรับ ลูกค้าเพื่อประโยชน์ของท่าน โปรดลงชื่อและตรวจสอบเวลาในการเข้าดำเนินการของพนักงานผู้ให้บริการ
ดำเนินการโดย............	ลงชื่อ............
แล้วเสร็จเมื่อวันที่ 26/6/62	............) ประทับตรา (ถ้ามี)
เวลาเริ่ม 22.00 เวลาเสร็จ 02.00	เบอร์ติดต่อ............

รายงานการบำรุงรักษาบันไดเลื่อน/ทางเลื่อน

No. 5

บริษัท โคเน่ จำกัด (มหาชน)
KONE PUBLIC COMPANY

KONE

เล่มที่ B 164 เลขที่ 08155 สายงานบริการ TOF-201

ชื่อลูกค้า Cosmo ชื่ออาคาร Cosmo Sale Order No. 628922949

วันเริ่มสัญญา........ สิ้นสุด........ Equipment No. 43395089 วันเข้าบริการ 28/6/62 (ครั้งที่......../......../........)

	Basic Module(BM)	การตรวจเช็ค
1	ตรวจเช็คการทำงานของสวิทช์ฉุกเฉินด้านล่างและการตรวจเช็คระยะเบรค	✓
2	การตรวจเช็คการทำงานของสวิทช์ Handrail inter และสภาพของแปรง	✓
3	ตรวตเช็คสภาพของ Floor Plate และการทำงานของสวิทช์ ใต้แผ่นฝาปิด/ Photocell(ถ้ามี)	
4	ตรวจเช็คการทำงานของกล่องขับ	
5	ตรวจเช็คการทำงานของปุ่ม STOPในก้นบ่อ	✓
6	ตรวจเช็คการทำงานขอลสวิทช์โซ่ลูกขั้น	✓
7	ตรวจเช็คความตึงโซ่ลูกขั้น	✓
8	ทำความสะอาดบ่อ	✓
9	ตรวจเช็คการทำงานของสวิทช์ Step-run-in และสภาพของหวีตรวจเช็ค ระยะห่างของหวีกับลูกขั้นตรวจสอบความกว้างฟันของหวีต้องไม่น้อยกว่า 2.5มม. ตรวจสอบระยะห่างของพื้นที่เหยียบบนลูกขั้นกับหวีต้องไม่เกิน 4 มม.	✓
10	ตรวจสอบการทำงานของสวิทช์ Skirt(ถ้าที)ระยะห่างระหว่าง Skirt กับ สวิทช์ประมาณ 3.2 มม.(1/8นิ้ว)	
11	ตรวจสอบการทำงานของสวิทช์ใต้ฝา Cover (ถ้ามี)	✓
12	ตรวจสอบการทำงานของสวิทซ Inspection (ถ้ามี)	✓
13	ตรวจสอบฝาปิดว่าวางถูกตำแหน่ง	✓
14	ตรวจสอบสภาพภายนอกของ Handrail	✓
15	ตรวจเช็คTraction ของ Handrail	✓
16	ตรวจเช็ค Ride Comfort	✓
17	ตรวจสอบแสงสว่าง	
18	ตรวจสอบสภาพของ Inner Deck และ Skirt	
19	ตรวจสอบสภาพของ Solid Inner (ถ้ามี) ช่องไฟระหว่างแผ่นไม่ควรเกิน 4มม.	
20	ตรวจสอบสภาพของ Inner Class (ถ้ามี) ระยะห่างระหว่างแผ่นไม่ควรเกิน 4มม.	✓
21	ตรวจสอบเพื่อหาดูว่าน็อตยึดทุกตัวอยู่ครบและขันแน่นหรือเสียหายหรือไม่	✓
22	ตรวจเช็คระยะห่างระหว่างลูกขั้นกับ Skirt ระยะห่างปกติระหว่างลูกชิ้นกับ Skirtไม่ควรเกิน 4 มม. ในหนึ่งข้างไม่ควรเกิน 7 มม. ในทั้งสองข้าง	✓
23	ตรวจสอบระยะห่างของลูกปืน/ Pallet (สุ่มตรวจบางขั้น)ระยะห่างระหว่าง 2 ลูกขั้น / Pallet ต้องไม่เกิน 6 มม.	✓
24	ตรวจสอบสภาพของแปรงที่ Skirt (ถ้ามี)	✓
25	ตรวจสอบไฟ / ชิ้นส่วนแถบเหลืองบนลูกขั้น	
26	ตรวจสอบ Handrail basc	
27	ตรวจสอบป้ายเตือนความปลอดภัยและไฟแสดงสถานะ (ถ้ามี)	✓
28	ตรวจสอบดูป้ายป้องกันศีรษะกระแทกแผงกั้นกลางระหว่างบันไดเลื่อนและ Deflector (ถ้ามี)	
29	ตรวจสอบการทำงานของปุ่ม Emergency Stop	✓
30	ตรวจเช็คการทำงานของสวิทช์ Handrail intel และสภาพของแปรง	✓
31	ตรวจเช็คสภาพของ Floor Plate และการทำงานของสวิทซ์ใต้แผ่นฝาปิด/ Photocell (ถ้ามี)	
32	ตรวจเช็คตู้ Control	✓
33	ตรวจเช็คการทำงานของสวิทช์ Step-run-in และสภาพของหวีตรวจเช็ค ระยะห่างของหวีกับลูกขั้น ตรวจสอบความกว้างฟันของหวีต้องไม่น้อยกว่า 2.5 มม. ตรวจสอบระยะห่างของพื้นที่เหยียบบนลูกขั้นกับหวีต้องไม่เกิน 4 มม.	✓
34	ตรวจสอบการทำงานของสวิทช์ Skirt (ถ้ามี) EN115 ระยะห่างระหว่าง Skirt กับสวิทช์ประมาณ 3.2 มม.	
35	ตรวจสอบการทำงานของอุปกรณ์ล็อค Step band	✓
36	ตรวจสอบการทำงานของสวิทช์ใต้แผ่นฝาปิดบ่อด้านบน (ถ้ามี)	
37	ตรวจสอบการทำงานของสวิทช์ก้นบ่อ (ถ้า Controller อยู่คนละที่กับห้องเครื่องเท่านั้น)	
38	ตรวจสอบการทำงานของสวิทช์ใต้แผ่นฝาปิดบ่อด้านล่าง (ถ้ามี)	✓
39	ทำความสะอาดบ่อ	✓
40	ยกตู้ Controller เก็บเข้าที่	✓
41	ตรวจสอบระบบหล่อลื่นอัตโนมัติ น้ำมันที่ใช้สำหรับหล่อลื่นโซ่จะต้องเป็นไปตามที่กำหนดไว้(จากด้านบนลงล่างเท่านั้น)	✓

	STEP MODULE(SM)	การตรวจเช็ค
1	ถอดแผ่นกำบังลูกขั้น	✓
2	ขับบันไดเลื่อนโดยใช้ Handset เพื่อให้สามารถทำขันน็อตได้ง่าย	✓
3	ขันน็อตและแผ่นล้อคออก(ถ้ามี)	✓
4	ถอดลูกขั้นออกจากนั้นวางไว้ในบริเวรที่ปลอดภัย Barrier	✓
5	ถอดลูกขั้นอื่นอื่นออกตามขั้นตอนเดิม	✓
6	ตรวจสอบลูกขั้นดูว่ามีการบิดโก่งงอ แตกร้าว โรลเลอร์หลวมหรือเสียหายหรือไม่แถบเหลี่ยมบนลูกขั้นแตกหรือหลวมหรือไม่	✓
7	ตรวจสอบ Slider block บน pallet	✓
8	ขับบันไดเลื่อนโดยใช้ Handset เพื่อให้สามารถทำการใส่ลูกขั้นได้ง่าย	✓
9	ใส่ลูกขั้น (เลื่อน Connector ไปยังโลเลอร์ของโซ่)	✓
10	ใส่น็อตกับแผ่นล็อคออก (ถ้ามี) กลับคืน	✓
11	กันน็อตคลายด้วยการพับแผ่นล็อค (ถ้ามี) ให้งอ	✓
12	ตรวจสอบระยะต่างๆ ของลูกขั้น	✓
13	ใส่ลูกขั้นถัดไป โดยทำตามขั้นตอนเดิม	✓
14	ใส่แผ่นกำบังลูกขั้นกลับคืน	✓

	BRAKE MODULE(BM)	การตรวจเช็ค
1	ทำการถอดลูกขั้น 3 ลูก (เฉพาะรุ่นที่มอเตอร์อยู่ด้านใน)	
2	ตรวจสอบสภาพผ้าเบรก	
3	ตรวจสอบ Brake arm	
4	ตรวจสอบสภาพของจานเบรก/หน้าสัมผัสของเบรก	
5	ตรวจสอบการสึกหรอของเบรก	
6	ตรวจสอบตัวจับการทำงานของเบรก (ถ้ามี)	
7	ตรวจสอบตัวตรวจจับเพื่อเตือนการปรับตั้งของเบรก (ถ้ามี)	
8	ตรวจสอบระยะห่างผ้าเบรก (ผ้าเบรกสึกหรอ)	
9	ตรวจสอบลูกเบรก (ผ้าเบรกสึกหรอ)	
10	ตรวจสอบแรงเบรก (ผ้าเบรกสึกหรอ)	
11	ตรวจสอบระยะเบรกและทำการปรับตั้งเมื่อจำเป็น ทำการวัดระยะระหว่างทั้งสองเครื่องหมาย ระยะที่ยอมรับได้คือ (ทำเครื่องหมายบนลูกขั้นและ Skirtด้วยเทปกาวและทำการหยุดเมื่อเครื่องหมายทั้งสองอยู่ใน ความเร็ว........ระยะมากที่สุด........ระยะต่ำสุด 0.4m/s........800mm........200mm 0.5m/s........1000mm........200mm 0.6m/s........1200mm........250mm 0.65m/s........1300mm........300mm 0.75m/s........1500mm........350mm	

	COMB PLATE MODULE(CO)	การตรวจเช็ค
1	ตรวจสอบสปริงรูปถ้วยและแถบเทพล่อน (ถ้ามี)	
2	ตรวจสอบการทำงานของสวิทช์ Step - run - in และปรับตั้งค่าเมื่อจำเป็น	

	DRIVE MODULE(DM)	การตรวจเช็ค
1	ทำการถอดลูกขั้น 3 ลูก(เฉพาะรุ่นที่มอเตอร์อยู่ด้านใน)	
2	ตรวจสอบการทำงานของระบบขับเคลื่อนไม่มีเสียงดังผิดปกติ	✓
3	ตรวจสอบการทำงานของสวิทช์ STOP	✓
4	ตรวจสอบหาน้ำมันรั่วของระบบขับเคลื่อน	✓
5	ตรวจสอบสภาพระบบอากาศ	✓
6	ตรวจสอบน็อตยึดต่างๆ	✓
7	ตรวจสอบสภาพชิ้นส่วนอุปกรณ์ในการรับแรงกระแทกของเฟืองขับโซ่	✓
8	ตรวจสอบน็อตยึดตามข้อมูลต่างๆ(ถ้ามี)	✓
9	ตรวจสอบสภาพคัปปลิ้งของแทคโคเจนเนอร์เรเตอร์ (ถ้ามี)	
10	ตรวจสอบระยะของ Speed governor	
11	ตรวจสอบกล่องขาเข้าสายไฟของมอเตอร์ (ถ้ามี)	✓
12	ตรวจสอบความตึงของโซ่ขับ Handrail (ถ้ามี)	✓
13	ตรวจสอบสภาพของยางบนพูเล่ขับ Handrail (ถ้ามี)	✓
14	ตรวจสอบแรงกดลงบน Handrail ของโรลเลอร์ (ถ้ามี)	✓
15	ทำความสะอาดภายนอกของมอเตอร์ และ Gearbox	✓
16	ตรวจสอบแผ่นฝาครอบมอเตอร์ (ถ้ามี)	✓
17	หล่อลื่นลูกปืนของระบบขับเคลื่อน	✓
18	ตรวจสอบและเปลี่ยนน้ำเกียร์	✓
19	หล่อลื่นโรลเลอร์ที่กดลงบน Handrail	✓
20	หล่อลื่นตามข้อต่อต่างๆ (ถ้ามี)	✓
21	หล่อลื่นโซ่ขับ Handrail (ถ้ามี)	✓

	GUIDE MODULE(GM)	การตรวจเช็ค
1	ถอดลูกขั้น 1 ลูก	
2	ตรวจสอบการทำงานของ Step Sag สวิทช์	
3	ตรวจสอบการทำงานของสวิทช์ในกรณีที่ลูกขั้นสูงกว่า (ถ้ามี)	
4	ตรวจสอบการทำงานของสวิทช์ Step Upthrust (ถ้ามี)	
5	ตรวจสอบการทำงานของตัวตรวจจับระดับของลูกขั้น (ถ้ามี)	
6	ตรวจสอบการทำงานของอุปกรณ์ตรวจจับลูกขั้น	
7	ตรวจสอบรางและคาน	
8	ตรวจสอบ Sliding guide ของ Reture Station	
9	ตรวจสอบชุดดึงโซ่	
10	ตรวจสอบ Lip Track / โรลเลอร์ของโซ่ขับ	
11	ตรวจสอบสภาพของโรลเลอร์ของโซ่ขับ	
12	ตรวจสอบกล่องหม้อแปลงหรือบาลลาส	

	HANDRAIL MODULE(HM)	การตรวจเช็ค
1	ตรวจสอบช่วงข้อต่อรางของ Handrail จะต้องตรงกันและไม่มีระยะห่าง	
2	ตรวจรางของ Handrail	
3	ตรวจความตึงของ Handrail	
4	ตรวจสอบสปริงของชุดขับ Handrail	
5	ตรวจสอบเซ็นเซอร์ตรวจจับความเร็วของ Handrail	
6	ตรวจสอบอุปกรณ์ตรวจสอบเช็ค Handrail ขาด	
7	ทำความสะอาด Handrail	

	PARTIAL CLEANING MODULE(PC)	การตรวจเช็ค
1	ถอดลูกขั้นออก 5 ลูก และใส่เหล็กถ่างลูกขั้นกันโซ่ล้มไว้	
2	ทำความสะอาดภายในบ่อและอุปกรณ์ต่างๆ ภายในลูกขั้น	

Fault code :........

Usage time :........

บันทึกรายละเอียดเพิ่มเติม: ....

สำหรับ บริษัท โคเน่ จำกัด มหาชน	สำหรับ ลูกค้าเพื่อประโยชน์ของท่าน โปรดลงชื่อและตรวจสอบเวลาในการเข้าดำเนินการของพนักงานผู้ให้บริการ
ดำเนินการโดย [signature] แล้วเสร็จเมื่อวันที่ 27/6/62 เวลาเริ่ม 12.00 เวลาเสร็จ 14.00	ลงชื่อ [signature] ....) ประทับตรา (ถ้ามี) เบอร์ติดต่อ........

รายงานการบำรุงรักษาบันไดเลื่อน/ทางเลื่อน

NO.6

บริษัท โคเน่ จำกัด (มหาชน)
KONE PUBLIC COMPANY

KONE

เล่มที่ B 164 เลขที่ 08156 สายงานบริการ TOF 201

ชื่อลูกค้า Cosmo ชื่ออาคาร Cosmo Sale Order No. 63999930

วันเริ่มสัญญา........ สิ้นสุด........ Equipment No. 43995090 วันเข้าบริการ 27/6/62 (ครั้งที่......../......../........)

	Basic Module(BM)	การตรวจเช็ค
1	ตรวจเช็คการทำงานของสวิทช์ฉุกเฉินด้านล่างและการตรวจเช็คระยะเบรค	✓
2	การตรวจเช็คการทำงานของสวิทช์ Handrail inter และสภาพของแปรง	✓
3	ตรวดเช็คสภาพของ Floor Plate และการทำงานของสวิทช์ ใต้แผ่นฝาปิด/ Photocell(ถ้ามี)	
4	ตรวจเช็คการทำงานของกล่องขับ	
5	ตรวจเช็คการทำงานของปุ่ม STOPในก้นบ่อ	✓
6	ตรวจเช็คการทำงานขอลสวิทช์โซ่ลูกขั้น	✓
7	ตรวจเช็คความตึงโซ่ลูกขั้น	✓
8	ทำความสะอาคบ่อ	✓
9	ตรวจเช็คการทำงานของสวิทช์ Step-run-in และสภาพของหวีตรวจเช็ค ระยะห่างของหวีกับลูกขั้นตรวจสอบความกว้างฟันของหวีต้องไม่น้อยกว่า 2.5มม. ตรวจสอบระยะห่างของพื้นที่เหยียบบนลูกขั้นกับหวีต้องไม่เกิน 4 มม.	✓
10	ตรวจสอบการทำงานของสวิทช์ Skirt(ถ้าที)ระยะห่างระหว่าง Skirt กับ สวิทช์ประมาณ 3.2 มม.(1/8นิ้ว)	
11	ตรวจสอบการทำงานของสวิทช์ใต้ฝา Cover (ถ้ามี)	✓
12	ตรวจสอบการทำงานของสวิทช Inspection (ถ้ามี)	✓
13	ตรวจสอบฝาปิดว่าวางถูกตำแหน่ง	✓
14	ตรวจสอบสภาพภายนอกของ Handrail	✓
15	ตรวจเช็คTraction ของ Handrail	✓
16	ตรวจเช็ค Ride Comfort	✓
17	ตรวจสอบแสงสว่าง	
18	ตรวจสอบสภาพของ Inner Deck และ Skirt	
19	ตรวจสอบสภาพของ Solid Inner (ถ้ามี) ช่องไฟระหว่างแผ่นไม่ควรเกิน 4มม.	
20	ตรวจสอบสภาพของ Inner Class (ถ้ามี) ระยะห่างระหว่างแผ่นไม่ควรเกิน 4มม.	✓
21	ตรวจสอบเพื่อหาดูว่าน็อตยึดทุกตัวอยู่ครบและขันแน่นหรือเสียหายหรือไม่	✓
22	ตรวจเช็คระยะห่างระหว่างลูกขั้นกับ Skirt ระยะห่างปกติระหว่างลูกขั้นกับ Skirtไม่ควรเกิน 4 มม. ในหนึ่งข้างไม่ควรเกิน 7 มม. ในทั้งสองข้าง	✓
23	ตรวจสอบระยะห่างของลูกปืน/ Pallet (สุ่มตรวจบางขั้น)ระยะห่างระหว่าง 2 ลูกขั้น / Pallet ต้องไม่เกิน 6 มม.	✓
24	ตรวจสอบสภาพของแปรงที่ Skirt (ถ้ามี)	✓
25	ตรวจสอบไฟ / ชิ้นส่วนแถบเหลืองบนลูกขั้น	
26	ตรวจสอบ Handrail basc	
27	ตรวจสอบป้ายเตือนความปลอดภัยและไฟแสดงสถานะ (ถ้ามี)	✓
28	ตรวจสอบดูป้ายป้องกันศีรษะกระแทกแผงกั้นกลางระหว่างบันไดเลื่อนและ Deflector (ถ้ามี)	
29	ตรวจสอบการทำงานของปุ่ม Emergency Stop	✓
30	ตรวจเช็คการทำงานของสวิทช์ Handrail intel และสภาพของแปรง	✓
31	ตรวจเช็คสภาพของ Floor Plate และการทำงานของสวิทช์ใต้แผ่นฝาปิด/ [illegible]cell (ถ้ามี)	
32	ตรวจเช็คตู้ Control	✓
33	ตรวจเช็คการทำงานของสวิทช์ Step-run-in และสภาพของหวีตรวจเช็ค ระยะห่างของหวีกับลูกขั้น ตรวจสอบความกว้างฟันของหวีต้องไม่น้อยกว่า 2.5 มม. ตรวจสอบระยะห่างของพื้นที่เหยียบบนลูกขั้นกับหวีต้องไม่เกิน 4 มม.	✓
34	ตรวจสอบการทำงานของสวิทช์ Skirt (ถ้ามี) EN115 ระยะห่างระหว่าง Skirt กับสวิทช์ประมาณ 3.2 มม.	
35	ตรวจสอบการทำงานของอุปกรณ์ล็อค Step band	✓
36	ตรวจสอบการทำงานของสวิทช์ใต้แผ่นฝาปิดบ่อด้านบน (ถ้ามี)	
37	ตรวจสอบการทำงานของสวิทช์ก้นบ่อ (ถ้า Controller อยู่คนละที่กับห้องเครื่องเท่านั้น)	
38	ตรวจสอบการทำงานของสวิทช์ใต้แผ่นฝาปิดบ่อด้านล่าง (ถ้ามี)	✓
39	ทำความสะอาดบ่อ	✓
40	ยกตู้ Controller เก็บเข้าที่	✓
41	ตรวจสอบระบบหล่อลื่นอัตโนมัติ น้ำมันที่ใช้สำหรับหล่อลื่นโซ่จะต้องเป็นไปตามที่กำหนดไว้(จากด้านบนลงล่างเท่านั้น)	✓

	STEP MODULE(SM)	การตรวจเช็ค
1	ถอดแผ่นกำบังลูกขั้น	✓
2	ขับบันไดเลื่อนโดยใช้ Handset เพื่อให้สามารถทำขันน็อตได้ง่าย	✓
3	ขันน็อตและแผ่นล็อคออก(ถ้ามี)	✓
4	ถอดลูกขั้นออกจากนั้นวางไว้ในบริเวรที่ปลอดภัย Barrier	✓
5	ถอดลูกขั้นอื่นอื่นออกตามขั้นตอนเดิม	✓
6	ตรวจสอบลูกขั้นดูว่ามีการบิดโก่งงอ แตกร้าว โรลเลอร์หลวมหรือเสียหายหรือไม่แถบเหลี่ยมบนลูกขั้นแตกหรือหลวมหรือไม่	✓
7	ตรวจสอบ Slider block บน pallet	✓
8	ขับบันไดเลื่อนโดยใช้ Handset เพื่อให้สามารถทำการใส่ลูกขั้นได้ง่าย	✓
9	ใส่ลูกขั้น (เลื่อน Connector ไปยังโลเลอร์ของโซ่)	✓
10	ใส่น็อตกับแผ่นล็อคออก (ถ้ามี) กลับคืน	✓
11	กันน็อตคลายด้วยการพับแผ่นล็อค (ถ้ามี) ให้งอ	✓
12	ตรวจสอบระยะต่างๆ ของลูกขั้น	✓
13	ใส่ลูกขั้นถัดไป โดยทำตามขั้นตอนเดิม	✓
14	ใส่แผ่นกำบังลูกขั้นกลับคืน	✓

	BRAKE MODULE(BM)	การตรวจเช็ค
1	ทำการถอดลูกขั้น 3 ลูก (เฉพาะรุ่นที่มอเตอร์อยู่ด้านใน)	
2	ตรวจสอบสภาพผ้าเบรก	
3	ตรวจสอบ Brake arm	
4	ตรวจสอบสภาพของจานเบรก/หน้าสัมผัสของเบรก	
5	ตรวจสอบการสึกหรอของเบรก	
6	ตรวจสอบตัวจับการทำงานของเบรก (ถ้ามี)	
7	ตรวจสอบตัวตรวจจับเพื่อเตือนการปรับตั้งของเบรก (ถ้ามี)	
8	ตรวจสอบระยะห่างผ้าเบรก (ผ้าเบรกสึกหรอ)	
9	ตรวจสอบลูกเบรก (ผ้าเบรกสึกหรอ)	
10	ตรวจสอบแรงเบรก (ผ้าเบรกสึกหรอ)	
11	ตรวจสอบระยะเบรกและทำการปรับตั้งเมื่อจำเป็น ทำการวัดระยะระหว่างทั้งสองเครื่องหมาย ระยะที่ยอมรับได้คือ (ทำเครื่องหมายบนลูกขั้นและ Skirtด้วยเทปกาวและทำการหยุดเมื่อเครื่องหมายทั้งสองอยู่ใน ความเร็ว........ระยะมากที่สุด........ระยะต่ำสุด 0.4m/s........800mm........200mm 0.5m/s........1000mm........200mm 0.6m/s........1200mm........250mm 0.65m/s........1300mm........300mm 0.75m/s........1500mm........350mm	

	COMB PLATE MODULE(CO)	การตรวจเช็ค
1	ตรวจสอบสปริงรูปถ้วยและแถบเทพล่อน (ถ้ามี)	
2	ตรวจสอบการทำงานของสวิทช์ Step - run - in และปรับตั้งค่าเมื่อจำเป็น	

	DRIVE MODULE(DM)	การตรวจเช็ค
1	ทำการถอดลูกขั้น 3 ลูก(เฉพาะรุ่นที่มอเตอร์อยู่ด้านใน)	
2	ตรวจสอบการทำงานของระบบขับเคลื่อนไม่มีเสียงดังผิดปกติ	✓
3	ตรวจสอบการทำงานของสวิทช์ STOP	✓
4	ตรวจสอบหาน้ำมันรั่วของระบบขับเคลื่อน	✓
5	ตรวจสอบสภาพระบบอากาศ	✓
6	ตรวจสอบน็อตยึดต่างๆ	✓
7	ตรวจสอบสภาพชิ้นส่วนอุปกรณ์ในการรับแรงกระแทกของเฟืองขับโซ่	✓
8	ตรวจสอบน็อตยึดตามข้อมูลต่างๆ(ถ้ามี)	✓
9	ตรวจสอบสภาพคัปปลิ้งของแทคโคเจนเนอร์เรเตอร์ (ถ้ามี)	
10	ตรวจสอบระยะของ Speed governor	
11	ตรวจสอบกล่องขาเข้าสายไฟของมอเตอร์ (ถ้ามี)	✓
12	ตรวจสอบความตึงของโซ่ขับ Handrail (ถ้ามี)	✓
13	ตรวจสอบสภาพของยางบนพูเล่ขับ Handrail (ถ้ามี)	✓
14	ตรวจสอบแรงกดลงบน Handrail ของโรลเลอร์ (ถ้ามี)	✓
15	ทำความสะอาคภายนอกของมอเตอร์ และ Gearbox	✓
16	ตรวจสอบแผ่นฝาครอบมอเตอร์ (ถ้ามี)	✓
17	หล่อลื่นลูกปืนของระบบขับเคลื่อน	✓
18	ตรวจสอบและเปลี่ยนน้ำเกียร์	✓
19	หล่อลื่นโรลเลอร์ที่กดลงบน Handrail	✓
20	หล่อลื่นตามข้อต่อต่างๆ (ถ้ามี)	✓
21	หล่อลื่นโซ่ขับ Handrail (ถ้ามี)	✓

	GUIDE MODULE(GM)	การตรวจเช็ค
1	ถอดลูกขั้น 1 ลูก	
2	ตรวจสอบการทำงานของ Step Sag สวิทช์	
3	ตรวจสอบการทำงานของสวิทช์ในกรณีที่ลูกขั้นสูงกว่า (ถ้ามี)	
4	ตรวจสอบการทำงานของสวิทช์ Step Upthrust (ถ้ามี)	
5	ตรวจสอบการทำงานของตัวตรวจจับระดับของลูกขั้น (ถ้ามี)	
6	ตรวจสอบการทำงานของอุปกรณ์ตรวจจับลูกขั้น	
7	ตรวจสอบรางและคาน	
8	ตรวจสอบ Sliding guide ของ Reture Station	
9	ตรวจสอบชุดดึงโซ่	
10	ตรวจสอบ Lip Track / โรลเลอร์ของโซ่ขับ	
11	ตรวจสอบสภาพของโรลเลอร์ของโซ่ขับ	
12	ตรวจสอบกล่องหม้อแปลงหรือบาลลาส	

	HANDRAIL MODULE(HM)	การตรวจเช็ค
1	ตรวจสอบช่วงข้อต่อรางของ Handrail จะต้องตรงกันและไม่มีระยะห่าง	
2	ตรวจรางของ Handrail	
3	ตรวจความตึงของ Handrail	
4	ตรวจสอบสปริงของชุดขับ Handrail	
5	ตรวจสอบเซ็นเซอร์ตรวจจับความเร็วของ Handrail	
6	ตรวจสอบอุปกรณ์ตรวจสอบเช็ค Handrail ขาด	
7	ทำความสะอาด Handrail	

	PARTIAL CLEANING MODULE(PC)	การตรวจเช็ค
1	ถอดลูกขั้นออก 5 ลูก และใส่เหล็กถ่างลูกขั้นกันโซ่ล้มไว้	
2	ทำความสะอาคภายในบ่อและอุปกรณ์ต่างๆ ภายในลูกขั้น	

Fault code :........

Usage time :........

บันทึกรายละเอียดเพิ่มเติม: ....

สำหรับ บริษัท โคเน่ จำกัด มหาชน	สำหรับ ลูกค้าเพื่อประโยชน์ของท่าน โปรดลงชื่อและตรวจสอบเวลาในการเข้าดำเนินการของพนักงานผู้ให้บริการ
ดำเนินการโดย [illegible]	ลงชื่อ [illegible]
แล้วเสร็จเมื่อวันที่ 27/6/62	........) ประทับตรา (ถ้ามี)
เวลาเริ่ม 24.00 เวลาเสร็จ 02.00	เบอร์ติดต่อ........

รายงานการบำรุงรักษาบันไดเลื่อน/ทางเลื่อน

No 4

บริษัท โคเน่ จำกัด (มหาชน)
KONE PUBLIC COMPANY

เล่มที่ B 164 เลขที่ 08157 สายงานบริการ 70F 201

ชื่อลูกค้า Cosmo ชื่ออาคาร Cosmo Sale Order No. 6339292021

วันเริ่มสัญญา........ สิ้นสุด........ Equipment No. 43395011 วันเข้าบริการ 28/6/69 (ครั้งที่...../...../.....)

	Basic Module(BM)	การตรวจเช็ค
1	ตรวจเช็คการทำงานของสวิทซ์ฉุกเฉินด้านล่างและการตรวจเช็คระยะเบรค	✓
2	การตรวจเช็คการทำงานของสวิทซ์ Handrail inter และสภาพของแปรง	✓
3	ตรวจเช็คสภาพของ Floor Plate และการทำงานของสวิทซ์ ใต้แผ่นฝาปิด/Photocell(ถ้ามี)	
4	ตรวจเช็คการทำงานของกล่องขับ	
5	ตรวจเช็คการทำงานของปุ่ม STOPในก้นบ่อ	✓
6	ตรวจเช็คการทำงานขอลสวิทซ์โซ่ลูกขั้น	✓
7	ตรวจเช็คความตึงโซ่ลูกขั้น	✓
8	ทำความสะอาดบ่อ	✓
9	ตรวจเช็คการทำงานของสวิทซ์ Step-run-in และสภาพของหวีตรวจเช็ค ระยะห่างของหวีกับลูกขั้นตรวจสอบความกว้างฟันของหวีต้องไม่น้อยกว่า 2.5มม. ตรวจสอบระยะห่างของพื้นที่เหยียบบนลูกขั้นกับหวีต้องไม่เกิน 4 มม.	✓
10	ตรวจสอบการทำงานของสวิทซ์ Skirt(ถ้าที)ระยะห่างระหว่าง Skirt กับสวิทซ์ประมาณ 3.2 มม.(1/8นิ้ว)	
11	ตรวจสอบการทำงานของสวิทซ์ใต้ฝา Cover (ถ้ามี)	✓
12	[illegible]สอบการทำงานของสวิทซ Inspection (ถ้ามี)	
13	[illegible]อบฝาปิดว่าวางถูกตำแหน่ง	✓
14	ตรวจสอบสภาพภายนอกของ Handrail	✓
15	ตรวจเช็คTraction ของ Handrail	✓
16	ตรวจเช็ค Ride Comfort	✓
17	ตรวจสอบแสงสว่าง	
18	ตรวจสอบสภาพของ Inner Deck และ Skirt	
19	ตรวจสอบสภาพของ Solid Inner (ถ้ามี) ช่องไฟระหว่างแผ่นไม่ควรเกิน 4มม.	
20	ตรวจสอบสภาพของ Inner Class (ถ้ามี) ระยะห่างระหว่างแผ่นไม่ควรเกิน 4มม.	✓
21	ตรวจสอบเพื่อหาดูว่าน็อตยึดทุกตัวอยู่ครบและขันแน่นหรือเสียหายหรือไม่	✓
22	ตรวจเช็คระยะห่างระหว่างลูกขั้นกับ Skirt ระยะห่างปกติระหว่างลูกขั้นกับ Skirtไม่ควรเกิน 4 มม. ในหนึ่งข้างไม่ควรเกิน 7 มม. ในทั้งสองข้าง	✓
23	ตรวจสอบระยะห่างของลูกปืน/ Pallet (สุ่มตรวจบางขั้น)ระยะห่างระหว่าง 2 ลูกขั้น / Pallet ต้องไม่เกิน 6 มม.	✓
24	ตรวจสอบสภาพของแปรงที่ Skirt (ถ้ามี)	✓
25	ตรวจสอบไฟ / ชิ้นส่วนแถบเหลืองบนลูกขั้น	
26	ตรวจสอบ Handrail basc	
27	ตรวจสอบป้ายเตือนความปลอดภัยและไฟแสดงสถานะ (ถ้ามี)	✓
28	ตรวจสอบดูป้ายป้องกันศีรษะกระแทกแผงกั้นกลางระหว่างบันไดเลื่อนและ Deflector (ถ้ามี)	
29	ตรวจสอบการทำงานของปุ่ม Emergency Stop	✓
30	ตรวจเช็คการทำงานของสวิทซ์ Handrail intel และสภาพของแปรง	✓
31	ตรวจเช็คสภาพของ Floor Plate และการทำงานของสวิทซ์ใต้แผ่นฝาปิด/[illegible]ell (ถ้ามี)	
32	ตรวจเช็คตู้ Control	✓
33	ตรวจเช็คการทำงานของสวิทซ์ Step-run-in และสภาพของหวีตรวจเช็ค ระยะห่างของหวีกับลูกขั้น ตรวจสอบความกว้างฟันของหวีต้องไม่น้อยกว่า 2.5 มม. ตรวจสอบระยะห่างของพื้นที่เหยียบบนลูกขั้นกับหวีต้องไม่เกิน 4 มม.	✓
34	ตรวจสอบการทำงานของสวิทซ์ Skirt (ถ้ามี) EN115 ระยะห่างระหว่าง Skirt กับสวิทซ์ประมาณ 3.2 มม.	
35	ตรวจสอบการทำงานของอุปกรณ์ล็อค Step band	✓
36	ตรวจสอบการทำงานของสวิทซ์ใต้แผ่นฝาปิดบ่อด้านบน (ถ้ามี)	
37	ตรวจสอบการทำงานของสวิทซ์ก้นบ่อ (ถ้า Controller อยู่คนละที่กับห้องเครื่องเท่านั้น)	
38	ตรวจสอบการทำงานของสวิทซ์ใต้แผ่นฝาปิดบ่อด้านล่าง (ถ้ามี)	✓
39	ทำความสะอาดบ่อ	✓
40	ยกตู้ Controller เก็บเข้าที่	✓
41	ตรวจสอบระบบหล่อลื่นอัตโนมัติ น้ำมันที่ใช้สำหรับหล่อลื่นโซ่จะต้องเป็นไปตามที่กำหนดไว้(จากด้านบนลงล่างเท่านั้น)	✓

	STEP MODULE(SM)	การตรวจเช็ค
1	ถอดแผ่นกำบังลูกขั้น	✓
2	ขับบันไดเลื่อนโดยใช้ Handset เพื่อให้สามารถทำขันน็อตได้ง่าย	✓
3	ขันน็อตและแผ่นล้อคออก(ถ้ามี)	✓
4	ถอดลูกขั้นออกจากนั้นวางไว้ในบริเวรที่ปลอดภัย Barrier	✓
5	ถอดลูกขั้นอื่นออกตามขั้นตอนเดิม	✓
6	ตรวจสอบลูกขั้นดูว่ามีการบิดโก่งงอ แตกร้าว โรลเลอร์หลวมหรือเสียหายหรือไม่แถบเหลี่ยมบนลูกขั้นแตกหรือหลวมหรือไม่	✓
7	ตรวจสอบ Slider block บน pallet	✓
8	ขับบันไดเลื่อนโดยใช้ Handset เพื่อให้สามารถทำการใส่ลูกขั้นได้ง่าย	✓
9	ใส่ลูกขั้น (เลื่อน Connector ไปยังโลเลอร์ของโซ่)	✓
10	ใส่น็อตกับแผ่นล็อคออก (ถ้ามี) กลับคืน	✓
11	กันน็อตคลายด้วยการพับแผ่นล็อค (ถ้ามี) ให้งอ	✓
12	ตรวจสอบระยะต่างๆ ของลูกขั้น	✓
13	ใส่ลูกขั้นถัดไป โดยทำตามขั้นตอนเดิม	✓
14	ใส่แผ่นกำบังลูกขั้นกลับคืน	✓

	BRAKE MODULE(BM)	การตรวจเช็ค
1	ทำการถอดลูกขั้น 3 ลูก (เฉพาะรุ่นที่มอเตอร์อยู่ด้านใน)	
2	ตรวจสอบสภาพผ้าเบรก	
3	ตรวจสอบ Brake arm	
4	ตรวจสอบสภาพของจานเบรก/หน้าสัมผัสของเบรก	
5	ตรวจสอบการสึกหรอของเบรก	
6	ตรวจสอบตัวจับการทำงานของเบรก (ถ้ามี)	
7	ตรวจสอบตัวตรวจจับเพื่อเตือนการปรับตั้งของเบรก (ถ้ามี)	
8	ตรวจสอบระยะห่างผ้าเบรก (ผ้าเบรกสึกหรอ)	
9	ตรวจสอบลูกเบรก (ผ้าเบรกสึกหรอ)	
10	ตรวจสอบแรงเบรก (ผ้าเบรกสึกหรอ)	
11	ตรวจสอบระยะเบรกและทำการปรับตั้งเมื่อจำเป็น ทำการวัดระยะระหว่างทั้งสองเครื่องหมาย ระยะที่ยอมรับได้คือ (ทำเครื่องหมายบนลูกขั้นและ Skirtด้วยเทปกาวและทำการหยุดเมื่อเครื่องหมายทั้งสองอยู่ใน ความเร็ว.......ระยะมากที่สุด.......ระยะต่ำสุด 0.4m/s.......800mm.......200mm 0.5m/s.......1000mm.......200mm 0.6m/s.......1200mm.......250mm 0.65m/s.......1300mm.......300mm 0.75m/s.......1500mm.......350mm	

	COMB PLATE MODULE(CO)	การตรวจเช็ค
1	ตรวจสอบสปริงรูปถ้วยและแถบเทพล่อน (ถ้ามี)	
2	ตรวจสอบการทำงานของสวิทซ์ Step - run - in และปรับตั้งค่าเมื่อจำเป็น	

	DRIVE MODULE(DM)	การตรวจเช็ค
1	ทำการถอดลูกขั้น 3 ลูก(เฉพาะรุ่นที่มอเตอร์อยู่ด้านใน)	
2	ตรวจสอบการทำงานของระบบขับเคลื่อนไม่มีเสียงดังผิดปกติ	✓
3	ตรวจสอบการทำงานของสวิทซ์ STOP	✓
4	ตรวจสอบหาน้ำมันรั่วของระบบขับเคลื่อน	✓
5	ตรวจสอบสภาพระบบอากาศ	✓
6	ตรวจสอบน็อตยึดต่างๆ	✓
7	ตรวจสอบสภาพชิ้นส่วนอุปกรณ์ในการรับแรงกระแทกของเฟืองขับโซ่	✓
8	ตรวจสอบน็อตยึดตามข้อมูลต่างๆ(ถ้ามี)	✓
9	ตรวจสอบสภาพคัปปลิ้งของแทคโคเจนเนอร์เรเตอร์ (ถ้ามี)	
10	ตรวจสอบระยะของ Speed governor	
11	ตรวจสอบกล่องขาเข้าสายไฟของมอเตอร์ (ถ้ามี)	✓
12	ตรวจสอบความตึงของโซ่ขับ Handrail (ถ้ามี)	✓
13	ตรวจสอบสภาพของยางบนพูเล่ขับ Handrail (ถ้ามี)	✓
14	ตรวจสอบแรงกดลงบน Handrail ของโรลเลอร์ (ถ้ามี)	✓
15	ทำความสะอาดภายนอกของมอเตอร์ และ Gearbox	✓
16	ตรวจสอบแผ่นฝาครอบมอเตอร์ (ถ้ามี)	✓
17	หล่อลื่นลูกปืนของระบบขับเคลื่อน	✓
18	ตรวจสอบและเปลี่ยนน้ำเกียร์	✓
19	หล่อลื่นโรลเลอร์ที่กดลงบน Handrail	✓
20	หล่อลื่นตามข้อต่อต่างๆ (ถ้ามี)	✓
21	หล่อลื่นโซ่ขับ Handrail (ถ้ามี)	✓

	GUIDE MODULE(GM)	การตรวจเช็ค
1	ถอดลูกขั้น 1 ลูก	
2	ตรวจสอบการทำงานของ Step Sag สวิทซ์	
3	ตรวจสอบการทำงานของสวิทซ์ในกรณีที่ลูกขั้นสูงกว่า (ถ้ามี)	
4	ตรวจสอบการทำงานของสวิทซ์ Step Upthrust (ถ้ามี)	
5	ตรวจสอบการทำงานของตัวตรวจจับระดับของลูกขั้น (ถ้ามี)	
6	ตรวจสอบการทำงานของอุปกรณ์ตรวจจับลูกขั้น	
7	ตรวจสอบรางและคาน	
8	ตรวจสอบ Sliding guide ของ Reture Station	
9	ตรวจสอบชุดดึงโซ่	
10	ตรวจสอบ Lip Track / โรลเลอร์ของโซ่ขับ	
11	ตรวจสอบสภาพของโรลเลอร์ของโซ่ขับ	
12	ตรวจสอบกล่องหม้อแปลงหรือบาลลาส	

	HANDRAIL MODULE(HM)	การตรวจเช็ค
1	ตรวจสอบช่วงข้อต่อรางของ Handrail จะต้องตรงกันและไม่มีระยะห่าง	
2	ตรวจรางของ Handrail	
3	ตรวจความตึงของ Handrail	
4	ตรวจสอบสปริงของชุดขับ Handrail	
5	ตรวจสอบเซ็นเซอร์ตรวจจับความเร็วของ Handrail	
6	ตรวจสอบอุปกรณ์ตรวจสอบเช็ค Handrail ขาด	
7	ทำความสะอาด Handrail	

	PARTIAL CLEANING MODULE(PC)	การตรวจเช็ค
1	ถอดลูกขั้นออก 5 ลูก และใส่เหล็กถ่างลูกขั้นกันโซ่ล้มไว้	
2	ทำความสะอาดภายในบ่อและอุปกรณ์ต่างๆ ภายในลูกขั้น	

Fault code :........

Usage time :........

บันทึกรายละเอียดเพิ่มเติม: ....

สำหรับ บริษัท โคเน่ จำกัด มหาชน	สำหรับ ลูกค้าเพื่อประโยชน์ของท่าน โปรดลงชื่อและตรวจสอบเวลาในการเข้าดำเนินการของพนักงานผู้ให้บริการ
ดำเนินการโดย [illegible]	ลงชื่อ [illegible]
แล้วเสร็จเมื่อวันที่ 28/6/6[illegible]	........) ประทับตรา (ถ้ามี)
เวลาเริ่ม [illegible] เวลาเสร็จ 24.00	เบอร์ติดต่อ........

รายงานการบำรุงรักษาบันไดเลื่อน/ทางเลื่อน

No 8

บริษัท โคเน่ จำกัด (มหาชน)
KONE PUBLIC COMPANY

เล่มที่ B 164　　เลขที่ 08158　　สายงานบริการ 7 OT. 201

ชื่อลูกค้า Cosmo　　ชื่ออาคาร Cosmo　　Sale Order No. 68292982

วันเริ่มสัญญา........ สิ้นสุด........ Equipment No. 43395092 วันเข้าบริการ 28/6/62 (ครั้งที่...../...../.....)

	Basic Module(BM)	การตรวจเช็ค
1	ตรวจเช็คการทำงานของสวิทช์ฉุกเฉินด้านล่างและการตรวจเช็คระยะเบรค	✓
2	การตรวจเช็คการทำงานของสวิทช์ Handrail inter และสภาพของแปรง	✓
3	ตรวจเช็คสภาพของ Floor Plate และการทำงานของสวิทช์ใต้แผ่นฝาปิด/ Photocell(ถ้ามี)	
4	ตรวจเช็คการทำงานของกล่องขับ	
5	ตรวจเช็คการทำงานของปุ่ม STOPในก้นบ่อ	✓
6	ตรวจเช็คการทำงานของสวิทช์โซ่ลูกขั้น	✓
7	ตรวจเช็คความตึงโซ่ลูกขั้น	✓
8	ทำความสะอาดบ่อ	✓
9	ตรวจเช็คการทำงานของสวิทช์ Step-run-in และสภาพของหวีตรวจเช็ค ระยะห่างของหวีกับลูกขั้นตรวจสอบความกว้างฟันของหวีต้องไม่น้อยกว่า 2.5มม. ตรวจสอบระยะห่างของพื้นที่เหยียบบนลูกขั้นกับหวีต้องไม่เกิน 4 มม.	✓
10	ตรวจสอบการทำงานของสวิทช์ Skirt(ถ้ามี)ระยะห่างระหว่าง Skirt กับ สวิทช์ประมาณ 3.2 มม.(1/8นิ้ว)	
11	ตรวจสอบการทำงานของสวิทช์ใต้ฝา Cover (ถ้ามี)	✓
12	ตรวจสอบการทำงานของสวิทช Inspection (ถ้ามี)	
13	ตรวจสอบฝาปิดว่าวางถูกตำแหน่ง	✓
14	ตรวจสอบสภาพภายนอกของ Handrail	✓
15	ตรวจเช็คTraction ของ Handrail	✓
16	ตรวจเช็ค Ride Comfort	✓
17	ตรวจสอบแสงสว่าง	
18	ตรวจสอบสภาพของ Inner Deck และ Skirt	
19	ตรวจสอบสภาพของ Solid Inner (ถ้ามี) ช่องไฟระหว่างแผ่นไม่ควรเกิน 4มม.	
20	ตรวจสอบสภาพของ Inner Class (ถ้ามี) ระยะห่างระหว่างแผ่นไม่ควรเกิน 4มม.	✓
21	ตรวจสอบเพื่อหาดูว่าน็อตยึดทุกตัวอยู่ครบและขันแน่นหรือเสียหายหรือไม่	✓
22	ตรวจเช็คระยะห่างระหว่างลูกขั้นกับ Skirt ระยะห่างปกติระหว่างลูกขั้นกับ Skirtไม่ควรเกิน 4 มม. ในหนึ่งข้างไม่ควรเกิน 7 มม. ในทั้งสองข้าง	✓
23	ตรวจสอบระยะห่างของลูกขั้น/ Pallet (สุ่มตรวจบางขั้น)ระยะห่างระหว่าง 2 ลูกขั้น / Pallet ต้องไม่เกิน 6 มม.	✓
24	ตรวจสอบสภาพของแปรงที่ Skirt (ถ้ามี)	✓
25	ตรวจสอบไฟ / ชิ้นส่วนแถบเหลืองบนลูกขั้น	
26	ตรวจสอบ Handrail basc	
27	ตรวจสอบป้ายเตือนความปลอดภัยและไฟแสดงสถานะ (ถ้ามี)	✓
28	ตรวจสอบดูป้ายป้องกันศีรษะกระแทกแผงกั้นกลางระหว่างบันไดเลื่อนและ Deflector (ถ้ามี)	
29	ตรวจสอบการทำงานของปุ่ม Emergency Stop	✓
30	ตรวจเช็คการทำงานของสวิทช์ Handrail intel และสภาพของแปรง	✓
31	ตรวจเช็คสภาพของ Floor Plate และการทำงานของสวิทช์ใต้แผ่นฝาปิด/ Photocell (ถ้ามี)	
32	ตรวจเช็คตู้ Control	✓
33	ตรวจเช็คการทำงานของสวิทช์ Step-run-in และสภาพของหวีตรวจเช็ค ระยะห่างของหวีกับลูกขั้น ตรวจสอบความกว้างฟันของหวีต้องไม่น้อยกว่า 2.5 มม. ตรวจสอบระยะห่างของพื้นที่เหยียบบนลูกขั้นกับหวีต้องไม่เกิน 4 มม.	✓
34	ตรวจสอบการทำงานของสวิทช์ Skirt (ถ้ามี) EN115 ระยะห่างระหว่าง Skirt กับสวิทช์ประมาณ 3.2 มม.	
35	ตรวจสอบการทำงานของอุปกรณ์ล็อค Step band	✓
36	ตรวจสอบการทำงานของสวิทช์ใต้แผ่นฝาปิดบ่อด้านบน (ถ้ามี)	
37	ตรวจสอบการทำงานของสวิทช์ก้นบ่อ (ถ้า Controller อยู่คนละที่กับห้องเครื่องเท่านั้น)	
38	ตรวจสอบการทำงานของสวิทช์ใต้แผ่นฝาปิดบ่อด้านล่าง (ถ้ามี)	✓
39	ทำความสะอาดบ่อ	✓
40	ยกตู้ Controller เก็บเข้าที่	✓
41	ตรวจสอบระบบหล่อลื่นอัตโนมัติ น้ำมันที่ใช้สำหรับหล่อลื่นโซ่จะต้องเป็นไปตามที่กำหนดไว้(จากด้านบนลงล่างเท่านั้น)	✓

	STEP MODULE(SM)	การตรวจเช็ค
1	ถอดแผ่นกำบังลูกขั้น	✓
2	ขับบันไดเลื่อนโดยใช้ Handset เพื่อให้สามารถทำขันน็อตได้ง่าย	✓
3	ขันน็อตและแผ่นล็อคออก(ถ้ามี)	✓
4	ถอดลูกขั้นออกจากนั้นวางไว้ในบริเวรที่ปลอดภัย Barrier	✓
5	ถอดลูกขั้นอื่นอื่นออกตามขั้นตอนเดิม	✓
6	ตรวจสอบลูกขั้นดูว่ามีการบิดโก่งงอ แตกร้าว โรลเลอร์หลวมหรือเสียหายหรือไม่แถบเหลี่ยมบนลูกขั้นแตกหรือหลวมหรือไม่	✓
7	ตรวจสอบ Slider block บน pallet	✓
8	ขับบันไดเลื่อนโดยใช้ Handset เพื่อให้สามารถทำการใส่ลูกขั้นได้ง่าย	✓
9	ใส่ลูกขั้น (เลื่อน Connector ไปยังโลเลอร์ของโซ่)	✓
10	ใส่น็อตกับแผ่นล็อคออก (ถ้ามี) กลับคืน	✓
11	กันน็อตคลายด้วยการพับแผ่นล็อค (ถ้ามี) ให้งอ	✓
12	ตรวจสอบระยะต่างๆ ของลูกขั้น	✓
13	ใส่ลูกขั้นถัดไป โดยทำตามขั้นตอนเดิม	✓
14	ใส่แผ่นกำบังลูกขั้นกลับคืน	✓

	BRAKE MODULE(BM)	การตรวจเช็ค
1	ทำการถอดลูกขั้น 3 ลูก (เฉพาะรุ่นที่มอเตอร์อยู่ด้านใน)	
2	ตรวจสอบสภาพผ้าเบรก	
3	ตรวจสอบ Brake arm	
4	ตรวจสอบสภาพของจานเบรก/หน้าสัมผัสของเบรก	
5	ตรวจสอบการสึกหรอของเบรก	
6	ตรวจสอบตัวจับการทำงานของเบรก (ถ้ามี)	
7	ตรวจสอบตัวตรวจจับเพื่อเตือนการปรับตั้งของเบรก (ถ้ามี)	
8	ตรวจสอบระยะห่างผ้าเบรก (ผ้าเบรกสึกหรอ)	
9	ตรวจสอบลูกเบรก (ผ้าเบรกสึกหรอ)	
10	ตรวจสอบแรงเบรก (ผ้าเบรกสึกหรอ)	
11	ตรวจสอบระยะเบรกและทำการปรับตั้งเมื่อจำเป็น ทำการวัดระยะระหว่างทั้งสองเครื่องหมาย ระยะที่ยอมรับได้คือ (ทำเครื่องหมายบนลูกขั้นและ Skirtด้วยเทปกาวและทำการหยุดเมื่อเครื่องหมายทั้งสองอยู่ใน ความเร็ว........ระยะมากที่สุด........ระยะต่ำสุด 0.4m/s........800mm........200mm 0.5m/s........1000mm........200mm 0.6m/s........1200mm........250mm 0.65m/s........1300mm........300mm 0.75m/s........1500mm........350mm	

	COMB PLATE MODULE(CO)	การตรวจเช็ค
1	ตรวจสอบสปริงดูด้วยและแถบเทฟล่อน (ถ้ามี)	
2	ตรวจสอบการทำงานของสวิทช์ Step - run - in และปรับตั้งค่าเมื่อจำเป็น	

	DRIVE MODULE(DM)	การตรวจเช็ค
1	ทำการถอดลูกขั้น 3 ลูก(เฉพาะรุ่นที่มอเตอร์อยู่ด้านใน)	
2	ตรวจสอบการทำงานของระบบขับเคลื่อนไม่มีเสียงดังผิดปกติ	✓
3	ตรวจสอบการทำงานของสวิทช์ STOP	✓
4	ตรวจสอบหาน้ำมันรั่วของระบบขับเคลื่อน	✓
5	ตรวจสอบสภาพระบบอากาศ	✓
6	ตรวจสอบน็อตยึดต่างๆ	✓
7	ตรวจสอบสภาพชิ้นส่วนอุปกรณ์ในการรับแรงกระแทกของเฟืองขับโซ่	✓
8	ตรวจสอบน็อตยึดตามข้อมูลต่างๆ(ถ้ามี)	✓
9	ตรวจสอบสภาพคัปปลิ้งของแทคโคเจนเนอร์เรเตอร์ (ถ้ามี)	
10	ตรวจสอบระยะของ Speed governor	
11	ตรวจสอบกล่องขาเข้าสายไฟของมอเตอร์ (ถ้ามี)	✓
12	ตรวจสอบความตึงของโซ่ขับ Handrail (ถ้ามี)	✓
13	ตรวจสอบสภาพของยางบนพูเลย์ขับ Handrail (ถ้ามี)	✓
14	ตรวจสอบแรงกดลงบน Handrail ของโรลเลอร์ (ถ้ามี)	✓
15	ทำความสะอาดภายนอกของมอเตอร์ และ Gearbox	✓
16	ตรวจสอบแผ่นฝาครอบมอเตอร์ (ถ้ามี)	✓
17	หล่อลื่นลูกปืนของระบบขับเคลื่อน	✓
18	ตรวจสอบและเปลี่ยนน้ำเกียร์	✓
19	หล่อลื่นโรลเลอร์ที่กดลงบน Handrail	✓
20	หล่อลื่นตามข้อต่อต่างๆ (ถ้ามี)	✓
21	หล่อลื่นโซ่ขับ Handrail (ถ้ามี)	✓

	GUIDE MODULE(GM)	การตรวจเช็ค
1	ถอดลูกขั้น 1 ลูก	
2	ตรวจสอบการทำงานของ Step Sag สวิทช์	
3	ตรวจสอบการทำงานของสวิทช์ในกรณีที่ลูกขั้นสูงกว่า (ถ้ามี)	
4	ตรวจสอบการทำงานของสวิทช์ Step Upthrust (ถ้ามี)	
5	ตรวจสอบการทำงานของตัวตรวจจับระดับของลูกขั้น (ถ้ามี)	
6	ตรวจสอบการทำงานของอุปกรณ์ตรวจจับลูกขั้น	
7	ตรวจสอบรางและคาน	
8	ตรวจสอบ Sliding guide ของ Reture Station	
9	ตรวจสอบชุดดึงโซ่	
10	ตรวจสอบ Lip Track / โรลเลอร์ของโซ่ขับ	
11	ตรวจสอบสภาพของโรลเลอร์ของโซ่ขับ	
12	ตรวจสอบกล่องหม้อแปลงหรือบาลลาส	

	HANDRAIL MODULE(HM)	การตรวจเช็ค
1	ตรวจสอบช่วงข้อต่อรางของ Handrail จะต้องตรงกันและไม่มีระยะห่าง	
2	ตรวจรางของ Handrail	
3	ตรวจความตึงของ Handrail	
4	ตรวจสอบสปริงของชุดขับ Handrail	
5	ตรวจสอบเซ็นเซอร์ตรวจจับความเร็วของ Handrail	
6	ตรวจสอบอุปกรณ์ตรวจสอบเช็ค Handrail ขาด	
7	ทำความสะอาด Handrail	

	PARTIAL CLEANING MODULE(PC)	การตรวจเช็ค
1	ถอดลูกขั้นออก 5 ลูก และใส่เหล็กถ่างลูกขั้นกันโซ่ล้มไว้	
2	ทำความสะอาดภายในบ่อและอุปกรณ์ต่างๆ ภายในลูกขั้น	

Fault code :........

Usage time :........

บันทึกรายละเอียดเพิ่มเติม: ....

สำหรับ บริษัท โคเน่ จำกัด มหาชน	สำหรับ ลูกค้าเพื่อประโยชน์ของท่าน โปรดลงชื่อและตรวจสอบเวลาในการเข้าดำเนินการของพนักงานผู้ให้บริการ
ดำเนินการโดย [signature]	ลงชื่อ [signature]
แล้วเสร็จเมื่อวันที่ 28/6/62	(........) ประทับตรา (ถ้ามี)
เวลาเริ่ม 24.00 เวลาเสร็จ 02.00	เบอร์ติดต่อ........

แบบฟอร์มตรวจเช็คระบบ Fire Pump #1

ประจำเดือน มิถุนายน.
วันที่ตรวจ 23/6/62.

รายการตรวจเช็ค		ผลการตรวจเช็ค	บันทึกความผิดปกติ
JOCKY PUMP	- ตรวจเช็คแรงดันน้ำในท่อ	ค่าที่อ่านได้ 163 Psi	
	- ตรวจเช็คตำแหน่งของ Valve ถูกต้อง	☑ เปิด ☐ ปิด	
CONTROLFIRE PUMP	- ตรวจเช็คอุปกรณ์ในตู้ควบคุม	☑ ปกติ ☐ ชำรุด	
	- ตำแหน่ง Switch หน้าตู้ควบคุม	☑ Auto ☐ Man ☐ Off	
	- เทสระบบ Auto เมื่อแรงดันต่ำกว่า ~~100~~ 115 Psi	☑ ปกติ ☐ ผิดปกติ	
	- ทดสอบ Alarm ของชุดควบคุม	☑ ปกติ ☐ ชำรุด	
BATTERY	- ตรวจเช็คขั้ว Battery	☑ สะอาด ☐ ไม่สะอาด	
	- ตรวจเช็คระดับน้ำกลั่น Battery	☐ Hi ☑ Med ☐ Low	
	- Test Star Battery No 1	☑ ปกติ ☐ ผิดปกติ	
	- Test Star Battery No 2	☑ ปกติ ☐ ผิดปกติ	
Engine and Pump	- ตรวจเช็คระดับน้ำมันเครื่อง	☑ Hi ☐ Med ☐ Low	
	- ตรวจเช็คระดับน้ำมันเชื้อเพลิงในถัง	ปริมาณ 540 Litre	
	- ตรวจเช็คและทำความสะใส้กรองอากาศ	☑ สะอาด ☐ ไม่สะอาด	
	- ตรวจเช็คน้ำหล่อเย็นในหม้อน้ำ	☐ Hi ☑ Med ☐ Low	
	- เช็ควาล์วน้ำเปิดถูกต้องทุกตำแหน่ง	☑ เปิด ☐ ปิด	
	- เช็คความเร็วรอบขณะเครื่องยนต์ทำงาน	รอบเครื่องยนต์ 1750 Rpm	
	- Engine oil (แรงดันน้ำมันเครื่อง)	40 Psi	
	- Engine water (อุณภมิน้ำระบายความร้อน)	85° C	

หมายเหตุ. - ปิด Relese Valve ทุกครั้งก่อนการ Test Run ทุกครั้ง
- Test Fire Pump อย่างน้อยเดือนละ 2 ครั้ง เป็นเวลา 10 นาที

ผู้ตรวจเช็ค (signature)

ผู้จัดการ (signature)

แบบฟอร์มตรวจเช็คระบบ Fire Pump #1.

ประจำเดือน.....มิถุนายน.....

วันที่ตรวจ.....10/6/62.....

รายการตรวจเช็ค		ผลการตรวจเช็ค	บันทึกความผิดปกติ
JOCKY PUMP	- ตรวจเช็คแรงดันน้ำในท่อ	ค่าที่อ่านได้..161.. Psi	
	- ตรวจเช็คตำแหน่งของ Valve ถูกต้อง	☑ เปิด ☐ ปิด	
CONTROLFIRE PUMP	- ตรวจเช็คอุปกรณ์ในตู้ควบคุม	☑ ปกติ ☐ ชำรุด	
	- ตำแหน่ง Switch หน้าตู้ควบคุม 115	☑ Auto ☐ Man ☐ Off	
	- เทสระบบ Auto เมื่อแรงดันต่ำกว่า ~~100~~ Psi	☑ ปกติ ☐ ผิดปกติ	
	- ทดสอบ Alarm ของชุดควบคุม	☑ ปกติ ☐ ชำรุด	
BATTERY	- ตรวจเช็คขั้ว Battery	☑ สะอาด ☐ ไม่สะอาด	
	- ตรวจเช็คระดับน้ำกลั่น Battery	☑ Hi ☐ Med ☐ Low	
	- Test Star Battery No 1	☑ ปกติ ☐ ผิดปกติ	
	- Test Star Battery No 2	☑ ปกติ ☐ ผิดปกติ	
Engine and Pump	- ตรวจเช็คระดับน้ำมันเครื่อง	☑ Hi ☐ Med ☐ Low	
	- ตรวจเช็คระดับน้ำมันเชื้อเพลิงในถัง	ปริมาณ..540..Litre	
	- ตรวจเช็คและทำความสะใส้กรองอากาศ	☑ สะอาด ☐ ไม่สะอาด	
	- ตรวจเช็คน้ำหล่อเย็นในหม้อน้ำ	☐ Hi ☑ Med ☐ Low	
	- เช็ควาล์วน้ำเปิดถูกต้องทุกตำแหน่ง	☑ เปิด ☐ ปิด	
	- เช็คความเร็วรอบขณะเครื่องยนต์ทำงาน	รอบเครื่องยนต์..1750..Rpm	
	- Engine oil (แรงดันน้ำมันเครื่อง)	..40..Psi	
	- Engine water (อุณภมิน้ำระบายความร้อน)	..85°..C	

* มีน้ำรั่วที่หัว. FP.

หมายเหตุ. - ปิด Relese Valve ทุกครั้งก่อนการ Test Run ทุกครั้ง

- Test Fire Pump อย่างน้อยเดือนละ 2 ครั้ง เป็นเวลา 10 นาที

ผู้ตรวจเช็ค.....[signature].....

ผู้จัดการ.....[signature].....

แบบฟอร์มตรวจเช็คระบบ Fire Pump #1.

ประจำเดือน พฤษภาคม.

วันที่ตรวจ 3/5/62.

รายการตรวจเช็ค		ผลการตรวจเช็ค	บันทึกความผิดปกติ
JOCKY PUMP	- ตรวจเช็คแรงดันน้ำในท่อ	ค่าที่อ่านได้ 14.8 Psi	
	- ตรวจเช็คตำแหน่งของ Valve ถูกต้อง	☑ เปิด ☐ ปิด	
CONTROLFIRE PUMP	- ตรวจเช็คอุปกรณ์ในตู้ควบคุม	☑ ปกติ ☐ ชำรุด	
	- ตำแหน่ง Switch หน้าตู้ควบคุม	☑ Auto ☐ Man ☐ Off	
	- เทสระบบ Auto เมื่อแรงดันต่ำกว่า ~~100~~ 115 Psi	☑ ปกติ ☐ ผิดปกติ	
	- ทดสอบ Alarm ของชุดควบคุม	☑ ปกติ ☐ ชำรุด	
BATTERY	- ตรวจเช็คขั้ว Battery	☐ สะอาด ☑ ไม่สะอาด	ขัดทำความสะอาดขั้วแบต
	- ตรวจเช็คระดับน้ำกลั่น Battery	☐ Hi ☐ Med ☑ Low	เติมน้ำกลั่น.
	- Test Star Battery No 1	☑ ปกติ ☐ ผิดปกติ	
	- Test Star Battery No 2	☑ ปกติ ☐ ผิดปกติ	
Engine and Pump	- ตรวจเช็คระดับน้ำมันเครื่อง	☑ Hi ☐ Med ☐ Low	
	- ตรวจเช็คระดับน้ำมันเชื้อเพลิงในถัง	ปริมาณ 545 Litre	
	- ตรวจเช็คและทำความสะใส้กรองอากาศ	☑ สะอาด ☐ ไม่สะอาด	
	- ตรวจเช็คน้ำหล่อเย็นในหม้อน้ำ	☐ Hi ☑ Med ☐ Low	
	- เช็ควาล์วน้ำเปิดถูกต้องทุกตำแหน่ง	☑ เปิด ☐ ปิด	
	- เช็คความเร็วรอบขณะเครื่องยนต์ทำงาน	รอบเครื่องยนต์ 1750 Rpm	
	- Engine oil (แรงดันน้ำมันเครื่อง)	40 Psi	
	- Engine water (อุณภมิน้ำระบายความร้อน)	85 °C	

หมายเหตุ. - ปิด Relese Valve ทุกครั้งก่อนการ Test Run ทุกครั้ง

- Test Fire Pump อย่างน้อยเดือนละ 2 ครั้ง เป็นเวลา 10 นาที

ผู้ตรวจเช็ค..............................

ผู้จัดการ..............................

แบบฟอร์มตรวจเช็คระบบ Fire Pump #2

ประจำเดือน กันยายน

วันที่ตรวจ 6/9/62

รายการตรวจเช็ค		ผลการตรวจเช็ค	บันทึกความผิดปกติ
JOCKY PUMP	- ตรวจเช็คแรงดันน้ำในท่อ	ค่าที่อ่านได้ 96 Psi	
	- ตรวจเช็คตำแหน่งของ Valve ถูกต้อง	☑ เปิด ☐ ปิด	
CONTROLFIRE PUMP	- ตรวจเช็คอุปกรณ์ในตู้ควบคุม	☑ ปกติ ☐ ชำรุด	
	- ตำแหน่ง Switch หน้าตู้ควบคุม	☑ Auto ☐ Man ☐ Off	
	- เทสระบบ Auto เมื่อแรงดันต่ำกว่า ~~100~~ 80 Psi	☑ ปกติ ☐ ผิดปกติ	
	- ทดสอบ Alarm ของชุดควบคุม	☑ ปกติ ☐ ชำรุด	
BATTERY	- ตรวจเช็คขั้ว Battery	☑ สะอาด ☐ ไม่สะอาด	
	- ตรวจเช็คระดับน้ำกลั่น Battery	☐ Hi ☑ Med ☐ Low	
	- Test Star Battery No 1	☑ ปกติ ☐ ผิดปกติ	
	- Test Star Battery No 2	☑ ปกติ ☐ ผิดปกติ	
Engine and Pump	- ตรวจเช็คระดับน้ำมันเครื่อง	☐ Hi ☑ Med ☐ Low	
	- ตรวจเช็คระดับน้ำมันเชื้อเพลิงในถัง	ปริมาณ 460 Litre	
	- ตรวจเช็คและทำความสะใส้กรองอากาศ	☑ สะอาด ☐ ไม่สะอาด	
	- ตรวจเช็คน้ำหล่อเย็นในหม้อน้ำ	☐ Hi ☑ Med ☐ Low	
	- เช็ควาล์วน้ำเปิดถูกต้องทุกตำแหน่ง	☑ เปิด ☐ ปิด	
	- เช็คความเร็วรอบขณะเครื่องยนต์ทำงาน	รอบเครื่องยนต์ 1700 Rpm	
	- Engine oil (แรงดันน้ำมันเครื่อง)	60 Psi	
	- Engine water (อุณภมิน้ำระบายความร้อน)	85° C	

หมายเหตุ. - ปิด Relese Valve ทุกครั้งก่อนการ Test Run ทุกครั้ง

- Test Fire Pump อย่างน้อยเดือนละ 2 ครั้ง เป็นเวลา 10 นาที

ผู้ตรวจเช็ค (signature)

ผู้จัดการ (signature)

แบบฟอร์มตรวจเช็คระบบ Fire Pump #2

ประจำเดือน สิงหาคม
วันที่ตรวจ 23/8/62.

รายการตรวจเช็ค		ผลการตรวจเช็ค	บันทึกความผิดปกติ
JOCKY PUMP	- ตรวจเช็คแรงดันน้ำในท่อ	ค่าที่อ่านได้ 100 Psi	
	- ตรวจเช็คตำแหน่งของ Valve ถูกต้อง	☑ เปิด ☐ ปิด	
CONTROLFIRE PUMP	- ตรวจเช็คอุปกรณ์ในตู้ควบคุม	☑ ปกติ ☐ ชำรุด	
	- ตำแหน่ง Switch หน้าตู้ควบคุม	☑ Auto ☐ Man ☐ Off	
	- เทสระบบ Auto เมื่อแรงดันต่ำกว่า ~~100~~ 80 Psi	☑ ปกติ ☐ ผิดปกติ	
	- ทดสอบ Alarm ของชุดควบคุม	☑ ปกติ ☐ ชำรุด	
BATTERY	- ตรวจเช็คขั้ว Battery	☑ สะอาด ☐ ไม่สะอาด	
	- ตรวจเช็คระดับน้ำกลั่น Battery	☐ Hi ☑ Med ☐ Low	
	- Test Star Battery No 1	☑ ปกติ ☐ ผิดปกติ	
	- Test Star Battery No 2	☑ ปกติ ☐ ผิดปกติ	
Engine and Pump	- ตรวจเช็คระดับน้ำมันเครื่อง	☐ Hi ☑ Med ☐ Low	
	- ตรวจเช็คระดับน้ำมันเชื้อเพลิงในถัง	ปริมาณ 470 Litre	
	- ตรวจเช็คและทำความสะใส้กรองอากาศ	☑ สะอาด ☐ ไม่สะอาด	
	- ตรวจเช็คน้ำหล่อเย็นในหม้อน้ำ	☐ Hi ☑ Med ☐ Low	
	- เช็ควาล์วน้ำเปิดถูกต้องทุกตำแหน่ง	☑ เปิด ☐ ปิด	
	- เช็คความเร็วรอบขณะเครื่องยนต์ทำงาน	รอบเครื่องยนต์ 1700 Rpm	
	- Engine oil (แรงดันน้ำมันเครื่อง)	60 Psi	
	- Engine water (อุณภมิน้ำระบายความร้อน)	85 °C	

หมายเหตุ. - ปิด Relese Valve ทุกครั้งก่อนการ Test Run ทุกครั้ง
- Test Fire Pump อย่างน้อยเดือนละ 2 ครั้ง เป็นเวลา 10 นาที

ผู้ตรวจเช็ค........(signature)........

ผู้จัดการ........(signature)........

แบบฟอร์มตรวจเช็คระบบ Fire Pump #2

ประจำเดือน กรกฎาคม.

วันที่ตรวจ 26/7/62

รายการตรวจเช็ค		ผลการตรวจเช็ค	บันทึกความผิดปกติ
JOCKY PUMP	- ตรวจเช็คแรงดันน้ำในท่อ	ค่าที่อ่านได้ 94 Psi	
	- ตรวจเช็คตำแหน่งของ Valve ถูกต้อง	☑ เปิด ☐ ปิด	
CONTROLFIRE PUMP	- ตรวจเช็คอุปกรณ์ในตู้ควบคุม	☑ ปกติ ☐ ชำรุด	
	- ตำแหน่ง Switch หน้าตู้ควบคุม	☑ Auto ☐ Man ☐ Off	
	- เทสระบบ Auto เมื่อแรงดันต่ำกว่า ~~100~~ 80 Psi	☑ ปกติ ☐ ผิดปกติ	
	- ทดสอบ Alarm ของชุดควบคุม	☑ ปกติ ☐ ชำรุด	
BATTERY	- ตรวจเช็คขั้ว Battery	☑ สะอาด ☐ ไม่สะอาด	
	- ตรวจเช็คระดับน้ำกลั่น Battery	☐ Hi ☐ Med ☑ Low	เติมน้ำกลั่นแบตเตอรี่
	- Test Star Battery No 1	☑ ปกติ ☐ ผิดปกติ	
	- Test Star Battery No 2	☑ ปกติ ☐ ผิดปกติ	
Engine and Pump	- ตรวจเช็คระดับน้ำมันเครื่อง	☐ Hi ☑ Med ☐ Low	
	- ตรวจเช็คระดับน้ำมันเชื้อเพลิงในถัง	ปริมาณ 470 Litre	
	- ตรวจเช็คและทำความสะใส้กรองอากาศ	☑ สะอาด ☐ ไม่สะอาด	
	- ตรวจเช็คน้ำหล่อเย็นในหม้อน้ำ	☐ Hi ☑ Med ☐ Low	
	- เช็ควาล์วน้ำเปิดถูกต้องทุกตำแหน่ง	☑ เปิด ☐ ปิด	
	- เช็คความเร็วรอบขณะเครื่องยนต์ทำงาน	รอบเครื่องยนต์ 1700 Rpm	
	- Engine oil (แรงดันน้ำมันเครื่อง)	60 Psi	
	- Engine water (อุณภมิน้ำระบายความร้อน)	85° C	

หมายเหตุ. - ปิด Relese Valve ทุกครั้งก่อนการ Test Run ทุกครั้ง
- Test Fire Pump อย่างน้อยเดือนละ 2 ครั้ง เป็นเวลา 10 นาที

ผู้ตรวจเช็ค............(signature)

ผู้จัดการ............(signature)

ตารางตรวจเช็ค Generator

อาคาร Cosmo Bazaar #1.

วันที่ตรวจเช็ค 10 / 9 / 62

รายการ	ปกติ	ไม่ปกติ	การดำเนินการ
ตรวจสภาพหม้อน้ำ	✓ ปกติ	○ ไม่ปกติ	
ระดับน้ำมันหล่อลื่น	✓ ปกติ	○ ไม่ปกติ	
แบตเตอรี่และขั้วต่อแบตเตอรี่	✓ ปกติ	○ ไม่ปกติ	
ระดับน้ำกลั่น	○ ปกติ	○ ไม่ปกติ	* แบต แห้ง
สภาพสายพาน	✓ ปกติ	○ ไม่ปกติ	
สถาพทั่วไปของเครื่องยนต์	✓ ปกติ	○ ไม่ปกติ	

○ มี LOAD ✓ ไม่มี LOAD

Test Start	8.50	Hrs.
Test Stop	8.55	Hrs.
Eng. Temp	37	C°
	98	F°
Oil Pressure	63	PSI
Battery	27.4	Volt.
Speed	1,500	RPM
Freq.	50	Hz.
Hours	391 h [illegible]	Hr.
Volt.	0	kVA
ระดับน้ำมันเชื้อเพลิง	506	Litter (Full 526 L)

VOLTAGE (V)		
R - S	S - T	T - R
398	397	399
R - N	S - N	T - N
229	230	230
CURRENT (A)		
R	S	T
0	0	0
Vavg	Aavg	Freq.
0	0	0

บันทึก

ผู้ตรวจเช็ค .... ( )

รับทราบ .... ( )

ตารางตรวจเช็ค Generator

อาคาร Cosmo Bazaar #1.

วันที่ตรวจเช็ค 3 / 9 / 60

รายการ			การดำเนินการ
ตรวจสภาพหม้อน้ำ	☑ ปกติ	◯ ไม่ปกติ	การดำเนินการ
ระดับน้ำมันหล่อลื่น	☑ ปกติ	◯ ไม่ปกติ	การดำเนินการ
แบตเตอรี่และขั้วต่อแบตเตอรี่	☑ ปกติ	◯ ไม่ปกติ	การดำเนินการ แจด เหมี่ย ขั้ว.
ระดับน้ำกลั่น	☑ ปกติ	◯ ไม่ปกติ	การดำเนินการ
สภาพสายพาน	☑ ปกติ	◯ ไม่ปกติ	การดำเนินการ
สถาพทั่วไปของเครื่องยนต์	☑ ปกติ	◯ ไม่ปกติ	การดำเนินการ

◯ มี LOAD ☑ ไม่มี LOAD

Test	Start	08:50	Hrs.
	Stop	08:	Hrs.
Eng. Temp		47	C°
		116.	F°
Oil Pressure		63	PSI
Battery		27.5	Volt.
Speed		1500	RPM
Freq.		50	Hz.
Hours		29H48M	Hr.
Volt.		0	kVA
ระดับน้ำมันเชื้อเพลิง		500	Litter (Full 526 L)

VOLTAGE (V)		
R - S	S - T	T - R
398	397	399
R - N	S - N	T - N
229	230	230
CURRENT (A)		
R	S	T
0	0	0
Vavg	Aavg	Freq.
398	0	50

บันทึก

ผู้ตรวจเช็ค [signature]
( )

รับทราบ [signature]
( )

COSMO BAZAAR LIFESTYLE MALL

ตารางตรวจเช็ค Generator

อาคาร Cosmo Bazaar #1

วันที่ตรวจเช็ค 20 / 08 / 62

ตรวจสภาพหม้อน้ำ	☑ ปกติ	○ ไม่ปกติ	การดำเนินการ	
ระดับน้ำมันหล่อลื่น	○ ปกติ	☑ ไม่ปกติ	การดำเนินการ	[illegible]
แบตเตอรี่และขั้วต่อแบตเตอรี่	☑ ปกติ	○ ไม่ปกติ	การดำเนินการ	
ระดับน้ำกลั่น	○ ปกติ	○ ไม่ปกติ	การดำเนินการ	[illegible]
สภาพสายพาน	☑ ปกติ	○ ไม่ปกติ	การดำเนินการ	
สถาพทั่วไปของเครื่องยนต์	○ ปกติ	☑ ไม่ปกติ	การดำเนินการ	[illegible]

○ มี LOAD ☑ ไม่มี LOAD

Test	Start	08.45	Hrs.
	Stop	08.50	Hrs.
Eng. Temp		35	C°
		95	F°
Oil Pressure		63	PSI
Battery		27.3	Volt.
Speed		1,500	RPM
Freq.		50	Hz.
Hours		29H27M	Hr.
Volt.		0	kVA
ระดับน้ำมันเชื้อเพลิง		450	Litter (Full 526 L)

VOLTAGE (V)		
R - S	S - T	T - R
399	398	397
R - N	S - N	T - N
230	230	230
CURRENT (A)		
R	S	T
0	0	0
Vavg	Aavg	Freq.
0	0	50

บันทึก

ผู้ตรวจเช็ค [signature]
( )

รับทราบ [signature]
( )

ตารางตรวจเช็ค Generator

อาคาร Cosmo Bazaar #2.

วันที่ตรวจเช็ค 11 / 9 / 2562

ตรวจสภาพหม้อน้ำ	☑ ปกติ	○ ไม่ปกติ	การดำเนินการ	
ระดับน้ำมันหล่อลื่น	☑ ปกติ	○ ไม่ปกติ	การดำเนินการ	
แบตเตอรี่และขั้วต่อแบตเตอรี่	☑ ปกติ	○ ไม่ปกติ	การดำเนินการ	~~[illegible]~~
ระดับน้ำกลั่น	○ ปกติ	○ ไม่ปกติ	การดำเนินการ	[illegible]
สภาพสายพาน	☑ ปกติ	○ ไม่ปกติ	การดำเนินการ	
สถาพทั่วไปของเครื่องยนต์	☑ ปกติ	○ ไม่ปกติ	การดำเนินการ	

○ มี LOAD ☑ ไม่มี LOAD

Test	Start	9.05 น.	Hrs.
	Stop	9.15	Hrs.
Eng. Temp		51	C°
		184	F°
Oil Pressure		315.7	~~PSI~~ kPa
Battery		27.7	Volt.
Speed		1500	RPM
Freq.		50	Hz.
Hours		8.9	Hr.
Volt.		0	kVA
ระดับน้ำมันเชื้อเพลิง		820	Litter (~~Full 526 L~~) 1,100 L

VOLTAGE (V)		
R - S	S - T	T - R
401	401	403
R - N	S - N	T - N
232	231	232
CURRENT (A)		
R	S	T
0	0	0
Vavg	Aavg	Freq.
0	0	0

บันทึก

ผู้ตรวจเช็ค [signature]
( )

รับทราบ [signature]
( )

ตารางตรวจเช็ค Generator

อาคาร Cosmo Bazaar #2

วันที่ตรวจเช็ค 4 / 9 / 62

ตรวจสภาพหม้อน้ำ	☑ ปกติ	○ ไม่ปกติ	การดำเนินการ	
ระดับน้ำมันหล่อลื่น	☑ ปกติ	○ ไม่ปกติ	การดำเนินการ	
แบตเตอรี่และขั้วต่อแบตเตอรี่	☑ ปกติ	○ ไม่ปกติ	การดำเนินการ	
ระดับน้ำกลั่น	☑ ปกติ	○ ไม่ปกติ	การดำเนินการ	แขตเตอรี่ แห้ง.
สภาพสายพาน	☑ ปกติ	○ ไม่ปกติ	การดำเนินการ	
สถาพทั่วไปของเครื่องยนต์	☑ ปกติ	○ ไม่ปกติ	การดำเนินการ	

○ มี LOAD ☑ ไม่มี LOAD

Test	Start	09:00	Hrs.
	Stop	09:10	Hrs.
Eng. Temp		51.	C°
		123.	F°
Oil Pressure		323 KPA	~~PSI~~
Battery		27.77	Volt.
Speed		1500	RPM
Freq.		50	Hz.
Hours		8.2	Hr.
Volt.		0	kVA
ระดับน้ำมันเชื้อเพลิง		815	Litter (Full ~~526~~ L) 1100

VOLTAGE (V)		
R - S	S - T	T - R
401	401	402
R - N	S - N	T - N
232	231	232
CURRENT (A)		
R	S	T
Vavg	Aavg	Freq.
401	0	50

บันทึก

ผู้ตรวจเช็ค [signature]
( )

รับทราบ [signature]
( )

ตารางตรวจเช็ค Generator #2

อาคาร Cosmo Bazaar

วันที่ตรวจเช็ค 28 / 8 / 62

ตรวจสภาพหม้อน้ำ	☑ ปกติ	◯ ไม่ปกติ	การดำเนินการ
ระดับน้ำมันหล่อลื่น	☑ ปกติ	◯ ไม่ปกติ	การดำเนินการ
แบตเตอรี่และขั้วต่อแบตเตอรี่	☑ ปกติ	◯ ไม่ปกติ	การดำเนินการ
ระดับน้ำกลั่น	☑ ปกติ	◯ ไม่ปกติ	การดำเนินการ [illegible]
สภาพสายพาน	☑ ปกติ	◯ ไม่ปกติ	การดำเนินการ
สถาพทั่วไปของเครื่องยนต์	☑ ปกติ	◯ ไม่ปกติ	การดำเนินการ

Test Start 09:00 Hrs. Stop 09:05. Hrs.

◯ มี LOAD ☑ ไม่มี LOAD

Eng. Temp	39.	C°
	102.	F°
Oil Pressure	327.5 KPa.	~~PSI~~
Battery	27.77	Volt.
Speed	1502.	RPM
Freq.	50	Hz.
Hours	7.9	Hr.
Volt.	0.	kVA
ระดับน้ำมันเชื้อเพลิง	810	Litter (Full ~~526~~ L) 1100L.

VOLTAGE (V)		
R - S	S - T	T - R
401	401	401
R - N	S - N	T - N
232	231	232
CURRENT (A)		
R	S	T
0	0	0
Vavg	Aavg	Freq.
401	0	50

บันทึก

ผู้ตรวจเช็ค [signature] ( )

รับทราบ [signature] ( )

เลขที่ ๓๑/๒๕๖๓ แบบ ร.๑

ใบรับรองการตรวจสอบอาคาร

ใบรับรองฉบับนี้ออกให้เพื่อแสดงว่า

อาคาร อาคารสูง อาคารขนาดใหญ่พิเศษ และโรงมหรสพ เจ้าของบริษัท บางกอกแอร์พอร์ทอินดัสทรี จำกัด

ตั้งอยู่เลขที่ ๙๑ ตรอก/ซอย - ถนน ป๊อปปูล่า ๓ หมู่ที่ ๓

ตำบล/แขวง บ้านใหม่ อำเภอ/เขต ปากเกร็ด จังหวัด นนทบุรี

ได้ผ่านการตรวจสอบอาคาร ตามพระราชบัญญัติควบคุมอาคาร พ.ศ. ๒๕๒๒ แล้ว

เจ้าพนักงานท้องถิ่นได้พิจารณาผลการตรวจสอบอาคาร ซึ่งทำการตรวจสอบโดยผู้ตรวจสอบชื่อ บริษัท ฟินิกซ์ อินสเปคเตอร์ ดีไซน์ คอนซัลแตนท์ จำกัด เลขที่ น.๐๑๔๗/๒๕๕๑ แล้ว

เห็นว่า อาคารนี้มีสภาพปลอดภัยในการใช้งาน

ออกให้ ณ วันที่ ๓ เดือน มีนาคม พ.ศ. ๒๕๖๓

หมายเหตุ

เจ้าของอาคารต้องส่งรายงานผลการตรวจสอบอาคารในครั้งต่อไป
ก่อนใบรับรองการตรวจสอบอาคาร (แบบ ร.๑)
ฉบับนี้จะหมดอายุไม่น้อยกว่า ๓๐ วัน (สามสิบวัน)

(นายวิชัย บรรดาศักดิ์)

ตำแหน่ง นายกเทศมนตรีนครปากเกร็ด

เจ้าพนักงานท้องถิ่น

..........ปลัดเทศบาล
..........รองปลัดเทศบาล
..........ผู้อำนวยการสำนักการช่าง
..........ตรวจ
ศุภนาฬา..........พิมพ์/ทาน

ที่ นบ ๕๒๒๐๔/๑๙๕๐

เทศบาลนครปากเกร็ด
๑ ถนนแจ้งวัฒนะ อำเภอปากเกร็ด
จังหวัดนนทบุรี ๑๑๑๒๐

๒๘ กุมภาพันธ์ ๒๕๖๓

เรื่อง แจ้งการออกใบรับรองการตรวจสอบอาคาร

เรียน กรรมการผู้จัดการบริษัท บางกอกแอร์พอร์ทอินดัสทรี จำกัด

อ้างถึง คำขอใบรับรองการตรวจสอบสภาพอาคารตามมาตรา ๓๒ ทวิ (ขร.๑) เลขรับที่ ๒๙๕/๒๕๖๓ ลงวันที่ ๗ มกราคม ๒๕๖๓

ตามรายงานการตรวจสอบอาคารของท่าน เจ้าพนักงานท้องถิ่นได้พิจารณาตามพระราชบัญญัติควบคุมอาคาร พ.ศ. ๒๕๒๒ และแก้ไขเพิ่มเติมโดยพระราชบัญญัติควบคุมอาคาร (ฉบับที่ ๓) พ.ศ. ๒๕๔๓ แล้ว จึงให้ท่านไปขอรับใบรับรองการตรวจสอบอาคาร (แบบ ร. ๑) ได้ที่สำนักการช่าง เทศบาลนครปากเกร็ด ก่อนรับใบรับรองการตรวจสอบอาคารท่านจะต้องชำระค่าธรรมเนียมเป็นจำนวนเงิน ๑๐๐.๐๐ บาท (หนึ่งร้อยบาทถ้วน)

จึงเรียนมาเพื่อทราบและให้ท่านไปขอรับใบรับรองการตรวจสอบอาคาร (แบบ ร. ๑) ภายใน ๓๐ วัน นับแต่วันได้รับหนังสือฉบับนี้ มิฉะนั้นจะถือว่าท่านไม่ประสงค์จะขอใบรับรองตามที่ได้ยื่นขอไว้ หากประสงค์จะขอรับใบรับรองอีก จะต้องดำเนินการเช่นเดียวกับการยื่นขอใบรับรองใหม่

ขอแสดงความนับถือ

(นายวิชัย บรรดาศักดิ์)
นายกเทศมนตรีนครปากเกร็ด

สำนักการช่าง
ส่วนควบคุมอาคารและผังเมือง
โทร. ๐ ๒๙๖๐ ๙๗๐๔ - ๑๔ ต่อ ๘๒๐
โทร.สาร ๐ ๒๙๖๐ ๙๗๐๔ – ๑๔ ต่อ ๘๒๗
www.pakkretcity.go.th

..........ปลัดเทศบาล
..........รองปลัดเทศบาล
..........ผู้อำนวยการสำนักการช่าง
..........ตรวจ
..........พิมพ์/ทาน

"ยึดมั่นธรรมาภิบาล บริการเพื่อประชาชน"

4

เขต ๖ (ช่างมนตรี)

ทะเบียนตรวจแบบสำนักการช่าง

เทศบาลนครปากเกร็ด

คำรับรองการตรวจสอบอาคารเลขที่ ๑๓๓/๒๕๖๓ ลงวันที่ ๗ มกราคม พ.ศ.๒๕๖๓ เจ้าของอาคารหรือผู้ขออนุญาตชื่อ บริษัท บางกอก แอร์พอร์ทอินดัสทรี จำกัด เลขที่ ๔๗/๕๖๙-๕๗๖ คอนโดมิเนียมอุตสาหกรรมนิวเจนีวา ชั้น ๑๐ ถ.ป็อปปูล่า ๓ ต.บ้านใหม่ อ.ปากเกร็ด จ.นนทบุรี ประเภท อาคารชุดและอาคารขนาดใหญ่พิเศษ ชนิดของ ค.ส.ล ๑๐ ชั้น จำนวน ๑ หลัง เพื่อใช้เป็น อาคารสูง อาคราขนาดใหญ่พิเศษและโรงมหรสพ สถานที่ก่อสร้าง เลขที่ ๔๗/๕๖๙-๕๗๖ ถ.ป็อปปูล่า ๓ ต.บ้านใหม่ อ.ปากเกร็ด จ.นนทบุรี ผู้ตรวจสอบอาคาร บริษัทฟินิกซ์ อินสเปคเตอร์ ดีไซน์ คอนซัลแตนท์ จำกัด เลขที่ทะเบียนตรวจสอบ น.๐๑๔๗/๒๕๕๑ วันที่ตรวจสอบ ๑๓ กันยายน ๒๕๖๒

๑. ความเห็นของนายช่างเขต

รับเรื่อง ..../..../....

- เห็นควรรับรองอาคาร ตามสรุป ความเห็นของผู้ตรวจสอบอาคาร

(ลงชื่อ) [signature] นายช่างเขต

ส่งเรื่อง ๑๓ ม.ค. ๒๕๖๓

๒. ความเห็นของนักผังเมือง

รับเรื่อง ..../..../....

(ลงชื่อ)................ นักผังเมือง

ส่งเรื่อง ..../..../....

๓. ความเห็นของสถาปนิก

รับเรื่อง ..../..../....

เห็นควรรับตามสรุปผลการตรวจของ ผู้ตรวจสอบอาคาร

(ลงชื่อ) [signature] สถาปนิก

ส่งเรื่อง ๑๗ ม.ค ๒๕๖๓

๔. ความเห็นของวิศวกร

รับเรื่อง ..../..../....

- เห็นควรรับรองอาคาร ตามสรุป ความเห็นของผู้ตรวจสอบอาคาร

(ลงชื่อ) [signature] วิศวกร

ส่งเรื่อง ๒๐ ม.ค. ๒๕๖๓

ผู้ขอแก้ไขแล้วส่งคืน................

๑. ความเห็นของนายช่างเขต

รับเรื่อง ..../..../....

(ลงชื่อ)................ นายช่างเขต

ส่งเรื่อง ..../..../....

๒. ความเห็นของนักผังเมือง

รับเรื่อง ..../..../....

(ลงชื่อ)................ นักผังเมือง

ส่งเรื่อง ..../..../....

๓. ความเห็นของสถาปนิก

รับเรื่อง ..../..../....

(ลงชื่อ)................ สถาปนิก

ส่งเรื่อง ..../..../....

๔. ความเห็นของวิศวกร

รับเรื่อง ..../..../....

(ลงชื่อ)................ วิศวกร

ส่งเรื่อง ..../..../....

บันทึกรายงานการตรวจแบบและเอกสาร

๕. ความเห็นของหัวหน้าฝ่ายควบคุมอาคาร

รับเรื่อง........../................../..................

- เห็นควรออกใบรับรอง (แบบ ร.๑) ต่อไป

....

(ลงชื่อ)..........................หน.ฝ่ายควบคุมอาคาร

ส่งเรื่อง...../ ๒๐ ม.ค. ๒๕๖๓ /..................

๖. ความเห็นของผอ.ส่วนควบคุมอาคารฯ

รับเรื่อง........../................../..................

- เห็นควรออกใบรับแจ้ง ร.1.17 ให้ต่อไป

....

(ลงชื่อ)..........................ผอ.ส่วนควบคุมอาคารฯ

ส่งเรื่อง...../ ๒๐ ม.ค. ๒๕๖๓ /..................

๗. ความเห็นของผอ.สำนักการช่าง

รับเรื่อง........../................../..................

- เห็นควรอนุญาต

....

(ลงชื่อ)..........................ผอ.สำนักการช่าง (ร.ก.)

ส่งเรื่อง...../ ๒๐ ม.ค. ๒๕๖๓ /..................

๘. ความเห็นของปลัดเทศบาล

รับเรื่อง........../................../..................

- เห็นควรอนุญาต

....

(ลงชื่อ)..........................ปลัดเทศบาล

(นายสุทร บุญสิริชูโต)
ปลัดเทศบาล

ส่งเรื่อง........../................../..................

๙. ความเห็นของนายกเทศมนตรี

รับเรื่อง........../................../..................

....

....

(ลงชื่อ)..........................เจ้าพนักงานท้องถิ่น

(นายวิชัย บรรดาศักดิ์)
นายกเทศมนตรีนครปากเกร็ด

ส่งเรื่อง........../................../..................

๕. ความเห็นของหัวหน้าฝ่ายควบคุมอาคาร

รับเรื่อง........../................../..................

....

....

(ลงชื่อ)..........................หน.ฝ่ายควบคุมอาคาร

ส่งเรื่อง........../................../..................

๖. ความเห็นของผอ.ส่วนควบคุมอาคารฯ

รับเรื่อง........../................../..................

....

....

(ลงชื่อ)..........................ผอ.ส่วนควบคุมอาคารฯ

ส่งเรื่อง........../................../..................

๗. ความเห็นของผอ.สำนักการช่าง

รับเรื่อง........../................../..................

....

....

(ลงชื่อ)..........................ผอ.สำนักการช่าง

ส่งเรื่อง........../................../..................

๘. ความเห็นของปลัดเทศบาล

รับเรื่อง........../................../..................

....

....

(ลงชื่อ)..........................ปลัดเทศบาล

ส่งเรื่อง........../................../..................

๙. ความเห็นของนายกเทศมนตรี

รับเรื่อง........../................../..................

....

....

(ลงชื่อ)..........................เจ้าพนักงานท้องถิ่น

ส่งเรื่อง........../................../..................

บันทึกรายการแก้ไข

แก้ไขครั้งที่ ๑

ผู้ขอได้รับเอกสารไปแก้ไขดังนี้

....
....
....
....

ลงชื่อ..................................ผู้ขออนุญาต/ผู้รับมอบอำนาจ
(.......................................)
วันที่....................................

ลงชื่อ.......................................เจ้าหน้าที่
(.......................................)
วันที่....................................

ส่งเรื่องแก้ไขครั้งที่ ๑

ผู้ขอได้ส่งเอกสารที่แก้ไขแล้วดังนี้

....
....
....
....

ลงชื่อ..................................ผู้ขออนุญาต/ผู้รับมอบอำนาจ
(.......................................)
วันที่....................................

ลงชื่อ.......................................เจ้าหน้าที่
(.......................................)
วันที่....................................

....

แก้ไขครั้งที่ ๒

ผู้ขอได้รับเอกสารไปแก้ไขดังนี้

....
....
....
....

ลงชื่อ..................................ผู้ขออนุญาต/ผู้รับมอบอำนาจ
(.......................................)
วันที่....................................

ลงชื่อ.......................................เจ้าหน้าที่
(.......................................)
วันที่....................................

ส่งเรื่องแก้ไขครั้งที่ ๒

ผู้ขอได้ส่งเอกสารที่แก้ไขแล้วดังนี้

....
....
....
....

ลงชื่อ..................................ผู้ขออนุญาต/ผู้รับมอบอำนาจ
(.......................................)
วันที่....................................

ลงชื่อ.......................................เจ้าหน้าที่
(.......................................)
วันที่....................................

....

เลขรับที่ ....
วันที่ ....
ลงชื่อ ....ผู้รับคำขอ

คำขอใบรับรองการตรวจสอบสภาพอาคารตามมาตรา ๓๒ ทวิ (ขร ๑.)

ส่วนควบคุมอาคารและผังเมือง
๗ ม.ค. ๒๕๖๓

สำนักการช่าง
รับ ๑๗๓/๖๓
วันที่ ๗ ม.ค. ๒๕๖๓
เวลา ๑๓:๒๐

เขียนที่ บจก. บางกอกแอร์พอร์ทอินดัสทรี

วันที่ 30 เดือน ธค. พ.ศ. 2562

สำนักงานเทศบาลนครปากเกร็ด
รับที่ 295/63
วันที่ 7 มค 2563
เวลา 13.47น.

เรียน นายกเทศมนตรีนครอำเภอปากเกร็ด

ข้าพเจ้า นายวิชัย บรรพบุรุษ

○ เจ้าของอาคาร ☑ ตัวแทนเจ้าของอาคาร ○ผู้ครอบครองอาคาร ○ผู้รับมอบอำนาจจากเจ้าของอาคาร

☐ เป็นบุคคลธรรมดา บัตรประจำตัวประชาชนเลขที่ ....

อยู่บ้านเลขที่ - ตรอก/ซอย - ถนน - หมู่ที่ - ตำบล/แขวง -

อำเภอ/เขต .... จังหวัด .... โทร. ....

☑ เป็นนิติบุคคลประเภท บริษัทจำกัด บางกอกแอร์พอร์ทอินดัสทรี

ขอยื่นคำขอใบรับรองการตรวจสอบอาคารตามมาตรา ๓๒ ทวิ ต่อเทศบาลนครปากเกร็ด ดังต่อไปนี้

ข้อ ๑ อาคารที่ขอใบรับรองการตรวจสอบสภาพอาคารตามมาตรา ๓๒ ทวิ เป็นอาคารที่

☑ ได้รับใบอนุญาต ☑ ก่อสร้างอาคาร ☑ ดัดแปลงอาคาร ○ เคลื่อนย้ายอาคาร

(อ๑.) ตามใบอนุญาตเลขที่ 199/2559 ลงวันที่ 27 เดือน มิถุนายน พ.ศ. 2559

(อ๑.) ตามใบอนุญาตเลขที่ 416/2561 ลงวันที่ 03 เดือน ธันวาคม พ.ศ. 2561

☑ ได้มีหนังสือแจ้งความประสงค์จะทำการ ☑ ก่อสร้างอาคาร ☑ ดัดแปลงอาคาร ○ เคลื่อนย้ายอาคารต่อ

อำเภอเมืองปากเกร็ด จังหวัดนนทบุรี ตาม

อ๖. เลขรับที่ 18/2560 ลงวันที่ 29 เดือน มิถุนายน พ.ศ. 2560

อ๖. เลขรับที่ 24/2560 ลงวันที่ 10 เดือน กันยายน พ.ศ. 2560

อ๖. เลขรับที่ 03/2562 ลงวันที่ 12 เดือน กุมภาพันธ์ พ.ศ. 2562

ที่ ☑ บ้านเลขที่ 91 ○ ในโฉนดที่ดินเลขที่ /น.ส.3 /ส. ค.1 เลขที่ดิน 30940

....

จำนวน 1 แปลง หมู่ที่ 3 ○ ตรอก/ซอย - ถนน ป๊อบปูล่า 3 แขวง บ้านใหม่

เขต ปากเกร็ด จังหวัด นนทบุรี โดย บจก. บางกอกแอร์พอร์ทอินดัสทรี เป็นเจ้าของอาคาร

ข้อ ๒ เป็นอาคาร

(๑) ชนิด ค.ส.ล. 10 ชั้น มีดาดฟ้า 1 ชั้น จำนวน 1 หลัง เพื่อใช้เป็น สำนักงาน,พาณิชยกรรมและจอดรถยนต์

โดย ☐ เป็นการตรวจสอบประจำปี ☑ เป็นการตรวจสอบใหญ่

0864789089

(๒) ชนิด .... จำนวน .... หลัง เพื่อใช้เป็น ....

โดย ❒ เป็นการตรวจสอบประจำปี ❒ เป็นการตรวจสอบใหญ่

(๓) ชนิด .... จำนวน .... หลัง เพื่อใช้เป็น ....

โดย ❒ เป็นการตรวจสอบประจำปี ❒ เป็นการตรวจสอบใหญ่

(๔) ชนิด .... จำนวน .... หลัง เพื่อใช้เป็น ....

โดย ❒ เป็นการตรวจสอบประจำปี ❒ เป็นการตรวจสอบใหญ่

ข้อ ๓. โดยมี นายอำนาจ คำพานิช ใบอนุญาตประกอบวิชาชีพเลขที่ สย.8790

สำนักงานชื่อ บจก. ฟีนิกซ์ อินสเปคเตอร์ ดีไซน์ คอนซัลแตนท์ ตั้งอยู่เลขที่ 180 ตรอก/ซอย - ถนน พระราม 2 ตำบล/แขวง จอมทอง อำเภอ/เขต จอมทอง จังหวัด กรุงเทพมหานคร เลขทะเบียนเลขที่ 0105550127279 ออกให้วันที่ 7 เดือน ธันวาคม พ.ศ. 2550 เป็นผู้ตรวจสอบอาคารเมื่อวันที่ 01 เดือน กรกฎาคม พ.ศ. 2553 เลขทะเบียนผู้ตรวจสอบอาคารประเภทนิติบุคคลแลขที่ น.0147/2551

ข้าพเจ้าขอรับรองว่าเอกสารคำขอและเอกสารประกอบคำขอที่ข้าพเจ้าได้กรอกและลงนามนั้นครบถ้วนและเป็นความจริง อาคารที่ขอตรวจสอบสภาพมีความปลอดภัยเพียงพอ ขอให้จัดส่งเอกสารราชการทางไปรษณีย์ถึง ....

ที่ ☑ บ้านเลขที่ 47/569-576 คอนโดมิเนียมอุตสาหกรรมนิวเจนิวา ชั้น10 ○ นิติบุคคลอาคารชุด ....

○ หมู่บ้าน .... หมู่ที่ 3

ตรอก/ซอย - ถนน ป๊อบปูล่า 3 ตำบล/แขวง บ้านใหม่ อำเภอ/เขต ปากเกร็ด จังหวัด นนทบุรี

(ลายมือชื่อ) .... ผู้ขอ/ผู้อำนวยการฝ่ายอาคารสถานที่

(นายวิชัย บรรพบุรุษ)

บจก. บางกอกแอร์พอร์ทอินดัสทรี

หมายเหตุ (๑) ข้อความใดไม่ใช้ให้ขีดฆ่า

(๒) ใส่เครื่องหมาย ✓ ในช่อง ❒ หน้าข้อความที่ต้องการ

หนังสือรับรองของ

ผู้ตรวจสอบอาคารตามมาตรา ๓๒ ทวิ

เขียนที่ บจก. ฟีนิกซ์ อินสเปคเตอร์ ดีไซน์ คอนซัลแตนท์

วันที่ 06 เดือน ตุลาคม พ.ศ. 2562

โดยหนังสือฉบับนี้ ข้าพเจ้า บจก. ฟีนิกซ์ อินสเปคเตอร์ ดีไซน์ คอนซัลแตนท์ ผู้ตรวจสอบอาคาร

☐ เป็นบุคคลธรรมดา บัตรประจำตัวประชาชนเลขที่ -

อยู่บ้านเลขที่ - ตรอก/ซอย - ถนน - หมู่ที่ -

ตำบล/แขวง ลำภู อำเภอ/เขต เมือง จังหวัด นราธิวาส

ที่ทำงาน - โทร. -

☑ เป็นนิติบุคคลประเภท บริษัทจำกัด จดทะเบียนเมื่อ 07/12/2550

เลขทะเบียน 0105550127279 สำนักงานตั้งอยู่เลขที่ 180 ตรอก/ซอย -

ถนน พระราม 2 หมู่ที่ 3 ตำบล/แขวง จอมทอง อำเภอ/เขต จอมทอง

จังหวัด กรุงเทพมหานคร โดย นายยุทธภูมิ สมหวัง ผู้อำนาจลงชื่อแทนนิติบุคคล บัตรประจำตัวประชาชนเลขที่

3 8299 00034 37 3 อยู่บ้านเลขที่ 2/6 ตรอก/ซอย - ถนน -

หมู่ที่ 4 ตำบล/แขวง ถ้ำน้ำผุด อำเภอ/เขต เมือง จังหวัด พังงา โทร. 086 4789089

ได้รับอนุญาตให้เป็นผู้ประกอบวิชาชีพ ○ สถาปัตยกรรมควบคุม ☑ วิศวกรรมควบคุม ระดับภาคี

สาขา วิศวกรรมเครื่องกล แขนง เครื่องกล ตามใบอนุญาตเลขทะเบียน ภก.19328

ตามบัตรสมาชิกสภา ○สถาปนิก ☑วิศวกร เลขที่ 112984 ได้ขึ้นทะเบียนเป็นผู้ตรวจสอบอาคารเลขที่ น.0147/2551

และขณะนี้ไม่ได้ถูกเพิกถอนใบอนุญาตให้ประกอบวิชาชีพดังกล่าว

ขอรับรองว่า ข้าพเจ้าเป็นผู้ตรวจสอบสภาพอาคารและอุปกรณ์ประกอบของอาคาร ดังนี้

(๑) ชนิด ค.ส.ล. 10 ชั้น จำนวน 1 หลัง เพื่อใช้เป็น สำนักงาน โดยมีพื้นที่ 103,294 ตารางเมตร

(๒) ชนิด - จำนวน - หลัง เพื่อใช้เป็น -

โดยมีพื้นที่ - ตารางเมตร

ที่ ☑ บ้านเลขที่ 91 Cosmo Bazaar ○ ในโฉนดที่ดินเลขที่ 30940 เลขที่ดิน -

จำนวน 1 แปลง หมู่ที่ 3 ○ ตรอก/ซอย - ถนน ป๊อบปูล่า 3 แขวง

บ้านใหม่ เขต ปากเกร็ด จังหวัด นนทบุรี โดย บจก. บางกอกแอร์พอร์ทอินดัสทรี

เป็นเจ้าของอาคาร

ตามรายงานการตรวจสอบสภาพอาคารที่ข้าพเจ้าได้ลงนามรับรองไว้แล้ว เพื่อเป็นหลักฐานข้าพเจ้าได้ลงลายมือชื่อไว้เป็นสำคัญ

(ลายมือชื่อ) ยุทธภูมิ สมหวัง ผู้ตรวจสอบอาคาร

(นายยุทธภูมิ สมหวัง)

(ลายมือชื่อ) × ผู้ขอ/ผู้อำนวยการฝ่ายดูแลอาคาร

(นายวิชัย บรรพบุรุษ)

บจก. บางกอกแอร์พอร์ทอินดัสทรี

(ลายมือชื่อ) × พยาน (ลายมือชื่อ) พยาน

(สุพัชธ์ เกตุการ) ( )

เลขที่ น.๐๑๔๗/๒๕๕๑

แบบ รต.๑

หนังสือรับรองการขึ้นทะเบียนเป็นผู้ตรวจสอบ

หนังสือรับรองฉบับนี้ออกให้เพื่อแสดงว่า

บริษัท ฟินิกซ์ อินสเปคเตอร์ ดีไซน์ คอนซัลแตนท์ จำกัด

สำนักงานชื่อ บริษัท ฟินิกซ์ อินสเปคเตอร์ ดีไซน์ คอนซัลแตนท์ จำกัด ตั้งอยู่เลขที่ ๕๒๘/๑๒

ตรอก/ซอย - ถนน พระราม ๒ หมู่ที่ ๓

ตำบล/แขวง จอมทอง อำเภอ/เขต จอมทอง จังหวัด กรุงเทพมหานคร

ได้ขึ้นทะเบียนเป็น ผู้ตรวจสอบประเภทนิติบุคคล ต่อคณะกรรมการควบคุมอาคารแล้ว

หนังสือรับรองฉบับนี้ให้ใช้ได้จนถึงวันที่ ๑๑ เดือน กุมภาพันธ์ พ.ศ. ๒๕๖๓

ออกให้ ณ วันที่ ... เดือน มีนาคม พ.ศ. ๒๕๖๑

ใช้รับรอง Auditor อาคาร

บริษัท ฟินิกซ์ อินสเปคเตอร์ ดีไซน์ คอนซัลแตนท์ จำกัด • PHOENIX INSPECTOR DESIGN & CONSULTANT CO.,LTD. PHOENIX

(นายมณฑล สุดประเสริฐ)

ประธานคณะกรรมการควบคุมอาคาร

เลขที่ บ.๐๑๙๓/๒๕๕๐

แบบ รต.๑

หนังสือรับรองการขึ้นทะเบียนเป็นผู้ตรวจสอบ

หนังสือรับรองฉบับนี้ออกให้เพื่อแสดงว่า

นายยุทธภูมิ สมหวัง

สำนักงานชื่อ .... ตั้งอยู่เลขที่ ๒/๖

ตรอก/ซอย .... ถนน .... หมู่ที่ ....

ตำบล/แขวง ถ้ำน้ำผุด อำเภอ/เขต เมืองพังงา จังหวัด พังงา

ได้ขึ้นทะเบียนเป็น ผู้ตรวจสอบประเภทบุคคลธรรมดา ตามมติคณะกรรมการควบคุมอาคาร

หนังสือรับรองฉบับนี้ให้ใช้ได้จนถึงวันที่ .... เดือน กรกฎาคม พ.ศ. ๒๕๖๔

ออกให้ ณ วันที่ ๑๑ เดือน กรกฎาคม พ.ศ. ๒๕๖๒

ใช้รับรองการตรวจสอบอาคาร
บจก. บางกอกแลนด์

(นายมณฑล สุดประเสริฐ)

ประธานคณะกรรมการควบคุมอาคาร

เลขที่ บ.๐๐๒๔/๒๕๕๐

แบบ รต.๑

หนังสือรับรองการขึ้นทะเบียนเป็นผู้ตรวจสอบ

หนังสือรับรองฉบับนี้ออกให้เพื่อแสดงว่า

นายชาญณรงค์ ฟูสกุล

สำนักงานชื่อ - ตั้งอยู่เลขที่ ๑๖๘

ตรอก/ซอย ถนน พระราม ๒ หมู่ที่ -

ตำบล/แขวง จอมทอง อำเภอ/เขต จอมทอง จังหวัด กรุงเทพมหานคร

ได้ขึ้นทะเบียนเป็น ผู้ตรวจสอบประเภทบุคคลธรรมดา ต่อคณะกรรมการควบคุมอาคารแล้ว

หนังสือรับรองฉบับนี้ให้ใช้ได้จนถึงวันที่ ๒ เดือน มีนาคม พ.ศ. ๒๕๖๔

ออกให้ ณ วันที่ ๓ เดือน มีนาคม พ.ศ. ๒๕๖๒

(นายมณฑล สุดประเสริฐ)

ประธานคณะกรรมการควบคุมอาคาร

สำเนาถูกต้อง

ใช้รับรอง Auditor อาคาร

ที่ สจ.2 000787

สำนักงานทะเบียนหุ้นส่วนบริษัทกรุงเทพมหานคร
กรมพัฒนาธุรกิจการค้า กระทรวงพาณิชย์

หนังสือรับรอง

ขอรับรองว่าบริษัทนี้ ได้จดทะเบียนเป็นนิติบุคคล ตามประมวลกฎหมายแพ่งและพาณิชย์ เมื่อวันที่ 7 ธันวาคม 2550 ทะเบียนนิติบุคคลเลขที่ 0105550127279 ปรากฏข้อความในรายการตามเอกสารทะเบียนนิติบุคคล ณ วันออกหนังสือนี้ ดังนี้

1. ชื่อบริษัท บริษัท ฟีนิกซ์ อินสเปคเตอร์ ดีไซน์ คอนซัลแตนท์ จำกัด
2. กรรมการของบริษัทมี 2 คน ตามรายชื่อดังต่อไปนี้
   1. นายอำนาจ คำพานิช
   2. นายยุทธภูมิ สมหวัง/
3. จำนวนหรือชื่อกรรมการซึ่งลงชื่อผูกพันบริษัทได้คือ กรรมการหนึ่งคนลงลายมือชื่อ และประทับตราสำคัญของบริษัท/
4. ทุนจดทะเบียน 1,000,000.00 บาท / หนึ่งล้านบาทถ้วน/
5. สำนักงานแห่งใหญ่ ตั้งอยู่เลขที่ 180 ถนนพระรามที่ 2 แขวงจอมทอง เขตจอมทอง กรุงเทพมหานคร/
6. วัตถุที่ประสงค์ของบริษัทมี 31 ข้อ ดังปรากฏในสำเนาเอกสารแนบท้ายหนังสือรับรองนี้ จำนวน 2 แผ่น โดยมีลายมือชื่อนายทะเบียนซึ่งรับรองเอกสารและประทับตราสำนักงานทะเบียนหุ้นส่วนบริษัทเป็นสำคัญ

ออกให้ ณ วันที่ 6 เดือน มกราคม พ.ศ. 2563

สำนักงานทะเบียนหุ้นส่วนบริษัท กรุงเทพมหานคร

(นางบุศรา จันทุ้ดม)
นายทะเบียน

บริษัท ฟีนิกซ์ อินสเปคเตอร์ ดีไซน์ คอนซัลแตนท์ จำกัด
PHOENIX INSPECTOR DESIGN CONSULTANT CO.,LTD.
PHOENIX

คำเตือน : ผู้ใช้ควรตรวจสอบข้อควรทราบท้ายหนังสือรับรองฉบับนี้ทุกครั้ง

ที่ สจ.2 000787

สำนักงานทะเบียนหุ้นส่วนบริษัทกรุงเทพมหานคร

กรมพัฒนาธุรกิจการค้า กระทรวงพาณิชย์

หนังสือรับรอง

ข้อควรทราบ ประกอบหนังสือรับรอง ฉบับที่ สจ.2 000787

1. นิติบุคคลนี้ได้ส่งงบการเงินปี 2561

2. หนังสือนี้รับรองเฉพาะข้อความที่ห้าง/บริษัทได้นำมาจดทะเบียนไว้เพื่อผลทางกฎหมายเท่านั้น ข้อเท็จจริงเป็นสิ่งที่ควรหาไว้พิจารณาฐานะ

3. นายทะเบียนอาจเพิกถอนการจดทะเบียน ถ้าปรากฏว่าข้อความอันเป็นสาระสำคัญที่จดทะเบียนไม่ถูกต้อง หรือเป็นเท็จ

ที่ สจ.2 000787 ออกให้ ณ วันที่ 6 เดือน มกราคม พ.ศ. 2563

ว.บ (พิเศษ)

รายละเอียดวัตถุที่ประสงค์

สำเนาเอกสารนี้แนบท้ายหนังสือรับรอง

วัตถุที่ประสงค์ทั่วไป

(1) ซื้อ จัดหา รับ เช่า เช่าซื้อ ถือกรรมสิทธิ์ ครอบครอง ปรับปรุง ใช้ และการจัดการโดยประการอื่น ซึ่งทรัพย์สินใดๆ ตลอดจนดอกผลของทรัพย์สินนั้น

(2) ขาย โอน จำนอง จำนำ แลกเปลี่ยน และจำหน่ายทรัพย์สินโดยประการอื่น

(3) เป็นนายหน้า ตัวแทน ตัวแทนค้าต่างในกิจการและธุรกิจทุกประเภท เว้นแต่ในธุรกิจประกันภัย การหาสมาชิกให้สมาคม และการค้าหลักทรัพย์

(4) กู้ยืมเงิน เบิกเงินเกินบัญชีจากธนาคาร นิติบุคคล หรือสถาบันการเงินอื่น และให้กู้ยืมเงินหรือให้เครดิต ด้วยวิธีการอื่น โดยจะมีหลักประกันหรือไม่ก็ตาม รวมทั้งการรับ ออก โอน และสลักหลังตั๋วเงิน หรือตราสารที่เปลี่ยนมือได้อย่างอื่น เว้นแต่ใน ธุรกิจธนาคาร ธุรกิจเงินทุน และธุรกิจเครดิตฟองซิเอร์

(5) ทำการจัดตั้งสำนักงานสาขาหรือแต่งตั้งตัวแทน ทั้งภายในและภายนอกประเทศ

(6) เข้าเป็นหุ้นส่วนจำกัดความรับผิดในห้างหุ้นส่วนจำกัด เป็นผู้ถือหุ้นในบริษัทจำกัด และบริษัทมหาชนจำกัด

วัตถุที่ประสงค์ประกอบธุรกิจบริการ

(7) ประกอบกิจการรับเหมาก่อสร้างอาคาร อาคารพาณิชย์ อาคารที่พักอาศัย สถานที่ทำการ ถนน สะพาน เขื่อน อุโมงค์ และงานก่อสร้างอย่างอื่นทุกชนิด รวมทั้งรับทำงานโยธาทุกประเภท

(8) ประกอบกิจการโรงแรม ภัตตาคาร บาร์ ไนท์คลับ

(9) ประกอบกิจการขนส่งและขนถ่ายสินค้า และคนโดยสารทั้งทางบก ทางน้ำ ทางอากาศ ทั้งภายในประเทศ และระหว่างประเทศ รวมทั้งรับบริการนำของออกจากท่าเรือตามพิธีศุลกากรและการจัดระวางการขนส่งทุกชนิด

(10) ประกอบกิจการนำเที่ยว รวมทั้งธุรกิจที่เกี่ยวข้องกับการนำเที่ยวทุกชนิด

(11) ประกอบกิจการบริการจัดเก็บ รวบรวม จัดทำ จัดพิมพ์และเผยแพร่สถิติ ข้อมูลในทางเกษตรกรรม อุตสาหกรรม พาณิชยกรรม การเงิน การตลาด รวมทั้งวิเคราะห์และประเมินผลในการดำเนินธุรกิจ

(12) ประกอบกิจการบริการทางด้านกฎหมาย ทางบัญชี ทางวิศวกรรม ทางสถาปัตยกรรม รวมทั้งกิจการโฆษณา

(13) ประกอบธุรกิจบริการรับค้ำประกันหนี้สิน ความรับผิด และการปฏิบัติตามสัญญาของบุคคลอื่น รวมทั้งรับบริการค้ำประกัน บุคคล ซึ่งเดินทางเข้ามาในประเทศหรือเดินทางออกไปต่างประเทศตามกฎหมายว่าด้วยคนเข้าเมือง กฎหมายว่าด้วยภาษีอากร และกฎหมายอื่น

(14) ประกอบธุรกิจบริการรับเป็นที่ปรึกษาและให้คำแนะนำปัญหาเกี่ยวกับด้านบริหารงานพาณิชยกรรม อุตสาหกรรม รวมทั้ง ปัญหาการผลิต การตลาดและจัดจำหน่าย

(15) ประกอบธุรกิจบริการรับเป็นผู้จัดการและดูแลผลประโยชน์ เก็บผลประโยชน์และจัดการทรัพย์สินให้บุคคลอื่น

(16) ประกอบกิจการโรงพยาบาลเอกชน สถานพยาบาล รับรักษาคนไข้และผู้ป่วยเจ็บ รับทำการฝึกสอน และอบรมทางด้าน วิชาการเกี่ยวกับการแพทย์ การอนามัย

(17) ประกอบกิจการจัดสร้างและจัดจำหน่ายภาพยนตร์ โรงภาพยนตร์ และโรงมหรสพอื่น สถานพักตากอากาศ สนามกีฬา สระว่ายน้ำ โบว์ลิ่ง

(18) ประกอบกิจการให้บริการซ่อมแซม บำรุงรักษา ตรวจสอบ อัดฉีด พ่นน้ำยากันสนิมสำหรับยานพาหนะทุกประเภท รวมทั้ง บริการติดตั้ง ตรวจสอบ และแก้ไขอุปกรณ์ ป้องกันวินาศภัยทุกประเภท

(19) ประกอบกิจการซักรีดเสื้อผ้า ตัดผม แต่งผม เสริมสวย

(20) ประกอบกิจการรับจ้างถ่ายรูป ล้าง อัด ขยายรูป รวมทั้งเอกสาร

(21) ประกอบกิจการสถานบริการอาบอบนวด

(22) ประกอบกิจการประมูลเพื่อรับจ้างทำของ ตามวัตถุที่ประสงค์ทั้งหมด ให้แก่บุคคล คณะบุคคล นิติบุคคล ส่วนราชการ และองค์การของรัฐ

ที่ สจ.2 000787 ออกให้ ณ วันที่ 6 เดือน มกราคม พ.ศ. 2563

สำเนาเอกสารนี้แนบท้ายหนังสือรับรอง

นายทะเบียน

สำนักงานทะเบียนหุ้นส่วนบริษัท กรุงเทพมหานคร

~~ห้างหุ้นส่วน~~/บริษัท พินิกซ์ อินสเปคเตอร์ ดีไซน์ คอนซัลแตนท์ จำกัด

ทะเบียนเลขที่ 0105550127279

วัตถุที่ประสงค์ของ ~~ห้างหุ้นส่วน~~/บริษัท นี้ มี 31 ข้อ ดังนี้

(//) (23) ประกอบกิจการ ให้บริการวิศวกรที่ปรึกษาในงานออกแบบด้านระบบวิศวกรรม การปรับปรุง การเปลี่ยนแปลง การรื้อถอน และติดตั้งอุปกรณ์ต่างๆ ในด้านวิศวกรรม สถาปัตยกรรม ภูมิสถาปัตย์ วิทยาศาสตร์ และ เศรษฐศาสตร์

(24) ประกอบกิจการให้บริการ การบริหารงานก่อสร้างด้านวิศวกรรม

(25) ประกอบกิจการรับเป็นที่ปรึกษา ตรวจวัด ทำรายงาน ออกแบบ ติดตั้ง จำหน่าย อุปกรณ์ในงานที่เกี่ยวข้องกับงานด้านพลังงานและสิ่งแวดล้อม

(26) ประกอบกิจการรับเหมาก่อสร้าง ติดตั้งอุปกรณ์ไฟฟ้า เครื่องกล ทุกประเภท

(27) ประกอบกิจการให้คำปรึกษาและบริหารเกี่ยวกับการฝึกอบรม การจัดสัมมา ทัศนศึกษา การจัดทำคู่มือ สื่อการสอน วีดิทัศน์ การทำซอฟท์แวร์ การสาธิตการใช้อุปกรณ์ต่างๆ การฝึกปฏิบัติและการจัดทำหลักสูตรที่เกี่ยวข้องกับงานข้างต้น สำหรับงานด้านวิศวกรรม วิทยาศาสตร์ เทคโนโลยี สิ่งแวดล้อม พลังงานและการอนุรักษ์พลังงาน ความปลอดภัยในอาคาร และงานด้านอื่นๆ ทุกประเภท

(28) ประกอบกิจการรับจ้างทำงานวิจัยทางธุรกิจ งานวิจัยซึ่งวิชาการและงานด้านเศรษฐศาสตร์

(29) ประกอบกิจการรับจ้าง ออกแบบ ติดตั้ง จำหน่าย ซ่อมแซม บำรุงรักษาระบบเครื่องกล ระบบไฟฟ้า ระบบสุขาภิบาล และระบบสื่อสาร

(30) ให้บริการที่ปรึกษางานดูแลและบำรุงรักษาด้านวิศวกรรม สำหรับอาคารธุรกิจและโรงงานอุตสาหกรรม ที่พักอาศัย

(31) ให้คำปรึกษา แนะนำ ให้บริการตรวจสอบสภาพ และวางระบบความปลอดภัยของอาคารสูง อาคารขนาดใหญ่ อาคารขนาดใหญ่พิเศษ อาคารสาธารณะ และโรงงานอุตสาหกรรมทุกประเภท

บริษัท พินิกซ์ อินสเปคเตอร์ ดีไซน์ คอนซัลแตนท์ จำกัด PHOENIX INSPECTOR DESIGN & CONSULTANT CO.,LTD.

DBD

หนังสือมอบอำนาจ

ที่ Mng.FM 62/019

ทำที่ บริษัท บางกอกแอร์พอร์ทอินดัสทรี จำกัด

วันที่ 11 พฤศจิกายน 2562

ข้าพเจ้าบริษัท บางกอกแอร์พอร์ทอินดัสทรี จำกัด โดยนายซุยฮัง กาญจนพาสน์ และ นายซุยพาง กาญจนพาสน์ กรรมการผู้มีอำนาจ สำนักงานเลขที่ 47/569-576 หมู่ที่ 3 ชั้น 10 คอนโดมิเนียมอุตสาหกรรมนิวเจนีวา ถนนป๊อปปูล่า 3 ตำบลบ้านใหม่ อำเภอปากเกร็ด จังหวัดนนทบุรี ขอมอบอำนาจให้นายวิชัย บรรพบุรุษ อยู่บ้านเลขที่ 88/323 หมู่ที่ 12 ตำบลบางแก้ว อำเภอบางพลี จังหวัดสมุทรปราการ และ/หรือ นายชาญณรงค์ ฟูสกุล อยู่บ้านเลขที่ 4 หมู่ 7 ตำบลลำภู อำเภอเมือง จังหวัดนราธิวาส เป็นผู้รับมอบอำนาจในนามบริษัท บางกอกแอร์พอร์ทอินดัสทรี จำกัด ยื่นและลงนามในเอกสารดังต่อไปนี้

1. รายงานการตรวจสอบอาคารคอสโม บาซาร์ เลขที่ 91 ถนนป๊อปปูล่า ตำบลบ้านใหม่ อำเภอปากเกร็ด จังหวัดนนทบุรี
2. คำขอใบรับรองการตรวจสอบอาคารตามมาตรา 32 ทวิ (ขร 1)
3. หนังสือรับรองบริษัทฯ ตลอดจนการรับรองความถูกต้องของสรรพเอกสารทั้งหมด รวมทั้งสำเนาโฉนดที่ดินและแผนที่แสดงที่ตั้งของสิ่งปลูกสร้าง
4. ดำเนินการอื่นใดอันเกี่ยวกับกิจการดังกล่าวได้จนกว่าจะเสร็จการ

ข้าพเจ้าจึงได้ลงลายมือชื่อไว้ต่อหน้าพยาน

ลงชื่อ .... ผู้มอบอำนาจ

BAI
BANGKOK AIRPORT INDUSTRY CO., LTD.
บริษัท บางกอกแอร์พอร์ทอินดัสทรี จำกัด

(นายซุยฮัง กาญจนพาสน์ และ นายซุยพาง กาญจนพาสน์)
กรรมการผู้มีอำนาจ
บริษัท บางกอกแอร์พอร์ทอินดัสทรี จำกัด

ลงชื่อ .... ผู้รับมอบอำนาจ

(นายวิชัย บรรพบุรุษ และ/หรือ นายชาญณรงค์ ฟูสกุล)

ลงชื่อ .... พยาน

(นายฐพัชธ์ เกตุถาวร)

ลงชื่อ .... พยาน

(นายประเวชน์ เอี่ยมสมุทร)

อากรแสตมป์ ๒๐ บาท
อากรแสตมป์ ๕ บาท
อากรแสตมป์ ๕ บาท

ที่ บธ. 103959

สำนักงานทะเบียนหุ้นส่วนบริษัทกรุงเทพมหานคร
กรมพัฒนาธุรกิจการค้า กระทรวงพาณิชย์

หนังสือรับรอง

ขอรับรองว่าบริษัทนี้ ได้จดทะเบียนเป็นนิติบุคคล ตามประมวลกฎหมายแพ่งและพาณิชย์ เมื่อวันที่ 12 กันยายน 2532 ทะเบียนนิติบุคคลเลขที่ 0105532085781 ปรากฏข้อความในรายการตามเอกสารทะเบียนนิติบุคคล ณ วันออกหนังสือนี้ ดังนี้

1. ชื่อบริษัท บริษัท บางกอกแอร์พอร์ทอินดัสทรี จำกัด
2. กรรมการของบริษัทมี 5 คน ตามรายชื่อดังต่อไปนี้

   1. นายอนันต์ กาญจนพาสน์
   2. นายชุยพาง กาญจนพาสน์
   3. นายบุรินทร์ วงศ์สงวน
   4. นายประเวชน์ เอี่ยมสมุทร
   5. นายชุยฮัง กาญจนพาสน์/

3. จำนวนหรือชื่อกรรมการซึ่งลงชื่อผูกพันบริษัทได้คือ (ก) นายอนันต์ กาญจนพาสน์ นายชุยฮัง กาญจนพาสน์ นายชุยพาง กาญจนพาสน์ กรรมการสองในสามคนนี้ ลงลายมือชื่อร่วมกัน และประทับตราสำคัญของบริษัท และ (ข) นายประเวชน์ เอี่ยมสมุทร ลงลายมือชื่อเพื่อการประชุมใหญ่เจ้าของร่วมนิติบุคคลอาคารชุด/
4. ทุนจดทะเบียน 5,320,000,000.00 บาท / ห้าพันสามร้อยยี่สิบล้านบาทถ้วน/
5. สำนักงานแห่งใหญ่ ตั้งอยู่เลขที่ 47/569-576 คอนโดมิเนียมอุตสาหกรรมนิวเจนีวา ชั้น 10 หมู่ที่ 3 ถนนป๊อปปูล่า 3 ตำบลบ้านใหม่ อำเภอปากเกร็ด จังหวัดนนทบุรี/
6. วัตถุที่ประสงค์ของบริษัทมี 44 ข้อ ดังปรากฏในสำเนาเอกสารแนบท้ายหนังสือรับรองนี้ จำนวน 3 แผ่น โดยมีลายมือชื่อนายทะเบียนซึ่งรับรองเอกสารและประทับตราสำนักงานทะเบียนหุ้นส่วนบริษัทเป็นสำคัญ

เรื่อง ยื่นรายงานการตรวจสอบอาคาร Cosmo Bazaar เลขที่ Mng.FM 62/019
เพื่อใช้ประกอบเอกสารหนังสือมอบอำนาจ

เรื่อง ยื่นรายงานการตรวจสอบอาคาร Cosmo Bazaar เลขที่ Mng.FM 62/019
เพื่อใช้ประกอบเอกสารหนังสือมอบอำนาจ

BANGKOK AIRPORT INDUSTRY CO., LTD.
บริษัท บางกอกแอร์พอร์ทอินดัสทรี จำกัด

คำเตือน : ผู้ใช้ควรตรวจสอบข้อควรทราบท้ายหนังสือรับรองฉบับนี้ทุกครั้ง

ที่ บธ. 103959

สำนักงานทะเบียนหุ้นส่วนบริษัทกรุงเทพมหานคร
กรมพัฒนาธุรกิจการค้า กระทรวงพาณิชย์

หนังสือรับรอง

เพื่อใช้ประกอบเอกสารหนังสือมอบอำนาจ
เรื่อง ยื่นรายงานการตรวจสอบอาคาร Cosmo Bazaar เลขที่ Mng.FM 62/019

ออกให้ ณ วันที่ 11 เดือน กันยายน พ.ศ. 2562

(นางสาวภาวดี อาจริชัย)
นายทะเบียน

สำนักงานทะเบียนหุ้นส่วนบริษัท กรุงเทพมหานคร

ข้อควรทราบ ประกอบหนังสือรับรอง ฉบับที่ บธ. 103959

1. นิติบุคคลนี้ได้ส่งงบการเงินปี 2562

2. หนังสือนี้รับรองเฉพาะข้อความที่ห้าง/บริษัทได้นำมาจดทะเบียนไว้เพื่อผลทางกฎหมายเท่านั้น ข้อเท็จจริงเป็นสิ่งที่ควรหาไว้พิจารณาฐานะ

3. นายทะเบียนอาจเพิกถอนการจดทะเบียน ถ้าปรากฏว่าข้อความอันเป็นสาระสำคัญที่จดทะเบียนไม่ถูกต้อง หรือเป็นเท็จ

เพื่อใช้ประกอบเอกสารหนังสือมอบอำนาจ
เรื่อง ยื่นรายงานการตรวจสอบอาคาร Cosmo Bazaar เลขที่ Mng.FM 62/019

BAI
BANGKOK AIRPORT INDUSTRY CO., LTD.
บริษัท บางกอกแอร์พอร์ทอินดัสทรี จำกัด

ที่ บธ. 103959 ออกให้ ณ วันที่ 11 เดือน กันยายน พ.ศ. 2562

ว.คาด

รายละเอียดวัตถุที่ประสงค์

สำเนาเอกสารนี้แนบท้ายหนังสือรับรอง
4.
นายทะเบียน
สำนักงานทะเบียนหุ้นส่วนบริษัท กรุงเทพมหานคร

วัตถุที่ประสงค์ทั่วไป

(1) ซื้อ จัดหา รับ เช่า เช่าซื้อ ถือกรรมสิทธิ์ ครอบครอง ปรับปรุง ใช้ และจัดการโดยประการอื่น ซึ่งทรัพย์สินใดๆ ตลอดจนดอกผลของทรัพย์สินนั้น

(2) ขาย โอน จำนอง จำนำ แลกเปลี่ยน และจำหน่ายทรัพย์สินโดยประการอื่น

(3) เป็นนายหน้า ตัวแทน ตัวแทนค้าต่างในกิจการและธุรกิจทุกประเภท เว้นแต่ในธุรกิจประกันภัย การหาสมาชิกให้สมาคมและการค้าหลักทรัพย์

(4) กู้ยืมเงิน เบิกเงินเกินบัญชีจากธนาคาร นิติบุคคล หรือสถาบันการเงินอื่น และให้กู้ยืมเงินหรือให้เครดิตด้วยวิธีการอื่นโดยจะมีหลักประกันหรือไม่ก็ตาม รวมทั้งการรับ ออก โอน และสลักหลังตั๋วเงิน หรือตราสารที่เปลี่ยนมือได้อย่างอื่น

(5) ทำการจัดตั้งสำนักงานสาขาหรือแต่งตั้งตัวแทน ทั้งภายในและภายนอกประเทศ

(6) เข้าเป็นหุ้นส่วนจำกัดความรับผิดชอบในห้างหุ้นส่วนและ เป็นผู้ถือหุ้นในบริษัทจำกัดอื่น

วัตถุที่ประสงค์ประกอบการ

(7) ประกอบกิจการค้าข้าว ผลิตภัณฑ์ข้าว มันสำปะหลัง ผลิตภัณฑ์มันสำปะหลัง ข้าวโพด งา ถั่ว พริกไทย ปอ นุ่น ฝ้าย ครั่ง ละหุ่ง ไม้ ยาง ผัก ผลไม้ ของป่า สมุนไพร หนังสัตว์ เขาสัตว์ สัตว์มีชีวิต เนื้อสัตว์ชำแหละ น้ำตาล อาหารสัตว์ และพืชผลทางเกษตรทุกชนิด

(8) ประกอบกิจการค้าเครื่องจักร เครื่องยนต์ เครื่องมือกล เครื่องทุ่นแรง ยานพาหนะ เครื่องกำเนิดและเครื่องใช้ไฟฟ้า ตู้เย็น เครื่องปรับอากาศ พัดลม หม้อหุงข้าวไฟฟ้า เตารีดไฟฟ้า เครื่องสูบน้ำ เครื่องทำความร้อน เครื่องทำความเย็น เครื่องครัว เครื่องเหล็ก เครื่องทองแดง เครื่องทองเหลือง เครื่องสุขภัณฑ์ เครื่องเคหภัณฑ์ เครื่องเฟอร์นิเจอร์ อุปกรณ์ไฟฟ้า อุปกรณ์ประปา รวมทั้งอะไหล่และอุปกรณ์ของสินค้าดังกล่าวข้างต้น

(9) ประกอบกิจการค้าอาหารสด อาหารแห้ง อาหารสำเร็จรูป เครื่องกระป๋อง เครื่องปรุงรสอาหาร เครื่องดื่ม สุรา เบียร์ บุหรี่ และเครื่องบริโภคอื่น

(10) ประกอบกิจการค้าผ้า ด้าย เครื่องนุ่งห่ม เสื้อผ้าสำเร็จรูป เครื่องแต่งกาย เครื่องประดับกาย เครื่องสำอาง เครื่องใช้และเครื่องมือเสริมความงาม และเครื่องอุปโภคอื่น

(11) ประกอบกิจการค้ายารักษาและป้องกันโรคสำหรับคนและสัตว์ เครื่องเวชภัณฑ์ เคมีภัณฑ์ เครื่องมือแพทย์และเภสัชกรรมปุ๋ย ยาปราบศัตรูพืช ยาบำรุงพืชและสัตว์ทุกชนิด เครื่องมือเครื่องใช้ในทางวิทยาศาสตร์

(12) ประกอบกิจการค้าทอง นาก เงิน เพชร พลอย และอัญมณีอื่น รวมทั้งวัตถุทำเทียมสิ่งดังกล่าว

(13) ประกอบกิจการค้ากระดาษ เครื่องเขียน แบบเรียน แบบพิมพ์ หนังสือ อุปกรณ์การเรียน เครื่องคำนวณ เครื่องพิมพ์อุปกรณ์การพิมพ์ สิ่งพิมพ์ หนังสือพิมพ์ ตู้เก็บเอกสาร และเครื่องใช้สำนักงานทุกชนิด

(14) ประกอบกิจการค้าวัสดุก่อสร้าง อุปกรณ์และเครื่องมือเครื่องใช้ในการก่อสร้าง เครื่องมือช่างทุกประเภท สี เครื่องมือทาสี เครื่องตกแต่งอาคารทุกชนิด

(15) ประกอบกิจการค้าพลาสติกหรือสิ่งอื่นซึ่งมีลักษณะคล้ายคลึงกัน ทั้งที่อยู่ในสภาพวัตถุดิบหรือสำเร็จรูป

(16) ประกอบกิจการค้ายางดิบ ยางแผ่น หรือยางชนิดอื่นอันผลิตขึ้นหรือได้มาจากส่วนใดส่วนหนึ่งของต้นยางพารา รวมตลอดถึงยางเทียม สิ่งทำเทียม วัตถุหรือสินค้าดังกล่าวโดยกรรมวิธีทางวิทยาศาสตร์

(17) ประกอบกิจการทำนา ทำสวน ทำไร่ ทำนาเกลือ ทำป่าไม้ ทำสวนยาง เลี้ยงสัตว์และกิจการคอกปศุสัตว์

(18) ประกอบกิจการโรงสี โรงเลื่อย โรงงานไสไม้และอบไม้ โรงงานต่อตัวถังรถยนต์ โรงงานผลิตเซรามิคและเครื่องเคลือบ โรงงานผลิตเครื่องปั้นดินเผา โรงงานอัดปอ โรงงานสกัดน้ำมันพืช โรงงานกระดาษ โรงงานกระสอบ โรงงานทอผ้า โรงงานปั่นด้าย โรงงานย้อมและพิมพ์ลวดลายผ้า โรงงานผลิตยางและหลอดดอกยางรถยนต์ โรงงานผลิตเหล็ก โรงหล่อและกลึงโลหะ โรงงานสังกะสี โรงงานผลิตอาหารสำเร็จรูป โรงงานสุรา โรงงานแก๊ส โรงงานบุหรี่ โรงงานน้ำตาล โรงงานผลิตเครื่องใช้พลาสติก โรงงานรีดและหล่อหลอมโลหะ โรงงานผลิตบานประตูและหน้าต่าง โรงงานแก้ว โรงงานผลิตเครื่องดื่ม โรงงานหล่อยาง โรงงานประกอบรถยนต์

(19) ประกอบกิจการโรงพิมพ์ รับพิมพ์หนังสือ พิมพ์หนังสือจำหน่าย และออกหนังสือพิมพ์

(20) ประกอบกิจการโรงน้ำแข็ง

(21) ประกอบกิจการประมง แพปลา สะพานปลา

(22) ประกอบกิจการระเบิดหินและย่อยหิน

เพื่อใช้ประกอบเอกสารหนังสือมอบอำนาจ เรื่อง ขึ้นรายชื่อผู้ตรวจสอบอาคาร Cosmo Bazaar เลขที่ Mng.FM 62/019

เพื่อใช้ประกอบเอกสารหนังสือมอบอำนาจ เรื่อง ขึ้นรายชื่อผู้ตรวจสอบอาคาร Cosmo Bazaar เลขที่ Mng.FM 62/019

BANGKOK AIRPORT INDUSTRY CO., LTD.

(23) ประกอบกิจการรับเหมาก่อสร้างอาคาร อาคารพาณิชย์ อาคารที่พักอาศัย สถานที่ทำการ ถนน สะพาน เขื่อน อุโมงค์และงานก่อสร้างอย่างอื่นทุกชนิด รวมทั้งรับทำงานโยธาทุกประเภท

(24) ประกอบกิจการเหมืองแร่ โรงงานถลุงแร่ แยกแร่ แปรสภาพแร่ หลอมแร่ แต่งแร่ สำรวจแร่ วิเคราะห์และตรวจสอบแร่ บดแร่ ขนแร่

(25) ประกอบกิจการโรงแรม ภัตตาคาร บาร์ ไนท์คลับ โบว์ลิ่ง อาบอบนวด โรงภาพยนตร์และโรงมหรสพอื่น สถานพักตากอากาศ สนามกีฬา สระว่ายน้ำ

(26) ประกอบกิจการขนส่งและขนถ่ายสินค้า และคนโดยสารทั้งทางบก ทางน้ำ ทางอากาศ ทั้งภายในประเทศและระหว่างประเทศ รวมทั้งรับบริการนำของออกจากท่าเรือตามพิธีศุลกากรและการจัดระวางการขนส่งทุกชนิด

(27) ประกอบกิจการนำเที่ยว รวมทั้งธุรกิจที่เกี่ยวข้องกับการนำเที่ยวทุกชนิด

(28) ประกอบกิจการซื้อขายแลกเปลี่ยนเงินตราต่างประเทศ (เมื่อได้รับอนุญาตจากกระทรวงการคลังแล้ว)

(29) ประกอบกิจการสั่งเข้ามาจำหน่ายในประเทศและส่งออกไปจำหน่ายยังต่างประเทศซึ่งสินค้าตามที่กำหนดไว้ในวัตถุที่ประสงค์

(30) ประกอบกิจการตัดผม แต่งผม เสริมสวย ตัดเย็บและซักรีดเสื้อผ้า

(31) ประกอบกิจการรับจ้างถ่ายรูป ล้าง อัด ขยายรูป รวมทั้งเอกสาร

(32) ประกอบกิจการจัดสร้างและจัดจำหน่ายภาพยนตร์

(33) ประกอบกิจการสถานีบริการน้ำมันเชื้อเพลิงและให้บริการซ่อมแซม บำรุงรักษา ตรวจสอบ อัดฉีดพ่นน้ำยากันสนิมสำหรับยานพาหนะทุกประเภท รวมทั้งบริการติดตั้ง ตรวจสอบและแก้ไขอุปกรณ์ ป้องกันวินาศภัยทุกประเภท

(34) ประกอบกิจการบริการทางด้านกฎหมาย ทางบัญชี ทางวิศวกรรม ทางสถาปัตยกรรม รวมทั้งกิจการโฆษณา

(35) ประกอบธุรกิจบริการรับค้ำประกันหนี้สิน ความรับผิด และการปฏิบัติตามสัญญาของบุคคลอื่น รวมทั้งรับบริการค้ำประกันบุคคลซึ่งเดินทางเข้ามาในประเทศหรือเดินทางออกไปต่างประเทศตามกฎหมายว่าด้วยคนเข้าเมือง กฎหมายว่าด้วยภาษีอากรและกฎหมายอื่น

(36) ประกอบธุรกิจบริการรับเป็นที่ปรึกษาและให้คำแนะนำปัญหาเกี่ยวกับด้านบริหารงาน พาณิชยกรรม อุตสาหกรรม รวมทั้งปัญหาการผลิต การตลาดและจัดจำหน่าย

(37) ประกอบกิจการบริการจัดเก็บ รวมรวม จัดทำ จัดพิมพ์และเผยแพร่สถิติ ข้อมูล ในทางเกษตรกรรม อุตสาหกรรม พาณิชยกรรม การเงิน การตลาด รวมทั้งวิเคราะห์และประเมินผลในการดำเนินธุรกิจ

(38) ประกอบกิจการโรงพยาบาลเอกชน สถานพยาบาล รับรักษาคนไข้และผู้ป่วยเจ็บ รับทำการฝึกสอนและอบรมทางด้านวิชาการเกี่ยวกับการแพทย์ การอนามัย

(39) ประกอบธุรกิจบริการรับเป็นผู้จัดการและดูแลผลประโยชน์ เก็บผลประโยชน์และจัดการทรัพย์สินให้บุคคลอื่น

(40) ประกอบกิจการประมูลเพื่อขายสินค้าและรับจ้างทำของ ตามวัตถุที่ประสงค์ทั้งหมดให้แก่บุคคล คณะบุคคล นิติบุคคล ส่วนราชการและองค์การของรัฐ

เพื่อใช้ประกอบเอกสารหนังสือมอบอำนาจ
เรื่อง ยื่นรายงานการตรวจสอบอาคาร Cosmo Bazaar เลขที่ Mng.FM 62/019

BANGKOK AIRPORT INDUSTRY CO., LTD.
บริษัท บางกอกแอร์พอร์ทอินดัสทรี จำกัด

สำเนาเอกสารนี้แนบท้ายหนังสือรับรอง

9.2

นายทะเบียน

เพื่อใช้ประกอบเอกสารหนังสือมอบอำนาจ
เรื่อง ยื่นรายงานการตรวจสอบอาคาร Cosmo Bazaar เลขที่ Mng.FM 62/019

สำนักงานทะเบียนหุ้นส่วนบริษัท

บจ. 8577/2532

วัตถุที่ประสงค์ของ ห้างหุ้นส่วน/บริษัท นี้ มี......44......ข้อ ดังนี้

(41) ทำการซื้อ ขาย กรรมสิทธิ์ที่ดินหรือที่ดินพร้อมสิ่งปลูกสร้าง

(42) ดำเนินการจัดสรรที่ดินโดย ซื้อที่ดินแปลงใหญ่แบ่งแยกเป็นแปลงเล็ก ๆ โดยมีหรือไม่มีสิ่งปลูกสร้าง เพื่อขาย ให้เช่า ตลอดจนทำการดูแลรักษา และให้บริการที่เกี่ยวข้องกับการดังกล่าว

(43) ประกอบกิจการซื้อ ขาย เช่า ให้เช่า เช่าซื้อ ให้เช่าซื้อ เช่าช่วง ให้เช่าช่วง รับเหมาก่อ สร้าง ครอบครอง ถือกรรมสิทธิ์ แบ่งขาย ซึ่งอาคาร บ้านเรือน ที่พักอาศัย สถานที่ทำการ หอพัก แฟลต อาคารชุด คอนโดมิเนียม โรงแรม ไนท์คลับ ภัตตาคาร สถานพยาบาล และสิ่งปลูกสร้างอื่นทุกชนิด

(44) ทำการออกหุ้น และจำหน่ายหุ้นในราคาที่สูงกว่ามูลค่าที่ตราไว้ได้

เพื่อใช้ประกอบเอกสารหนังสือมอบอำนาจ
เรื่อง ยื่นรายงานการตรวจสอบอาคาร Cosmo Bazaar เลขที่ Mng.FM 62/019

BAI
BANGKOK AIRPORT INDUSTRY CO., LTD.
บริษัท บางกอกแอร์พอร์ทอินดัสทรี จำกัด