ประกาศเทศบาลตำบลรัษฎา

เรื่อง ประกวดราคาจ้างก่อสร้างโครงการก่อสร้างถนน ค.ส.ล. พร้อมปรับปรุงบ่อพัก ค.ส.ล. ซอยวานิช ๒ หมู่ที่ ๗ ด้วยวิธีประกวดราคาอิเล็กทรอนิกส์ (e-bidding)

เทศบาลตำบลรัษฎา มีความประสงค์จะประกวดราคาจ้างก่อสร้างโครงการก่อสร้างถนน ค.ส.ล. พร้อมปรับปรุงบ่อพัก ค.ส.ล. ซอยวานิช ๒ หมู่ที่ ๗ ด้วยวิธีประกวดราคาอิเล็กทรอนิกส์ (e-bidding) ราคากลางของงานจ้างก่อสร้าง ในการประกวดราคาครั้งนี้ เป็นเงินทั้งสิ้น ๗๐๕,๖๕๗.๗๙ บาท (เจ็ดแสนห้าพันหกร้อยห้าสิบเจ็ดบาทเจ็ดสิบเก้าสตางค์) ตามรายการ ดังนี้

โครงการก่อสร้างถนน ค.ส.ล. พร้อมปรับปรุงบ่อพัก ค.ส.ล. ซอยวานิช ๒ หมู่ที่ ๗	จำนวน	๑	โครงการ

ผู้ยื่นข้อเสนอจะต้องมีคุณสมบัติ ดังต่อไปนี้

๑. มีความสามารถตามกฎหมาย

๒. ไม่เป็นบุคคลล้มละลาย

๓. ไม่อยู่ระหว่างเลิกกิจการ

๔. ไม่เป็นบุคคลซึ่งอยู่ระหว่างถูกระงับการยื่นข้อเสนอหรือทำสัญญากับหน่วยงานของรัฐไว้ชั่วคราว เนื่องจากเป็นผู้ที่ไม่ผ่านเกณฑ์การประเมินผลการปฏิบัติงานของผู้ประกอบการตามระเบียบ ที่รัฐมนตรีว่าการกระทรวงการคลังกำหนดตามที่ประกาศเผยแพร่ในระบบเครือข่ายสารสนเทศของกรมบัญชีกลาง

๕. ไม่เป็นบุคคลซึ่งถูกระบุชื่อไว้ในบัญชีรายชื่อผู้ทิ้งงานและได้แจ้งเวียนชื่อให้เป็นผู้ทิ้งงาน ของหน่วยงานของรัฐในระบบเครือข่ายสารสนเทศของกรมบัญชีกลาง ซึ่งรวมถึงนิติบุคคลที่ผู้ทิ้งงานเป็นหุ้นส่วนผู้จัดการ กรรมการผู้จัดการ ผู้บริหาร ผู้มีอำนาจในการดำเนินงานในกิจการของนิติบุคคลนั้นด้วย

๖. มีคุณสมบัติและไม่มีลักษณะต้องห้ามตามที่คณะกรรมการนโยบายการจัดซื้อจัดจ้างและ การบริหารพัสดุภาครัฐกำหนดในราชกิจจานุเบกษา

๗. เป็นนิติบุคคลผู้มีอาชีพรับจ้างงานที่ประกวดราคาอิเล็กทรอนิกส์ดังกล่าว

๘. ไม่เป็นผู้มีผลประโยชน์ร่วมกันกับผู้ยื่นข้อเสนอราคารายอื่นที่เข้ายื่นข้อเสนอให้แก่เทศบาลตำบลรัษฎา ณ วันประกาศประกวดราคาอิเล็กทรอนิกส์ หรือไม่เป็นผู้กระทำการอันเป็นการขัดขวางการแข่งขันราคาอย่างเป็นธรรม ในการประกวดราคาอิเล็กทรอนิกส์ครั้งนี้

๙. ไม่เป็นผู้ได้รับเอกสิทธิ์หรือความคุ้มกัน ซึ่งอาจปฏิเสธไม่ยอมขึ้นศาลไทย เว้นแต่รัฐบาลของผู้ยื่นข้อเสนอได้มีคำสั่งสละเอกสิทธิ์และความคุ้มกันเช่นว่านั้น

๑๐. ผู้ยื่นข้อเสนอต้องมีผลงานก่อสร้างประเภทเดียวกันกับผลงานที่ประกวดราคาจ้างก่อสร้างในวงเงินไม่น้อยกว่า ๔๙๒,๐๐๐.๐๐ บาท (สี่แสนเก้าหมื่นสองพันบาทถ้วน) และเป็นผลงานที่เป็นคู่สัญญาโดยตรงกับหน่วยงานของรัฐ หรือหน่วยงานเอกชนที่ เทศบาลตำบลรัษฎา เชื่อถือ

๑๑. ผู้ยื่นข้อเสนอที่ยื่นข้อเสนอในรูปแบบของ "กิจการร่วมค้า" ต้องมีคุณสมบัติดังนี้

กรณีที่ข้อตกลงระหว่างผู้เข้าร่วมค้ากำหนดให้ผู้เข้าร่วมค้ารายใดรายหนึ่งเป็นผู้เข้าร่วมค้าหลัก ข้อตกลงระหว่างผู้เข้าร่วมค้าจะต้องมีการกำหนดสัดส่วนหน้าที่และความรับผิดชอบในปริมาณงาน สิ่งของ หรือมูลค่าตามสัญญาของผู้เข้าร่วมค้าหลักมากกว่าผู้เข้าร่วมค้ารายอื่นทุกราย

กรณีที่ข้อตกลงระหว่างผู้เข้าร่วมค้ากำหนดให้ผู้เข้าร่วมค้ารายใดรายหนึ่งเป็นผู้เข้าร่วมค้าหลัก กิจการร่วมค้านั้นต้องใช้ผลงานของผู้เข้าร่วมค้าหลักรายเดียวเป็นผลงานของกิจการร่วมค้าที่ยื่นข้อเสนอ

สำหรับข้อตกลงระหว่างผู้เข้าร่วมค้าที่ไม่ได้กำหนดให้ผู้เข้าร่วมค้ารายใดเป็นผู้เข้าร่วมค้าหลัก ผู้เข้าร่วมค้าทุกรายจะต้องมีคุณสมบัติครบถ้วนตามเงื่อนไขที่กำหนดไว้ในเอกสารเชิญชวน หรือหนังสือเชิญชวน

กรณีที่ข้อตกลงระหว่างผู้เข้าร่วมค้ากำหนดให้มีการมอบหมายผู้เข้าร่วมค้ารายใดรายหนึ่งเป็นผู้ยื่นข้อเสนอ ในนามกิจการร่วมค้า การยื่นข้อเสนอดังกล่าวไม่ต้องมีหนังสือมอบอำนาจ

สำหรับข้อตกลงระหว่างผู้เข้าร่วมค้าที่ไม่ได้กำหนดให้ผู้เข้าร่วมค้ารายใดเป็นผู้ยื่นข้อเสนอ ผู้เข้าร่วมค้าทุกรายจะต้องลงลายมือชื่อในหนังสือมอบอำนาจให้ผู้เข้าร่วมค้ารายใดรายหนึ่งเป็นผู้ยื่นข้อเสนอในนามกิจการร่วมค้า

๑๒. ผู้ยื่นข้อเสนอต้องลงทะเบียนที่มีข้อมูลถูกต้องครบถ้วนในระบบจัดซื้อจัดจ้างภาครัฐด้วยอิเล็กทรอนิกส์ (Electronic Government Procurement : e-GP) ของกรมบัญชีกลาง

๑๓. ผู้ยื่นข้อเสนอต้องมีมูลค่าสุทธิของกิจการ ดังนี้

(๑) กรณีผู้ยื่นข้อเสนอเป็นนิติบุคคลที่จัดตั้งขึ้นตามกฎหมายไทยซึ่งได้จดทะเบียนเกินกว่า ๑ ปี ต้องมีมูลค่าสุทธิของกิจการ จากผลต่างระหว่างสินทรัพย์สุทธิหักด้วยหนี้สินสุทธิ ที่ปรากฏในงบแสดงฐานะการเงินที่มีการตรวจรับรองแล้ว ซึ่งจะต้องแสดงค่าเป็นบวก ๑ ปีสุดท้ายก่อนวันยื่นข้อเสนอ

(๒) กรณีผู้ยื่นข้อเสนอเป็นนิติบุคคลที่จัดตั้งขึ้นตามกฎหมายไทย ซึ่งยังไม่มีการรายงานงบแสดงฐานะการเงินกับกรมพัฒนาธุรกิจการค้า ให้พิจารณาการกำหนดมูลค่าของทุนจดทะเบียน โดยผู้ยื่นข้อเสนอจะต้องมีทุนจดทะเบียนที่เรียกชำระมูลค่าหุ้นแล้ว ณ วันที่ยื่นข้อเสนอ ไม่ต่ำกว่า ๑ ล้านบาท

(๓) สำหรับการจัดซื้อจัดจ้างครั้งหนึ่งที่มีวงเงินเกิน ๕๐๐,๐๐๐ บาทขึ้นไป กรณีผู้ยื่นข้อเสนอเป็นบุคคลธรรมดา โดยพิจารณาจากหนังสือรับรองบัญชีเงินฝาก ไม่เกิน ๙๐ วันก่อนวันยื่นข้อเสนอ โดยต้องมีเงินฝากคงเหลือในบัญชีธนาคารเป็นมูลค่า ๑ ใน ๔ ของมูลค่างบประมาณของโครงการหรือรายการที่ยื่นข้อเสนอในแต่ละครั้ง และหากเป็นผู้ชนะการจัดซื้อจัดจ้างหรือเป็นผู้ได้รับการคัดเลือกจะต้องแสดงบัญชีเงินฝากที่มีมูลค่าดังกล่าวอีกครั้งหนึ่งในวันลงนามในสัญญา

(๔) กรณีที่ผู้ยื่นข้อเสนอไม่มีมูลค่าสุทธิของกิจการหรือทุนจดทะเบียน หรือมีแต่ไม่เพียงพอที่จะเข้ายื่นข้อเสนอ ผู้ยื่นข้อเสนอสามารถขอวงเงินสินเชื่อ โดยต้องมีวงเงินสินเชื่อ ๑ ใน ๔ ของมูลค่างบประมาณของโครงการหรือรายการที่ยื่นข้อเสนอในครั้งนั้น (สินเชื่อที่ธนาคารภายในประเทศ หรือบริษัทเงินทุนหรือบริษัทเงินทุนหลักทรัพย์ที่ได้รับอนุญาตให้ประกอบกิจการเงินทุนเพื่อการพาณิชย์ และประกอบธุรกิจค้ำประกันตามประกาศของธนาคารแห่งประเทศไทย ตามรายชื่อบริษัทเงินทุนที่ธนาคารแห่งประเทศไทยแจ้งเวียนให้ทราบ โดยพิจารณาจากยอดเงินรวมของวงเงินสินเชื่อที่สำนักงานใหญ่รับรอง หรือที่สำนักงานสาขารับรอง (กรณีได้รับมอบอำนาจจากสำนักงานใหญ่) ซึ่งออกให้แก่ผู้ยื่นข้อเสนอ นับถึงวันยื่นข้อเสนอไม่เกิน ๙๐ วัน)

(๕) กรณีตาม (๑) - (๔) ยกเว้นสำหรับกรณีดังต่อไปนี้

(๕.๑) กรณีที่ผู้ยื่นข้อเสนอเป็นหน่วยงานของรัฐ

(๕.๒) นิติบุคคลที่จัดตั้งขึ้นตามกฎหมายไทยที่อยู่ระหว่างการฟื้นฟูกิจการตามพระราชบัญญัติล้มละลาย (ฉบับที่ ๑๐) พ.ศ. ๒๕๖๑

(๕.๓) งานจ้างก่อสร้าง ที่กรมบัญชีกลางได้ขึ้นทะเบียนผู้ประกอบการงานก่อสร้างแล้ว และงานจ้างก่อสร้างที่หน่วยงานของรัฐได้มีการจัดทำบัญชีผู้ประกอบการงานก่อสร้างที่มีคุณสมบัติเบื้องต้นไว้แล้ว ก่อนวันที่พระราชบัญญัติการจัดซื้อจัดจ้างและการบริหารพัสดุภาครัฐมีผลใช้บังคับ

ผู้ยื่นข้อเสนอต้องยื่นข้อเสนอและเสนอราคาทางระบบจัดซื้อจัดจ้างภาครัฐด้วยอิเล็กทรอนิกส์ในวันที่ ๑ กุมภาพันธ์ ๒๕๖๗ ระหว่างเวลา ๐๙.๐๐ น. ถึง ๑๒.๐๐ น.

ผู้สนใจสามารถขอรับเอกสารประกวดราคาอิเล็กทรอนิกส์ โดยดาวน์โหลดเอกสารทางระบบจัดซื้อจัดจ้างภาครัฐด้วยอิเล็กทรอนิกส์ หัวข้อ ค้นหาประกาศจัดซื้อจัดจ้างได้ตั้งแต่วันที่ประกาศจนถึงวันเสนอราคา

ผู้ยื่นข้อเสนอสามารถจัดเตรียมเอกสารข้อเสนอได้ตั้งแต่วันที่ประกาศจนถึงวันเสนอราคา

ผู้สนใจสามารถดูรายละเอียดได้ที่เว็บไซต์ www.rasada.go.th หรือ www.gprocurement.go.th หรือสอบถามทางโทรศัพท์หมายเลข ๐๗๖-๕๒๕๗๗๙ ต่อ ๑๐๕ ในวันและเวลาราชการ

ผู้สนใจต้องการทราบรายละเอียดเพิ่มเติมเกี่ยวกับสถานที่หรือร่างรายละเอียดขอบเขตของงานทั้งโครงการ โปรดสอบถามมายัง เทศบาลตำบลรัษฎา ผ่านทางอีเมล์ saraban@rasada.go.th หรือช่องทางตามที่กรมบัญชีกลางกำหนดภายในวันที่ ๒๙ มกราคม ๒๕๖๗ โดยเทศบาลตำบลรัษฎาจะชี้แจงรายละเอียดดังกล่าวผ่านทางเว็บไซต์ www.rasada.go.th และ www.gprocurement.go.th ในวันที่ ๒๙ มกราคม ๒๕๖๗

ประกาศ ณ วันที่ ๒๙ มกราคม พ.ศ. ๒๕๖๗

(นายนครินทร์ ยอแสงรัตน์)

นายกเทศมนตรีตำบลรัษฎา

เอกสารประกวดราคาจ้างก่อสร้างด้วยการประกวดราคาอิเล็กทรอนิกส์ (e-bidding)
เลขที่ ๙/๒๕๖๗
ประกวดราคาจ้างก่อสร้างโครงการก่อสร้างถนน ค.ส.ล. พร้อมปรับปรุงบ่อพัก ค.ส.ล. ซอยวานิช ๒ หมู่ที่ ๗
ด้วยวิธีประกวดราคาอิเล็กทรอนิกส์ (e-bidding)
ตามประกาศ เทศบาลตำบลรัษฎา
ลงวันที่ ๒๔ มกราคม ๒๕๖๗

เทศบาลตำบลรัษฎา ซึ่งต่อไปนี้เรียกว่า "เทศบาลตำบลรัษฎา" มีความประสงค์จะ ประกวดราคาจ้างก่อสร้างโครงการก่อสร้างถนน ค.ส.ล. พร้อมปรับปรุงบ่อพัก ค.ส.ล. ซอยวานิช ๒ หมู่ที่ ๗ ด้วยวิธีประกวดราคาอิเล็กทรอนิกส์ (e-bidding) ด้วยวิธีประกวดราคาอิเล็กทรอนิกส์ (e-bidding) โดยมีข้อแนะนำและข้อกำหนดดังต่อไปนี้

๑. เอกสารแนบท้ายเอกสารประกวดราคาอิเล็กทรอนิกส์

๑.๑ ร่างรายละเอียดขอบเขตของงานทั้งโครงการ (Terms of Reference : TOR)

๑.๒ แบบใบเสนอราคาที่กำหนดไว้ในระบบจัดซื้อจัดจ้างภาครัฐด้วยอิเล็กทรอนิกส์

๑.๓ แบบสัญญาจ้างก่อสร้าง

๑.๔ แบบหนังสือค้ำประกัน

(๑) หลักประกันสัญญา

๑.๕ สูตรการปรับราคา

๑.๖ บทนิยาม

(๑) ผู้ที่มีผลประโยชน์ร่วมกัน

(๒) การขัดขวางการแข่งขันอย่างเป็นธรรม

๑.๗ แบบบัญชีเอกสารที่กำหนดไว้ในระบบจัดซื้อจัดจ้างภาครัฐด้วยอิเล็กทรอนิกส์

(๑) บัญชีเอกสารส่วนที่ ๑

(๒) บัญชีเอกสารส่วนที่ ๒

๑.๘ แผนการใช้พัสดุที่ผลิตภายในประเทศและแผนการใช้เหล็กที่ผลิตภายในประเทศ

๑.๙ แผนการทำงาน

๑.๑๐ แบบแปลนก่อสร้าง

๒. คุณสมบัติของผู้ยื่นข้อเสนอ

๒.๑ มีความสามารถตามกฎหมาย

๒.๒ ไม่เป็นบุคคลล้มละลาย

๒.๓ ไม่อยู่ระหว่างเลิกกิจการ

๒.๔ ไม่เป็นบุคคลซึ่งอยู่ระหว่างถูกระงับการยื่นข้อเสนอหรือทำสัญญากับหน่วยงานของรัฐไว้ชั่วคราว เนื่องจากเป็นผู้ที่ไม่ผ่านเกณฑ์การประเมินผลการปฏิบัติงานของผู้ประกอบการตามระเบียบ ที่รัฐมนตรีว่าการกระทรวงการคลังกำหนดตามที่ประกาศเผยแพร่ในระบบเครือข่ายสารสนเทศของกรมบัญชีกลาง

๒.๕ ไม่เป็นบุคคลซึ่งถูกระบุชื่อไว้ในบัญชีรายชื่อผู้ทิ้งงานและได้แจ้งเวียนชื่อให้เป็นผู้ทิ้งงานของหน่วยงานของรัฐในระบบเครือข่ายสารสนเทศของกรมบัญชีกลาง ซึ่งรวมถึงนิติบุคคลที่ผู้ทิ้งงานเป็นหุ้นส่วนผู้จัดการ กรรมการผู้จัดการ ผู้บริหาร ผู้มีอำนาจในการดำเนินงานในกิจการของนิติบุคคลนั้นด้วย

๒.๖ มีคุณสมบัติและไม่มีลักษณะต้องห้ามตามที่คณะกรรมการนโยบายการจัดซื้อจัดจ้าง และการบริหารพัสดุภาครัฐกำหนดในราชกิจจานุเบกษา

๒.๗ เป็นนิติบุคคลผู้มีอาชีพรับจ้างงานที่ประกวดราคาอิเล็กทรอนิกส์ดังกล่าว

๒.๘ ไม่เป็นผู้มีผลประโยชน์ร่วมกันกับผู้ยื่นข้อเสนอรายอื่นที่เข้ายื่นข้อเสนอให้แก่ เทศบาลตำบลรัษฎา ณ วันประกาศประกวดราคาอิเล็กทรอนิกส์ หรือไม่เป็นผู้กระทำการอันเป็นการขัดขวาง การแข่งขันอย่างเป็นธรรมในการประกวดราคาอิเล็กทรอนิกส์ครั้งนี้

๒.๙ ไม่เป็นผู้ได้รับเอกสิทธิ์หรือความคุ้มกัน ซึ่งอาจปฏิเสธไม่ยอมขึ้นศาลไทย เว้นแต่รัฐบาลของผู้ยื่นข้อเสนอได้มีคำสั่งให้สละเอกสิทธิ์และความคุ้มกันเช่นว่านั้น

๒.๑๐ ผู้ยื่นข้อเสนอต้องมีผลงานก่อสร้างประเภทเดียวกันกับผลงานที่ประกวดราคาจ้างก่อสร้างในวงเงินไม่น้อยกว่า ๔๙๒,๐๐๐.๐๐ บาท (สี่แสนเก้าหมื่นสองพันบาทถ้วน) และเป็นผลงานที่เป็นคู่สัญญาโดยตรงกับหน่วยงานของรัฐ หรือหน่วยงานเอกชนที่ เทศบาลตำบลรัษฎา เชื่อถือ

๒.๑๑ กิจการร่วมค้าที่ยื่นข้อเสนอในรูปแบบของ "กิจการร่วมค้า" ต้องมีคุณสมบัติดังนี้

กรณีที่ข้อตกลงระหว่างผู้เข้าร่วมค้ากำหนดให้ผู้เข้าร่วมค้ารายใดรายหนึ่งเป็นผู้เข้าร่วมค้าหลัก ข้อตกลงระหว่างผู้เข้าร่วมค้าจะต้องมีการกำหนดสัดส่วนหน้าที่และความรับผิดชอบในปริมาณงาน สิ่งของหรือมูลค่าตามสัญญาของผู้เข้าร่วมค้าหลักมากกว่าผู้เข้าร่วมค้ารายอื่นทุกราย

กรณีที่ข้อตกลงระหว่างผู้เข้าร่วมค้ากำหนดให้ผู้เข้าร่วมค้ารายใดรายหนึ่งเป็นผู้เข้าร่วมค้าหลัก กิจการร่วมค้านั้นต้องใช้ผลงานของผู้เข้าร่วมค้าหลักรายเดียวเป็นผลงานของกิจการร่วมค้าที่ยื่นข้อเสนอ

สำหรับข้อตกลงระหว่างผู้เข้าร่วมค้าที่ไม่ได้กำหนดให้ผู้เข้าร่วมค้ารายใดเป็นผู้เข้าร่วมค้าหลัก ผู้เข้าร่วมค้าทุกรายจะต้องมีคุณสมบัติครบถ้วนตามเงื่อนไขที่กำหนดไว้ในเอกสารเชิญชวน หรือหนังสือเชิญชวน

กรณีที่ข้อตกลงระหว่างผู้เข้าร่วมค้ากำหนดให้มีการมอบหมายผู้เข้าร่วมค้ารายใดรายหนึ่งเป็นผู้ยื่นข้อเสนอ ในนามกิจการร่วมค้า การยื่นข้อเสนอดังกล่าวไม่ต้องมีหนังสือมอบอำนาจ

สำหรับข้อตกลงระหว่างผู้เข้าร่วมค้าที่ไม่ได้กำหนดให้ผู้เข้าร่วมค้ารายใดเป็นผู้ยื่นข้อเสนอ ผู้เข้าร่วมค้าทุกรายจะต้องลงลายมือชื่อในหนังสือมอบอำนาจให้ผู้เข้าร่วมค้ารายใดรายหนึ่งเป็นผู้ยื่นข้อเสนอ ในนามกิจการร่วมค้า

๒.๑๒ ผู้ยื่นข้อเสนอต้องลงทะเบียนที่มีข้อมูลถูกต้องครบถ้วนในระบบจัดซื้อจัดจ้างภาครัฐด้วยอิเล็กทรอนิกส์ (Electronic Government Procurement : e-GP) ของกรมบัญชีกลาง

๒.๑๓ ผู้ยื่นข้อเสนอต้องมีมูลค่าสุทธิของกิจการ ดังนี้

(๑) กรณีผู้ยื่นข้อเสนอเป็นนิติบุคคลที่จัดตั้งขึ้นตามกฎหมายไทยซึ่งได้จดทะเบียนเกินกว่า ๑ ปี ต้องมีมูลค่าสุทธิของกิจการ จากผลต่างระหว่างสินทรัพย์สุทธิหักด้วยหนี้สินสุทธิ ที่ปรากฏในงบแสดงฐานะการเงินที่มีการตรวจรับรองแล้ว ซึ่งจะต้องแสดงค่าเป็นบวก ๑ ปีสุดท้ายก่อนวันยื่นข้อเสนอ

(๒) กรณีผู้ยื่นข้อเสนอเป็นนิติบุคคลที่จัดตั้งขึ้นตามกฎหมายไทย ซึ่งยังไม่มีการรายงานงบแสดงฐานะการเงินกับกรมพัฒนาธุรกิจการค้า ให้พิจารณาการกำหนดมูลค่าของทุนจดทะเบียน โดยผู้ยื่นข้อเสนอจะต้องมีทุนจดทะเบียนที่เรียกชำระมูลค่าหุ้นแล้ว ณ วันที่ยื่นข้อเสนอ ไม่ต่ำกว่า ๑ ล้านบาท

(๓) สำหรับการจัดซื้อจัดจ้างครั้งหนึ่งที่มีวงเงินเกิน ๕๐๐,๐๐๐ บาทขึ้นไป กรณีผู้ยื่นข้อเสนอเป็นบุคคลธรรมดา โดยพิจารณาจากหนังสือรับรองบัญชีเงินฝาก ไม่เกิน ๙๐ วันก่อนวันยื่นข้อเสนอ โดยต้องมีเงินฝากคงเหลือในบัญชีธนาคารเป็นมูลค่า ๑ ใน ๔ ของมูลค่างบประมาณของโครงการหรือรายการที่ยื่นข้อเสนอในแต่ละครั้ง และหากเป็นผู้ชนะการจัดซื้อจัดจ้างหรือเป็นผู้ได้รับการคัดเลือกจะต้องแสดงบัญชีเงินฝากที่มีมูลค่าดังกล่าวอีกครั้งหนึ่งในวันลงนามในสัญญา

(๔) กรณีที่ผู้ยื่นข้อเสนอไม่มีมูลค่าสุทธิของกิจการหรือทุนจดทะเบียน หรือมีแต่ไม่เพียงพอที่จะ เข้ายื่นข้อเสนอ ผู้ยื่นข้อเสนอสามารถขอวงเงินสินเชื่อ โดยต้องมีวงเงินสินเชื่อ ๑ ใน ๔ ของมูลค่างบประมาณของโครงการหรือรายการที่ยื่นข้อเสนอในครั้งนั้น (สินเชื่อที่ธนาคารภายในประเทศ หรือบริษัทเงินทุนหรือบริษัทเงินทุนหลักทรัพย์ที่ได้รับอนุญาตให้ประกอบกิจการเงินทุนเพื่อการพาณิชย์ และประกอบธุรกิจค้ำประกันตามประกาศของธนาคารแห่งประเทศไทย ตามรายชื่อบริษัทเงินทุนที่ธนาคารแห่งประเทศไทยแจ้งเวียนให้ทราบ โดยพิจารณาจากยอดเงินรวมของวงเงินสินเชื่อที่สำนักงานใหญ่รับรอง หรือที่สำนักงานสาขารับรอง (กรณีได้รับมอบอำนาจจากสำนักงานใหญ่) ซึ่งออกให้แก่ผู้ยื่นข้อเสนอ นับถึงวันยื่นข้อเสนอไม่เกิน ๙๐ วัน)

(๕) กรณีตาม (๑) - (๔) ยกเว้นสำหรับกรณีดังต่อไปนี้

(๕.๑) กรณีที่ผู้ยื่นข้อเสนอเป็นหน่วยงานของรัฐ

(๕.๒) นิติบุคคลที่จัดตั้งขึ้นตามกฎหมายไทยที่อยู่ระหว่างการฟื้นฟูกิจการตามพระราชบัญญัติล้มละลาย (ฉบับที่ ๑๐) พ.ศ. ๒๕๖๑

(๕.๓) งานจ้างก่อสร้าง ที่กรมบัญชีกลางได้ขึ้นทะเบียนผู้ประกอบการงานก่อสร้างแล้ว และงานจ้างก่อสร้างที่หน่วยงานของรัฐได้มีการจัดทำบัญชีผู้ประกอบการงานก่อสร้างที่มีคุณสมบัติเบื้องต้นไว้แล้วก่อนวันที่พระราชบัญญัติการจัดซื้อจัดจ้างและการบริหารพัสดุภาครัฐมีผลใช้บังคับ

๓. หลักฐานการยื่นข้อเสนอ

ผู้ยื่นข้อเสนอจะต้องเสนอเอกสารหลักฐานยื่นมาพร้อมกับการเสนอราคาทางระบบจัดซื้อ จัดจ้างภาครัฐด้วยอิเล็กทรอนิกส์ โดยแยกเป็น ๒ ส่วน คือ

๓.๑ ส่วนที่ ๑ อย่างน้อยต้องมีเอกสารดังต่อไปนี้

(๑) ในกรณีผู้ยื่นข้อเสนอเป็นนิติบุคคล

(ก) ห้างหุ้นส่วนสามัญหรือห้างหุ้นส่วนจำกัด ให้ยื่นสำเนาหนังสือรับรองการจดทะเบียนนิติบุคคล บัญชีรายชื่อหุ้นส่วนผู้จัดการ ผู้มีอำนาจควบคุม (ถ้ามี)

(ข) บริษัทจำกัดหรือบริษัทมหาชนจำกัด ให้ยื่นสำเนาหนังสือรับรองการจดทะเบียนนิติบุคคล หนังสือบริคณห์สนธิ บัญชีรายชื่อกรรมการผู้จัดการ ผู้มีอำนาจควบคุม (ถ้ามี) และบัญชีผู้ถือหุ้นรายใหญ่ (ถ้ามี)

(๒) ในกรณีผู้ยื่นข้อเสนอเป็นบุคคลธรรมดาหรือคณะบุคคลที่มิใช่นิติบุคคล ให้ยื่นสำเนาบัตรประจำตัวประชาชนของผู้นั้น สำเนาข้อตกลงที่แสดงถึงการเข้าเป็นหุ้นส่วน (ถ้ามี) สำเนาบัตรประจำตัวประชาชนของผู้เป็นหุ้นส่วน หรือสำเนาหนังสือเดินทางของผู้เป็นหุ้นส่วนที่มิได้ถือสัญชาติไทย

(๓) ในกรณีผู้ยื่นข้อเสนอเป็นผู้ยื่นข้อเสนอร่วมกันในฐานะเป็นผู้ร่วมค้า ให้ยื่นสำเนาสัญญาของการเข้าร่วมค้า และเอกสารตามที่ระบุไว้ใน (๑) หรือ (๒) ของผู้ร่วมค้า แล้วแต่กรณี

(๔) ผู้ยื่นข้อเสนอต้องแสดงหลักฐานเกี่ยวกับมูลค่าสุทธิของกิจการ ดังนี้

(๔.๑) ในกรณีผู้ยื่นข้อเสนอเป็นนิติบุคคล ให้ยื่นงบแสดงฐานะการเงินที่มีการรับรองแล้ว ๑ ปีสุดท้ายก่อนวันยื่นข้อเสนอ โดยให้ยื่นขณะเข้าเสนอราคา

(๔.๒) ในกรณีผู้ยื่นข้อเสนอเป็นบุคคลธรรมดา ให้ยื่นหนังสือรับรองบัญชีเงินฝาก ไม่เกิน ๙๐ วัน ก่อนวันยื่นข้อเสนอ โดยให้ยื่นขณะเข้าเสนอราคา และจะต้องแสดงหนังสือรับรองบัญชีเงินฝากที่มีมูลค่าดังกล่าวอีกครั้งหนึ่งในวันลงนามในสัญญา

(๔.๓) กรณีที่ผู้ยื่นข้อเสนอไม่มีมูลค่าสุทธิของกิจการและทุนจดทะเบียน หรือมีแต่ไม่เพียงพอที่จะเข้ายื่นข้อเสนอ ให้ยื่นสำเนาหนังสือรับรองวงเงินสินเชื่อ (สินเชื่อที่ธนาคารภายในประเทศหรือบริษัทเงินทุนหรือบริษัทเงินทุนหลักทรัพย์ที่ได้รับอนุญาตให้ประกอบกิจการเงินทุนเพื่อการพาณิชย์และประกอบธุรกิจค้าประกัน ตามประกาศของธนาคารแห่งประเทศไทย ตามรายชื่อบริษัทเงินทุนที่ธนาคารแห่งประเทศไทยแจ้งเวียนให้ทราบ โดยพิจารณาจากยอดเงินรวมของวงเงินสินเชื่อที่สำนักงานใหญ่รับรองหรือที่สำนักงานสาขารับรอง (กรณีได้รับมอบอำนาจจากสำนักงานใหญ่) ซึ่งออกให้แก่ผู้ยื่นข้อเสนอ นับถึงวันยื่นข้อเสนอไม่เกิน ๙๐ วัน)

(๕) สำเนาใบทะเบียนพาณิชย์ (ถ้ามี)

(๖) สำเนาใบทะเบียนภาษีมูลค่าเพิ่ม (ถ้ามี)

(๗) บัญชีเอกสารส่วนที่ ๑ ทั้งหมดที่ได้ยื่นพร้อมกับการเสนอราคาทางระบบจัดซื้อจัดจ้างภาครัฐด้วยอิเล็กทรอนิกส์ ตามแบบในข้อ ๑.๗ (๑) โดยไม่ต้องแนบในรูปแบบ PDF File (Portable Document Format)

ทั้งนี้ เมื่อผู้ยื่นข้อเสนอดำเนินการแนบไฟล์เอกสารตามบัญชีเอกสารส่วนที่ ๑ ครบถ้วน ถูกต้องแล้ว ระบบจัดซื้อจัดจ้างภาครัฐด้วยอิเล็กทรอนิกส์จะสร้างบัญชีเอกสารส่วนที่ ๑ ตามแบบในข้อ ๑.๗ (๑) ให้โดยผู้ยื่นข้อเสนอไม่ต้องแนบบัญชีเอกสารส่วนที่ ๑ ดังกล่าวในรูปแบบ PDF File (Portable Document Format)

๓.๒ ส่วนที่ ๒ อย่างน้อยต้องมีเอกสารดังต่อไปนี้

(๑) ในกรณีที่ผู้ยื่นข้อเสนอมอบอำนาจให้บุคคลอื่นกระทำการแทนให้แนบหนังสือมอบอำนาจซึ่งติดอากรแสตมป์ตามกฎหมาย โดยมีหลักฐานแสดงตัวตนของผู้มอบอำนาจและผู้รับมอบอำนาจ ทั้งนี้หากผู้รับมอบอำนาจเป็นบุคคลธรรมดาต้องเป็นผู้ที่บรรลุนิติภาวะตามกฎหมายแล้วเท่านั้น

(๒) สำเนาหนังสือรับรองผลงานก่อสร้าง

(๓) สำเนาใบขึ้นทะเบียนผู้ประกอบการวิสาหกิจขนาดกลางและขนาดย่อม (SMEs) (ถ้ามี)

(๔) บัญชีเอกสารส่วนที่ ๒ ทั้งหมดที่ได้ยื่นพร้อมกับการเสนอราคาทางระบบจัดซื้อจัดจ้างภาครัฐด้วยอิเล็กทรอนิกส์ตามแบบในข้อ ๑.๗ (๒) โดยไม่ต้องแนบในรูปแบบ PDF File (Portable Document Format)

ทั้งนี้ เมื่อผู้ยื่นข้อเสนอดำเนินการแนบไฟล์เอกสารตามบัญชีเอกสารส่วนที่ ๒ ครบถ้วน ถูกต้องแล้ว ระบบจัดซื้อจัดจ้างภาครัฐด้วยอิเล็กทรอนิกส์จะสร้างบัญชีเอกสารส่วนที่ ๒ ตามแบบในข้อ ๑.๗ (๒) ให้โดยผู้ยื่นข้อเสนอไม่ต้องแนบบัญชีเอกสารส่วนที่ ๒ ดังกล่าวในรูปแบบ PDF File (Portable Document Format)

๔. การเสนอราคา

๔.๑ ผู้ยื่นข้อเสนอต้องยื่นข้อเสนอ และเสนอราคาทางระบบจัดซื้อจัดจ้างภาครัฐด้วยอิเล็กทรอนิกส์ตามที่กำหนดไว้ในเอกสารประกวดราคาอิเล็กทรอนิกส์นี้ โดยไม่มีเงื่อนไขใดๆ ทั้งสิ้น และจะต้องกรอกข้อความให้ถูกต้องครบถ้วน พร้อมทั้งหลักฐานแสดงตัวตนและทำการยืนยันตัวตนของผู้ยื่นข้อเสนอ โดยไม่ต้องแนบใบเสนอราคาในรูปแบบ PDF File (Portable Document Format)

๔.๒ ให้ผู้ยื่นข้อเสนอกรอกรายละเอียดการเสนอราคาในใบเสนอราคาตามแนบเอกสารประกวดราคาจ้างก่อสร้างด้วยวิธีประกวดราคาคาอิเล็กทรอนิกส์ (e-bidding) ข้อ ๑.๒ ให้ครบถ้วน โดยไม่ต้องยื่น ใบแจ้งปริมาณงานและราคาและใบบัญชีรายการก่อสร้าง ในรูปแบบ PDF File (Portable Document Format)

ในการเสนอราคาให้เสนอราคาเป็นเงินบาทและเสนอราคาได้เพียงครั้งเดียวและราคาเดียว โดยเสนอราคารวม หรือราคาต่อหน่วย หรือราคาต่อรายการ ตามเงื่อนไขที่ระบุไว้ท้ายใบเสนอราคาให้ถูกต้อง ทั้งนี้ ราคารวมที่เสนอจะต้องตรงกันทั้งตัวเลขและตัวหนังสือ ถ้าตัวเลขและตัวหนังสือไม่ตรงกัน ให้ถือตัวหนังสือเป็นสำคัญ โดยคิดราคารวมทั้งสิ้นซึ่งรวมค่าภาษีมูลค่าเพิ่ม ภาษีอากรอื่น และค่าใช้จ่ายทั้งปวงไว้แล้ว

ราคาที่เสนอจะต้องเสนอกำหนดยืนราคาไม่น้อยกว่า ๖๐ วัน ตั้งแต่วันเสนอราคาโดยภายในกำหนดยืนราคา ผู้ยื่นข้อเสนอต้องรับผิดชอบราคาที่ตนได้เสนอไว้และจะถอนการเสนอราคามิได้

๔.๓ ผู้ยื่นข้อเสนอจะต้องเสนอกำหนดเวลาดำเนินการก่อสร้างแล้วเสร็จไม่เกิน ๗๐ วัน นับถัดจากวันลงนามในสัญญาจ้าง หรือวันที่ได้รับหนังสือแจ้งจาก เทศบาลตำบลรัษฎา ให้เริ่มทำงาน

๔.๔ ก่อนเสนอราคา ผู้ยื่นข้อเสนอควรตรวจดูร่างสัญญา <u>ร่างรายละเอียดขอบเขตของงานทั้งโครงการ (Terms of Reference : TOR)</u> ให้ถี่ถ้วนและเข้าใจเอกสารประกวดราคาจ้างอิเล็กทรอนิกส์ทั้งหมดเสียก่อนที่จะตกลงยื่นข้อเสนอตามเงื่อนไขในเอกสารประกวดราคาจ้างอิเล็กทรอนิกส์

๔.๕ ผู้ยื่นข้อเสนอจะต้องยื่นข้อเสนอและเสนอราคาทางระบบจัดซื้อจัดจ้างภาครัฐ ด้วยอิเล็กทรอนิกส์ในวันที่ ๑ กุมภาพันธ์ ๒๕๖๗ ระหว่างเวลา ๐๙.๐๐ น. ถึง ๑๒.๐๐ น. และเวลาในการเสนอราคาให้ถือตามเวลาของระบบจัดซื้อจัดจ้างภาครัฐด้วยอิเล็กทรอนิกส์เป็นเกณฑ์

เมื่อพ้นกำหนดเวลายื่นข้อเสนอและเสนอราคาแล้ว จะไม่รับเอกสารการยื่นข้อเสนอ และการเสนอราคาใดๆ โดยเด็ดขาด

๔.๖ ผู้ยื่นข้อเสนอต้องจัดทำเอกสารสำหรับใช้ในการเสนอราคาในรูปแบบไฟล์เอกสารประเภท PDF File (Portable Document Format) โดยผู้ยื่นข้อเสนอต้องเป็นผู้รับผิดชอบตรวจสอบความครบถ้วนถูกต้อง และชัดเจนของเอกสาร PDF File ก่อนที่จะยืนยันการเสนอราคา แล้วจึงส่งข้อมูล (Upload) เพื่อเป็นการเสนอราคาให้แก่เทศบาลตำบลรัษฎา ผ่านทางระบบจัดซื้อจัดจ้างภาครัฐด้วยอิเล็กทรอนิกส์

๔.๗ คณะกรรมการพิจารณาผลการประกวดราคาอิเล็กทรอนิกส์จะดำเนินการตรวจสอบคุณสมบัติของผู้ยื่นข้อเสนอแต่ละรายว่า เป็นผู้ยื่นข้อเสนอที่มีผลประโยชน์ร่วมกันกับผู้ยื่นข้อเสนอรายอื่นตามข้อ ๑.๖ (๑) หรือไม่ หากปรากฏว่าผู้ยื่นข้อเสนอรายใดเป็นผู้ยื่นข้อเสนอที่มีผลประโยชน์ร่วมกันกับผู้ยื่นข้อเสนอรายอื่น คณะกรรมการฯ จะตัดรายชื่อผู้ยื่นข้อเสนอราคาที่มีผลประโยชน์ร่วมกันนั้นออกจากการเป็นผู้ยื่นข้อเสนอ

หากปรากฏต่อคณะกรรมการพิจารณาผลการประกวดราคาอิเล็กทรอนิกส์ว่า ก่อนหรือในขณะที่มีการพิจารณาข้อเสนอ มีผู้ยื่นข้อเสนอรายใดกระทำการอันเป็นการขัดขวางการแข่งขันอย่างเป็นธรรมตาม ข้อ ๑.๖ (๒) และคณะกรรมการฯ เชื่อว่ามีการกระทำอันเป็นการขัดขวางการแข่งขันอย่างเป็นธรรม คณะกรรมการฯ จะตัดรายชื่อผู้ยื่นข้อเสนอรายนั้นออกจากการเป็นผู้ยื่นข้อเสนอ และเทศบาลตำบลรัษฎา จะพิจารณาลงโทษผู้ยื่นข้อเสนอดังกล่าวเป็นผู้ทิ้งงาน เว้นแต่ เทศบาลตำบลรัษฎา จะพิจารณาเห็นว่า ผู้ยื่นข้อเสนอรายนั้น มิใช่เป็นผู้ริเริ่มให้มีการกระทำดังกล่าวและได้ให้ความร่วมมือเป็นประโยชน์ต่อการพิจารณาของเทศบาลตำบลรัษฎา

๔.๘ ผู้ยื่นข้อเสนอจะต้องปฏิบัติ ดังนี้

(๑) ปฏิบัติตามเงื่อนไขที่ระบุไว้ในเอกสารประกวดราคาอิเล็กทรอนิกส์

(๒) ราคาที่เสนอจะต้องเป็นราคาที่รวมภาษีมูลค่าเพิ่ม และภาษีอื่นๆ (ถ้ามี) รวมค่าใช้จ่ายทั้งปวงไว้ด้วยแล้ว

(๓) ผู้ยื่นข้อเสนอจะต้องลงทะเบียนเพื่อเข้าสู่กระบวนการเสนอราคา ตามวัน เวลาที่กำหนด

(๔) ผู้ยื่นข้อเสนอจะถอนการเสนอราคาที่เสนอแล้วไม่ได้

(๕) ผู้ยื่นข้อเสนอต้องศึกษาและทำความเข้าใจในระบบและวิธีการเสนอราคาด้วยวิธีประกวดราคาอิเล็กทรอนิกส์ ของกรมบัญชีกลางที่แสดงไว้ในเว็บไซต์ www.gprocurement.go.th

๔.๙ คู่สัญญาต้องจัดทำแผนการทำงานมาให้ภายใน ๗ วัน นับถัดจากวันลงนามในสัญญา โดยจัดทำแผนการทำงานตามเอกสารแนบท้ายเอกสารประกวดราคาอิเล็กทรอนิกส์ เว้นแต่เป็นกรณีสัญญาที่มีวงเงินไม่เกิน ๕๐๐,๐๐๐ บาททั้งนี้ แผนการทำงานให้ถือเป็นเอกสารส่วนหนึ่งของสัญญา

๔.๑๐ ผู้ยื่นข้อเสนอที่เป็นผู้ชนะการเสนอราคาต้องจัดทำแผนการใช้พัสดุที่ผลิตในประเทศและแผนการใช้เหล็กที่ผลิตในประเทศ โดยยื่นให้หน่วยงานของรัฐภายใน ๖๐ วัน นับถัดจากวันลงนามในสัญญา

๕. หลักเกณฑ์และสิทธิในการพิจารณา

๕.๑ การพิจารณาผลการยื่นข้อเสนอประกวดราคาอิเล็กทรอนิกส์ครั้งนี้ เทศบาลตำบลรัษฎาจะพิจารณาตัดสินโดยใช้หลักเกณฑ์ ราคา

๕.๒ การพิจารณาผู้ชนะการยื่นข้อเสนอ

กรณีใช้หลักเกณฑ์ราคาในการพิจารณาผู้ชนะการยื่นข้อเสนอ เทศบาลตำบลรัษฎาจะพิจารณาจาก ราคารวม

๕.๓ หากผู้ยื่นข้อเสนอรายใดมีคุณสมบัติไม่ถูกต้องตามข้อ ๒ หรือยื่นหลักฐานการยื่นข้อเสนอไม่ถูกต้อง หรือไม่ครบถ้วนตามข้อ ๓ หรือยื่นข้อเสนอไม่ถูกต้องตามข้อ ๔ แล้ว คณะกรรมการพิจารณาผลการประกวดราคาอิเล็กทรอนิกส์จะไม่รับพิจารณาข้อเสนอของผู้ยื่นข้อเสนอรายนั้น เว้นแต่ ผู้ยื่นข้อเสนอรายใดเสนอเอกสารทางเทคนิคหรือรายละเอียดคุณลักษณะเฉพาะของพัสดุที่จะจ้างไม่ครบถ้วน หรือเสนอรายละเอียดแตกต่างไปจากเงื่อนไขที่เทศบาลตำบลรัษฎากำหนดไว้ในประกาศและเอกสารประกวดราคาอิเล็กทรอนิกส์ ในส่วนที่มิใช่สาระสำคัญและความแตกต่างนั้น ไม่มีผลทำให้เกิดการได้เปรียบเสียเปรียบ ต่อผู้ยื่นข้อเสนอรายอื่น หรือเป็นการผิดพลาดเล็กน้อย คณะกรรมการฯ อาจพิจารณาผ่อนปรนการตัดสิทธิ ผู้ยื่นข้อเสนอรายนั้น

๕.๔ เทศบาลตำบลรัษฎาสงวนสิทธิ์ไม่พิจารณาข้อเสนอของผู้ยื่นข้อเสนอโดยไม่มีการผ่อนผันในกรณีดังต่อไปนี้

(๑) ไม่กรอกชื่อผู้ยื่นข้อเสนอในการเสนอราคาทางระบบจัดซื้อจัดจ้าง ด้วยอิเล็กทรอนิกส์

(๒) เสนอรายละเอียดแตกต่างไปจากเงื่อนไขที่กำหนดในเอกสารประกวดราคาอิเล็กทรอนิกส์ที่เป็นสาระสำคัญ หรือมีผลทำให้เกิดความได้เปรียบเสียเปรียบแก่ผู้ยื่นข้อเสนอรายอื่น

๕.๕ ในการตัดสินการประกวดราคาอิเล็กทรอนิกส์หรือในการทำสัญญา คณะกรรมการพิจารณาผลการประกวดราคาอิเล็กทรอนิกส์หรือเทศบาลตำบลรัษฎา มีสิทธิให้ผู้ยื่นข้อเสนอชี้แจงข้อเท็จจริงเพิ่มเติมได้ เทศบาลตำบลรัษฎามีสิทธิที่จะไม่รับข้อเสนอ ไม่รับราคา หรือไม่ทำสัญญา หากข้อเท็จจริงดังกล่าวไม่เหมาะสมหรือไม่ถูกต้อง

๕.๖ เทศบาลตำบลรัษฎาทรงไว้ซึ่งสิทธิที่จะไม่รับราคาต่ำสุด หรือราคาหนึ่งราคาใด หรือราคาที่เสนอทั้งหมดก็ได้ และอาจพิจารณาเลือกจ้างในจำนวน หรือขนาด หรือเฉพาะรายการหนึ่งรายการใด หรืออาจจะยกเลิก การประกวดราคาอิเล็กทรอนิกส์โดยไม่พิจารณาจัดจ้างเลยก็ได้ สุดแต่จะพิจารณา ทั้งนี้ เพื่อประโยชน์ของทางราชการเป็นสำคัญ และให้ถือว่าการตัดสินของ เทศบาลตำบลรัษฎาเป็นเด็ดขาด ผู้ยื่นข้อเสนอจะเรียกร้องค่าใช้จ่าย หรือค่าเสียหายใดๆ มิได้ รวมทั้ง เทศบาลตำบลรัษฎาจะพิจารณายกเลิกการประกวดราคาอิเล็กทรอนิกส์และลงโทษผู้ยื่นข้อเสนอเป็นผู้ทิ้งงาน ไม่ว่าจะเป็นผู้ยื่นข้อเสนอที่ได้รับการคัดเลือกหรือไม่ก็ตาม หากมีเหตุที่เชื่อถือได้ว่ายื่นข้อเสนอกระทำการโดยไม่สุจริต เช่น การเสนอเอกสารอันเป็นเท็จ หรือใช้ชื่อบุคคลธรรมดา หรือนิติบุคคลอื่นมาเสนอราคาแทน เป็นต้น

ในกรณีที่ผู้ยื่นข้อเสนอรายที่เสนอราคาต่ำสุด เสนอราคาต่ำจนคาดหมายได้ว่าไม่อาจดำเนินงานตามเอกสารประกวดราคาอิเล็กทรอนิกส์ได้ คณะกรรมการพิจารณาผลการประกวดราคาอิเล็กทรอนิกส์หรือเทศบาลตำบลรัษฎา จะให้ผู้ยื่นข้อเสนอนั้นชี้แจงและแสดงหลักฐานที่ทำให้เชื่อได้ว่า ผู้ยื่นข้อเสนอสามารถดำเนินงานตามเอกสารประกวดราคาอิเล็กทรอนิกส์ให้เสร็จสมบูรณ์ หากคำชี้แจงไม่เป็นที่รับฟังได้ เทศบาลตำบลรัษฎา มีสิทธิที่จะไม่รับข้อเสนอหรือไม่รับราคาของผู้ยื่นข้อเสนอรายนั้น ทั้งนี้ ผู้ยื่นข้อเสนอดังกล่าวไม่มีสิทธิเรียกร้องค่าใช้จ่ายหรือค่าเสียหายใดๆ จากเทศบาลตำบลรัษฎา

๕.๗ ก่อนลงนามในสัญญา เทศบาลตำบลรัษฎา อาจประกาศยกเลิกการประกวดราคาอิเล็กทรอนิกส์ หากปรากฏว่ามีการกระทำที่เข้าลักษณะผู้ยื่นข้อเสนอที่ชนะการประกวดราคาหรือที่ได้รับการคัดเลือกมีผลประโยชน์ร่วมกัน หรือมีส่วนได้เสียกับผู้ยื่นข้อเสนอรายอื่น หรือขัดขวางการแข่งขันอย่างเป็นธรรม หรือสมยอมกันกับผู้ยื่นข้อเสนอรายอื่น หรือเจ้าหน้าที่ในการเสนอราคา หรือส่อว่ากระทำการทุจริตอื่นใดในการเสนอราคา

๕.๘ หากผู้ยื่นข้อเสนอซึ่งเป็นผู้ประกอบการ SMEs เสนอราคาสูงกว่าราคาต่ำสุดของผู้ยื่นข้อเสนอรายอื่นที่ไม่เกินร้อยละ ๑๐ ให้หน่วยงานของรัฐจัดซื้อจัดจ้างกับผู้ประกอบการ SMEs ดังกล่าว โดยจัดเรียงลำดับผู้ยื่นข้อเสนอซึ่งเป็นผู้ประกอบการ SMEs ซึ่งเสนอราคาสูงกว่าราคาต่ำสุดของผู้ยื่นข้อเสนอรายอื่นไม่เกินร้อยละ ๑๐ ที่จะเรียกมาทำสัญญาไม่เกิน ๓ ราย

ผู้ยื่นข้อเสนอที่เป็นกิจการร่วมค้าที่จะได้สิทธิตามวรรคหนึ่ง ผู้เข้าร่วมค้าทุกรายจะต้องเป็นผู้ประกอบการ SMEs

ทั้งนี้ ผู้ประกอบการ SMEs ที่จะได้แต้มต่อด้านราคาตามวรรคหนึ่ง จะต้องมีวงเงินสัญญาสะสมตามปีปฏิทินรวมกับราคาที่เสนอในครั้งนี้แล้ว มีมูลค่ารวมกันไม่เกินมูลค่าของรายได้ตามขนาดที่ขึ้นทะเบียนไว้กับ สสว.

๕.๙ หากผู้ยื่นข้อเสนอซึ่งมิใช่ผู้ประกอบการ SMEs แต่เป็นบุคคลธรรมดาที่ถือสัญชาติไทยหรือนิติบุคคลที่จัดตั้งขึ้นตามกฎหมายไทยเสนอราคาสูงกว่าราคาต่ำสุดของผู้ยื่นข้อเสนอซึ่งเป็นบุคคลธรรมดาที่มิได้ถือสัญชาติไทยหรือนิติบุคคลที่จัดตั้งขึ้นตามกฎหมายของต่างประเทศไม่เกินร้อยละ ๓ ให้จัดซื้อจัดจ้างกับบุคคลธรรมดาที่ถือสัญชาติไทยหรือนิติบุคคลที่จัดตั้งขึ้นตามกฎหมายไทยดังกล่าว

ผู้ยื่นข้อเสนอที่เป็นกิจการร่วมค้าที่จะได้สิทธิตามวรรคหนึ่ง ผู้เข้าร่วมค้าทุกรายจะต้องเป็นบุคคลธรรมดาที่ถือสัญชาติไทยหรือนิติบุคคลที่จัดตั้งขึ้นตามกฎหมายไทย

๖. การทำสัญญาจ้างก่อสร้าง

ผู้ชนะการประกวดราคาอิเล็กทรอนิกส์จะต้องทำสัญญาจ้างตามแบบสัญญา ดังระบุในข้อ ๑.๓ หรือทำข้อตกลงเป็นหนังสือกับเทศบาลตำบลรัษฎา ภายใน ๗ วัน นับถัดจากวันที่ได้รับแจ้ง และจะต้องวางหลักประกันสัญญาเป็นจำนวนเงินเท่ากับร้อยละ ๕ ของราคาค่าจ้างที่ประกวดราคาอิเล็กทรอนิกส์ ให้เทศบาลตำบลรัษฎายึดถือไว้ในขณะทำสัญญาโดยใช้หลักประกันอย่างหนึ่งอย่างใด ดังต่อไปนี้

๖.๑ เงินสด

๖.๒ เช็คหรือดราฟท์ที่ธนาคารเซ็นสั่งจ่าย ซึ่งเป็นเช็คหรือดราฟท์ลงวันที่ที่ใช้เช็คหรือดราฟท์นั้น ชำระต่อเจ้าหน้าที่ในวันทำสัญญา หรือก่อนวันนั้นไม่เกิน ๓ วันทำการ

๖.๓ หนังสือค้ำประกันของธนาคารภายในประเทศ ตามตัวอย่างที่คณะกรรมการนโยบายกำหนด ดังระบุในข้อ ๑.๔ (๒) หรือจะเป็นหนังสือค้ำประกันอิเล็กทรอนิกส์ตามวิธีการที่กรมบัญชีกลางกำหนด

๖.๔ หนังสือค้ำประกันของบริษัทเงินทุน หรือบริษัทเงินทุนหลักทรัพย์ที่ได้รับอนุญาตให้ประกอบกิจการเงินทุนเพื่อการพาณิชย์และประกอบธุรกิจค้ำประกันตามประกาศของธนาคารแห่งประเทศไทย ตามรายชื่อบริษัทเงินทุนที่ธนาคารแห่งประเทศไทยแจ้งเวียนให้ทราบ โดยอนุโลมให้ใช้ตามตัวอย่างหนังสือค้ำประกันของธนาคารที่คณะกรรมการนโยบายกำหนด ดังระบุในข้อ ๑.๔ (๒)

๖.๕ พันธบัตรรัฐบาลไทย

หลักประกันนี้จะคืนให้ โดยไม่มีดอกเบี้ยภายใน ๑๕ วันนับถัดจากวันที่ผู้ชนะการประกวดราคาอิเล็กทรอนิกส์ (ผู้รับจ้าง) พ้นจากข้อผูกพันตามสัญญาจ้างแล้ว

๗. ค่าจ้างและการจ่ายเงิน

เทศบาลตำบลรัษฎา จะจ่ายค่าจ้างซึ่งได้รวมภาษีมูลค่าเพิ่มตลอดจนภาษีอากรอื่น ๆ และค่าใช้จ่ายทั้งปวงด้วยแล้วโดยถือราคาเหมารวมเป็นเกณฑ์และกำหนดการจ่ายเงินเป็นจำนวน ๒ งวดดังนี้

งวดที่ ๑ เป็นจำนวนเงินในอัตราร้อยละ ๔๐ ของค่าจ้าง เมื่อผู้รับจ้างได้ปฏิบัติงาน

-เมื่องานรื้อผิวถนนเดิม พร้อมขนทิ้ง แล้วเสร็จ

-เมื่องานก่อสร้างถนน ค.ส.ล. หนา ๐.๑๕ เมตร ความกว้างเฉลี่ย ๓.๕๐-๕.๐๐ เมตร ความยาวไม่น้อยกว่า ๕๐.๐๐ เมตร หรือพื้นที่ไม่น้อยกว่า ๒๗๕.๐๐ ตารางเมตร แล้วเสร็จ

-เมื่องานติดตั้งป้ายประชาสัมพันธ์ (ป้ายชั่วคราว) ของเทศบาลฯ แล้วเสร็จ

กำหนดเวลาแล้วเสร็จ ๓๕ วัน

งวดที่ ๒ (งวดสุดท้าย) เป็นจำนวนเงินในอัตราร้อยละ ๖๐ เมื่อผู้รับจ้าง ได้ทำการก่อสร้าง ดังนี้

-เมื่องานก่อสร้างถนน ค.ส.ล. หนา ๐.๑๕ เมตร ความกว้างเฉลี่ย ๓.๓๐-๕.๓๐ เมตร ความยาวไม่น้อยกว่า ๖๗.๐๐ เมตร หรือพื้นที่ไม่น้อยกว่า ๔๑๐.๐๐ ตารางเมตร แล้วเสร็จ

-เมื่องานปรับปรุงบ่อพัก ค.ส.ล. ขนาด ๑.๒๐ x ๑.๒๐ เมตร จำนวน ๑๒ บ่อ แล้วเสร็จ

-ติดตั้งป้ายประชาสัมพันธ์ (ป้ายโครงการ) ของเทศบาลฯ แล้วเสร็จ

-ทำการก่อสร้างส่วนอื่น ๆ ที่เหลือทั้งหมดให้แล้วเสร็จ เรียบร้อย ครบถ้วน ตามแบบรูปรายการงานก่อสร้าง และสัญญาจ้างทุกประการ รวมทั้งทำสถานที่ก่อสร้างให้สะอาดเรียบร้อย กำหนดเวลาแล้วเสร็จ ๓๕ วัน

๘. อัตราค่าปรับ

ค่าปรับตามสัญญาจ้างแนบท้ายเอกสารประกวดราคาอิเล็กทรอนิกส์นี้ หรือข้อตกลงจ้างเป็นหนังสือจะกำหนด ดังนี้

๘.๑ กรณีที่ผู้รับจ้างนำงานที่รับจ้างไปจ้างช่วงให้ผู้อื่นทำอีกทอดหนึ่งโดยไม่ได้รับอนุญาตจากเทศบาลตำบลรัษฎา จะกำหนดค่าปรับสำหรับการฝ่าฝืนดังกล่าวเป็นจำนวนร้อยละ ๑๐.๐๐ ของวงเงินของงานจ้างช่วงนั้น

๘.๒ กรณีที่ผู้รับจ้างปฏิบัติผิดสัญญาจ้างก่อสร้าง นอกเหนือจากข้อ ๘.๑ จะกำหนดค่าปรับเป็นรายวันเป็นจำนวนเงินตายตัวในอัตราร้อยละ ๐.๒๕ ของราคางานจ้าง

๙. การรับประกันความชำรุดบกพร่อง

ผู้ชนะการประกวดราคาอิเล็กทรอนิกส์ซึ่งได้ทำสัญญาจ้าง ตามแบบ ดังระบุในข้อ ๑.๓ หรือข้อตกลงจ้างเป็นหนังสือแล้วแต่กรณี จะต้องรับประกันความชำรุดบกพร่องของงานจ้างที่เกิดขึ้นภายในระยะเวลา ไม่น้อยกว่า ๒ ปี นับถัดจากวันที่เทศบาลตำบลรัษฎาได้รับมอบงาน โดยต้องรีบจัดการซ่อมแซมแก้ไขให้ใช้การได้ดีดังเดิมภายใน ๑๕ วัน นับถัดจากวันที่ได้รับแจ้งความชำรุดบกพร่อง

๑๐. ข้อสงวนสิทธิในการยื่นข้อเสนอและอื่น ๆ

๑๐.๑ เงินค่าจ้างสำหรับงานจ้างครั้งนี้ ได้มาจากจายขาดเงินสะสม ประจำปีงบประมาณ พ.ศ. ๒๕๖๖

การลงนามในสัญญาจะกระทำได้ต่อเมื่อ เทศบาลตำบลรัษฎาได้รับอนุมัติเงิน ค่าก่อสร้างจากจายขาดเงินสะสม ประจำปีงบประมาณ พ.ศ.๒๕๖๖

๑๐.๒ เมื่อเทศบาลตำบลรัษฎาได้คัดเลือกผู้ยื่นข้อเสนอรายใดให้เป็นผู้รับจ้าง และได้ตกลงจ้างตามการประกวดราคาอิเล็กทรอนิกส์แล้ว ถ้าผู้รับจ้างจะต้องสั่งหรือนำสิ่งของมาเพื่องานจ้างดังกล่าวเข้ามาจากต่างประเทศ และของนั้นต้องนำเข้ามาโดยทางเรือในเส้นทางที่มีเรือไทยเดินอยู่ และสามารถให้บริการรับขนได้ตามที่รัฐมนตรีว่าการกระทรวงคมนาคมประกาศกำหนด ผู้ยื่นข้อเสนอซึ่งเป็นผู้รับจ้างจะต้องปฏิบัติตามกฎหมายว่าด้วยการส่งเสริมการพาณิชยนาวี ดังนี้

(๑) แจ้งการสั่งหรือนำสิ่งของดังกล่าวเข้ามาจากต่างประเทศต่อกรมเจ้าท่า ภายใน ๗ วัน นับตั้งแต่วันที่ผู้รับจ้างสั่งหรือซื้อของจากต่างประเทศ เว้นแต่เป็นของที่รัฐมนตรีว่าการกระทรวงคมนาคมประกาศยกเว้นให้บรรทุกโดยเรืออื่นได้

(๒) จัดการให้สิ่งของดังกล่าวบรรทุกโดยเรือไทย หรือเรือที่มีสิทธิเช่นเดียวกับเรือไทยจากต่างประเทศมายังประเทศไทย เว้นแต่จะได้รับอนุญาตจากกรมเจ้าท่า ให้บรรทุกสิ่งของนั้น โดยเรืออื่น ที่มิใช่เรือไทย ซึ่งจะต้องได้รับอนุญาตเช่นนั้นก่อนบรรทุกของลงเรืออื่น หรือเป็นของที่รัฐมนตรีว่าการกระทรวงคมนาคมประกาศยกเว้นให้บรรทุกโดยเรืออื่น

(๓) ในกรณีที่ไม่ปฏิบัติตาม (๑) หรือ (๒) ผู้รับจ้างจะต้องรับผิดตามกฎหมายว่าด้วยการส่งเสริมการพาณิชยนาวี

๑๐.๓ ผู้ยื่นข้อเสนอซึ่งเทศบาลตำบลรัษฎาได้คัดเลือกแล้ว ไม่ไปทำสัญญาหรือข้อตกลงจ้างเป็นหนังสือภายในเวลาที่กำหนดดังระบุไว้ในข้อ ๗ เทศบาลตำบลรัษฎาจะริบหลักประกันการยื่นข้อเสนอ หรือเรียกร้องจากผู้ออกหนังสือค้ำประกัน การยื่นข้อเสนอทันที และอาจพิจารณาเรียกร้องให้ชดใช้ความเสียหายอื่น (ถ้ามี) รวมทั้งจะพิจารณาให้เป็นผู้ทิ้งงาน ตามระเบียบกระทรวงการคลังว่าด้วยการจัดซื้อจัดจ้างและการบริหารพัสดุภาครัฐ

๑๐.๔ เทศบาลตำบลรัษฎาสงวนสิทธิ์ที่จะแก้ไขเพิ่มเติมเงื่อนไข หรือข้อกำหนดในแบบสัญญา หรือข้อตกลงจ้างเป็นหนังสือให้เป็นไปตามความเห็นของสำนักงานอัยการสูงสุด (ถ้ามี)

๑๐.๕ ในกรณีที่เอกสารแนบท้ายเอกสารประกวดราคาอิเล็กทรอนิกส์นี้ มีความขัดหรือแย้งกัน ผู้ยื่นข้อเสนอจะต้องปฏิบัติตามคำวินิจฉัยของเทศบาลตำบลรัษฎา คำวินิจฉัยดังกล่าวให้ถือเป็นที่สุด และ ผู้ยื่นข้อเสนอไม่มีสิทธิเรียกร้องค่าใช้จ่ายใดๆ เพิ่มเติม

๑๐.๖ เทศบาลตำบลรัษฎา อาจประกาศยกเลิกการจัดจ้างในกรณีต่อไปนี้ได้ โดยที่ผู้ยื่นข้อเสนอจะเรียกร้องค่าเสียหายใดๆ จากเทศบาลตำบลรัษฎาไม่ได้

(๑) เทศบาลตำบลรัษฎาไม่ได้รับการจัดสรรเงินที่จะใช้ในการจัดจ้างหรือได้รับจัดสรรแต่ไม่เพียงพอที่ จะทำการจัดจ้างครั้งนี้ต่อไป

(๒) มีการกระทำที่เข้าลักษณะผู้ยื่นข้อเสนอที่ชนะการจัดจ้างหรือที่ได้รับการคัดเลือกมีผลประโยชน์ร่วมกัน หรือมีส่วนได้เสียกับผู้ยื่นข้อเสนอรายอื่น หรือขัดขวางการแข่งขันอย่างเป็นธรรมหรือสมยอมกันกับผู้ยื่นข้อเสนอรายอื่น หรือเจ้าหน้าที่ในการเสนอราคา หรือส่อว่ากระทำการทุจริตอื่นใดในการเสนอราคา

(๓) การทำการจัดจ้างครั้งนี้ต่อไปอาจก่อให้เกิดความเสียหายแก่เทศบาลตำบลรัษฎา หรือกระทบต่อประโยชน์สาธารณะ

(๔) กรณีอื่นในทำนองเดียวกับ (๑) (๒) หรือ (๓) ตามที่กำหนดในกฎกระทรวงซึ่งออกตามความในกฎหมายว่าด้วยการจัดซื้อจัดจ้างและการบริหารพัสดุภาครัฐ

๑๑. การปรับราคาค่างานก่อสร้าง

การปรับราคาค่างานก่อสร้างตามสูตรการปรับราคาดังระบุในข้อ ๑.๕ จะนำมาใช้ในกรณีที่ ค่างานก่อสร้างลดลงหรือเพิ่มขึ้น โดยวิธีการต่อไปนี้

ตามเงื่อนไข หลักเกณฑ์ สูตรและวิธีคำนวณที่ใช้กับสัญญาแบบปรับราคาได้ตามมติคณะรัฐมนตรี เมื่อวันที่ ๒๒ สิงหาคม ๒๕๓๒ เรื่อง การพิจารณาช่วยเหลือผู้ประกอบอาชีพงานก่อสร้าง ตามหนังสือสำนักเลขาธิการคณะรัฐมนตรี ที่ นร ๐๒๐๓/ว ๑๐๙ ลงวันที่ ๒๔ สิงหาคม ๒๕๓๒

สูตรการปรับราคา (สูตรค่า K) จะต้องคงที่ที่ระดับที่กำหนดไว้ในวันแล้วเสร็จตามที่กำหนดไว้ในสัญญา หรือภายในระยะเวลาที่เทศบาลตำบลรัษฎาได้ขยายออกไป โดยจะใช้สูตรของทางราชการที่ได้ระบุในข้อ ๑.๕

๑๒. มาตรฐานฝีมือช่าง

เมื่อเทศบาลตำบลรัษฎาได้คัดเลือกผู้ยื่นข้อเสนอรายใดให้เป็นผู้รับจ้างและได้ตกลงจ้างก่อสร้างตามประกาศนี้แล้วผู้ยื่นข้อเสนอจะต้องตกลงว่าในการปฏิบัติงานก่อสร้างดังกล่าว ผู้ยื่นข้อเสนอจะต้องมีและ ใช้ผู้ผ่านการทดสอบมาตรฐานฝีมือช่างหรือผู้ผ่านการทดสอบมาตรฐานฝีมือช่างจาก ถาบันการศึกษาที่ ก.พ. รับรองให้เข้ารับราชการได้ หรือผู้มีวุฒิบัตรระดับ ปวช. ปวส. และ ปวท.หรือเทียบเท่าจากสถาบันการศึกษาที่ ก.พ. รับรองให้เข้ารับราชการได้ ในอัตราไม่ต่ำกว่าร้อยละ ๑๐ ของแต่ละสาขาช่างแต่จะต้องมีจำนวนช่างอย่างน้อย ๑ คน ในแต่ละสาขาช่าง ดังต่อไปนี้

๑๒.๑ ช่างก่อสร้าง

๑๓. การปฏิบัติตามกฎหมายและระเบียบ

ในระหว่างระยะเวลาการก่อสร้าง ผู้ยื่นข้อเสนอที่ได้รับการคัดเลือกให้เป็นผู้รับจ้างต้องปฏิบัติตามหลักเกณฑ์ที่กฎหมายและระเบียบได้กำหนดไว้โดยเคร่งครัด

๑๔. การประเมินผลการปฏิบัติงานของผู้ประกอบการ

เทศบาลตำบลรัษฎา สามารถนำผลการปฏิบัติงานแล้วเสร็จตามสัญญาของผู้ยื่นข้อเสนอที่ได้รับการคัดเลือกให้ เป็นผู้รับจ้างเพื่อนำมาประเมินผลการปฏิบัติงานของผู้ประกอบการ

ทั้งนี้ หากผู้ยื่นข้อเสนอที่ได้รับการคัดเลือกไม่ผ่านเกณฑ์ที่กำหนดจะถูกระงับการยื่นข้อเสนอหรือทำสัญญากับเทศบาลตำบลรัษฎา ไว้ชั่วคราว

เทศบาลตำบลรัษฎา

๒๔ มกราคม ๒๕๖๗

แบบ บก. 01

ตารางแสดงวงเงินงบประมาณที่ได้รับจัดสรรและราคากลางในงานจ้างก่อสร้าง

1. ชื่อโครงการ

   ประกวดราคาจ้างก่อสร้างโครงการก่อสร้างถนน ค.ส.ล. พร้อมปรับปรุงบ่อพัก ค.ส.ล. ซอยวานิช 2 หมู่ที่ 7 ด้วยวิธีประกวดราคาอิเล็กทรอนิกส์ (e-bidding) / งานก่อสร้างถนนผิวทางคอนกรีต

2. หน่วยงานเจ้าของโครงการ เทศบาลตำบลรัษฎา / เทศบาลตำบลรัษฎา

3. วงเงินงบประมาณที่ได้รับจัดสรร 1,230,000.00 บาท

4. ลักษณะงาน

   โดยสังเขป โครงการก่อสร้างถนน ค.ส.ล. พร้อมปรับปรุงบ่อพัก ค.ส.ล. ซอยวานิช 2 หมู่ที่ 7

5. ราคากลางคำนวณ ณ วันที่ ๐๕ ม.ค. ๒๕๖๗ เป็นเงิน 705,657.79 บาท

6. บัญชีประมาณการราคากลาง

   6.1 แบบสรุปราคากลางงานทางสะพานและท่อเหลี่ยม

7. รายชื่อคณะกรรมการกำหนดราคากลาง

   7.1 นิพิฐ เจริญการ ประธานกรรมการกำหนดราคากลาง ผู้อำนวยการส่วนควบคุมการก่อสร้างอาคารและผังเมือง

   7.2 อดินันท์ อนุศักดิ์ กรรมการกำหนดราคากลาง วิศวกรสุขาภิบาลปฏิบัติการ

   7.3 อัศวิน พลคชา กรรมการกำหนดราคากลาง วิศวกรโยธาชำนาญการ

นิพิฐ เจริญการ

05 มกราคม 2567 11:28:19

แบบฟอร์มรายงานหรือสรุปราคากลางงานก่อสร้างทาง สะพาน และท่อเหลี่ยม

ชื่อโครงการ/งานก่อสร้าง ประกวดราคาจ้างก่อสร้างโครงการก่อสร้างถนน ค.ส.ล. พร้อมปรับปรุงบ่อพัก ค.ส.ล. ซอยวานิช 2 หมู่ที่ 7 ด้วยวิธีประกวดราคาอิเล็กทรอนิกส์ (e-bidding)

หน่วยงานเจ้าของโครงการ/งานก่อสร้าง เทศบาลตำบลรัษฎา/เทศบาลตำบลรัษฎา

ลำดับที่ตามสัญญา	รายการงานก่อสร้าง	หน่วย	จำนวน	ราคาต่อหน่วย	ราคาทุน	FN	ราคาต่อหน่วย X FN	ราคากลาง
	1. งานก่อสร้างถนน ค.ศ.ล. กว้างเฉลี่ย 3.50 - 5.00 ม. หรือพื้นที่ไม่น้อยกว่า 685.00 ตร.ม.							
	1.1 งานรื้อผิวถนนแอสฟัลท์เดิม							
	1.1.1 งานรื้อโครงสร้างถนนเดิม (REMOVAL OF EXISTING STRUCTURES)							
1	1.1.1.1 งานรื้อผิวลาดยางเดิม (REMOVAL OF EXISTING ASPHALT CONCRETE SURFACE)	ตร.ม.	663.160	17.46	11,578.77	1.3848	24.17	16,034.28
	1.1.2 งานรองพื้นทางและพื้นทาง (SUBBASE AND BASE COURSES)							
2	1.1.2.1 งานรื้อชั้นทางเดิมและก่อสร้างใหม่ หนา 15 ซม. (SCARIFICATION & RECONSTRUCTION OF EXISTING ASPHALT CONCRETE SURFACE)(ชั้นผิวทางแอสฟัลต์ซีเมนต์)	ตร.ม.	663.160	35.40	23,475.86	1.3848	49.02	32,509.37
	1.2 งานรื้อชั้นรองผิวทางเดิม							
	1.2.1 งานดิน (EARTHWORK)							

นิพิฐ เจริญการ

05 มกราคม 2567 11:28:23

แบบฟอร์มรายงานหรือสรุปราคากลางงานก่อสร้างทาง สะพาน และท่อเหลี่ยม

ชื่อโครงการ/งานก่อสร้าง ประกวดราคาจ้างก่อสร้างโครงการก่อสร้างถนน ค.ส.ล. พร้อมปรับปรุงบ่อพัก ค.ส.ล. ซอยวานิช 2 หมู่ที่ 7 ด้วยวิธีประกวดราคาอิเล็กทรอนิกส์ (e-bidding)

หน่วยงานเจ้าของโครงการ/งานก่อสร้าง เทศบาลตำบลรัษฎา/เทศบาลตำบลรัษฎา

ลำดับที่ตามสัญญา	รายการงานก่อสร้าง	หน่วย	จำนวน	ราคาต่อหน่วย	ราคาทุน	FN	ราคาต่อหน่วย X FN	ราคากลาง
	1.2.1.2 งานตัดคันทาง (ROADWAY EXCAVATION)							
3	1.2.1.2.1 งานตัดดิน (EARTH EXCAVATION)	ลบ.ม.	99.470	69.52	6,915.15	1.3848	96.27	9,576.09
	1.3 งานก่อสร้างถนน ค.ส.ล. หนา 0.15 ม.							
	1.3.1 งานรองพื้นทางและพื้นทาง (SUBBASE AND BASE COURSES)							
	1.3.1.1 งานวัสดุรองใต้ผิวทางคอนกรีต (MATERIALS TO CONTROL PUMPING UNDER CONCRETE PAVEMENT)							
4	1.3.1.1.1 งานทรายรองใต้ผิวทางคอนกรีต (SAND CUSHION UNDER CONCRETE PAVEMENT)	ลบ.ม.	33.160	811.56	26,911.32	1.3848	1,123.84	37,266.79
	1.3.2 งานผิวทาง ค.ส.ล. หนา 0.15 ม.							
	1.3.2.1 งานผิวทาง (SURFACE COURSES)							

นิพิฐ เจริญการ

05 มกราคม 2567 11:28:23

แบบฟอร์มรายงานหรือสรุปราคากลางงานก่อสร้างทาง สะพาน และท่อเหลี่ยม

ชื่อโครงการ/งานก่อสร้าง ประกวดราคาจ้างก่อสร้างโครงการก่อสร้างถนน ค.ส.ล. พร้อมปรับปรุงบ่อพัก ค.ส.ล. ซอยวานิช 2 หมู่ที่ 7 ด้วยวิธีประกวดราคาอิเล็กทรอนิกส์ (e-bidding)

หน่วยงานเจ้าของโครงการ/งานก่อสร้าง เทศบาลตำบลรัษฎา/เทศบาลตำบลรัษฎา

ลำดับที่ตามสัญญา	รายการงานก่อสร้าง	หน่วย	จำนวน	ราคาต่อหน่วย	ราคาทุน	FN	ราคาต่อหน่วย X FN	ราคากลาง
	1.3.2.1.1 งานผิวทางปอร์ตแลนด์ซีเมนต์คอนกรีต (PORTLAND CEMENT CONCRETE PAVEMENT)							
5	1.3.2.1.1.1 ผิวทางปอร์ตแลนด์ซีเมนต์คอนกรีตหนา 15 ซม.(PORTLAND CEMENT CONCRETE PAVEMENT)(ใช้ตะแกรงเหล็ก)	ตร.ม.	663.160	370.23	245,521.72	1.3848	512.69	339,998.47
6	1.3.2.1.1.2 รอยต่อเผื่อขยายตามขวาง (EXPANSION JOINT)	เมตร	4.250	398.49	1,693.58	1.3848	551.82	2,345.26
7	1.3.2.1.1.3 รอยต่อเผื่อหดตามขวาง (CONTRACTION JOINT)	เมตร	50.000	209.70	10,485.00	1.3848	290.39	14,519.62
8	1.3.2.1.1.4 BAR CHAIR	SET	623.000	9.23	5,750.29	1.3848	12.78	7,963.00
	2. งานปรับปรุงบ่อพัก ค.ส.ล.							
	2.1 ปรับปรุงบ่อพัก ค.ส.ล. พร้อมติดตั้งกรอบเหล็กฉาก							

นิพิฐ เจริญการ

05 มกราคม 2567 11:28:23

แบบฟอร์มรายงานหรือสรุปราคากลางงานก่อสร้างทาง สะพาน และท่อเหลี่ยม

ชื่อโครงการ/งานก่อสร้าง ประกวดราคาจ้างก่อสร้างโครงการก่อสร้างถนน ค.ส.ล. พร้อมปรับปรุงบ่อพัก ค.ส.ล. ซอยวานิช 2 หมู่ที่ 7 ด้วยวิธีประกวดราคาอิเล็กทรอนิกส์ (e-bidding)

หน่วยงานเจ้าของโครงการ/งานก่อสร้าง เทศบาลตำบลรัษฎา/เทศบาลตำบลรัษฎา

ลำดับที่ตามสัญญา	รายการงานก่อสร้าง	หน่วย	จำนวน	ราคาต่อหน่วย	ราคาทุน	FN	ราคาต่อหน่วย X FN	ราคากลาง
9	2.1.1 ปรับปรุงฝาบ่อพัก ค.ส.ล. พร้อมติดตั้งขอบเหล็กฉาก (ขนาด 1.2 x 1.2 ม.)	บ่อ	12.000	4,085.98	49,031.76	1.3848	5,658.26	67,899.18
	2.2 ฝาตะแกรงเหล็ก							
10	2.2.1 ฝาตะแกรงเหล็ก (คิด 1 ฝา ขนาด 0.58 x 1.18 ม.)	บ่อ	12.000	10,254.17	123,050.04	1.3848	14,199.97	170,399.69
	3. งานป้ายประชาสัมพันธ์ของเทศบาลตำบลรัษฎา							
	3.1 ป้ายประชาสัมพันธ์ (ชั่วคราว) ของเทศบาลตำบลรัษฎา							
11	3.1.1 ป้ายประชาสัมพันธ์ (ชั่วคราว) ขนาด 1.20 x 2.40 ม.	ป้าย	1.000	1,577.09	1,577.09	1.3848	2,183.95	2,183.95
	3.2 ป้ายประชาสัมพันธ์โครงการ (ป้ายโครงการ) ของเทศบาลตำบลรัษฎา							
12	3.2.1 ป้ายประชาสัมพันธ์ (ป้ายโครงการ) โครงเหล็ก ขนาด 0.60 x 1.20 ม.	ป้าย	1.000	3,583.26	3,583.26	1.3848	4,962.09	4,962.09
							รวมราคากลาง	705,657.79

นิพิฐ เจริญการ

05 มกราคม 2567 11:28:23

แบบฟอร์มรายงานหรือสรุปราคากลางงานก่อสร้างทาง สะพาน และท่อเหลี่ยม

ชื่อโครงการ/งานก่อสร้าง ประกวดราคาจ้างก่อสร้างโครงการก่อสร้างถนน ค.ส.ล. พร้อมปรับปรุงบ่อพัก ค.ส.ล. ซอยวานิช 2 หมู่ที่ 7 ด้วยวิธีประกวดราคาอิเล็กทรอนิกส์ (e-bidding)

หน่วยงานเจ้าของโครงการ/งานก่อสร้าง เทศบาลตำบลรัษฎา/เทศบาลตำบลรัษฎา

นิพิฐ เจริญการ

05 มกราคม 2567 11:28:23

แบบฟอร์มรายงานหรือสรุปราคากลางงานก่อสร้างทาง สะพาน และท่อเหลี่ยม

ชื่อโครงการ/งานก่อสร้าง ประกวดราคาจ้างก่อสร้างโครงการก่อสร้างถนน ค.ส.ล. พร้อมปรับปรุงบ่อพัก ค.ส.ล. ซอยวานิช 2 หมู่ที่ 7 ด้วยวิธีประกวดราคาอิเล็กทรอนิกส์ (e-bidding)

หน่วยงานเจ้าของโครงการ/งานก่อสร้าง เทศบาลตำบลรัษฎา/เทศบาลตำบลรัษฎา

(นิพิฐ เจริญการ)
ประธานกรรมการกำหนดราคากลาง

(อดินันท์ อนุศักดิ์)
กรรมการกำหนดราคากลาง

(อัศวิน พลคชา)
กรรมการกำหนดราคากลาง

นิพิฐ เจริญการ

05 มกราคม 2567

รายละเอียดขอบเขตของงาน
ประกอบการจัดทำแบบรูปรายการงานก่อสร้าง
โครงการก่อสร้างถนน ค.ส.ล. พร้อมปรับปรุงบ่อพัก ค.ส.ล. ซอยวานิช ๒ หมู่ที่ ๗

---

๑. ความเป็นมา

ตามมติที่ประชุมสภาเทศบาลตำบลรัษฎา สมัยสามัญ สมัยที่ ๔ ประจำปี ๒๕๖๕ เมื่อวันพุธที่ ๑๔ ธันวาคม พ.ศ.๒๕๖๕ ได้มีมติ อนุมัติ ใช้จ่ายเงินสะสม ประจำปีงบประมาณ พ.ศ. ๒๕๖๖ โครงการที่อยู่ในอำนาจหน้าที่ตามรายละเอียด ได้แก่ โครงการก่อสร้างถนน ค.ส.ล. พร้อมปรับปรุงบ่อพัก ค.ส.ล. ซอยวานิช ๒ หมู่ที่ ๗ งบประมาณ ๑,๒๓๐,๐๐๐ บาท (หนึ่งล้านสองแสนสามหมื่นบาทถ้วน)

๒. วัตถุประสงค์

๒.๑ เพื่อแก้ไขปัญหาน้ำท่วมขังในพื้นที่ลดลง และสามารถระบายน้ำได้ดีขึ้น

๒.๒ เพื่อให้ประชาชนได้รับความสะดวกและปลอดภัยในการสัญจร

๓. คุณสมบัติของผู้ยื่นข้อเสนอ

๓.๑ มีความสามารถตามกฎหมาย

๓.๒ ไม่เป็นบุคคลล้มละลาย

๓.๓ ไม่อยู่ระหว่างเลิกกิจการ

๓.๔ ไม่เป็นบุคคลซึ่งอยู่ระหว่างถูกระงับการยื่นข้อเสนอหรือทำสัญญากับหน่วยงานของรัฐไว้ชั่วคราว เนื่องจากเป็นผู้ที่ไม่ผ่านเกณฑ์การประเมินผลการปฏิบัติงานของผู้ประกอบการตามระเบียบที่รัฐมนตรีว่าการ กระทรวงการคลังกำหนดตามที่ประกาศเผยแพร่ในระบบเครือข่ายสารสนเทศของกรมบัญชีกลาง

๓.๕ ไม่เป็นบุคคลซึ่งถูกระบุชื่อไว้ในบัญชีรายชื่อผู้ทิ้งงานและได้แจ้งเวียนชื่อให้เป็นผู้ทิ้งงานของหน่วยงานของรัฐในระบบเครือข่ายสารสนเทศของกรมบัญชีกลาง ซึ่งรวมถึงนิติบุคคลที่ผู้ทิ้งงานเป็นหุ้นส่วนผู้จัดการ กรรมการผู้จัดการ ผู้บริหาร ผู้มีอำนาจในการดำเนินงานในกิจการของนิติบุคคลนั้นด้วย

๓.๖ มีคุณสมบัติและไม่มีลักษณะต้องห้ามตามที่คณะกรรมการนโยบายการจัดซื้อจัดจ้างและการบริหารพัสดุภาครัฐกำหนดในราชกิจจานุเบกษา

๓.๗ เป็นนิติบุคคลผู้มีอาชีพรับจ้างงานที่ประกวดราคาอิเล็กทรอนิกส์ดังกล่าว

๓.๘ ไม่เป็นผู้มีผลประโยชน์ร่วมกันกับผู้ยื่นข้อเสนอรายอื่นที่เข้ายื่นข้อเสนอให้แก่ เทศบาลตำบลรัษฎา ณ วันประกาศประกวดราคาอิเล็กทรอนิกส์ หรือไม่เป็นผู้กระทำการอันเป็นการขัดขวาง การแข่งขันอย่างเป็นธรรมในการประกวดราคาอิเล็กทรอนิกส์ครั้งนี้

๓.๙ ไม่เป็นผู้ได้รับเอกสิทธิ์หรือความคุ้มกัน ซึ่งอาจปฏิเสธไม่ยอมขึ้นศาลไทย เว้นแต่รัฐบาลของผู้ยื่นข้อเสนอได้มีคำสั่งให้สละเอกสิทธิ์และความคุ้มกันเช่นว่านั้น

๓.๑๐ ผู้ยื่นข้อเสนอต้องมีผลงานก่อสร้างประเภทเดียวกันกับงานที่ประกวดราคาจ้าง ก่อสร้างในวงเงินไม่น้อยกว่า ร้อยละ ๔๐ และเป็นผลงานที่เป็นคู่สัญญา โดยตรงกับหน่วยงานของรัฐ หรือหน่วยงานเอกชนที่เชื่อถือได้

๓.๑๑ กิจการร่วมค้าที่ยื่นข้อเสนอในรูปแบบของ "กิจการร่วมค้า" ต้องมีคุณสมบัติดังนี้ กรณีที่ข้อตกลงระหว่างผู้เข้าร่วมค้ากำหนดให้ผู้เข้าร่วมค้ารายใดรายหนึ่งเป็นผู้เข้าร่วมค้าหลัก ข้อตกลงระหว่างผู้เข้าร่วมค้าจะต้องมีการกำหนดสัดส่วนหน้าที่และความรับผิดชอบในปริมาณงานสิ่งของหรือมูลค่าตามสัญญาของผู้เข้าร่วมค้าหลักมากกว่าผู้เข้าร่วมค้ารายอื่นทุกราย

กรณีที่ข้อตกลงระหว่างผู้เข้าร่วมค้ากำหนดให้ผู้เข้าร่วมค้ารายใดรายหนึ่งเป็นผู้เข้าร่วมค้าหลัก กิจการร่วมค้านั้นต้องใช้ผลงานของผู้เข้าร่วมค้าหลักรายเดียวเป็นผลงานของกิจการร่วมค้าที่ยื่นข้อเสนอ

สำหรับข้อตกลงระหว่างผู้เข้าร่วมค้าที่ไม่ได้กำหนดให้ผู้เข้าร่วมค้ารายใดเป็นผู้เข้าร่วมค้าหลัก ผู้เข้าร่วมค้าทุกรายจะต้องมีคุณสมบัติครบถ้วนตามเงื่อนไขที่กำหนดไว้ในเอกสารเชิญชวนหรือหนังสือเชิญชวน

กรณีที่ข้อตกลงระหว่างผู้เข้าร่วมค้า กำหนดให้ผู้เข้าร่วมค้ารายใดรายหนึ่งเป็นผู้เข้าร่วมค้าหลัก ผู้เข้าร่วมค้าหลักจะต้องในส่วนของผู้เข้าร่วมค้าที่ไม่ใช่ผู้เข้าร่วมค้าหลักจะเป็นผู้ประกอบการที่ขึ้นทะเบียนในสาขางานก่อสร้างไว้กับกรมบัญชีกลางหรือไม่ก็ได้

สำหรับข้อตกลงระหว่างผู้เข้าร่วมค้า ที่ไม่ได้กำหนดให้ผู้เข้าร่วมค้ารายใดเป็นผู้เข้าร่วมค้าหลัก ผู้เข้าร่วมค้าทุกรายจะต้องมีคุณสมบัติครบถ้วนตามเงื่อนไขที่กำหนดไว้ในเอกสารเชิญชวนหรือหนังสือเชิญชวน

กรณีที่ข้อตกลงระหว่างผู้เข้าร่วมค้ากำหนดให้มีการมอบหมายผู้เข้าร่วมค้ารายใดรายหนึ่งเป็นผู้ยื่นข้อเสนอ ในนามกิจการร่วมค้า การยื่นข้อเสนอดังกล่าวไม่ต้องมีหนังสือมอบอำนาจ

สำหรับข้อตกลงระหว่างผู้เข้าร่วมค้าที่ไม่ได้กำหนดให้ผู้เข้าร่วมค้ารายใดเป็นผู้ยื่นข้อเสนอ ผู้เข้าร่วมค้าทุกรายจะต้องลงลายมือชื่อในหนังสือมอบอำนาจให้ผู้เข้าร่วมค้ารายใดรายหนึ่งเป็นผู้ยื่นข้อเสนอในนามกิจการร่วมค้า

๓.๑๒ ผู้ยื่นข้อเสนอต้องลงทะเบียนที่มีข้อมูลถูกต้องครบถ้วนในระบบจัดซื้อจัดจ้างภาครัฐด้วยอิเล็กทรอนิกส์ (Electronic Government Procurement : e-GP) ของกรมบัญชีกลาง

๓.๑๓ ผู้ยื่นข้อเสนอต้องมีมูลค่าสุทธิของกิจการ ดังนี้

(๑) กรณีผู้ยื่นข้อเสนอเป็นนิติบุคคลที่ จัดตั้งขึ้นตามกฎหมายไทยซึ่งได้จดทะเบียนเกินกว่า ๑ ปี ต้องมีมูลค่าสุทธิของกิจการ จากผลต่างระหว่างสินทรัพย์สุทธิหักด้วยหนี้สินสุทธิที่ปรากฏในงบแสดงฐานะการเงินที่มีการตรวจรับรองแล้ว ซึ่งจะต้องแสดงค่าเป็นบวก ๑ ปีสุดท้ายก่อนวันยื่นข้อเสนอ

(๒) กรณีผู้ยื่นข้อเสนอเป็นนิติบุคคลที่จัดตั้งขึ้นตามกฎหมายไทย ซึ่งยังไม่มีการรายงานงบแสดงฐานะการเงินกับกรมพัฒนาธุรกิจการค้า ให้พิจารณาการกำหนดมูลค่าของทุนจดทะเบียน โดยผู้ยื่นข้อเสนอจะต้องมีทุนจดทะเบียนที่เรียกชำระมูลค่าหุ้นแล้ว ณ วันที่ยื่นข้อเสนอ ไม่ต่ำกว่า ๑ ล้านบาท

(๓) กรณีที่ผู้ยื่นข้อเสนอไม่มีมูลค่าสุทธิของกิจการหรือทุนจดทะเบียนหรือมีแต่ไม่เพียงพอที่จะเข้ายื่นข้อเสนอ ผู้ยื่นข้อเสนอสามารถขอวงเงินสินเชื่อ โดยต้องมีวงเงินสินเชื่อ ๑ ใน ๔ ของมูลค่างบประมาณของโครงการหรือรายการที่ยื่นข้อเสนอในแต่ละครั้ง (สินเชื่อที่ธนาคารภายในประเทศหรือบริษัทเงินทุนหรือบริษัทเงินทุนหลักทรัพย์ที่ได้รับอนุญาตให้ประกอบกิจการเงินทุนเพื่อการพาณิชย์และประกอบธุรกิจค้าประกันตามประกาศของธนาคารแห่งประเทศไทย ตามรายชื่อบริษัทเงินทุนที่ธนาคารแห่งประเทศไทยแจ้งเวียนให้ทราบ โดยพิจารณาจากยอดเงินรวมของวงเงินสินเชื่อที่สำนักงานใหญ่รับรองหรือที่สำนักงานสาขารับรอง (กรณีได้รับมอบอำนาจจากสำนักงานใหญ่) ซึ่งออกให้แก่ผู้ยื่นข้อเสนอ นับถึงวันยื่นข้อเสนอไม่เกิน ๙๐ วัน

(๔) กรณีตาม (๑) - (๓) ยกเว้นสำหรับกรณีดังต่อไปนี้

(๔.๑) กรณีที่ผู้ยื่นข้อเสนอเป็นหน่วยงานของรัฐ

(๔.๒) นิติบุคคลที่จัดตั้งขึ้นตามกฎหมายไทยที่อยู่ระหว่างการฟื้นฟูกิจการตามพระราชบัญญัติล้มละลาย (ฉบับที่ ๑๐) พ.ศ. ๒๕๖๑

(๔.๓) งานจ้างก่อสร้าง ที่กรมบัญชีกลางได้ขึ้นทะเบียนผู้ประกอบการงานก่อสร้างแล้ว และงานจ้างก่อสร้างที่หน่วยงานของรัฐได้มีการจัดทำบัญชีผู้ประกอบการงานก่อสร้างที่มีคุณสมบัติเบื้องต้นไว้แล้ว ก่อนวันที่พระราชบัญญัติการจัดซื้อจัดจ้างและการบริหารพัสดุภาครัฐมีผลใช้บังคับ

๔. วงเงินงบประมาณ

ภายในวงเงินงบประมาณ ๑,๒๓๐,๐๐๐ บาท (หนึ่งล้านสองแสนสามหมื่นบาทถ้วน)

๕. อัตราค่าปรับ

กำหนดค่าปรับเป็นรายวันเป็นจำนวนเงินตายตัวในอัตราร้อยละ ๐.๒๕ ของราคางานจ้าง

๖. หลักเกณฑ์ในพิจารณาคัดเลือกข้อเสนอ

พิจารณาตามเกณฑ์ราคาในการคัดเลือกผู้ที่เสนอราคาต่ำสุดเป็นผู้ชนะการซื้อหรือจ้างหรือเป็นผู้ได้รับการคัดเลือก

๗. กำหนดเวลาส่งมอบพัสดุ

กำหนดเวลาแล้วเสร็จภายใน ๗๐ วัน นับถัดจากวันลงนามในสัญญา

๘. งวดงานและการจ่ายเงิน

จะจ่ายค่าจ้างซึ่งได้รวมภาษีมูลค่าเพิ่มตลอดจนภาษีอากรอื่น ๆ และค่าใช้จ่ายทั้งปวงด้วยแล้วโดยถือราคาเหมารวมเป็นเกณฑ์และกำหนดการจ่ายเงินเป็นจำนวน ๒ งวด โดยมีรายละเอียด ดังนี้

งวดที่ ๑ เป็นเงินร้อยละ ๔๐ ของค่าจ้างเหมาตามที่ตกลงทำสัญญาว่าจ้างจะจ่ายให้ เมื่อผู้รับจ้างได้ทำการก่อสร้าง ดังนี้

- เมื่องานรื้อผิวถนนเดิม พร้อมขนทิ้ง แล้วเสร็จ
- เมื่องานก่อสร้างถนน ค.ส.ล. หนา ๐.๑๕ เมตร ความกว้างเฉลี่ย ๓.๕๐-๕.๐๐ เมตร ความยาวไม่น้อยกว่า ๕๐.๐๐ เมตร หรือพื้นที่ไม่น้อยกว่า ๒๗๕.๐๐ ตารางเมตร แล้วเสร็จ
- เมื่องานติดตั้งป้ายประชาสัมพันธ์ (ป้ายชั่วคราว) ของเทศบาลฯ แล้วเสร็จ

กำหนดเวลาแล้วเสร็จ ๓๕ วัน

งวดที่ ๒ (งวดสุดท้าย) เป็นเงินร้อยละ ๖๐ ของค่าจ้างเหมาตามที่ตกลงทำสัญญาว่าจ้างจะจ่ายให้ เมื่อผู้รับจ้างได้ทำการก่อสร้าง ดังนี้

- เมื่องานก่อสร้างถนน ค.ส.ล. หนา ๐.๑๕ เมตร ความกว้างเฉลี่ย ๓.๓๐-๕.๓๐ เมตร ความยาวไม่น้อยกว่า ๖๗.๐๐ เมตร หรือพื้นที่ไม่น้อยกว่า ๔๑๐.๐๐ ตารางเมตร แล้วเสร็จ
- เมื่องานปรับปรุงบ่อพัก ค.ส.ล. ขนาด ๑.๒๐ x ๑.๒๐ เมตร จำนวน ๑๒ บ่อ แล้วเสร็จ
- ติดตั้งป้ายประชาสัมพันธ์ (ป้ายโครงการ) ของเทศบาลฯ แล้วเสร็จ
- ทำการก่อสร้างส่วนอื่นๆ ที่เหลือทั้งหมดให้แล้วเสร็จ เรียบร้อย ครบถ้วน ตามแบบรูปรายการงานก่อสร้าง และสัญญาจ้างทุกประการ รวมทั้งทำสถานที่ก่อสร้างให้สะอาดเรียบร้อย

กำหนดเวลาแล้วเสร็จ ๓๕ วัน

** ใช้ตาราง Factor F งานก่อสร้างทาง**

หมายเหตุ แบ่งงวดงานเป็น ๒ งวด รวมระยะเวลาการก่อสร้างจนแล้วเสร็จ ทั้งหมด ๗๐ วัน

- ทั้งนี้ผู้รับจ้างสามารถส่งมอบงานงวดใดก่อนหรือหลังได้ หรือจะส่งมอบพร้อมกันทีละหลายงวดก็ได้ เมื่อผู้รับจ้างทำงานก่อสร้างงานนั้นแล้วเสร็จ เรียบร้อยครบถ้วนตามที่รายละเอียดที่ระบุในแต่ละงวดงาน
- ในการส่งงวดงานแต่ละงวดต้องมีผลการทดสอบกำลังอัดประลัยของแท่งตัวอย่างคอนกรีตที่อายุ ๒๘ วัน ในการพิจารณากำลังอัดประลัยเพื่อการตรวจรับงานคอนกรีตก่อนอายุคอนกรีตครบ ๒๘ วันให้ตรวจรับได้ แต่ต้องมีผลการทดสอบกำลังอัดประลัยของแท่งตัวอย่าง ที่เก็บจากการเทคอนกรีตโครงสร้างจริงในหน้างาน ซึ่งต้องมีค่ากำลังอัดประลัยไม่ต่ำกว่าที่กำหนดไว้หรือตามแบบกำหนด ทั้งนี้ อายุของคอนกรีตต้องไม่น้อยกว่า ๗ วัน

๙. ค่าชดเชยสัญญาแบบปรับราคาได้ (K)

ผู้ว่าจ้างและผู้รับจ้าง ตกลงกันให้ใช้สัญญาปรับราคาได้ สำหรับงานก่อสร้างตามสัญญา จะนำมาใช้ในกรณีที่ค่างานก่อสร้างลดลงหรือเพิ่มขึ้น ตามเงื่อนไข หลักเกณฑ์ สูตรและวิธีคำนวณที่ใช้กับสัญญาแบบปรับราคาได้ตามมติคณะรัฐมนตรี เมื่อวันที่ ๒๒ สิงหาคม ๒๕๓๒ เรื่อง การพิจารณาช่วยเหลือผู้ประกอบอาชีพงานก่อสร้าง ตามหนังสือสำนักเลขาธิการคณะรัฐมนตรีที่ นร ๐๒๐๓/ว ๑๐๙ ลงวันที่ ๒๔ สิงหาคม ๒๕๓๒

สูตรการปรับราคา (สูตรค่า K) จะต้องคงที่ที่ระดับที่กำหนดไว้ในสัญญา หรือภายในระยะเวลาที่ได้ขยายออกไป โดยจะใช้สูตรของทางราชการที่ได้ระบุไว้ในเอกสารแนบท้าย

๑๐. กำหนดระยะเวลารับประกันความชำรุดบกพร่อง

ผู้รับจ้างต้องประกันความชำรุดบกพร่องระยะเวลา ๒ ปี นับถัดจากวันที่คณะกรรมการตรวจรับพัสดุ โดยจะต้องจัดการซ่อมแซมแก้ไขให้ใช้การได้ดีดังเดิมภายใน ๑๕ วัน นับถัดจากวันที่ได้รับแจ้งความชำรุดบกพร่อง

.....

คณะกรรมการจัดทำรายละเอียดขอบเขตของงานประกอบการจัดทำแบบรูปรายการงานก่อสร้างโครงการก่อสร้างถนน ค.ส.ล. พร้อมปรับปรุงบ่อพัก ค.ส.ล. ซอยวานิช ๒ หมู่ที่ ๗ ได้ตรวจสอบแล้ว

(ลงชื่อ) ..... ประธานกรรมการ
(นายนิพิฐ เจริญการ)
ผู้อำนวยการกองช่าง

(ลงชื่อ) ..... กรรมการ
(นายอัศวิน พลคชา)
วิศวกรโยธาชำนาญการ

(ลงชื่อ) ..... กรรมการ
(นายวิศิษย์ศักดิ์ คงคา)
นายช่างเขียนแบบปฏิบัติงาน

โครงการก่อสร้างถนน ค.ส.ล. พร้อมปรับปรุงบ่อพัก ค.ส.ล. ซอยวานิช 2 หมู่ที่ 7

สถานที่ก่อสร้าง : ซอยวานิช 2 หมู่ที่ 7

ตำบลรัษฎา อำเภอเมือง จังหวัดภูเก็ต

โครงการก่อสร้าง ประจำปีงบประมาณ พ.ศ. 2566

แบบเลขที่ 044/2565

กองช่าง เทศบาลตำบลรัษฎา

สารบัญแบบ
TITLE

รหัส DRAWING NO.	รายการ LIST.	แผ่นที่ NO.	รหัส DRAWING NO.	รายการ LIST.	แผ่นที่ NO.
	แบบสถาปัตยกรรม				
00	หน้าปก	1			
A-01	สารบัญแบบ	2			
A-02	แผนที่สังเขป	3			
A-03	รายการทั่วไปสำหรับมาตรฐานงานคอนกรีตและงานคอนกรีตเสริมเหล็ก	4			
A-04	ข้อกำหนดเกี่ยวกับการใช้วัสดุก่อสร้างและครุภัณฑ์ตามสัญญาก่อสร้าง	5			
A-05	แบบป้ายประชาสัมพันธ์ (ชั่วคราว) ของเทศบาลตำบลรัษฎา	6			
A-06	แบบป้ายประชาสัมพันธ์ (ป้ายโครงการ) ของเทศบาลตำบลรัษฎา	7			
A-07	ผังโครงการ	8			
A-08	รูปตัด A	9			
A-09	แบบขยายฝาตะแกรงเหล็ก	10			
A-10	แบบขยายคาน ค.ส.ล. ผิวทางคอนกรีต หนา 0.15 เมตร	11			
A-11	รายการประกอบแบบ ก่อสร้างถนน ค.ส.ล.	12			

งบประมาณประจำปี 2566

โครงการ
โครงการก่อสร้างถนน ค.ส.ล.
พร้อมปรับปรุงบ่อพัก ค.ส.ล.
ซอยวานิช 2 หมู่ที่ 7

สถานที่ก่อสร้าง
ม.7 ต.รัษฎา อ.เมือง จ.ภูเก็ต

สำรวจ
ว่าที่ร้อยตรีกิตติ ออฮิปา
นายช่างเจ้าพนักงานปฏิบัติงาน

เขียนแบบ
นายวิศิษย์ศักดิ์ คงคา
นายช่างเขียนแบบปฏิบัติงาน

สถาปนิก
-

วิศวกรโยธา
นายอัศวิน พัสดุชา สย.13051
วิศวกรโยธาชำนาญการ

ตรวจสอบ
นายอัศวิน พัสดุชา
วิศวกรโยธาชำนาญการรักษาการในตำแหน่ง
หัวหน้าฝ่ายแบบแผนและก่อสร้าง

พิจารณา
นายนิพิฐ เจริญการ
ผู้อำนวยการกองช่าง

เห็นชอบ
นางจันทิพย์ ยิ่งดำนุ่น
ปลัดเทศบาลตำบลรัษฎา

อนุมัติ
นายภาวัต ศุภสุวรรณ
รองนายกเทศมนตรี ปฏิบัติราชการแทน
นายกเทศมนตรีตำบลรัษฎา

แบบแสดง
สารบัญแบบ

มาตราส่วน 1:100
แบบเลขที่ 044/2565
จำนวนทั้งหมด 12
แผ่นที่ A-01
แบบวันที่ 12-12-2566

หมายเหตุ : ให้ดำเนินการปฏิบัติตามรายละเอียดแบบ

โครงการก่อสร้างถนน ค.ส.ล. พร้อมปรับปรุงบ่อพัก ค.ส.ล. ซอยวานิช 2 หมู่ที่ 7

-ก่อสร้างถนน ค.ส.ล. กว้างเฉลี่ย 3.50-5.00 เมตร ยาว 117.00 เมตร หรือพื้นที่ไม่น้อยกว่า 685.00 ตารางเมตร

-ปรับปรุงบ่อพัก ค.ส.ล. ขนาด 1.20X1.20 เมตร จำนวน 12 บ่อ

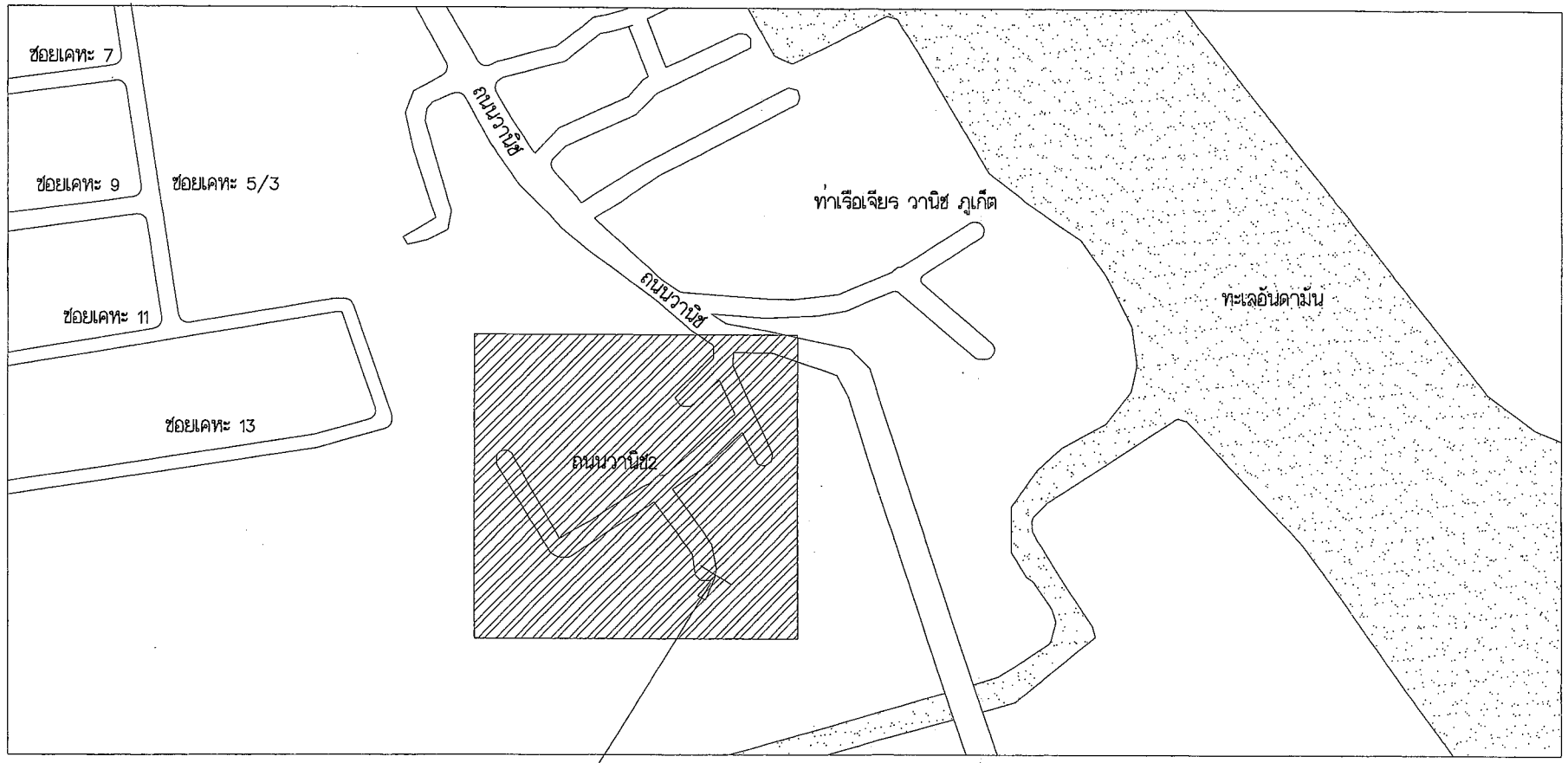

สถานที่ก่อสร้าง

แผนที่สังเขป

งบประมาณประจำปี 2566

โครงการ
โครงการก่อสร้างถนน ค.ส.ล. พร้อมปรับปรุงบ่อพัก ค.ส.ล. ซอยวานิช 2 หมู่ที่ 7

สถานที่ก่อสร้าง
ม.7 ต.รัษฎา อ.เมือง จ.ภูเก็ต

สำรวจ
ว่าที่ร้อยตรีกิตติ ออธิปก
นายช่างโยธาปฏิบัติงาน

เขียนแบบ
นายวิศิษย์ศักดิ์ คงดา
นายช่างเขียนแบบปฏิบัติงาน

สถาปนิก
-

วิศวกรโยธา
นายอิศริน พลดชา สย.13051
วิศวกรโยธาชำนาญการ

ตรวจสอบ
นายอิศริน พลดชา
วิศวกรโยธาชำนาญการรักษาการในตำแหน่ง
หัวหน้าฝ่ายแบบแผนและก่อสร้าง

พิจารณา
นายณิพิฐ เจริญการ
ผู้อำนวยการกองช่าง

เห็นชอบ
นางจันทิพย์ ยิ่งตำนุน
ปลัดเทศบาลตำบลรัษฎา

อนุมัติ
นายกาวัต ศุภสุวรรณ
รองนายกเทศมนตรี ปฏิบัติราชการแทน
นายกเทศมนตรีตำบลรัษฎา

แบบแสดง
แผนที่สังเขป

มาตราส่วน -
แบบเลขที่ 044/2565
จำนวนทั้งหมด 12
แบบวันที่ 12-12-2565
แผ่นที่ A-02

หมายเหตุ : มิติต่างๆระบุเป็นเมตรเว้นแต่จะระบุเป็นอย่างอื่น

รายการทั่วไปสำหรับมาตรฐานงานคอนกรีตและงานคอนกรีตเสริมเหล็ก

1. วัตถุประสงค์

- เพื่อใช้สำหรับเป็นรายการประกอบแบบ และแนวทางสำหรับควบคุมงานก่อสร้างทั่วไป ที่มีโครงสร้างเป็นคอนกรีตเสริมเหล็ก
  เช่น สะพาน ท่อลอดถนนที่เก็บกักน้ำ เขื่อน และอาคารทั่วไป เป็นต้น ยกเว้นโครงสร้างของอาคารที่สัมผัสกับดินเค็ม หรือน้ำเค็ม

2. ความหมาย

- คอนกรีต หมายความว่า วัสดุที่ประกอบขึ้นด้วยส่วนผสมของปูนซีเมนต์ มวลผสมละเอียด เช่น ทราย มวลผสมหยาบ
  เช่น หิน หรือกรวดและน้ำ
- คอนกรีตเสริมเหล็ก หมายความว่า คอนกรีตที่มีเหล็กเสริมฝังภายในทำหน้าที่รับแรงได้มากขึ้น

3. วัสดุผสมคอนกรีต

3.1 ปูนซีเมนต์ – ปูนซีเมนต์ใช้ผสมคอนกรีตโครงสร้าง ให้ใช้ปูนซีเมนต์ปอร์ตแลนด์ซีเมนต์ตาม มอก. 15 เล่ม เช่น ตราช้าง ตราเพชร เป็นต้น
- ต้องเก็บไว้ในสถานที่ที่แห้งมีหลังคาและผนังลมมิดชิด และต้องเก็บไว้สูงกว่าพื้นดินไม่น้อยกว่า 0.50 เมตร
- ห้ามใช้ปูนซีเมนต์ที่เสื่อมคุณภาพ โดยความชื้นหรือแข็งเป็นก้อนแล้ว

3.2 ทราย – ต้องเป็นทรายน้ำจืด หยาบ คมและแข็งแกร่ง
- ต้องสะอาดปราศจากวัตถุอื่นเจือปน เช่น ดิน เถ้าถ่านและผักหญ้า เป็นต้น

3.3 หินย่อยหรือกรวด
- ต้องเป็นหินย่อยหรือกรวดที่มีคุณภาพดี ลักษณะเม็ดไปทางจตุรัส มีความแข็งแกร่ง เหนียว
  ไม่ผุ สะอาดและปราศจากวัตถุเจือปนและการทดลองตามวิธี โดยที่มีส่วนสึกหรอไม่เกิน 40 %
- ขนาดของหินหรือกรวด ต้องเลือกใช้ให้หมาะสมกับงาน โดยที่มีขนาดใหญ่ที่สุดไม่ควรเกิน 1/5 ของส่วนบางสุดของโครงสร้าง และ
  ไม่ควรเกิน 3/4 ของช่องว่าง
- ห้ามใช้หินหรือกรวดชนิดเนื้อหยาบพรุน ซึ่งเมื่อเช่หินไว้ในน้ำเป็นเวลา 24 ชั่วโมง และน้ำหนักเพิ่มขึ้นกว่า 10 %
- ต้องล้างหินหรือกรวดให้สะอาดก่อนผสมคอนกรีต

3.4 น้ำ – น้ำที่ใช้ผสมคอนกรีต ต้องเป็นน้ำสะอาดปราศจากน้ำมัน กรด ด่าง เกลือ หรือสารชื่น ในปริมาณที่จะเป็นอันตรายต่อคอนกรีต เช่น น้ำประปา
- น้ำที่ขุ่นเปื้อนดม ต้องทำให้ใสเสียก่อนโดยวิธีใช้ปูนซีเมนต์ ประมาณ 1 ลิตร ผสมทิ้งไว้ประมาณ 5 นาที จนตะกอนนอนก้นหมดจึงนำมาใช้ได้

4. เหล็กเสริมคอนกรีต

4.1 คุณสมบัติเหล็กเสริม – ต้องเป็นเหล็กเส้นเดียว เป็นเป็นเหล็กใหม่ไม่มีสนิมกร่อน หรือน้ำมันจับเกาะ เป็นเส้นตรงไม่คดงอไม่มีรอยแตกร้าว
- ต้องมีคุณสมบัติตามมาตรฐานกระทรวงอุตสาหกรรม มอก. SR 24 , SD 40T

4.2 การเก็บกองเหล็กเสริม – ต้องเก็บไว้ในสถานที่มีหลังคาคลุม มีฝาผนังกำบัง และยกสูงเหนือพื้นดินไม่น้อยกว่า 30 ซม.
- ให้กองเหล็กแยกไว้เป็นพวก ๆ ไม่คละปนกัน

4.3 การตัดเหล็กเสริม – ห้ามตัดเหล็กโดยวิธีการเผาให้ร้อน
- การตัดเหล็กงอเหล็ก สำหรับเหล็กกลมให้งอขอ 180 องศา ส่วนเหล็กข้ออ้อยให้งอขอ 90 องศา
- การตัดเหล็กดอม้า ถ้าในแบบรายละเอียดไม่ระบุไว้ ให้ตัดเรียงเป็นมุม 45 องศา ทั้งหมด

4.3 การต่อเหล็กเสริม – สำหรับเหล็กเสริมในคานและพื้น ยกเว้นคานยื่นและพื้นยื่นถ้าไม่ระบุไว้ในแบบรายละเอียดให้ต่อในตำแหน่ง ดังนี้

ก เหล็กล่าง ให้ต่อบริเวณหัวเสาหรือหัวคาน

ข เหล็กบน ให้ต่อบริเวณกลางคานหรือกลางพื้น

ค สำหรับเหล็กเสาให้ต่อจุดหลังพื้น การต่อเหล็กแบบวางทาบเหลื่อมกัน สำหรับเหล็กกลมต้องมีระยะทาบไม่น้อยกว่า 40 เท่า
ของเส้นผ่านศูนย์กลางเหล็กเสริมนั้นส่วนเหล็กข้ออ้อยต้องมีระยะทาบไม่น้อยกว่า 30 เท่าของเส้นศูนย์กลาง โดยไม่ต้องงอขอปลาย

5. คอนกรีต

- ชนิดคอนกรีต : ชนิดของคอนกรีตที่ใช้งานก่อสร้าง มีดังนี้ ค1,ค2,ค3 และ ค4 ดังแสดงในตารางที่ 1

และหากไม่มีการกำหนดเป็นอย่างอื่น คอนกรีตที่ใช้ในโครงสร้างทั่วไป ให้ใช้ชนิด ค2

ตารางที่ 1 ชนิดของคอนกรีต และค่าแรงอัดประลัยต่ำสุด

ชนิดของคอนกรีต Class of concrete	ปูนซีเมนต์ที่ใช้ต่อคอนกรีต 1 ลูกบาศก์เมตร (เป็นกิโลกรัม)ต้องไม่น้อยกว่า cement(kg.)	กำลังอัดประลัยต่ำสุดของแท่งคอนกรีตมาตรฐานที่อายุ 28 วัน (เป็นกิโลกรัม/ตารางเซนติเมตร)	
		ทรงลูกบาศก์ 15x15x15(ซม)	ทรงกระบอก ø15x30(ซม)
ค1	290	180	145
ค1–2	300	210	175
ค2	320	240	200
ค3	350	300	250
ค4	400	420	350

ใช้ในงานก่อสร้างสูระบายน้ำ

หมายเหตุ : งานผิวจราจรคอนกรีต ที่มีค่ากำลังอัดประลัยคอนกรีต 325 กิโลกรัมต่อตารางเซนติเมตร ให้เป็นไปตาม มทถ 231 : มาตราฐานงานผิวจราจรแบบคอนกรีต

5.1 ส่วนยุบคอนกรีต (SLUMP) ต้องอยู่ระหว่าง 3–7 ซม.เมื่อทดสอบตาม มทถ(ท)103.1 มาตรฐานการทดสอบหาค่ายุบตัวของคอนกรีต (SLUMP TEST)

5.2 ให้ใช้คอนกรีตผสมเสร็จ จากโรงงานผสมที่อยู่ใกล้สถานที่ก่อสร้างโดยสามารถสามารถขนส่งคอนกรีตสดถึงหน้างานพร้อมเทได้ภายใน 1/2 ชั่วโมง เว้นแต่กรณีใช้สารหน่วงการก่อตัว (RETARDING AGENT) ซึ่งจะต้องได้รับความเห็นชอบจากหน่วยงานผู้ออกแบบก่อน

5.3 กรณีใช้คอนกรีตผสมเสร็จให้ส่งรายการคำนวนออกแบบส่วนผสม (CONCRETE MIX DESIGN) พร้อมเอกสารอ้างอิง หนังสือรับรองของวิศวกรไม่ต่ำกว่าภาควิศวกรขอรับความเห็นชอบจากหน่วยงานผู้ออกแบบก่อนดำเนินการ

5.4 ในการเทคอนกรีตให้เสนอผู้ควบคุมงานเห็นชอบก่อนดำเนินการ

5.5 การบ่มคอนกรีต เมื่อแต่งผิวคอนกรีตเสร็จแล้ว ในระหว่างผิวคอนกรีตเริ่มแข็งตัว จะต้องดำเนินการบ่มคอนกรีตด้วยวิธีใดวิธีหนึ่งดังต่อไปนี้

5.5.1 การใช้กระสอบป่าน 2 ชั้นวางทับเหลื่อมกันไม่น้อยกว่า 15 เซนติเมตร แล้วรดน้ำให้กระสอบป่านชุ่มอยู่ตลอดเวลาไม่น้อยกว่า 7 วัน

5.5.2 ใช้น้ำสะอาดบ่ม โดยก่อขอบให้มีน้ำขังอยู่เหนือผิวหน้าคอนกรีตสูงไม่น้อยกว่า 5 เซนติเมตร ตลอดเวลาต่อเนื่องกันไม่น้อยกว่า 7 วัน

5.5.3 ใช้ทรายสะอาดคลุมให้ทั่วผิวหน้าคอนกรีตหนาไม่น้อยกว่า 5 เซนติเมตร แล้วใช้น้ำสะอาดราดทรายให้ชุ่มอนน้ำอยู่ตลอดเวลาต่อเนื่องกันไม่น้อยกว่า 7 วัน

5.1.4 ใช้น้ำยาบ่มคอนกรีต ซึ่งต้องมีคุณสมบัติตามมาตรฐานผลิตภัณฑ์อุตสาหกรรม มอก.841 : สารเหลวบ่มคอนกรีต พ่นทับผิวคอนกรีตโดยมีอัตราการพ่นตามคำแนะนำของผู้ผลิต

5.5.5 การถอดแบบหล่อ ให้ถอดได้ภายหลังจากเทคอนกรีตแล้วอย่างน้อย 24 ชั่วโมง ผู้รับจ้างจะต้องทำการบ่มคอนกรีตบริเวณข้างแผ่นที่ถอดแบบออกไปแล้ว และต้องทำให้ถนนชั่วคราวขึ้นเพื่อป้องกันวัสดุหรือทรายที่รองอยู่ได้พื้นคอนกรีตหลุดออกมาระหว่างที่บ่มคอนกรีต ห้ามคนหรือยวดยานใช้ถนนเว้นแต่จำเป็น

5.6 การยารอยต่อ

5.6.1 การยารอยต่อทุกชนิด ต้องทำหลังจากการบ่มคอนกรีตสิ้นสุดลง และก่อนเปิดการจราจร

5.6.2 ก่อนทำการยารอยต่อ ต้องตกแต่งรอยต่อให้เรียบร้อยถูกต้องตามแบบ ทำความสะอาดช่องว่างของรอยต่อจนสะอาด ปราศจากฝุ่น เศษปูนซีเมนต์หรือคอนกรีต และปล่อยทิ้งไว้จนแห้ง แล้วแจ้งให้ผู้ควบคุมงานตรวจสอบก่อนจึงจะดำเนินการยารอยต่อได้

5.6.3 วัสดุที่ยารอยต่อต้องไม่มากจนไหลเยิ้มขึ้นมาบนถนนคอนกรีต หรือน้อยเกินไปจนไม่สามารถป้องกันน้ำซึมได้

5.7 การพิจารณาตรวจสอบ

คอนกรีตที่หล่อแล้วจะยอมรับได้ต้องเมื่อ ผลการทดสอบกำลังอัดของแท่งตัวอย่างคอนกรีต เป็นไปตามข้อกำหนดต่อไปนี้

5.7.1 กำลังอัดประลัยของแท่งตัวอย่างคอนกรีตที่อายุ 28 วัน ต้องไม่ต่ำกว่าที่กำหนดไว้ใน ตารางที่ 1 หรือตามที่แบบกำหนด ถ้าแท่งตัวอย่างคอนกรีตใดมีกำลังอัดต่ำกว่าที่กำหนด กำลังอัดเฉลี่ยทั้ง 3 ของตัวอย่างต้องสูงกว่าที่กำหนดไม่น้อยกว่าร้อยละ 5 และผลต่างของกำลังอัดที่มีกำลังต่ำสุดกับค่าที่กำหนดต้องไม่เกินร้อยละ 10

5.7.2 การพิจารณากำลังอัดประลัยเพื่อการตรวจรับงานคอนกรีตก่อนอายุคอนกรีตครบ 28 วัน ให้ตรวจรับได้ แต่ต้องมีผลการทดสอบกำลังอัดประลัยของแท่งตัวอย่างคอนกรีตที่เก็บจากการเทโครงสร้างจริงในหน้างาน ซึ่งต้องมีค่ากำลังอัดประลัยไม่ต่ำกว่าที่กำหนดไว้ใน ตารางที่ 1 หรือตามที่แบบกำหนด ทั้งนี้อายุของคอนกรีตต้องไม่น้อยกว่า 7 วัน

5.7.3 หากปรากฏว่าค่ากำลังอัดประลัยของผลทดสอบดังกล่าวไม่เป็นไปตามที่ได้กำหนดไว้ใน ตารางที่ 1 หรือตามที่แบบกำหนดผู้รับจ้างต้องสกัดหรือรื้อส่วนที่เทคอนกรีตไปแล้วนั้นออกเสียแล้วจัดการหล่อใหม่โดยใช้คอนกรีตซึ่งมีคุณภาพได้กำลังอัดประลัยไม่ต่ำกว่าที่กำหนดไว้ในตารางที่ 1 หรือตามแบบที่กำหนด หรือผู้รับจ้างจะต้องใช้วิธีตรวจสอบที่ผู้วาจ้างเห็นชอบ ความเสียหายและค่าใช้จ่ายต่าง ๆ ที่เกิดขึ้นเนื่องจากการหล่อคอนกรีตใหม่ หรือการตรวจสอบความมั่นคงแข็งแรงของโครงสร้างส่วนนั้นๆ ผู้รับจ้างต้องเป็นผู้รับผิดชอบเองทั้งสิ้น

5.7.4 การทดสอบหาค่ากำลังอัดประลัยของตัวอย่างคอนกรีต ผู้รับจ้างจะต้องจะต้องส่งให้หน่วยงานราชการหรือสถาบันศึกษาที่มีสักขภาพ เป็นผู้ทดสอบ โดยผู้รับจ้างจะต้องเป็นผู้รับเบิกชอบค่าใช้จ่ายเองทั้งสิ้น

6. เอกสารอ้างอิง

6.1 มาตราฐานที่ มทถ 101 – 2562 มาตราฐานงานคอนกรีตและคอนกรีตเสริมเหล็ก (Concrete and Reinforced Concrete Works) กรมทางหลวงชนบท กระทรวงคมนาคม

6.2 มาตราฐานที่ มทถ 231 – 2562 มาตราฐานงานผิวจราจรคอนกรีต (Concrete Pavement) กรมทางหลวงชนบท กระทรวงคมนาคม

หมายเหตุ

พัสดุประเภทวัสดุหรือครุภัณฑ์ที่ใช้ในงานก่อสร้างต้องเป็นพัสดุที่ผลิตภายในประเทศ ตามเงื่อนไขดังนี้

1. วัสดุหรือครุภัณฑ์ที่ใช้ในงานก่อสร้างต้องเป็นพัสดุที่ผลิตภายในประเทศไม่น้อยกว่าร้อยละ 60 ของมูลค่าพัสดุที่จะใช้ในงานก่อสร้างทั้งหมดตามสัญญา
2. เหล็กที่ใช้ในงานก่อสร้างต้องใช้เหล็กที่ผลิตภายในประเทศไม่น้อยกว่าร้อยละ 90 ของปริมาณเหล็กที่ต้องใช้ทั้งหมดตามสัญญา

ผู้รับจ้างจะต้องจัดทำแผนการใช้พัสดุที่ผลิตภายในประเทศ (ตามข้อ 1 และ 2) ภายใน 30 วัน นับถัดจากวันที่โต้ลงนามสัญญา เพื่อให้คณะกรรมการตรวจรับพัสดุพิจารณาต่อไป

เทศบาลตำบลรัษฎา
จังหวัดภูเก็ต

งบประมาณประจำปี 2566

โครงการ
โครงการก่อสร้างถนน ค.ส.ล. พร้อมปรับปรุงบ่อพัก ค.ส.ล. ซอยวาปีซ 2 หมู่ที่ 7

สถานที่ก่อสร้าง
ม.7 ต.รัษฎา อ.เมือง จ.ภูเก็ต

สำรวจ
ว่าที่ร้อยตรีกิตติ ออฮิปา
นายช่างโยธาปฏิบัติงาน

เขียนแบบ
นายวัศษะศักดิ์ คงคา
นายช่างเขียนแบบปฏิบัติงาน

สถาปนิก
–

วิศวกรโยธา
นายอัศวิน พลศรา สย.13051
วิศวกรโยธาชำนาญการ

ตรวจสอบ
นายอัศวิน พลศรา
วิศวกรโยธาชำนาญการพิเศษระดับต้นแทน
หัวหน้าฝ่ายแบบแผนและก่อสร้าง

พิจารณา
นายนิพิฐ เจริญการ
ผู้อำนวยการกองช่าง

เห็นชอบ
นายจันทพัฒน์ ยิ่งดำนุ่น
ปลัดเทศบาลตำบลรัษฎา

อนุมัติ
นายภาวัต ศุภสุวรรณ
รองนายกเทศมนตรี ปฏิบัติราชการแทน
นายกเทศมนตรีตำบลรัษฎา

แบบแสดง
รายการทั่วไปสำหรับมาตรฐานงานคอนกรีต และงานคอนกรีตเสริมเหล็ก

มาตราส่วน –

แบบเลขที่ 044/2565	แผ่นที่
จำนวนทั้งหมด 12	A-03
แบบวันที่ 12-12-2565	

หมายเหตุ : มิติต่างๆระบุเป็นมม.เว้นแต่จะระบุเป็นอย่างอื่น

ข้อกำหนดเกี่ยวกับการใช้วัสดุก่อสร้างและครุภัณฑ์ตามสัญญาก่อสร้าง
เพื่อส่งเสริมการใช้สินค้า/ผลิตภัณฑ์ที่ผลิตในประเทศ

1. ผู้รับจ้างต้องใช้วัสดุก่อสร้างหรือครุภัณฑ์ที่เป็นส่วนหนึ่งของงานก่อสร้าง(ถ้ามี) ตามโครงการก่อสร้างนี้ โดยต้องเป็นวัสดุก่อสร้างหรือครุภัณฑ์ที่เป็นผลิตภัณฑ์ที่ผลิตภายในประเทศ ไม่น้อยกว่าร้อยละ 60 ของมูลค่าวัสดุก่อสร้างที่ใช้ในโครงการก่อสร้างนี้ ทั้งนี้หากงานก่อสร้างมีวัสดุก่อสร้างที่เป็นเหล็ก จะต้องใช้วัสดุก่อสร้างที่เป็นเหล็กซึ่งเป็นสินค้าผลิตภายในประเทศ ไม่น้อยกว่าร้อยละ 90 ของปริมาณเหล็กที่ใช้ตามสัญญาก่อสร้างนี้

2. ผู้รับจ้างต้องเสนอแผนการใช้วัสดุก่อสร้างและครุภัณฑ์ที่เป็นผลิตภัณฑ์ ที่ผลิตภายในประเทศตามสัญญาจ้างก่อสร้างนี้ ตามเอกสาร ภาคผนวก 2 และ ภาคผนวก 3 (ภาค ผนวก 3 เฉพาะกรณีที่เป็นงานก่อสร้างที่มีวัสดุก่อสร้างที่เป็นเหล็ก) ให้ผู้ว่าจ้าง ตามระยะเวลาที่กำหนดในสัญญาจ้าง(ถ้ามี) แต่ต้องไม่ช้ากว่า 30 วัน หลังลงนามในสัญญาจ้างก่อสร้าง หากผู้รับจ้างไม่เสนอแผนตามเวลาที่กำหนด ถือว่าผู้รับจ้างผิดสัญญา ผู้ว่าจ้างมีสิทธิ์ยกเลิกสัญญาได้

   แผนการใช้วัสดุก่อสร้างฯ ที่ผู้รับจ้างเสนอ สามารถปรับเปลี่ยนได้ตามความจำเป็น เพื่อให้ มูลค่า/ปริมาณการใช้วัสดุก่อสร้างฯ ซึ่งเป็นผลิตภัณฑ์ที่ผลิตในประเทศไม่น้อยกว่าร้อยละ 60 ทั้งนี้ผู้รับจ้างต้องแจ้งการปรับแผนให้ผู้ว่าจ้างก่อสร้างทราบก่อนดำเนินการนำวัสดุ ก่อสร้างฯ ตามแผนที่ปรับใหม่มาใช้ล่วงหน้าอย่างน้อย 7 วัน ทั้งนี้ต้องก่อนการส่งมอบงานแต่ละงวด

3. ผู้รับจ้างต้องแสดงหลักฐานเพื่อประกอบการพิจารณาว่าวัสดุก่อสร้างหรือครุภัณฑ์เป็นผลิตภัณฑ์ที่ผลิตภายในประเทศ อย่างใดอย่างหนึ่งแล้วแต่กรณีแสดงต่อผู้ว่าจ้างเมื่อผู้ว่าจ้างร้องขอ เพื่อประกอบการตรวจสอบของผู้ว่าจ้างว่าวัสดุก่อสร้าง/ครุภัณฑ์ที่ผู้รับจ้างนำมาใช้เป็นผลิตภัณฑ์ที่ผลิตในประเทศหรือไม่ ดังนี้
   1) สำเนาใบรับรองสินค้าที่ผลิตในประเทศ Made in Thailad (MIT) ที่ออกโดย สภาอุตสาหกรรมแห่งประเทศไทย
   2) ฉลากสินค้า ที่แสดงว่าเป็นสินค้าที่ผลิตในประเทศไทย
   3) หลักฐานแสดงที่ตั้งของแหล่งผลิต ที่สามารถแสดงได้ว่าเป็นวัสดุก่อสร้างที่เป็นผลิตภัณฑ์ในประเทศ เช่นตำแหน่งที่ตั้งโรงโม่หิน ท่าทราย บ่อดิน เป็นต้น

ภาคผนวก 2

ตารางจัดทำแผนการใช้พัสดุที่ผลิตภายในประเทศ
โครง.....

รายการพัสดุหรือครุภัณฑ์ที่ใช้ในโครงการ
แผนการใช้พัสดุที่ผลิตภายในประเทศ

ลำดับ	รายการ	หน่วย	ปริมาณ	ราคาต่อหน่วย (บาท)	เป็นเงิน (รวม)	พัสดุในประเทศ	พัสดุต่างประเทศ
1							
2							
3							
4							
5							
รวม							
อัตรา (ร้อยละ)							

ลงชื่อ.....(คู่สัญญาฝ่ายผู้รับจ้าง)
(.....)

หมายเหตุ

ราคาต่อหน่วยที่ใส่ในตารางการจัดทำแผนการใช้วัดุก่อสร้างภายในประเทศ เป็นราคาตามใบแจ้งปริมาณงานและราคาซึ่งแนบสัญญาก่อสร้าง ซึ่งจัดทำตามหนังสือ ที่ กค(กวจ) 0405.2/ว452 ลว 17 กันยายน 2562 (ว452) และกรณีที่จัดจ้างด้วยวิธีการเฉพาะเจาะจง ให้เป็นราคาแนบท้ายสัญญา ที่ผ่านการดำเนินการด้วยวิธีการเดียวกันกับหนังสือ ว452

ภาคผนวก 3

ตารางจัดทำแผนการใช้เหล็กที่ผลิตภายในประเทศ
โครง.....

รายการพัสดุหรือครุภัณฑ์ที่ใช้ในโครงการ
แผนการใช้เหล็กที่ผลิตภายในประเทศ
ปริมาณการเหล็กทั้งโครงการ.....(ตัน)

ลำดับ	รายการ	หน่วย	ปริมาณ	เหล็กในประเทศ	เหล็กต่างประเทศ
1					
2					
3					
4					
5					
รวม					
อัตรา (ร้อยละ)					

ลงชื่อ.....(คู่สัญญาฝ่ายผู้รับจ้าง)
(.....)

งบประมาณประจำปี 2566

โครงการ
โครงการก่อสร้างถนน ค.ส.ล. พร้อมปรับปรุงบ่อพัก ค.ส.ล. ซอยวานิช 2 หมู่ที่ 7

สถานที่ก่อสร้าง
ม.7 ต.รัษฎา อ.เมือง จ.ภูเก็ต

สำรวจ
ว่าที่ร้อยตรีกิตติ ออธิปก
นายช่างโยธาปฏิบัติงาน

เขียนแบบ
นายวิศิษย์ศักดิ์ คงดา
นายช่างเขียนแบบปฏิบัติงาน

สถาปนิก
-

วิศวกรโยธา
นายอัศวิน พลดชา สย.130ส
วิศวกรโยธาชำนาญการ

ตรวจสอบ
นายอัศวิน พลดชา
วิศวกรโยธาชำนาญการพิเศษรักษาการในตำแหน่ง หัวหน้าฝ่ายแบบแผนและก่อสร้าง

พิจารณา
นายธันพิฐ เจริญการ
ผู้อำนวยการกองช่าง

เห็นชอบ
นางสิริพิพย์ ยิ่งตำนุ่น
ปลัดเทศบาลตำบลรัษฎา

อนุมัติ
นายกวัต ศุภสุวรรณ
รองนายกเทศมนตรี ปฏิบัติราชการแทน
นายกเทศมนตรีตำบลรัษฎา

แบบแสดง
ข้อกำหนดเกี่ยวกับงานก่อสร้าง

มาตราส่วน -
แบบเลขที่ 044/2565
จำนวนทั้งหมด 12
แบบเริ่มที่ 12-12-2566
แผ่นที่ A-04

หมายเหตุ : มิติต่างๆครุณปีงมตหนวยแต่ระบุเป็นคนเดียว

แบบป้ายประชาสัมพันธ์ (ชั่วคราว) ของเทศบาลตำบลรัษฎา

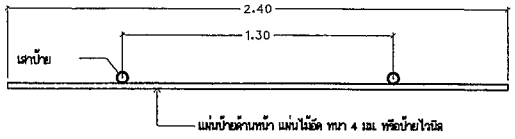

แปลน

มาตราส่วน 1:25

หมายเหตุ

1. ผู้รับจ้างจะต้องจัดทำป้ายประชาสัมพันธ์ชั่วคราว จำนวน 1 ป้าย ภายใน 7 วัน นับตั้งแต่ลงนามในวันสัญญาจ้างและติดตั้งบริเวณที่ก่อสร้างให้สามารถมองเห็นได้ชัดเจน ตำแหน่งการติดตั้งป้ายกำหนด ณ จุดเริ่มต้นและสิ้นสุดงานก่อสร้าง
2. เสาป้ายชั่วคราว อาจเหลือกใช้ไม้,เหล็ก หรือ ค.ส.ล. ได้ตามความเหมาะสมแต่ต้องให้มีความมั่นคงแข็งแรงพอสมควร
3. ตัวแผ่นป้ายกำหนดให้ใช้สีเขียว พร้อมข้อความตัวอักษรสีขาว ขนาดตัวหนังสือกำหนดตามความเหมาะสม ข้อความตามแบบที่กำหนดให้

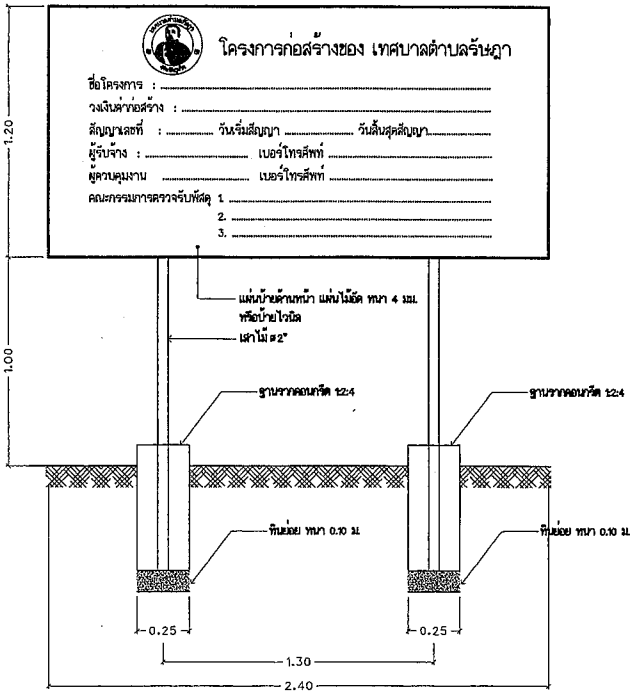

รูปด้านหน้า

มาตราส่วน 1:25

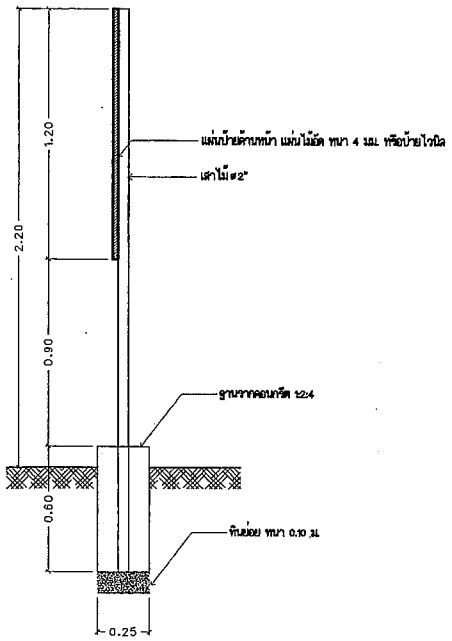

รูปด้านข้าง

มาตราส่วน 1:25

แบบป้ายประชาสัมพันธ์ (ชั่วคราว)

มาตราส่วน 1:25

งบประมาณประจำปี 2566

โครงการ
โครงการก่อสร้างถนน ค.ส.ล. พร้อมปรับปรุงบ่อพัก ค.ส.ล. ซอยวานิช 2 หมู่ที่ 7

สถานที่ก่อสร้าง
ม.7 ต.รัษฎา อ.เมือง จ.ภูเก็ต

สำรวจ
ว่าที่ร้อยตรีกิตติ ออออปก
นายช่างโยธาปฏิบัติงาน

เขียนแบบ
นายวิศิษย์ศักดิ์ คงดา
นายช่างเขียนแบบปฏิบัติงาน

สถาปนิก
–

วิศวกรโยธา
นายอัศวิน พลศรา สย.13054
วิศวกรโยธาชำนาญการ

ตรวจสอบ
นายอัศวิน พลศรา
วิศวกรโยธาชำนาญการรักษาการในตำแหน่ง หัวหน้าฝ่ายแบบแผนและก่อสร้าง

พิจารณา
นายนิพิฐ เจริญการ
ผู้อำนวยการกองช่าง

เห็นชอบ
นางจันทิพย์ ยิ่งตำนุ่น
ปลัดเทศบาลตำบลรัษฎา

อนุมัติ
นายภาวัต ศุภสุวรรณ
รองนายกเทศมนตรี ปฏิบัติราชการแทน นายกเทศมนตรีตำบลรัษฎา

แบบแสดง
แบบป้ายประชาสัมพันธ์ (ชั่วคราว)

มาตราส่วน

แบบเลขที่ 044/2565	แผ่นที่ A-05
จำนวนทั้งหมด 12	
แบบลงวันที่ 12-12-2565	

หมายเหตุ : มิติต่างๆระบุเป็นเมตรเว้นแต่จะระบุเป็นอย่างอื่น

แบบป้ายประชาสัมพันธ์ (ป้ายโครงการ) ของเทศบาลตำบลรัษฎา

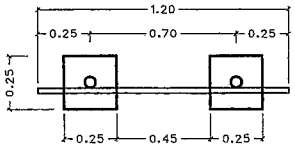

แปลน

มาตราส่วน 1:25

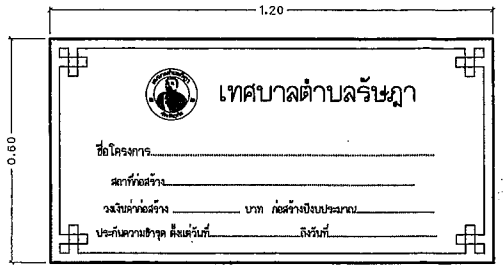

แบบขยายป้าย

รายการประกอบแบบ

1. เสา , โครงป้ายทาสีขาว ใช้สีน้ำมัน
2. ตัวหนังสือสติกเกอร์สีขาว , พื้นสติกเกอร์สีเขียว
3. ขนาดตัวหนังสือกำหนดตามความเหมาะสม ข้อความตามแบบกำหนด
4. แผ่นเหล็ก ขนาดกว้าง 0.60 เมตร ยาว 1.20 เมตร

หมายเหตุ

- จุดก่อสร้างกำหนดตามความเหมาะสมในสนาม สามารถมองเห็นได้ชัดเจน
- ก่อนทาสีจริงให้ทาสีกันสนิมก่อน 2 ครั้ง
- รายละเอียดข้อความป้ายกำหนดให้ภายหลัง
- จุดติดตั้งแผ่นป้ายให้ผู้รับจ้างติดตั้งแผ่นป้ายไว้ บริเวณพื้นที่ก่อสร้าง (จะระบุภายหลัง) จำนวน 1 ป้าย
- วัสดุที่ใช้ทำแผ่นป้ายให้ใช้แผ่นเหล็กชิงค์ หนา 1.2 มิลลิเมตร ขนาดกว้างไม่น้อยกว่า 0.60 เมตร ยาวไม่น้อยกว่า 1.20 เมตร

*** กรณีดำเนินการก่อสร้างแล้วเสร็จ ***

- ติดตั้งให้แล้วเสร็จภายในวันส่งมอบงาน งวดสุดท้าย

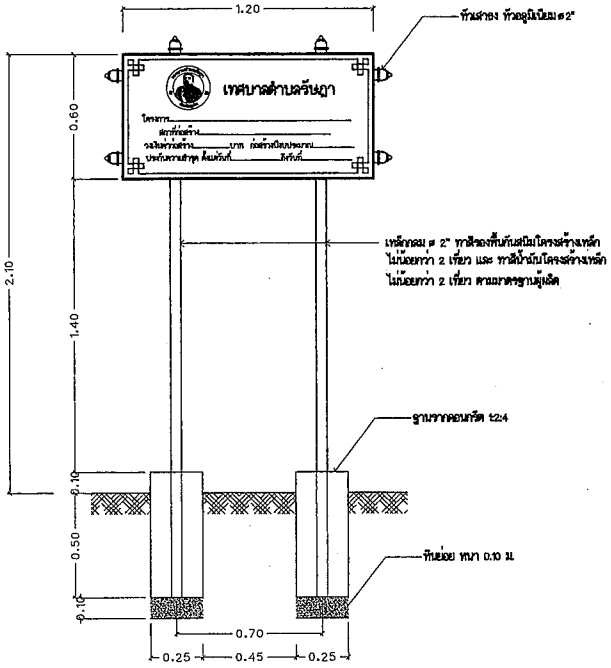

รูปด้านหน้า

มาตราส่วน 1:25

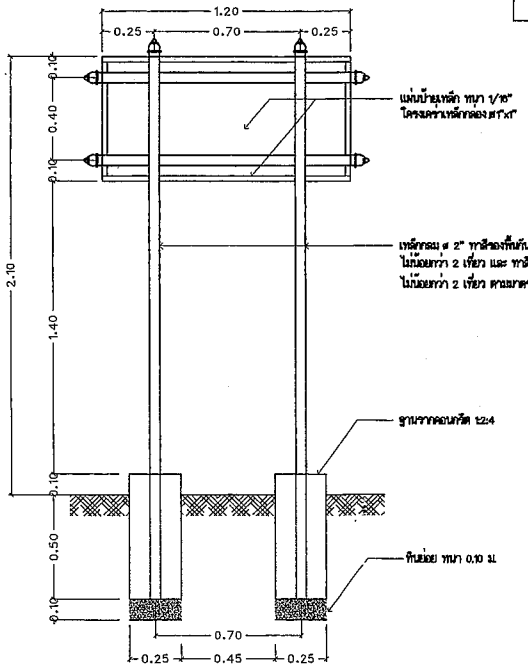

แบบขยายโครงสร้าง

มาตราส่วน 1:25

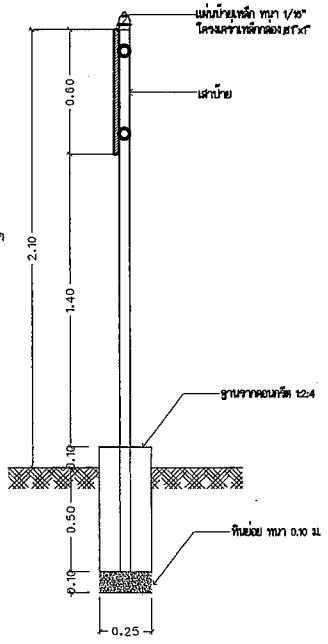

รูปด้านข้าง

มาตราส่วน 1:25

แบบป้ายประชาสัมพันธ์ (ป้ายโครงการ)

มาตราส่วน 1:25

งบประมาณประจำปี 2566

โครงการ
โครงการก่อสร้างถนน ค.ส.ล.
พร้อมปรับปรุงบ่อพัก ค.ส.ล.
ซอยวานิช 2 หมู่ที่ 7

สถานที่ก่อสร้าง
ม.7 ต.รัษฎา อ.เมือง จ.ภูเก็ต

สำรวจ
ว่าที่ร้อยตรีกิตติ์ ออธิปัก
นายช่างโยธาปฏิบัติงาน

เขียนแบบ
นายวัศิษย์ศักดิ์ ดงดา
นายช่างเขียนแบบปฏิบัติงาน

สถาปนิก
-

วิศวกรโยธา
นายอัศวิน พลดชา สย.13051
วิศวกรโยธาชำนาญการ

ตรวจสอบ
นายอัศวิน พลดชา
วิศวกรโยธาชำนาญการรักษาการในตำแหน่ง
หัวหน้าฝ่ายแบบแผนและก่อสร้าง

พิจารณา
นายณิพิฐ เจริญการ
ผู้อำนวยการกองช่าง

เห็นชอบ
นางสังสิทธิ์ ยิ่งตำนุน
ปลัดเทศบาลตำบลรัษฎา

อนุมัติ
นายกวีวัต คุ้มสุวรรณ
รองนายกเทศมนตรี ปฏิบัติราชการแทน
นายกเทศมนตรีตำบลรัษฎา

แบบแสดง
แบบป้ายประชาสัมพันธ์ (ป้ายโครงการ)

มาตราส่วน

แบบเลขที่ 044/2565	แผ่นที่
จำนวนทั้งหมด 12	A-06
แบบวันที่ 12-12-2566	

หมายเหตุ : มิติต่างๆระบุเป็นมลทเวิเมตรระบุเป็นอย่างอื่น

โครงการก่อสร้างถนน ค.ส.ล. พร้อมปรับปรุงบ่อพัก ค.ส.ล. ซอยวานิช 2 หมู่ที่ 7

-ก่อสร้างถนน ค.ส.ล. กว้างเฉลี่ย 3.50-5.00 เมตร ยาว 117.00 เมตร หรือพื้นที่ไม่น้อยกว่า 685.00 ตารางเมตร

-ปรับปรุงบ่อพัก ค.ส.ล. ขนาด 1.20X1.20 เมตร จำนวน 12 บ่อ

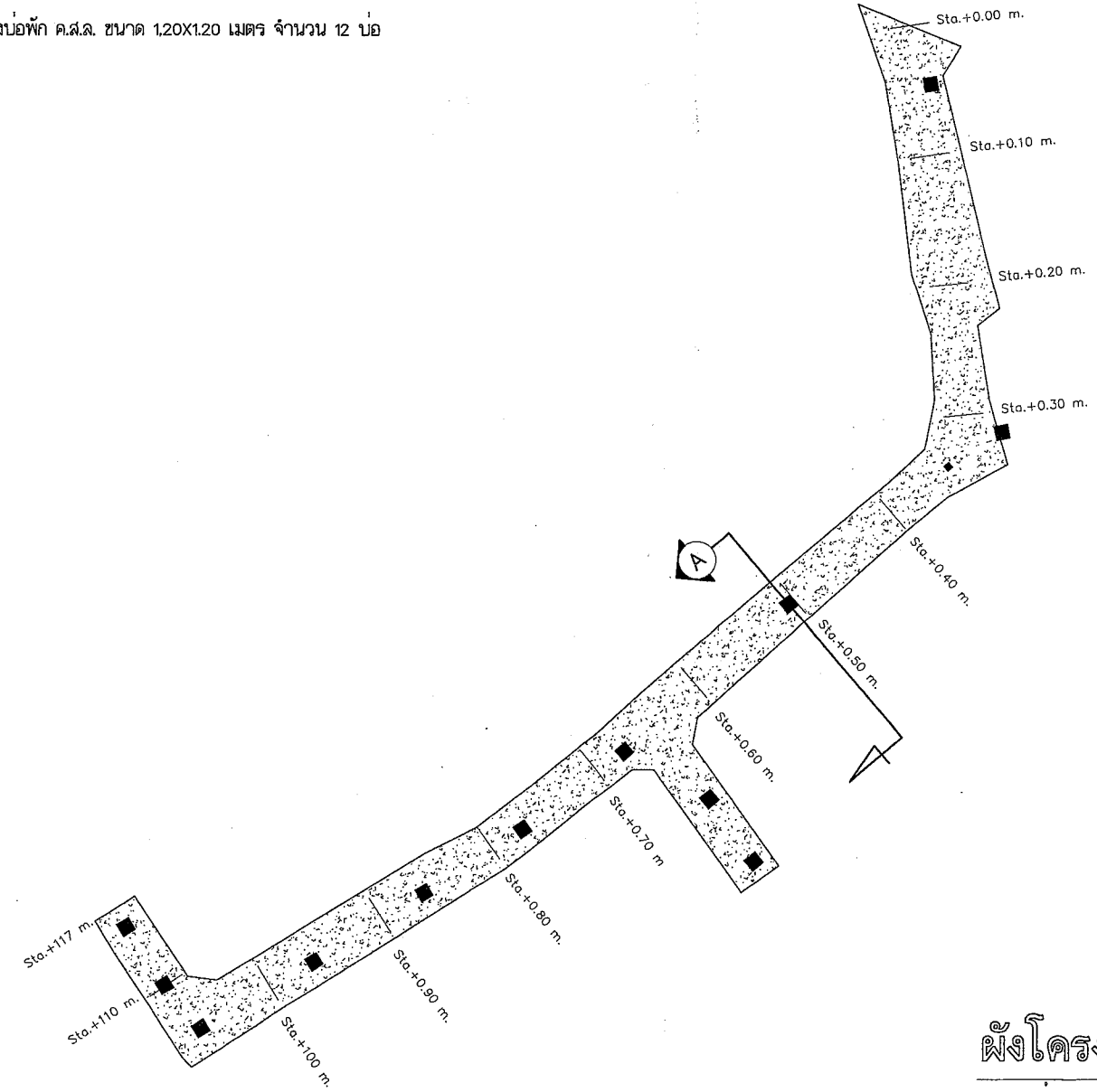

ผังโครงการ

มาตราส่วน 1:300

งบประมาณประจำปี 2566

โครงการ
โครงการก่อสร้างถนน ค.ส.ล. พร้อมปรับปรุงบ่อพัก ค.ส.ล. ซอยวานิช 2 หมู่ที่ 7

สถานที่ก่อสร้าง
ม.7 ต.รัษฎา อ.เมือง จ.ภูเก็ต

สำรวจ
ว่าที่ร้อยตรีกิตติ ออฮิปา
นายช่างโยธาปฏิบัติงาน

เขียนแบบ
นายภัคษยศักดิ์ คงดา
นายช่างเขียนแบบปฏิบัติงาน

สถาปนิก
-

วิศวกรโยธา
นายอัศวิน พลัดชา สย.13051
วิศวกรโยธาชำนาญการ

ตรวจสอบ
นายอัศวิน พลัดชา
วิศวกรโยธาชำนาญการรักษาการในตำแหน่ง
หัวหน้าฝ่ายแบบแผนและก่อสร้าง

พิจารณา
นายณัฐิญ เจริญการ
ผู้อำนวยการกองช่าง

เห็นชอบ
นางจันทิพย์ ยิ่งดำนุ่น
ปลัดเทศบาลตำบลรัษฎา

อนุมัติ
นายภาวัต ศุภสุวรรณ
รองนายกเทศมนตรี ปฏิบัติราชการแทน
นายกเทศมนตรีตำบลรัษฎา

แบบแสดง
ผังโครงการ

มาตราส่วน

แบบเลขที่ 044/2565	แผ่นที่
จำนวนทั้งหมด 12	A-07
แบบวันที่ 12-12-2566	

หมายเหตุ : มิติต่างๆระบุเป็นเมตรเว้นแต่จะระบุเป็นอย่างอื่น

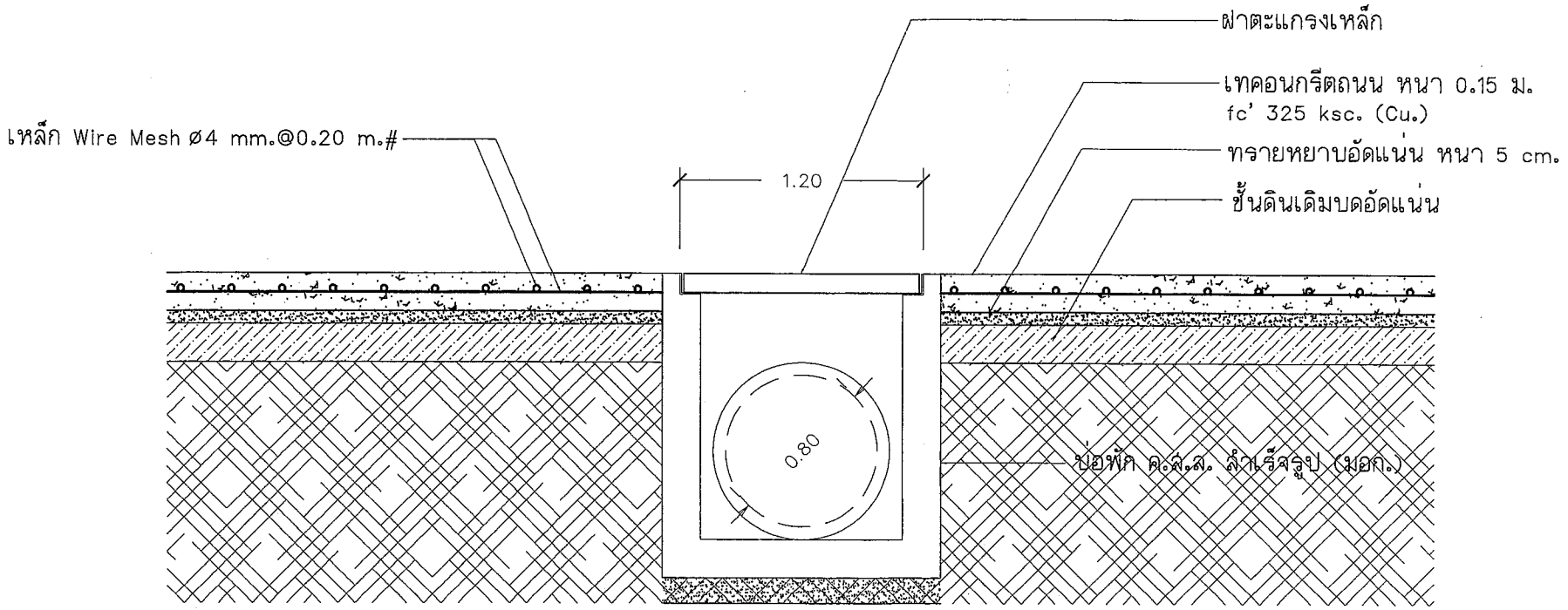

รูปตัด A

มาตราส่วน 1:20

งบประมาณประจำปี 2566

โครงการ
โครงการก่อสร้างถนน ค.ส.ล.
พร้อมปรับปรุงบ่อพัก ค.ส.ล.
ซอยวานิช 2 หมู่ที่ 7

สถานที่ก่อสร้าง
ม.7 ต.รัษฎา อ.เมือง จ.ภูเก็ต

สำรวจ
ว่าที่ร้อยตรีกิตติ อออินุก
นายช่างโยธาปฏิบัติงาน

เขียนแบบ
นายวิศิษย์ศักดิ์ คงคา
นายช่างเขียนแบบปฏิบัติงาน

ตรวจสอบ
นายอัศวิน พลศรา
วิศวกรโยธาชำนาญการ

พิจารณา
นายนิพิฐ เจริญการ
ผู้อำนวยการกองช่าง

เห็นชอบ
นางจันทิพย์ ยิ่งด่านุ่น
ปลัดเทศบาลตำบลรัษฎา

อนุมัติ
นายภาวัต คุภสุวรรณ
รองนายกเทศมนตรี ปฏิบัติราชการแทน
นายกเทศมนตรีตำบลรัษฎา

แบบแสดง
รูปตัด A

มาตราส่วน 1:20
แบบเลขที่ 044/2565
จำนวนทั้งหมด 12
แบบที่ 12-12-2566
แผ่นที่ A-08

หมายเหตุ : ให้ดำเนินการตามแบบแปลนที่แสดงระบุเป็นหลักเท่านั้น

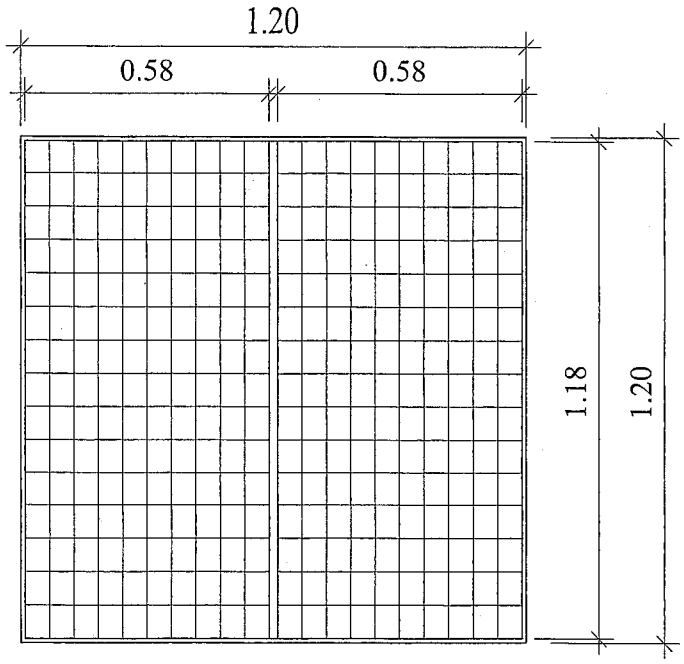

แปลนฝาตะแกรงเหล็ก 1

มาตรส่วน 1:20

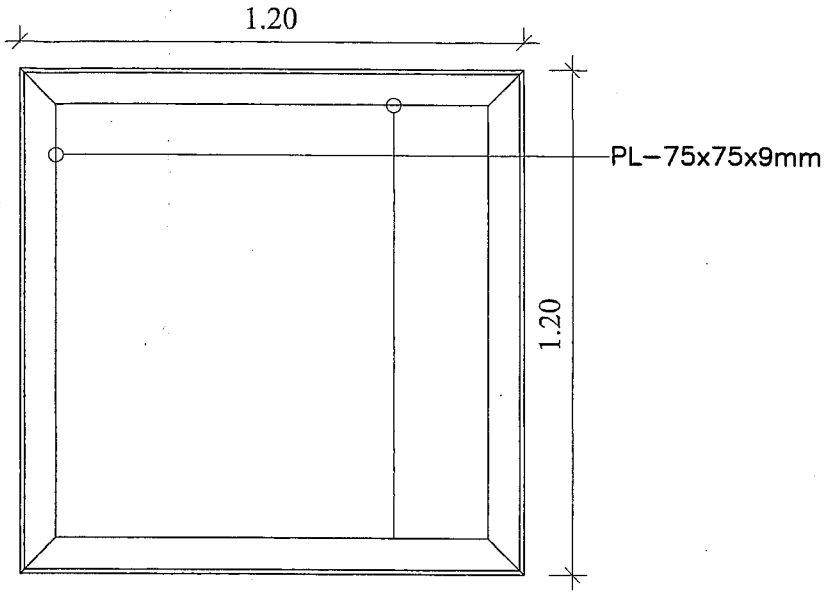

แบบขยายกรอบเหล็กฉาก

มาตรส่วน 1:20

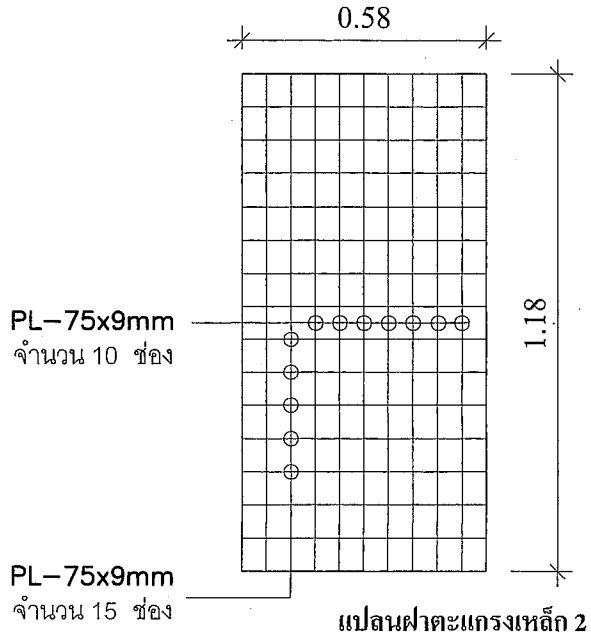

แปลนฝาตะแกรงเหล็ก 2 ฝา

มาตรส่วน 1:20

: ฝาตะแกรงเหล็กพร้อมกรอบเหล็กฉาก ขนาด 1.20X1.20 ม.จำนวน 12 บ่อ

: ก่อนทาสีจริงให้ทาสีกันสนิม 2 ชั้น (มาตรฐานตามผู้ผลิตกำหนด)

งบประมาณประจำปี 2566

โครงการ
โครงการก่อสร้างถนน ค.ส.ล.
พร้อมปรับปรุงบ่อพัก ค.ส.ล.
ซอยวานิช 2 หมู่ที่ 7

สถานที่ก่อสร้าง
ม.7 ต.รัษฎา อ.เมือง จ.ภูเก็ต

สำรวจ
ว่าที่ร้อยตรีกิตติ ออฮิปก
นายช่างโยธาปฏิบัติงาน

เขียนแบบ
นายปิติษย์ศักดิ์ ดงคา
นายช่างเขียนแบบปฏิบัติงาน

สถาปนิก
-

วิศวกรโยธา
นายอัศวิน พลศรา สย.13051
วิศวกรโยธาชำนาญการ

ตรวจสอบ
นายอัศวิน พลศรา
วิศวกรโยธาชำนาญการพิเศษดำแหน่ง
หัวหน้าฝ่ายแบบแผนและก่อสร้าง

พิจารณา
นายณิพิฐ เจริญการ
ผู้อำนวยการกองช่าง

เห็นชอบ
นางจันทิพย์ อึ่งตำมุ่น
ปลัดเทศบาลตำบลรัษฎา

อนุมัติ
นายภาวัต คุ้มสุวรรณ
รองนายกเทศมนตรี ปฏิบัติราชการแทน
นายกเทศมนตรีตำบลรัษฎา

แบบแสดง
แบบขยายฝาตะแกรงเหล็ก

มาตรส่วน 1:20

แบบเลขที่ 044/2565	แผ่นที่ A-09
จำนวนทั้งหมด 12	
แบบวันที่ 12-12-2566	

หมายเหตุ : ผิดต่างจะรูปเป็นของประเทศประกอบเป็นแผ่นอื่น

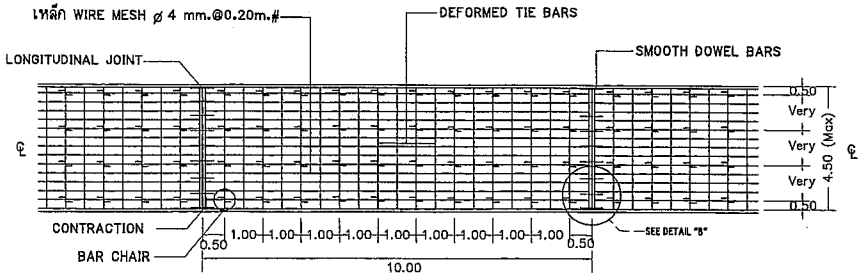

แปลนแสดงการเสริมเหล็กถนน ค.ส.ล.

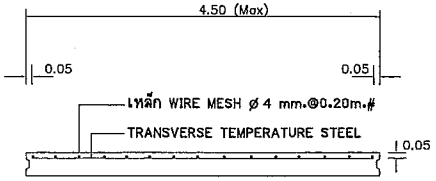

รูปตัดตามขวางผิวจราจร ค.ส.ล.

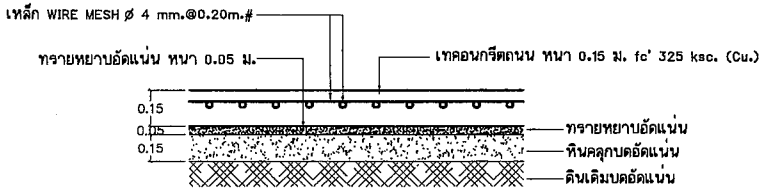

แบบขยายถนน ค.ส.ล

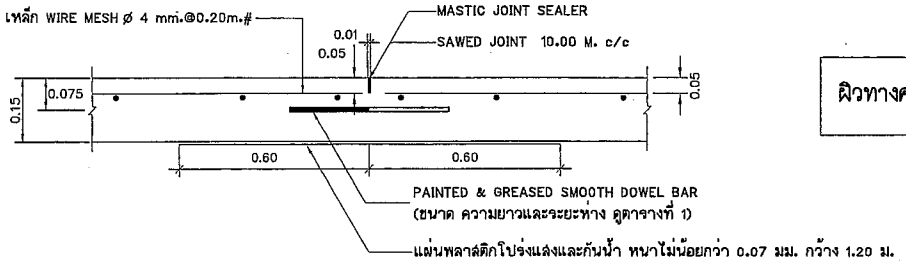

CONTRACTION JOINT

ให้มีระยะห่างกัน 10.00 เมตร

ผิวทางคอนกรีต หนา 0.15 เมตร

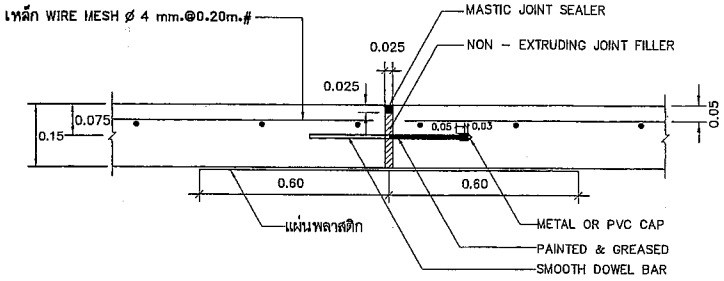

EXPANSION JOINT

ทุกๆระยะ 100.00 เมตร

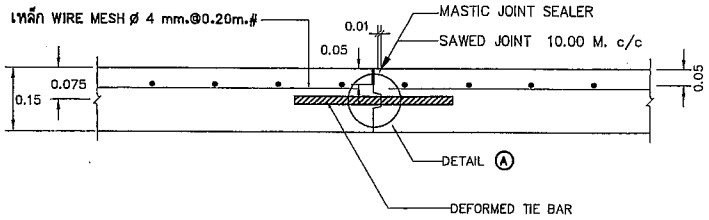

LONGITUDINAL JOINT

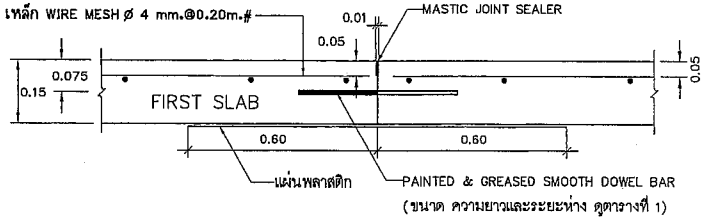

CONSTRUCTION JOINT

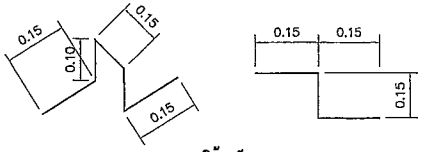

ใช้เหล็ก RB Ø9 mm.

DETAIL BAR CHAIR

(หรือใช้ BAR CHAIR สำเร็จรูป)

งบประมาณประจำปี 2566

โครงการ
โครงการก่อสร้างถนน ค.ส.ล.
พร้อมปรับปรุงบ่อพัก ค.ส.ล.
ซอยวาปีช 2 หมู่ที่ 7

สถานที่ก่อสร้าง
ม.7 ต.รัษฎา อ.เมือง จ.ภูเก็ต

สำรวจ
ว่าที่ร้อยตรีกิตติ อออิปก
นายช่างโยธาปฏิบัติงาน

เขียนแบบ
นายวิศิษย์ศักดิ์ คงคา
นายช่างเขียนแบบปฏิบัติงาน

สถาปนิก
–

วิศวกรโยธา
นายยัศวิน พลลชา สย.13051
วิศวกรโยธาชำนาญการ

ตรวจสอบ
นายยัศวิน พลลชา
วิศวกรโยธาชำนาญการพิเศษ ตำแหน่ง
หัวหน้าฝ่ายแบบแผนและก่อสร้าง

พิจารณา
นายณิพิฐ เจริญการ
ผู้อำนวยการกองช่าง

เห็นชอบ
นางจันทิพย์ ยิ่งดำรุณ
ปลัดเทศบาลตำบลรัษฎา

อนุมัติ
นายภาวัต คุ้มสุวรรณ
รองนายกเทศมนตรี ปฏิบัติราชการแทน
นายกเทศมนตรีตำบลรัษฎา

แบบแสดง
แบบขยายถนน ค.ส.ล.
ผิวทางคอนกรีต หนา 0.15 เมตร

มาตราส่วน 1:125

แบบเลขที่ 044/2565	แผ่นที่
จำนวนทั้งหมด 12	A-10
แบบวันที่ 12-12-2566	

หมายเหตุ : ขนาดต่างๆระบุเป็นเมตรเว้นแต่จะระบุเป็นอย่างอื่น

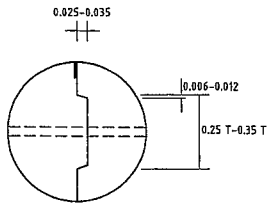

DETIAL (A)

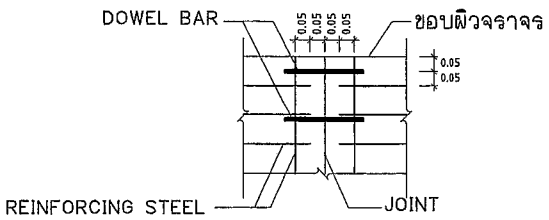

DETIAL (B)

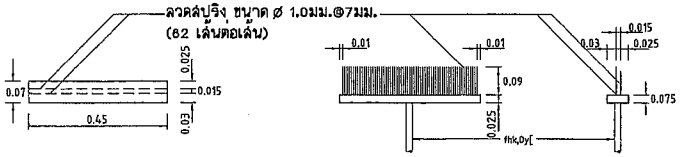

แปลนไม้กวาด รูปด้านหน้า รูปด้านข้าง

แบบขยายไม้กวาดลากผิวพื้น ค.ส.ล

ตารางที่ 1 TIE BARS – DOWEL BARS

SLAB THICKNESS (CM.)	TIE BARS / DOWEL BARS	STEEL TYPE	DIMETER (MM.)	LENGTH (CM.)	SPACING (CM.)
ALL	TIE BARS	DB	12	50	50
15	DOWEL BARS	RB	19	50	30
18	DOWEL BARS	RB	19	50	30
20	DOWEL BARS	RB	25	50	30
23	DOWEL BARS	RB	25	50	25
25	DOWEL BARS	RB	25	50	20

หมายเหตุ : ให้ใช้เหล็กตะแกรง WIRE MESH Ø4mm.@0.20m. ที่ความลึกถนน 0.15 ม.

: ให้ใช้เหล็กตะแกรง WIRE MESH Ø6mm.@0.20m. ที่ความลึกถนน 0.20 ม.

รายการประกอบแบบก่อสร้างถนน ค.ส.ล.

1. ผิวจราจรคอนกรีต ให้ใช้คอนกรีตที่มีกำลังอัดประลัยของแท่งคอนกรีตตัวอย่างรูปลูกบาศก์ ขนาด 15x15x15 ซม. อายุ 28 วัน ไม่น้อยกว่า 325 กก./ตร.ซม.
2. การบ่มคอนกรีตให้ใช้สารประกอบเคมี (CURING COMPOUND) มีคุณภาพตามมาตรฐาน มอก. 841 วิธีใช้ตามคำแนะนำของผู้ผลิต
3. แผงตัดขาด (EXPANSION JOINT) ต้องก่อสร้างทุกระยะ 100 ม.หากความยาว 100 ม. ให้ก่อสร้าง 1 แห่ง
4. วัสดุยารอยต่อ (MASTIC JOINT SEALER) ต้องมีคุณสมบัติตามมาตรฐานผลิตภัณฑ์อุตสาหกรรม มอก. 479 : วัสดุยารอยต่อคอนกรีตแบบยืดหยุนชนิดเทร้อน
5. วัสดุแผ่นกั้นรอยต่อ (JOINT FLLER) ใช้สำหรับกั้นรอยต่อเพื่อการขยายตัว (EXPANSION JOINT) ต้องมีคุณสมบัติตามมาตรฐานผลิตภัณฑ์อุตสาหกรรม มอก. 1041 : วัสดุอุดรอยต่อคอนกรีตชนิดคืนรูปและไม่ปลิ้น
6. เหล็กเสริมให้ใช้เหล็กเสริมมาตรฐาน มอก. 20 และ มอก. 24
7. คุณสมบัติของวัสดุและวิธีการก่อสร้าง นอกเหนือจากที่ระบุในแบบให้เป็นไปตามมาตราฐานงานผิวจราจรแบบคอนกรีต (CONCRETE PAVEMENT) มทถ.231-2562 มาตราฐานงานทางหลวงท้องถิ่น
8. มิติเป็น "เมตร" ยกเว้นที่ระบุเป็นอย่างอื่น
9. รอยต่อในคอนกรีตยกเว้น EXPANSION JOINT ให้ทำรอยต่อด้วยเครื่องเซาะร่องคอนกรีต
10. การทำผิวหน้าคอนกรีตให้หยาบ ให้ทำโดยลากแปรงกวาดจากขอบด้านหนึ่งไปยังขอบอีกด้านหนึ่งอย่างสม่ำเสมอ และให้เหลื่อมกันโดยร่องที่เกิดจะต้องลึก ไม่เกิน 2 มม.
11. แผ่นพลาสติกรองพื้นคอนกรีตใช้ชนิดใสหรือทึบ มีความหนาไม่น้อยกว่า 0.07 ม.ม. สามารถป้องกันน้ำซึมผ่านได้ ไม่ฉีกขาดหรือมีรอยรั่ว มีความกว้าง 1.20 ม. และความยาวเท่าความกว้างผิวจราจร รอยต่อต้องเหลื่อมซ้อนกันไม่ไม่น้อยกว่า 20 ซ.ม.
12. เลือกใช้รูปแบบมีรอยต่อตามยาว (LONGITUDINAL JOINT) กรณีที่มีปัญหาพื้นที่ก่อสร้าง และ/หรือ การจราจร โดยให้อยู่ในดุลยพินิจของผู้ออกแบบ

การเตรียมร่องคอนกรีตสำหรับหยอดยางยาแนว

1. ให้ทำการเป่าร่องคอนกรีตให้สะอาดด้วยเครื่องเป่าลมให้ปราศจากฝุ่นละอองและสิ่งสกปรก และร่องคอนกรีตจะต้องแห้งสนิทด้วย
2. ให้ทาร่องที่เตรียมด้วยยางรองพื้น PRIMER ที่ใช้โดยเฉพาะสำหรับยางยาแนวที่ได้ต้มให้ละลายให้อณหภูมิที่ได้กำหนดไว้
3. ให้ทำการตัดและหยอด JOINT แบบต่างๆโดยทันทีที่สามารถจะทำได้
4. การหยอดยางที่ JOINT จะต้องทำการหยอดด้วยเครื่องหยอด

งบประมาณประจำปี 2566

โครงการ
โครงการก่อสร้างถนน ค.ส.ล.
พร้อมปรับปรุงบ่อพัก ค.ส.ล.
ซอยวาปีช 2 หมู่ที่ 7

สถานที่ก่อสร้าง
ม.7 ต.รัษฎา อ.เมือง จ.ภูเก็ต

สำรวจ
ว่าที่ร้อยตรีกิตติ ออฮิปก
นายช่างโยธาปฏิบัติงาน

เขียนแบบ
นายวิศิษย์ศักดิ์ คงคา
นายช่างเขียนแบบปฏิบัติงาน

สถาปนิก
-

วิศวกรโยธา
นายอัศวิน พลิตชา สย.13051
วิศวกรโยธาชำนาญการ

ตรวจสอบ
นายอัศวิน พลิตชา
วิศวกรโยธาชำนาญการพิเศษ(ทำการแทนตำแหน่ง หัวหน้าฝ่ายแบบแผนและก่อสร้าง)

พิจารณา
นายณพิฐ เจริญการ
ผู้อำนวยการกองช่าง

เห็นชอบ
นางจันทิพย์ ยิ่งดำกุ่น
ปลัดเทศบาลตำบลรัษฎา

อนุมัติ
นายภาวัต คุ้มสุวรรณ
รองนายกเทศมนตรี ปฏิบัติราชการแทน
นายกเทศมนตรีตำบลรัษฎา

แบบแสดง
รายการประกอบแบบ
ก่อสร้างถนน ค.ส.ล.

มาตราส่วน –
แบบเลขที่ 044/2565
จำนวนทั้งหมด 12
แผ่นที่ A-11
แบบวันที่ 12-12-2566

หมายเหตุ : มิติต่างๆระบุเป็นเมตรเว้นแต่จะระบุเป็นอย่างอื่น