ประกาศเทศบาลตำบลรัษฎา
เรื่อง ประกวดราคาจ้างก่อสร้างโครงการก่อสร้างถนน ค.ส.ล พร้อมคูระบายน้ำ ค.ส.ล ถนนประชาสามัคคี
จากหมู่บ้านพฤกษาวิลล์ถึงสามแยกถนนทางหลวงชนบท ภก.๓๐๐๑ หมู่ที่ ๕
ด้วยวิธีประกวดราคาอิเล็กทรอนิกส์ (e-bidding)

เทศบาลตำบลรัษฎา มีความประสงค์จะ ประกวดราคาจ้างก่อสร้างโครงการก่อสร้างถนน ค.ส.ล พร้อมคูระบายน้ำ ค.ส.ล ถนนประชาสามัคคี จากหมู่บ้านพฤกษาวิลล์ถึงสามแยกถนนทางหลวงชนบท ภก.๓๐๐๑ หมู่ที่ ๕ ด้วยวิธีประกวดราคาอิเล็กทรอนิกส์ (e-bidding) ราคากลางของงานก่อสร้างในการประกวดราคาครั้งนี้เป็นเงินทั้งสิ้น ๒๑,๕๘๐,๑๐๔.๑๕ บาท (ยี่สิบเอ็ดล้านห้าแสนแปดหมื่นหนึ่งร้อยสี่บาทสิบห้าสตางค์)

ผู้ยื่นข้อเสนอจะต้องมีคุณสมบัติ ดังต่อไปนี้

๑. มีความสามารถตามกฎหมาย

๒. ไม่เป็นบุคคลล้มละลาย

๓. ไม่อยู่ระหว่างเลิกกิจการ

๔. ไม่เป็นบุคคลซึ่งอยู่ระหว่างถูกระงับการยื่นข้อเสนอหรือทำสัญญากับหน่วยงานของรัฐไว้ชั่วคราว เนื่องจากเป็นผู้ที่ไม่ผ่านเกณฑ์การประเมินผลการปฏิบัติงานของผู้ประกอบการตามระเบียบที่รัฐมนตรีว่าการกระทรวงการคลังกำหนดตามที่ประกาศเผยแพร่ในระบบเครือข่ายสารสนเทศของกรมบัญชีกลาง

๕. ไม่เป็นบุคคลซึ่งถูกระบุชื่อไว้ในบัญชีรายชื่อผู้ทิ้งงานและได้แจ้งเวียนชื่อให้เป็นผู้ทิ้งงานของหน่วยงานของรัฐในระบบเครือข่ายสารสนเทศของกรมบัญชีกลาง ซึ่งรวมถึงนิติบุคคลที่ผู้ทิ้งงานเป็นหุ้นส่วนผู้จัดการ กรรมการ ผู้จัดการ ผู้บริหาร ผู้มีอำนาจในการดำเนินงานในกิจการของนิติบุคคลนั้นด้วย

๖. มีคุณสมบัติและไม่มีลักษณะต้องห้ามตามที่คณะกรรมการนโยบายการจัดซื้อจัดจ้างและการบริหารพัสดุภาครัฐกำหนดในราชกิจจานุเบกษา

๗. เป็นนิติบุคคลผู้มีอาชีพรับจ้างงานที่ประกวดราคาอิเล็กทรอนิกส์ดังกล่าว

๘. ไม่เป็นผู้มีผลประโยชน์ร่วมกันกับผู้ยื่นข้อเสนอราคารายอื่นที่เข้ายื่นข้อเสนอให้แก่เทศบาลตำบลรัษฎา ณ วันประกาศประกวดราคาอิเล็กทรอนิกส์ หรือไม่เป็นผู้กระทำการอันเป็นการขัดขวางการแข่งขันราคาอย่างเป็นธรรม ในการประกวดราคาอิเล็กทรอนิกส์ครั้งนี้

๙. ไม่เป็นผู้ได้รับเอกสิทธิ์หรือความคุ้มกัน ซึ่งอาจปฏิเสธไม่ยอมขึ้นศาลไทย เว้นแต่รัฐบาลของผู้ยื่นข้อเสนอได้มีคำสั่งให้สละเอกสิทธิ์และความคุ้มกันเช่นว่านั้น

๑๐. เป็นผู้ประกอบการที่ขึ้นทะเบียนงานก่อสร้าง สาขางานก่อสร้างทาง ไม่น้อยกว่าชั้น ๔ ประเภทหลักเกณฑ์คุณสมบัติทั่วไปและคุณสมบัติเฉพาะ ไว้กับกรมบัญชีกลาง

๑๑. ผู้ยื่นข้อเสนอต้องมีผลงานก่อสร้างประเภทเดียวกันกับงานที่ประกวดราคาจ้างก่อสร้างในวงเงินไม่น้อยกว่า ๑๑,๒๕๐,๐๐๐.๐๐ บาท (สิบเอ็ดล้านสองแสนห้าหมื่นบาทถ้วน) และเป็นผลงานที่เป็นคู่สัญญาโดยตรงกับหน่วยงานของรัฐ หรือหน่วยงานเอกชนที่เทศบาลตำบลรัษฎาเชื่อถือ

๑๒. ผู้ยื่นข้อเสนอที่ยื่นข้อเสนอในรูปแบบของ "กิจการร่วมค้า" ต้องมีคุณสมบัติ ดังนี้

กรณีที่ข้อตกลงฯ กำหนดให้ผู้เข้าร่วมค้ารายใดรายหนึ่งเป็นผู้เข้าร่วมค้าหลัก ข้อตกลงฯ จะต้องมีการกำหนดสัดส่วนหน้าที่ และความรับผิดชอบในปริมาณงาน สิ่งของ หรือมูลค่าตามสัญญาของผู้เข้าร่วมค้าหลักมากกว่าผู้เข้าร่วมค้ารายอื่นทุกราย

กรณีที่ข้อตกลงฯ กำหนดให้ผู้เข้าร่วมค้ารายใดรายหนึ่งเป็นผู้เข้าร่วมค้าหลัก กิจการร่วมค้านั้นต้องใช้ผลงานของผู้เข้าร่วมค้าหลักรายเดียวเป็นผลงานของกิจการร่วมค้าที่ยื่นข้อเสนอ

กรณีที่ข้อตกลงฯ กำหนดให้ผู้เข้าร่วมค้ารายใดรายหนึ่งเป็นผู้เข้าร่วมค้าหลัก ผู้เข้าร่วมค้าหลักจะต้องเป็นผู้ประกอบการที่ขึ้นทะเบียนไว้กับกรมบัญชีกลาง ในส่วนของผู้เข้าร่วมค้าที่ไม่ใช่ผู้เข้าร่วมค้าหลักจะเป็นผู้ประกอบการที่ขึ้นทะเบียนในสาขางานก่อสร้างไว้กับกรมบัญชีกลางหรือไม่ก็ได้

สำหรับข้อตกลงฯ ที่ไม่ได้กำหนดให้ผู้เข้าร่วมค้ารายใดเป็นผู้เข้าร่วมค้าหลัก ผู้เข้าร่วมค้าทุกรายจะต้องมีคุณสมบัติครบถ้วนตามเงื่อนไขที่กำหนดไว้ในเอกสารเชิญชวน

๑๓. ผู้ยื่นข้อเสนอต้องลงทะเบียนในระบบจัดซื้อจัดจ้างภาครัฐด้วยอิเล็กทรอนิกส์ (Electronic Government Procurement : e - GP) ของกรมบัญชีกลาง

ผู้ยื่นข้อเสนอต้องยื่นข้อเสนอและเสนอราคาทางระบบจัดซื้อจัดจ้างภาครัฐด้วยอิเล็กทรอนิกส์ ในวันที่ ๑๕ มิถุนายน ๒๕๖๕ ระหว่างเวลา ๐๘.๓๐ น. ถึง ๑๖.๓๐ น.

ผู้สนใจสามารถขอซื้อเอกสารประกวดราคาด้วยอิเล็กทรอนิกส์ ในราคาชุดละ ๑,๐๐๐.๐๐ บาท ผ่านทางระบบจัดซื้อจัดจ้างภาครัฐด้วยอิเล็กทรอนิกส์และชำระเงินผ่านทางธนาคาร ตั้งแต่วันที่ ๒๕ พฤษภาคม ๒๕๖๕ ถึงวันที่ ๑๔ มิถุนายน ๒๕๖๕ โดยดาวน์โหลดเอกสารผ่านทางระบบจัดซื้อจัดจ้างภาครัฐด้วยอิเล็กทรอนิกส์ ได้ภายหลังจากชำระเงินเป็นที่เรียบร้อยแล้วจนถึงก่อนวันเสนอราคา

ผู้สนใจสามารถดูรายละเอียดได้ที่เว็บไซต์ www.rasada.go.th หรือ www.gprocurement.go.th หรือสอบถามทางโทรศัพท์หมายเลข ๐๗๖-๕๒๕๗๗๙ ต่อ ๑๐๕ ในวันและเวลาราชการ

ผู้สนใจต้องการทราบรายละเอียดเพิ่มเติมเกี่ยวกับรายละเอียดและขอบเขตงาน โปรดสอบถามมายังเทศบาลตำบลรัษฎา ผ่านทางอีเมล์ admin@rasada.go.th หรือช่องทางตามที่กรมบัญชีกลางกำหนดภายในวันที่๓๐ พฤษภาคม ๒๕๖๕ โดยเทศบาลตำบลรัษฎา จะชี้แจงรายละเอียดดังกล่าวผ่านทางเว็บไซต์ www.rasada.go.th และ www.gprocurement.go.th ในวันที่ ๙ มิถุนายน ๒๕๖๕

ประกาศ ณ วันที่ ๒๕ พฤษภาคม พ.ศ. ๒๕๖๕

(นายภาวัต ศุภสุวรรณ)
รองนายกเทศมนตรี รักษาราชการแทน
นายกเทศมนตรีตำบลรัษฎา

หมายเหตุ ผู้ประกอบการสามารถจัดเตรียมเอกสารประกอบการเสนอราคา (เอกสารส่วนที่ ๑ และเอกสารส่วนที่ ๒) ในระบบ e-GP ได้ตั้งแต่วันที่ซื้อเอกสารจนถึงวันเสนอราคา

เอกสารประกวดราคาจ้างก่อสร้างด้วยการประกวดราคาอิเล็กทรอนิกส์ (e-bidding)

เลขที่ ๑๐/๒๕๖๕

การจ้างก่อสร้างโครงการก่อสร้างถนน ค.ส.ล พร้อมคูระบายน้ำ ค.ส.ล ถนนประชาสามัคคี

จากหมู่บ้านพฤกษาวิลล์ถึงสามแยกถนนทางหลวงชนบท ภก.๓๐๐๑ หมู่ที่ ๕

ตามประกาศ เทศบาลตำบลรัษฎา

ลงวันที่ ๒๕ พฤษภาคม ๒๕๖๕

เทศบาลตำบลรัษฎา ซึ่งต่อไปนี้เรียกว่า "เทศบาลตำบลรัษฎา" มีความประสงค์จะ ประกวดราคาจ้างก่อสร้างโครงการก่อสร้างถนน ค.ส.ล พร้อมคูระบายน้ำ ค.ส.ล ถนนประชาสามัคคี จากหมู่บ้านพฤกษาวิลล์ถึงสามแยกถนนทางหลวงชนบท ภก.๓๐๐๑ หมู่ที่ ๕ ณ ถนนประชาสามัคคี หมู่ที่ ๕ ตำบลรัษฎา อำเภอเมือง จังหวัดภูเก็ต ด้วยวิธีประกวดราคาอิเล็กทรอนิกส์ (e-bidding) โดยมีข้อแนะนำและข้อกำหนดดังต่อไปนี้

๑. เอกสารแนบท้ายเอกสารประกวดราคาอิเล็กทรอนิกส์

๑.๑ แบบรูปและรายการละเอียด

๑.๒ แบบใบเสนอราคาที่กำหนดไว้ในระบบจัดซื้อจัดจ้างภาครัฐด้วยอิเล็กทรอนิกส์

๑.๓ สัญญาจ้างก่อสร้าง

๑.๔ แบบหนังสือค้ำประกัน

(๑) หลักประกันการเสนอราคา

(๒) หลักประกันสัญญา

๑.๕ สูตรการปรับราคา

๑.๖ บทนิยาม

(๑) ผู้ที่มีผลประโยชน์ร่วมกัน

(๒) การขัดขวางการแข่งขันอย่างเป็นธรรม

๑.๗ แบบบัญชีเอกสารที่กำหนดไว้ในระบบจัดซื้อจัดจ้างภาครัฐด้วยอิเล็กทรอนิกส์

(๑) บัญชีเอกสารส่วนที่ ๑

(๒) บัญชีเอกสารส่วนที่ ๒

๑.๘ แผนการใช้พัสดุที่ผลิตภายในประเทศและแผนการใช้เหล็กที่ผลิตภายในประเทศ

.....ฯลฯ.....

๒. คุณสมบัติของผู้ยื่นข้อเสนอ

๒.๑ มีความสามารถตามกฎหมาย

๒.๒ ไม่เป็นบุคคลล้มละลาย

๒.๓ ไม่อยู่ระหว่างเลิกกิจการ

๒.๔ ไม่เป็นบุคคลซึ่งอยู่ระหว่างถูกระงับการยื่นข้อเสนอหรือทำสัญญากับหน่วยงานของรัฐไว้ชั่วคราว เนื่องจากเป็นผู้ที่ไม่ผ่านเกณฑ์การประเมินผลการปฏิบัติงานของผู้ประกอบการตามระเบียบที่รัฐมนตรีว่าการกระทรวงการคลังกำหนดตามที่ประกาศเผยแพร่ในระบบเครือข่ายสารสนเทศของกรมบัญชีกลาง

๒.๕ ไม่เป็นบุคคลซึ่งถูกระบุชื่อไว้ในบัญชีรายชื่อผู้ทิ้งงานและได้แจ้งเวียนชื่อให้เป็นผู้ทิ้งงานของหน่วยงานของรัฐในระบบเครือข่ายสารสนเทศของกรมบัญชีกลาง ซึ่งรวมถึงนิติบุคคลที่ผู้ทิ้งงานเป็นหุ้นส่วนผู้จัดการ กรรมการผู้จัดการ ผู้บริหาร ผู้มีอำนาจในการดำเนินงานในกิจการของนิติบุคคลนั้นด้วย

๒.๖ มีคุณสมบัติและไม่มีลักษณะต้องห้ามตามที่คณะกรรมการนโยบายการจัดซื้อจัดจ้างและการบริหารพัสดุภาครัฐกำหนดในราชกิจจานุเบกษา

๒.๗ เป็นนิติบุคคลผู้มีอาชีพรับจ้างงานที่ประกวดราคาอิเล็กทรอนิกส์ดังกล่าว

๒.๘ ไม่เป็นผู้มีผลประโยชน์ร่วมกันกับผู้ยื่นข้อเสนอรายอื่นที่เข้ายื่นข้อเสนอให้แก่ เทศบาลตำบลรัษฎา ณ วันประกาศประกวดราคาอิเล็กทรอนิกส์ หรือไม่เป็นผู้กระทำการอันเป็นการขัดขวางการแข่งขันอย่างเป็นธรรม ในการประกวดราคาอิเล็กทรอนิกส์ครั้งนี้

๒.๙ ไม่เป็นผู้ได้รับเอกสิทธิ์หรือความคุ้มกัน ซึ่งอาจปฏิเสธไม่ยอมขึ้นศาลไทย เว้นแต่รัฐบาลของผู้ยื่นข้อเสนอได้มีคำสั่งให้สละเอกสิทธิ์และความคุ้มกันเช่นว่านั้น

๒.๑๐ เป็นผู้ประกอบการที่ขึ้นทะเบียนงานก่อสร้างสาขางานก่อสร้างทาง ไม่น้อยกว่าชั้น ๔ ประเภทหลักเกณฑ์คุณสมบัติทั่วไปและคุณสมบัติเฉพาะ ไว้กับกรมบัญชีกลาง

๒.๑๑ ผู้ยื่นข้อเสนอต้องมีผลงานก่อสร้างประเภทเดียวกันกับงานที่ประกวดราคาจ้างก่อสร้างในวงเงินไม่น้อยกว่า ๑๑,๒๕๐,๐๐๐.๐๐ บาท (สิบเอ็ดล้านสองแสนห้าหมื่นบาทถ้วน) และเป็นผลงานที่เป็นคู่สัญญาโดยตรงกับหน่วยงานของรัฐ หรือหน่วยงานเอกชนที่เทศบาลตำบลรัษฎาเชื่อถือ

๒.๑๒ ผู้ยื่นข้อเสนอที่ยื่นข้อเสนอในรูปแบบของ "กิจการร่วมค้า" ต้องมีคุณสมบัติ ดังนี้

กรณีที่ข้อตกลงฯ กำหนดให้ผู้เข้าร่วมค้ารายใดรายหนึ่งเป็นผู้เข้าร่วมค้าหลัก ข้อตกลงฯ จะต้องมีการกำหนดสัดส่วนหน้าที่ และความรับผิดชอบในปริมาณงาน สิ่งของ หรือมูลค่าตามสัญญาของผู้เข้าร่วมค้าหลักมากกว่าผู้เข้าร่วมค้ารายอื่นทุกราย

กรณีที่ข้อตกลงฯ กำหนดให้ผู้เข้าร่วมค้ารายใดรายหนึ่งเป็นผู้เข้าร่วมค้าหลัก กิจการร่วมค้านั้นต้องใช้ผลงานของผู้เข้าร่วมค้าหลักรายเดียวเป็นผลงานของกิจการร่วมค้าที่ยื่นข้อเสนอ

กรณีที่ข้อตกลงฯ กำหนดให้ผู้เข้าร่วมค้ารายใดรายหนึ่งเป็นผู้เข้าร่วมค้าหลัก ผู้เข้าร่วมค้าหลักจะต้องเป็นผู้ประกอบการที่ขึ้นทะเบียนไว้กับกรมบัญชีกลาง ในส่วนของผู้เข้าร่วมค้าที่ไม่ใช่ผู้เข้าร่วมค้าหลักจะเป็นผู้ประกอบการที่ขึ้นทะเบียนในสาขางานก่อสร้างไว้กับกรมบัญชีกลางหรือไม่ก็ได้

สำหรับข้อตกลงฯ ที่ไม่ได้กำหนดให้ผู้เข้าร่วมค้ารายใดเป็นผู้เข้าร่วมค้าหลัก ผู้เข้าร่วมค้าทุกรายจะต้องมีคุณสมบัติครบถ้วนตามเงื่อนไขที่กำหนดไว้ในเอกสารเชิญชวน

๒.๑๓ ผู้ยื่นข้อเสนอต้องลงทะเบียนในระบบจัดซื้อจัดจ้างภาครัฐด้วยอิเล็กทรอนิกส์ (Electronic Government Procurement : e - GP) ของกรมบัญชีกลาง

๓. หลักฐานการยื่นข้อเสนอ

ผู้ยื่นข้อเสนอจะต้องเสนอเอกสารหลักฐานยื่นมาพร้อมกับการเสนอราคาทางระบบจัดซื้อจัดจ้างภาครัฐด้วยอิเล็กทรอนิกส์ โดยแยกเป็น ๒ ส่วน คือ

๓.๑ **ส่วนที่ ๑ อย่างน้อยต้องมีเอกสารดังต่อไปนี้**

(๑) ในกรณีผู้ยื่นข้อเสนอเป็นนิติบุคคล

(ก) ห้างหุ้นส่วนสามัญหรือห้างหุ้นส่วนจำกัด ให้ยื่นสำเนาหนังสือรับรองการจดทะเบียนนิติบุคคล บัญชีรายชื่อหุ้นส่วนผู้จัดการ ผู้มีอำนาจควบคุม (ถ้ามี) พร้อมทั้งรับรองสำเนาถูกต้อง

(ข) บริษัทจำกัดหรือบริษัทมหาชนจำกัด ให้ยื่นสำเนาหนังสือรับรองการจดทะเบียนนิติบุคคล หนังสือบริคณห์สนธิ บัญชีรายชื่อกรรมการผู้จัดการ ผู้มีอำนาจควบคุม (ถ้ามี) และบัญชีผู้ถือหุ้นรายใหญ่ (ถ้ามี) พร้อมทั้งรับรองสำเนาถูกต้อง

(๒) ในกรณีผู้ยื่นข้อเสนอเป็นบุคคลธรรมดาหรือคณะบุคคลที่มิใช่นิติบุคคล ให้ยื่นสำเนาบัตรประจำตัวประชาชนของผู้นั้น สำเนาข้อตกลงที่แสดงถึงการเข้าเป็นหุ้นส่วน (ถ้ามี) สำเนาบัตรประจำตัวประชาชนของผู้เป็นหุ้นส่วน หรือสำเนาหนังสือเดินทางของผู้เป็นหุ้นส่วนที่มิได้ถือสัญชาติไทย พร้อมทั้งรับรองสำเนาถูกต้อง

(๓) ในกรณีผู้ยื่นข้อเสนอเป็นผู้ยื่นข้อเสนอร่วมกันในฐานะเป็นผู้ร่วมค้า ให้ยื่นสำเนาสัญญาของการเข้าร่วมค้า และเอกสารตามที่ระบุไว้ใน (๑) หรือ (๒) ของผู้ร่วมค้า แล้วแต่กรณี

(๔) เอกสารเพิ่มเติมอื่นๆ

(๔.๑) สำเนาใบทะเบียนพาณิชย์

(๔.๒) สำเนาใบทะเบียนภาษีมูลค่าเพิ่ม

(๕) บัญชีเอกสารส่วนที่ ๑ ทั้งหมดที่ได้ยื่นพร้อมกับการเสนอราคาทางระบบจัดซื้อจัดจ้างภาครัฐด้วยอิเล็กทรอนิกส์ ตามแบบในข้อ ๑.๗ (๑) โดยไม่ต้องแนบในรูปแบบ PDF File (Portable Document Format)

ทั้งนี้ เมื่อผู้ยื่นข้อเสนอดำเนินการแนบไฟล์เอกสารตามบัญชีเอกสารส่วนที่ ๑ ครบถ้วน ถูกต้องแล้ว ระบบจัดซื้อจัดจ้างภาครัฐด้วยอิเล็กทรอนิกส์จะสร้างบัญชีเอกสารส่วนที่ ๑ ตามแบบในข้อ ๑.๗ (๑) ให้โดยผู้ยื่นข้อเสนอไม่ต้องแนบบัญชีเอกสารส่วนที่ ๑ ดังกล่าวในรูปแบบ PDF File (Portable Document Format)

๓.๒ ส่วนที่ ๒ อย่างน้อยต้องมีเอกสารดังต่อไปนี้

(๑) ในกรณีที่ผู้ยื่นข้อเสนอมอบอำนาจให้บุคคลอื่นกระทำการแทนให้แนบหนังสือมอบอำนาจซึ่งติดอากรแสตมป์ตามกฎหมาย โดยมีหลักฐานแสดงตัวตนของผู้มอบอำนาจและผู้รับมอบอำนาจ ทั้งนี้หากผู้รับมอบอำนาจเป็นบุคคลธรรมดาต้องเป็นผู้ที่บรรลุนิติภาวะตามกฎหมายแล้วเท่านั้น

(๒) หลักประกันการเสนอราคา ตามข้อ ๕

(๓) สำเนาหนังสือรับรองผลงานก่อสร้างพร้อมทั้งรับรองสำเนาถูกต้อง

(๔) สำเนาหลักฐานการขึ้นทะเบียนงานก่อสร้าง สาขางานก่อสร้างทาง ไม่น้อยกว่าชั้น ๔ ประเภทหลักเกณฑ์คุณสมบัติทั่วไปและคุณสมบัติเฉพาะ ไว้กับกรมบัญชีกลาง

(๕) สำเนาใบขึ้นทะเบียนผู้ประกอบการวิสาหกิจขนาดกลางและขนาดย่อม (SMEs) (ถ้ามี)

(๖) บัญชีเอกสารส่วนที่ ๒ ทั้งหมดที่ได้ยื่นพร้อมกับการเสนอราคาทางระบบจัดซื้อจัดจ้างภาครัฐด้วยอิเล็กทรอนิกส์ตามแบบในข้อ ๑.๗ (๒) โดยไม่ต้องแนบในรูปแบบ PDF File (Portable Document Format)

ทั้งนี้ เมื่อผู้ยื่นข้อเสนอดำเนินการแนบไฟล์เอกสารตามบัญชีเอกสารส่วนที่ ๒ ครบถ้วน ถูกต้องแล้ว ระบบจัดซื้อจัดจ้างภาครัฐด้วยอิเล็กทรอนิกส์จะสร้างบัญชีเอกสารส่วนที่ ๒ ตามแบบในข้อ ๑.๗ (๒) ให้โดยผู้ยื่นข้อเสนอไม่ต้องแนบบัญชีเอกสารส่วนที่ ๒ ดังกล่าวในรูปแบบ PDF File (Portable Document Format)

๔. การเสนอราคา

๔.๑ ผู้ยื่นข้อเสนอต้องยื่นข้อเสนอ และเสนอราคาทางระบบจัดซื้อจัดจ้างภาครัฐด้วยอิเล็กทรอนิกส์ตามที่กำหนดไว้ในเอกสารประกวดราคาอิเล็กทรอนิกส์นี้ โดยไม่มีเงื่อนไขใดๆ ทั้งสิ้น และจะต้องกรอกข้อความให้ถูกต้องครบถ้วน พร้อมทั้งหลักฐานแสดงตัวตนและทำการยืนยันตัวตนของผู้ยื่นข้อเสนอโดยไม่ต้องแนบใบเสนอราคาในรูปแบบ PDF File (Portable Document Format)

๔.๒ ให้ผู้ยื่นข้อเสนอกรอกรายละเอียดการเสนอราคาในใบเสนอราคาตามแบบเอกสารประกวดราคาจ้างก่อสร้างด้วยวิธีประกวดราคาอิเล็กทรอนิกส์ (e-bidding) ข้อ ๑.๒ ให้ครบถ้วนโดยไม่ต้องยื่นใบแจ้งปริมาณงานและราคา และใบบัญชีรายการก่อสร้างในรูปแบบ PDF File (Portable Document Format)

ในการเสนอราคาให้เสนอราคาเป็นเงินบาทและเสนอราคาได้เพียงครั้งเดียวและราคาเดียว โดยเสนอราคารวม หรือราคาต่อหน่วย หรือราคาต่อรายการ ตามเงื่อนไขที่ระบุไว้ท้ายใบเสนอราคาให้ถูกต้อง ทั้งนี้ ราคารวมที่เสนอจะต้องตรงกันทั้งตัวเลขและตัวหนังสือ ถ้าตัวเลขและตัวหนังสือไม่ตรงกัน ให้ถือตัวหนังสือเป็นสำคัญ โดยคิดราคารวมทั้งสิ้นซึ่งรวมค่าภาษีมูลค่าเพิ่ม ภาษีอากรอื่น และค่าใช้จ่ายทั้งปวงไว้แล้ว

ราคาที่เสนอจะต้องเสนอกำหนดยืนราคาไม่น้อยกว่า ๙๐ วัน ตั้งแต่วันเสนอราคาโดยภายในกำหนดยืนราคา ผู้ยื่นข้อเสนอต้องรับผิดชอบราคาที่ตนได้เสนอไว้และจะถอนการเสนอราคามิได้

๔.๓ ผู้ยื่นข้อเสนอจะต้องเสนอกำหนดเวลาดำเนินการก่อสร้างแล้วเสร็จไม่เกิน ๑๘๐ วัน นับถัดจากวันลงนามในสัญญาจ้างหรือจากวันที่ได้รับหนังสือแจ้งจาก เทศบาลตำบลรัษฎา ให้เริ่มทำงาน

๔.๔ ก่อนเสนอราคา ผู้ยื่นข้อเสนอควรตรวจดูร่างสัญญา แบบรูป และรายการละเอียด ฯลฯ ให้ถี่ถ้วนและเข้าใจเอกสารประกวดราคาจ้างอิเล็กทรอนิกส์ทั้งหมดเสียก่อนที่จะตกลงยื่นข้อเสนอตามเงื่อนไขในเอกสารประกวดราคาจ้างอิเล็กทรอนิกส์

๔.๕ ผู้ยื่นข้อเสนอจะต้องยื่นข้อเสนอและเสนอราคาทางระบบจัดซื้อจัดจ้างภาครัฐด้วยอิเล็กทรอนิกส์ในวันที่ ๑๕ มิถุนายน ๒๕๖๕ ระหว่างเวลา ๐๘.๓๐ น. ถึง ๑๖.๓๐ น. และเวลาในการเสนอราคาให้ถือตามเวลาของระบบจัดซื้อจัดจ้างภาครัฐด้วยอิเล็กทรอนิกส์เป็นเกณฑ์

เมื่อพ้นกำหนดเวลายื่นข้อเสนอและเสนอราคาแล้ว จะไม่รับเอกสารการยื่นข้อเสนอและเสนอราคาใดๆ โดยเด็ดขาด

๔.๖ ผู้ยื่นข้อเสนอต้องจัดทำเอกสารสำหรับใช้ในการเสนอราคาในรูปแบบไฟล์เอกสารประเภท PDF File (Portable Document Format) โดยผู้ยื่นข้อเสนอต้องเป็นผู้รับผิดชอบตรวจสอบความครบถ้วนถูกต้อง และชัดเจนของเอกสาร PDF File ก่อนที่จะยืนยันการเสนอราคา แล้วจึงส่งข้อมูล (Upload) เพื่อเป็นการเสนอราคาให้แก่เทศบาลตำบลรัษฎา ผ่านทางระบบจัดซื้อจัดจ้างภาครัฐด้วยอิเล็กทรอนิกส์

๔.๗ คณะกรรมการพิจารณาผลการประกวดราคาอิเล็กทรอนิกส์จะดำเนินการตรวจสอบคุณสมบัติของผู้ยื่นข้อเสนอแต่ละรายว่า เป็นผู้ยื่นข้อเสนอที่มีผลประโยชน์ร่วมกันกับผู้ยื่นข้อเสนอรายอื่นตามข้อ ๑.๖ (๑) หรือไม่ หากปรากฏว่าผู้ยื่นข้อเสนอรายใดเป็นผู้ยื่นข้อเสนอที่มีผลประโยชน์ร่วมกันกับผู้ยื่นข้อเสนอรายอื่น คณะกรรมการฯ จะตัดรายชื่อผู้ยื่นข้อเสนอราคาที่มีผลประโยชน์ร่วมกันนั้นออกจากการเป็นผู้ยื่นข้อเสนอ

หากปรากฏต่อคณะกรรมการพิจารณาผลการประกวดราคาอิเล็กทรอนิกส์ว่า ก่อนหรือในขณะที่มีการพิจารณาข้อเสนอ มีผู้ยื่นข้อเสนอรายใดกระทำการอันเป็นการขัดขวางการแข่งขันอย่างเป็นธรรมตามข้อ ๑.๖ (๒) และคณะกรรมการฯ เชื่อว่ามีการกระทำอันเป็นการขัดขวางการแข่งขันอย่างเป็นธรรม คณะกรรมการฯ จะตัดรายชื่อผู้ยื่นข้อเสนอรายนั้นออกจากการเป็นผู้ยื่นข้อเสนอ และเทศบาลตำบลรัษฎา จะพิจารณาลงโทษผู้ยื่นข้อเสนอดังกล่าวเป็นผู้ทิ้งงาน เว้นแต่ เทศบาลตำบลรัษฎา จะพิจารณาเห็นว่าผู้ยื่นข้อเสนอรายนั้น มิใช่เป็นผู้ริเริ่มให้มีการกระทำดังกล่าวและได้ให้ความร่วมมือเป็นประโยชน์ต่อการพิจารณาของเทศบาลตำบลรัษฎา

๔.๘ ผู้ยื่นข้อเสนอจะต้องปฏิบัติ ดังนี้

(๑) ปฏิบัติตามเงื่อนไขที่ระบุไว้ในเอกสารประกวดราคาอิเล็กทรอนิกส์

(๒) ราคาที่เสนอจะต้องเป็นราคาที่รวมภาษีมูลค่าเพิ่ม และภาษีอื่นๆ (ถ้ามี) รวมค่าใช้จ่ายทั้งปวงไว้ด้วยแล้ว

(๓) ผู้ยื่นข้อเสนอจะต้องลงทะเบียนเพื่อเข้าสู่กระบวนการเสนอราคา ตามวัน เวลา ที่กำหนด

(๔) ผู้ยื่นข้อเสนอจะถอนการเสนอราคาที่เสนอแล้วไม่ได้

(๕) ผู้ยื่นข้อเสนอต้องศึกษาและทำความเข้าใจในระบบและวิธีการเสนอราคาด้วยวิธีประกวดราคาอิเล็กทรอนิกส์ ของกรมบัญชีกลางที่แสดงไว้ในเว็บไซต์ www.gprocurement.go.th

๔.๙ ผู้ยื่นข้อเสนอที่เป็นผู้ชนะการเสนอราคาต้องจัดทำแผนการใช้พัสดุที่ผลิตภายในประเทศและแผนการใช้เหล็กที่ผลิตภายในประเทศ โดยยื่นให้หน่วยงานของรัฐภายใน ๖๐ วัน นับถัดจากวันลงนามในสัญญา

๕. หลักประกันการเสนอราคา

ผู้ยื่นข้อเสนอต้องวางหลักประกันการเสนอราคาพร้อมกับการเสนอราคาทางระบบการจัดซื้อจัดจ้างภาครัฐด้วยอิเล็กทรอนิกส์ โดยใช้หลักประกันอย่างหนึ่งอย่างใดดังต่อไปนี้ จำนวน ๑,๑๒๕,๐๐๐.๐๐ บาท (หนึ่งล้านหนึ่งแสนสองหมื่นห้าพันบาทถ้วน)

๕.๑ เช็คหรือดราฟท์ที่ธนาคารเซ็นสั่งจ่าย ซึ่งเป็นเช็คหรือดราฟท์ลงวันที่ที่ใช้เช็คหรือดราฟท์นั้นชำระต่อเจ้าหน้าที่ในวันที่ยื่นข้อเสนอ หรือก่อนวันนั้นไม่เกิน ๓ วันทำการ

๕.๒ หนังสือค้ำประกันอิเล็กทรอนิกส์ของธนาคารภายในประเทศตามแบบที่คณะกรรมการนโยบายกำหนด

๕.๓ พันธบัตรรัฐบาลไทย

๕.๔ หนังสือค้ำประกันของบริษัทเงินทุนหรือบริษัทเงินทุนหลักทรัพย์ที่ได้รับอนุญาตให้ประกอบกิจการเงินทุนเพื่อการพาณิชย์และประกอบธุรกิจค้ำประกันตามประกาศของธนาคารแห่งประเทศไทย ตามรายชื่อบริษัทเงินทุนที่ธนาคารแห่งประเทศไทยแจ้งเวียนให้ทราบ โดยอนุโลมให้ใช้ตามตัวอย่างหนังสือค้ำประกันของธนาคารที่คณะกรรมการนโยบายกำหนด

กรณีที่ผู้ยื่นข้อเสนอนำเช็คหรือดราฟท์ที่ธนาคารสั่งจ่ายหรือพันธบัตรรัฐบาลไทยหรือหนังสือค้ำประกันของบริษัทเงินทุนหรือบริษัทเงินทุนหลักทรัพย์ มาวางเป็นหลักประกันการเสนอราคาจะต้องส่งต้นฉบับเอกสารดังกล่าวมาให้เทศบาลตำบลรัษฎาตรวจสอบความถูกต้องในวันที่ ๒๐ มิถุนายน ๒๕๖๕ ระหว่างเวลา ๐๘.๓๐ น. ถึง ๑๖.๓๐ น.

กรณีที่ผู้ยื่นข้อเสนอที่ยื่นข้อเสนอในรูปแบบของ "กิจการร่วมค้า" ประสงค์จะใช้หนังสือค้ำประกันอิเล็กทรอนิกส์ของธนาคารในประเทศเป็นหลักประกันการเสนอราคาให้ระบุชื่อผู้เข้าร่วมค้ารายที่สัญญาร่วมค้ากำหนดให้เป็นผู้เข้ายื่นข้อเสนอกับหน่วยงานของรัฐเป็นผู้ยื่นข้อเสนอ

หลักประกันการเสนอราคาตามข้อนี้ เทศบาลตำบลรัษฎาจะคืนให้ผู้ยื่นข้อเสนอหรือผู้ค้ำประกันภายใน ๑๕ วัน นับถัดจากวันที่เทศบาลตำบลรัษฎาได้พิจารณาเห็นชอบรายงานผลคัดเลือกผู้ชนะการประกวดราคาเรียบร้อยแล้ว เว้นแต่ผู้ยื่นข้อเสนอรายที่คัดเลือกไว้ซึ่งเสนอราคาต่ำสุดหรือได้คะแนนรวมสูงสุดไม่เกิน ๓ ราย ให้คืนได้ต่อเมื่อได้ทำสัญญาหรือข้อตกลง หรือผู้ยื่นข้อเสนอได้พ้นจากข้อผูกพันแล้ว

การคืนหลักประกันการเสนอราคา ไม่ว่าในกรณีใด ๆ จะคืนให้โดยไม่มีดอกเบี้ย

๖. หลักเกณฑ์และสิทธิในการพิจารณา

๖.๑ การพิจารณาผลการยื่นข้อเสนอประกวดราคาอิเล็กทรอนิกส์ครั้งนี้ เทศบาลตำบลรัษฎาจะพิจารณาตัดสินโดยใช้หลักเกณฑ์ ราคา

๖.๒ การพิจารณาผู้ชนะการยื่นข้อเสนอ

กรณีใช้หลักเกณฑ์ราคาในการพิจารณาผู้ชนะการยื่นข้อเสนอ เทศบาลตำบลรัษฎา จะพิจารณาจาก ราคารวม

๖.๓ หากผู้ยื่นข้อเสนอรายใดมีคุณสมบัติไม่ถูกต้องตามข้อ ๒ หรือยื่นหลักฐานการยื่นข้อเสนอไม่ถูกต้อง หรือไม่ครบถ้วนตามข้อ ๓ หรือยื่นข้อเสนอไม่ถูกต้องตามข้อ ๔ แล้ว คณะกรรมการพิจารณาผลการประกวดราคาอิเล็กทรอนิกส์จะไม่รับพิจารณาข้อเสนอของผู้ยื่นข้อเสนอรายนั้น เว้นแต่ผู้ยื่นข้อเสนอรายใดเสนอเอกสารทางเทคนิคหรือรายละเอียดคุณลักษณะเฉพาะของพัสดุที่จะจ้างไม่ครบถ้วน หรือเสนอรายละเอียดแตกต่างไปจากเงื่อนไขที่เทศบาลตำบลรัษฎากำหนดไว้ในประกาศและเอกสารประกวดราคาอิเล็กทรอนิกส์ ในส่วนที่มิใช่สาระสำคัญและความแตกต่างนั้น ไม่มีผลทำให้เกิดการได้เปรียบเสียเปรียบต่อผู้ยื่นข้อเสนอรายอื่น หรือเป็นการผิดพลาดเล็กน้อย คณะกรรมการฯ อาจพิจารณาผ่อนปรนการตัดสิทธิผู้ยื่นข้อเสนอรายนั้น

๖.๔ เทศบาลตำบลรัษฎาสงวนสิทธิ์ไม่พิจารณาข้อเสนอของผู้ยื่นข้อเสนอโดยไม่มีการผ่อนผันในกรณีดังต่อไปนี้

(๑) ไม่ปรากฏชื่อผู้ยื่นข้อเสนอรายนั้นในบัญชีรายชื่อผู้รับเอกสารประกวดราคาอิเล็กทรอนิกส์ทางระบบจัดซื้อจัดจ้างด้วยอิเล็กทรอนิกส์ หรือบัญชีรายชื่อผู้ซื้อเอกสารประกวดราคาอิเล็กทรอนิกส์ทางระบบจัดซื้อจัดจ้างด้วยอิเล็กทรอนิกส์ ของเทศบาลตำบลรัษฎา

(๒) ไม่กรอกชื่อผู้ยื่นข้อเสนอในการเสนอราคาทางระบบจัดซื้อจัดจ้างด้วยอิเล็กทรอนิกส์

(๓) เสนอรายละเอียดแตกต่างไปจากเงื่อนไขที่กำหนดในเอกสารประกวดราคาอิเล็กทรอนิกส์ที่เป็นสาระสำคัญ หรือมีผลทำให้เกิดความได้เปรียบเสียเปรียบแก่ผู้ยื่นข้อเสนอรายอื่น

๖.๕ ในการตัดสินการประกวดราคาอิเล็กทรอนิกส์หรือในการทำสัญญา คณะกรรมการพิจารณาผลการประกวดราคาอิเล็กทรอนิกส์หรือเทศบาลตำบลรัษฎา มีสิทธิให้ผู้ยื่นข้อเสนอชี้แจงข้อเท็จจริงเพิ่มเติมได้ เทศบาลตำบลรัษฎามีสิทธิที่จะไม่รับข้อเสนอ ไม่รับราคา หรือไม่ทำสัญญา หากข้อเท็จจริงดังกล่าวไม่เหมาะสมหรือไม่ถูกต้อง

๖.๖ เทศบาลตำบลรัษฎาทรงไว้ซึ่งสิทธิที่จะไม่รับราคาต่ำสุด หรือราคาหนึ่งราคาใด หรือราคาที่เสนอทั้งหมดก็ได้ และอาจพิจารณาเลือกจ้างในจำนวน หรือขนาด หรือเฉพาะรายการหนึ่งรายการใด หรืออาจจะยกเลิก การประกวดราคาอิเล็กทรอนิกส์โดยไม่พิจารณาจัดจ้างเลยก็ได้ สุดแต่จะพิจารณา ทั้งนี้ เพื่อประโยชน์ของทางราชการเป็นสำคัญ และให้ถือว่าการตัดสินของเทศบาลตำบลรัษฎาเป็นเด็ดขาดผู้ยื่นข้อเสนอจะเรียกร้องค่าใช้จ่าย หรือค่าเสียหายใดๆ มิได้ รวมทั้ง เทศบาลตำบลรัษฎาจะพิจารณายกเลิกการประกวดราคาอิเล็กทรอนิกส์และลงโทษผู้ยื่นข้อเสนอเป็นผู้ทิ้งงาน ไม่ว่าจะเป็นผู้ยื่นข้อเสนอที่ได้รับการคัดเลือกหรือไม่ก็ตาม หากมีเหตุที่เชื่อถือได้ว่ายื่นข้อเสนอกระทำการโดยไม่สุจริต เช่น การเสนอเอกสารอันเป็นเท็จ หรือใช้ชื่อบุคคลธรรมดา หรือนิติบุคคลอื่นมาเสนอราคาแทน เป็นต้น

ในกรณีที่ผู้ยื่นข้อเสนอรายที่เสนอราคาต่ำสุด เสนอราคาต่ำจนคาดหมายได้ว่าไม่อาจดำเนินงานตามเอกสารประกวดราคาอิเล็กทรอนิกส์ได้ คณะกรรมการพิจารณาผลการประกวดราคาอิเล็กทรอนิกส์หรือเทศบาลตำบลรัษฎา จะให้ผู้ยื่นข้อเสนอนั้นชี้แจงและแสดงหลักฐานที่ทำให้เชื่อได้ว่าผู้ยื่นข้อเสนอสามารถดำเนินงานตามเอกสารประกวดราคาอิเล็กทรอนิกส์ให้เสร็จสมบูรณ์ หากคำชี้แจงไม่เป็นที่รับฟังได้ เทศบาลตำบลรัษฎา มีสิทธิที่จะไม่รับข้อเสนอหรือไม่รับราคาของผู้ยื่นข้อเสนอรายนั้น ทั้งนี้ผู้ยื่นข้อเสนอดังกล่าวไม่มีสิทธิเรียกร้องค่าใช้จ่ายหรือค่าเสียหายใดๆ จากเทศบาลตำบลรัษฎา

๖.๗ ก่อนลงนามในสัญญา เทศบาลตำบลรัษฎา อาจประกาศยกเลิกการประกวดราคาอิเล็กทรอนิกส์ หากปรากฏว่ามีการกระทำที่เข้าลักษณะผู้ยื่นข้อเสนอที่ชนะการประกวดราคาหรือที่ได้รับการคัดเลือกมีผลประโยชน์ร่วมกัน หรือมีส่วนได้เสียกับผู้ยื่นข้อเสนอรายอื่น หรือขัดขวางการแข่งขันอย่างเป็นธรรม หรือสมยอมกันกับผู้ยื่นข้อเสนอรายอื่น หรือเจ้าหน้าที่ในการเสนอราคา หรือส่อว่ากระทำการทุจริตอื่นใดในการเสนอราคา

๖.๘ หากผู้ยื่นข้อเสนอซึ่งเป็นผู้ประกอบการ SMEs เสนอราคาสูงกว่าราคาต่ำสุดของผู้ยื่นข้อเสนอรายอื่นที่ไม่เกินร้อยละ ๑๐ ให้หน่วยงานของรัฐจัดซื้อจัดจ้างจากผู้ประกอบการ SMEs ดังกล่าว โดยจัดเรียงลำดับผู้ยื่นข้อเสนอซึ่งเป็นผู้ประกอบการ SMEs ซึ่งเสนอราคาสูงกว่าราคาต่ำสุดของผู้ยื่นข้อเสนอรายอื่นไม่เกินร้อยละ ๑๐ ที่จะเรียกมาทำสัญญาไม่เกิน ๓ ราย

ผู้ยื่นข้อเสนอที่เป็นกิจการร่วมค้าที่จะได้สิทธิตามวรรคหนึ่ง ผู้เข้าร่วมค้าทุกรายจะต้องเป็นผู้ประกอบการ SMEs

๖.๙ หากผู้ยื่นข้อเสนอซึ่งมิใช่ผู้ประกอบการ SMEs แต่เป็นบุคคลธรรมดาที่ถือสัญชาติไทยหรือนิติบุคคลที่จัดตั้งขึ้นตามกฎหมายไทยเสนอราคาสูงกว่าราคาต่ำสุดของผู้ยื่นข้อเสนอซึ่งเป็นบุคคลธรรมดาที่มิได้ถือสัญชาติไทยหรือนิติบุคคลที่จัดตั้งขึ้นตามกฎหมายของต่างประเทศไม่เกินร้อยละ ๓ ให้หน่วยงานของรัฐจัดซื้อหรือจัดจ้างจากผู้ยื่นข้อเสนอซึ่งเป็นบุคคลธรรมดาที่ถือสัญชาติไทยหรือนิติบุคคลที่จัดตั้งขึ้นตามกฎหมายไทยดังกล่าว

ผู้ยื่นข้อเสนอที่เป็นกิจการร่วมค้าที่จะได้สิทธิตามวรรคหนึ่ง ผู้เข้าร่วมค้าทุกรายจะต้องเป็นผู้ประกอบการที่เป็นบุคคลธรรมดาที่ถือสัญชาติไทยหรือนิติบุคคลที่จัดตั้งขึ้นตามกฎหมายไทย

๗. การทำสัญญาจ้างก่อสร้าง

ผู้ชนะการประกวดราคาอิเล็กทรอนิกส์จะต้องทำสัญญาจ้างตามแบบสัญญา ดังระบุในข้อ ๑.๓ หรือทำข้อตกลงเป็นหนังสือกับเทศบาลตำบลรัษฎา ภายใน ๗ วัน นับถัดจากวันที่ได้รับแจ้ง และจะต้องวางหลักประกันสัญญาเป็นจำนวนเงินเท่ากับร้อยละ ๕ ของราคาค่าจ้างที่ประกวดราคาอิเล็กทรอนิกส์ ให้เทศบาลตำบลรัษฎายึดถือไว้ในขณะทำสัญญาโดยใช้หลักประกันอย่างหนึ่งอย่างใด ดังต่อไปนี้

๗.๑ เงินสด

๗.๒ เช็คหรือดราฟท์ที่ธนาคารเซ็นสั่งจ่าย ซึ่งเป็นเช็คหรือดราฟท์ลงวันที่ที่ใช้เช็คหรือดราฟท์นั้น ชำระต่อเจ้าหน้าที่ในวันทำสัญญา หรือก่อนวันนั้นไม่เกิน ๓ วันทำการ

๗.๓ หนังสือค้ำประกันของธนาคารภายในประเทศ ตามตัวอย่างที่คณะกรรมการนโยบายกำหนด ดังระบุในข้อ ๑.๔ (๒) หรือจะเป็นหนังสือค้ำประกันอิเล็กทรอนิกส์ตามวิธีการที่กรมบัญชีกลางกำหนด

๗.๔ หนังสือค้ำประกันของบริษัทเงินทุน หรือบริษัทเงินทุนหลักทรัพย์ที่ได้รับอนุญาตให้ประกอบกิจการเงินทุนเพื่อการพาณิชย์และประกอบธุรกิจค้ำประกันตามประกาศของธนาคารแห่งประเทศไทย ตามรายชื่อบริษัทเงินทุนที่ธนาคารแห่งประเทศไทยแจ้งเวียนให้ทราบ โดยอนุโลมให้ใช้ตามตัวอย่างหนังสือค้ำประกันของธนาคารที่คณะกรรมการนโยบายกำหนด ดังระบุในข้อ ๑.๔ (๒)

๗.๕ พันธบัตรรัฐบาลไทย

หลักประกันนี้จะคืนให้ โดยไม่มีดอกเบี้ยภายใน ๑๕ วันนับถัดจากวันที่ผู้ชนะการประกวดราคาอิเล็กทรอนิกส์ (ผู้รับจ้าง) พ้นจากข้อผูกพันตามสัญญาจ้างแล้ว

๘. ค่าจ้างและการจ่ายเงิน

เทศบาลตำบลรัษฎาจะจ่ายค่าจ้างซึ่งได้รวมภาษีมูลค่าเพิ่ม ตลอดจนภาษีอื่น ๆ และค่าใช้จ่ายทั้งปวงแล้ว โดยถือราคาเหมารวมเป็นเกณฑ์ และกำหนดการจ่ายเงินเป็น จำนวน ๕ งวด ดังนี้

งวดที่ ๑ เป็นจำนวนเงินในอัตราร้อยละ ๒๑.๕๐ ของค่าจ้าง เมื่อผู้รับจ้างปฏิบัติงาน ดังนี้

-เมื่องานก่อสร้างคูระบายน้ำ ค.ส.ล. ขนาด ๐.๗๐ x ๑.๐๐ เมตร พร้อมฝาปิด ได้ความยาวไม่น้อยกว่า ๕๕๐.๐๐ เมตร (ด้านซ้ายทาง) กำหนดเวลาให้แล้วเสร็จภายใน ๔๕ วัน

งวดที่ ๒ ป็นจำนวนเงินในอัตราร้อยละ ๒๐ ของค่าจ้าง เมื่อผู้รับจ้างปฏิบัติงาน ดังนี้

-เมื่องานก่อสร้างคูระบายน้ำ ค.ส.ล. ขนาด ๐.๗๐ x ๑.๐๐ เมตร พร้อมฝาปิด ได้ความยาวไม่น้อยกว่า ๓๕๕.๐๐ เมตร (ด้านซ้ายทาง) แล้วเสร็จทั้งหมด

-เมื่องานก่อสร้างรางระบายน้ำ ค.ส.ล. ขนาดกว้าง ๑.๒๐ เมตร หนา ๐.๒๐ เมตร ยาวไม่น้อยกว่า ๒๕๐.๐๐ เมตร (บริเวณบนคูระบายน้ำ ค.ส.ล.)(ด้านซ้ายทาง) แล้วเสร็จทั้งหมด

-เมื่องานก่อสร้างรางระบายน้ำ ค.ส.ล. ขนาดกว้าง ๐.๘๐ เมตร หนา ๐.๒๐ เมตร ยาวไม่น้อยกว่า ๓๕๐.๐๐ เมตร (บริเวณหลังท่อระบายน้ำ ค.ส.ล.) (ด้านขวาทาง) แล้วเสร็จทั้งหมด

-เมื่องานก่อสร้างรางระบายน้ำ ค.ส.ล. ขนาดกว้าง ๑.๒๐ เมตร หนา ๐.๒๐ เมตร ยาวไม่น้อยกว่า ๒๒๐.๐๐ เมตร (บริเวณหลังท่อระบายน้ำ ค.ส.ล.) (ด้านขวาทาง) แล้วเสร็จทั้งหมด กำหนดเวลาให้แล้วเสร็จภายใน ๔๕ วัน

งวดที่ ๓ เป็นจำนวนเงินในอัตราร้อยละ ๒๐ ของค่าจ้าง เมื่อผู้รับจ้างปฏิบัติงาน ดังนี้

-เมื่องานก่อสร้างรางระบายน้ำ ค.ส.ล. ขนาดกว้าง ๑.๒๐ เมตร หนา ๐.๒๐ เมตร ยาวไม่น้อยกว่า ๓๑๙.๐๐ เมตร (บริเวณหลังท่อระบายน้ำ ค.ส.ล.) (ด้านขวาทาง) แล้วเสร็จทั้งหมด

-เมื่องานก่อสร้างถนน ค.ส.ล. กว้างเฉลี่ย ๖.๗๐-๑๐.๐๐ เมตร ได้พื้นที่ไม่น้อยกว่า ๒,๕๐๐.๐๐ ตารางเมตร พร้อมหยอดยางยาแนวรอยต่อทั้งหมดแล้วเสร็จ กำหนดเวลาให้แล้วเสร็จภายใน ๓๐ วัน

งวดที่ ๔ เป็นจำนวนเงินในอัตราร้อยละ ๑๘.๕๐ ของค่าจ้าง เมื่อผู้รับจ้างปฏิบัติงาน ดังนี้

-เมื่องานก่อสร้างถนน ค.ส.ล. กว้างเฉลี่ย ๖.๗๐-๑๐.๐๐ เมตร ได้พื้นที่ไม่น้อยกว่า ๒,๔๕๐.๐๐ ตารางเมตร พร้อมหยอดยางยาแนวรอยต่อทั้งหมดแล้วเสร็จ กำหนดเวลาให้แล้วเสร็จภายใน ๓๐ วัน

งวดที่ ๕ (งวดสุดท้าย) เป็นจำนวนเงินในอัตราร้อยละ ๒๐ ของค่าจ้าง เมื่อผู้รับจ้างปฏิบัติงาน ดังนี้

-เมื่องานก่อสร้างถนน ค.ส.ล. กว้างเฉลี่ย ๖.๗๐-๑๐.๐๐ เมตร ได้พื้นที่ไม่น้อยกว่า ๒,๙๒๐.๐๐ ตารางเมตร แล้วเสร็จทั้งหมด พร้อมหยอดยางยาแนวรอยต่อทั้งหมดแล้วเสร็จ

-ทำการตีเส้นจราจรแล้วเสร็จ

-ติดตั้งป้ายจราจร พร้อมติดตั้งป้ายโครงการแล้วเสร็จ

-ทำการก่อสร้างส่วนอื่นๆ ที่เหลือทั้งหมดให้แล้วเสร็จเรียบร้อย ถูกต้อง ครบถ้วน ตามรูปแบบรายการก่อสร้าง และสัญญาจ้างทุกประการ รวมทั้งทำสถานที่ก่อสร้างให้สะอาดเรียบร้อย กำหนดเวลาให้แล้วเสร็จภายใน ๓๐ วัน

๙. อัตราค่าปรับ

ค่าปรับตามสัญญาจ้างแนบท้ายเอกสารประกวดราคาอิเล็กทรอนิกส์นี้ หรือข้อตกลงจ้างเป็นหนังสือจะกำหนด ดังนี้

๙.๑ กรณีที่ผู้รับจ้างนำงานที่รับจ้างไปจ้างช่วงให้ผู้อื่นทำอีกทอดหนึ่งโดยไม่ได้รับอนุญาตจากเทศบาลตำบลรัษฎา จะกำหนดค่าปรับสำหรับการฝ่าฝืนดังกล่าวเป็นจำนวนร้อยละ ๑๐.๐๐ ของวงเงินของงานจ้างช่วงนั้น

๙.๒ กรณีที่ผู้รับจ้างปฏิบัติผิดสัญญาจ้างก่อสร้าง นอกเหนือจากข้อ ๙.๑ จะกำหนดค่าปรับเป็นรายวันเป็นจำนวนเงินตายตัวในอัตราร้อยละ ๐.๒๕ ของราคางานจ้าง

๑๐. การรับประกันความชำรุดบกพร่อง

ผู้ชนะการประกวดราคาอิเล็กทรอนิกส์ซึ่งได้ทำสัญญาจ้าง ตามแบบ ดังระบุในข้อ ๑.๓ หรือข้อตกลงจ้างเป็นหนังสือแล้วแต่กรณี จะต้องรับประกันความชำรุดบกพร่องของงานจ้างที่เกิดขึ้นภายในระยะเวลาไม่น้อยกว่า ๒ ปี นับถัดจากวันที่เทศบาลตำบลรัษฎาได้รับมอบงาน โดยต้องรีบจัดการซ่อมแซมแก้ไขให้ใช้การได้ดีดังเดิมภายใน ๑๕ วัน นับถัดจากวันที่ได้รับแจ้งความชำรุดบกพร่อง

๑๑. ข้อสงวนสิทธิในการยื่นข้อเสนอและอื่น ๆ

๑๑.๑ เงินค่าจ้างสำหรับงานจ้างครั้งนี้ ได้มาจากเงินงบประมาณประจำปี พ.ศ. ๒๕๖๕

การลงนามในสัญญาจะกระทำได้ต่อเมื่อ เทศบาลตำบลรัษฎาได้รับอนุมัติเงินค่าก่อสร้างจากเงินงบประมาณประจำปี พ.ศ. ๒๕๖๕

๑๑.๒ เมื่อเทศบาลตำบลรัษฎาได้คัดเลือกผู้ยื่นข้อเสนอรายใดให้เป็นผู้รับจ้าง และได้ตกลงจ้างตามการประกวดราคาอิเล็กทรอนิกส์แล้ว ถ้าผู้รับจ้างจะต้องสั่งหรือนำสิ่งของมาเพื่องานจ้างดังกล่าวเข้ามาจากต่างประเทศ และของนั้นต้องนำเข้ามาโดยทางเรือในเส้นทางที่มีเรือไทยเดินอยู่ และสามารถให้บริการรับขนได้ตามที่รัฐมนตรีว่าการกระทรวงคมนาคมประกาศกำหนด ผู้ยื่นข้อเสนอซึ่งเป็นผู้รับจ้างจะต้องปฏิบัติตามกฎหมายว่าด้วยการส่งเสริมการพาณิชยนาวี ดังนี้

(๑) แจ้งการสั่งหรือนำสิ่งของดังกล่าวเข้ามาจากต่างประเทศต่อกรมเจ้าท่า ภายใน ๗ วัน นับตั้งแต่วันที่ผู้รับจ้างสั่งหรือซื้อของจากต่างประเทศ เว้นแต่เป็นของที่รัฐมนตรีว่าการกระทรวงคมนาคมประกาศยกเว้นให้บรรทุกโดยเรืออื่นได้

(๒) จัดการให้สิ่งของดังกล่าวบรรทุกโดยเรือไทย หรือเรือที่มีสิทธิเช่นเดียวกับเรือไทยจากต่างประเทศมายังประเทศไทย เว้นแต่จะได้รับอนุญาตจากกรมเจ้าท่า ให้บรรทุกสิ่งของนั้น โดยเรืออื่นที่มิใช่เรือไทย ซึ่งจะต้องได้รับอนุญาตเช่นนั้นก่อนบรรทุกของลงเรืออื่น หรือเป็นของที่รัฐมนตรีว่าการกระทรวงคมนาคมประกาศยกเว้นให้บรรทุกโดยเรืออื่น

(๓) ในกรณีที่ไม่ปฏิบัติตาม (๑) หรือ (๒) ผู้รับจ้างจะต้องรับผิดตามกฎหมายว่าด้วยการส่งเสริมการพาณิชยนาวี

๑๑.๓ ผู้ยื่นข้อเสนอซึ่งเทศบาลตำบลรัษฎาได้คัดเลือกแล้ว ไม่ไปทำสัญญาหรือข้อตกลงจ้างเป็นหนังสือภายในเวลาที่กำหนดดังระบุไว้ในข้อ ๗ เทศบาลตำบลรัษฎาจะริบหลักประกันการยื่นข้อเสนอ หรือเรียกร้องจากผู้ออกหนังสือค้ำประกัน การยื่นข้อเสนอทันที และอาจพิจารณาเรียกร้องให้ชดใช้ความเสียหายอื่น (ถ้ามี) รวมทั้งจะพิจารณาให้เป็นผู้ทิ้งงาน ตามระเบียบกระทรวงการคลังว่าด้วยการจัดซื้อจัดจ้างและการบริหารพัสดุภาครัฐ

๑๑.๔ เทศบาลตำบลรัษฎาสงวนสิทธิ์ที่จะแก้ไขเพิ่มเติมเงื่อนไข หรือข้อกำหนดในแบบสัญญาหรือข้อตกลงจ้างเป็นหนังสือให้เป็นไปตามความเห็นของสำนักงานอัยการสูงสุด (ถ้ามี)

๑๑.๕ ในกรณีที่เอกสารแนบท้ายเอกสารประกวดราคาอิเล็กทรอนิกส์นี้ มีความขัดหรือแย้งกัน ผู้ยื่นข้อเสนอจะต้องปฏิบัติตามคำวินิจฉัยของเทศบาลตำบลรัษฎา คำวินิจฉัยดังกล่าวให้ถือเป็นที่สุด และผู้ยื่นข้อเสนอไม่มีสิทธิเรียกร้องค่าใช้จ่ายใดๆ เพิ่มเติม

๑๑.๖ เทศบาลตำบลรัษฎา อาจประกาศยกเลิกการจัดจ้างในกรณีต่อไปนี้ได้ โดยที่ผู้ยื่นข้อเสนอจะเรียกร้องค่าเสียหายใดๆ จากเทศบาลตำบลรัษฎาไม่ได้

(๑) เทศบาลตำบลรัษฎาไม่ได้รับการจัดสรรเงินที่จะใช้ในการจัดจ้างหรือได้รับจัดสรรแต่ไม่เพียงพอที่จะทำการจัดจ้างครั้งนี้ต่อไป

(๒) มีการกระทำที่เข้าลักษณะผู้ยื่นข้อเสนอที่ชนะการจัดจ้างหรือที่ได้รับการคัดเลือกมีผลประโยชน์ร่วมกัน หรือมีส่วนได้เสียกับผู้ยื่นข้อเสนอรายอื่น หรือขัดขวางการแข่งขันอย่างเป็นธรรมหรือสมยอมกันกับผู้ยื่นข้อเสนอรายอื่น หรือเจ้าหน้าที่ในการเสนอราคา หรือส่อว่ากระทำการทุจริตอื่นใดในการเสนอราคา

(๓) การทำการจัดจ้างครั้งนี้ต่อไปอาจก่อให้เกิดความเสียหายแก่เทศบาลตำบลรัษฎา หรือกระทบต่อประโยชน์สาธารณะ

(๔) กรณีอื่นในทำนองเดียวกับ (๑) (๒) หรือ (๓) ตามที่กำหนดในกฎกระทรวงซึ่งออกตามความในกฎหมายว่าด้วยการจัดซื้อจัดจ้างและการบริหารพัสดุภาครัฐ

๑๒. การปรับราคาค่างานก่อสร้าง

การปรับราคาค่างานก่อสร้างตามสูตรการปรับราคาดังระบุในข้อ ๑.๕ จะนำมาใช้ในกรณีที่ ค่างานก่อสร้างลดลงหรือเพิ่มขึ้น โดยวิธีการต่อไปนี้

ตามเงื่อนไข หลักเกณฑ์ สูตรและวิธีคำนวณที่ใช้กับสัญญาแบบปรับราคาได้ตามมติคณะรัฐมนตรี เมื่อวันที่ ๒๒ สิงหาคม ๒๕๓๒ เรื่อง การพิจารณาช่วยเหลือผู้ประกอบอาชีพงานก่อสร้าง ตามหนังสือสำนักเลขาธิการคณะรัฐมนตรี ที่ นร ๐๒๐๓/ว ๑๐๙ ลงวันที่ ๒๔ สิงหาคม ๒๕๓๒

สูตรการปรับราคา (สูตรค่า K) จะต้องคงที่ที่ระดับที่กำหนดไว้ในวันแล้วเสร็จตามที่กำหนดไว้ในสัญญา หรือภายในระยะเวลาที่เทศบาลตำบลรัษฎาได้ขยายออกไป โดยจะใช้สูตรของทางราชการที่ได้ระบุในข้อ ๑.๕

๑๓. มาตรฐานฝีมือช่าง

เมื่อเทศบาลตำบลรัษฎาได้คัดเลือกผู้ยื่นข้อเสนอรายใดให้เป็นผู้รับจ้างและได้ตกลงจ้างก่อสร้างตามประกาศนี้แล้ว ผู้ยื่นข้อเสนอจะต้องตกลงว่าในการปฏิบัติงานก่อสร้างดังกล่าว ผู้เสนอราคาจะต้องมีและใช้ผู้มีวุฒิบัตรระดับ ปวช. ปวส. และปวท. หรือเทียบเท่าจากสถาบันการศึกษาที่ ก.พ. รับรองให้เข้ารับราชการได้ ในอัตราไม่ต่ำกว่าร้อยละ ๑๐ ของแต่ละ สาขาช่างแต่จะต้องมีจำนวนช่างอย่างน้อย ๑ คน ในแต่ละสาขาช่าง ดังต่อไปนี้

๑๓.๑ ช่างก่อสร้าง

๑๔. การปฏิบัติตามกฎหมายและระเบียบ

ในระหว่างระยะเวลาการก่อสร้าง ผู้ยื่นข้อเสนอที่ได้รับการคัดเลือกให้เป็นผู้รับจ้างต้องปฏิบัติตามหลักเกณฑ์ที่กฎหมายและระเบียบได้กำหนดไว้โดยเคร่งครัด

๑๕. การประเมินผลการปฏิบัติงานของผู้ประกอบการ

เทศบาลตำบลรัษฎา สามารถนำผลการปฏิบัติงานแล้วเสร็จตามสัญญาของผู้ยื่นข้อเสนอที่ได้รับการคัดเลือกให้เป็นผู้รับจ้างเพื่อนำมาประเมินผลการปฏิบัติงานของผู้ประกอบการ

ทั้งนี้ หากผู้ยื่นข้อเสนอที่ได้รับการคัดเลือกไม่ผ่านเกณฑ์ที่กำหนดจะถูกระงับการยื่นข้อเสนอหรือทำสัญญากับเทศบาลตำบลรัษฎา ไว้ชั่วคราว

เทศบาลตำบลรัษฎา

๒๕ พฤษภาคม ๒๕๖๕

แบบสรุปราคากลางงานก่อสร้างทาง สะพาน และท่อเหลี่ยม

ชื่อโครงการ/งานก่อสร้าง : โครงการก่อสร้างถนน ค.ส.ล. พร้อมคูระบายน้ำ ค.ส.ล. ถนนประชาสามัคคี จากหมู่บ้านพฤกษาวิลล์ ถึงสามแยกถนนทางหลวงชนบท ภก. 3001 หมู่ที่ 5 :

สถานที่ก่อสร้าง : ถนนประชาสามัคคี หมู่ที่ 5 ตำบลรัษฎา อำเภอเมือง จังหวัดภูเก็ต แบบเลขที่ : 015/2565

หน่วยงานเจ้าของโครงการ/งานก่อสร้าง : เทศบาลตำบลรัษฎา เมื่อวันที่ 27 เดือน เมษายน พ.ศ. 2565

คำนวณราคากลางโดย : คณะกรรมการกำหนดราคากลาง

ลำดับที่ตามสัญญา	รายการ	หน่วย	จำนวน	ค่างานต้นทุนต่อหน่วย (บาท)	ค่างานต้นทุน (บาท)	ค่า Factor F	ราคาต่อหน่วย X FN	ราคากลาง
	1. งานก่อสร้างถนน ค.ส.ล. กว้างเฉลี่ย 6.70 - 10.00 เมตร หรือพื้นที่ไม่น้อยกว่า 7,870 ตารางเมตร							
	1.1 งานรื้อผิวแอสฟัลท์เดิม							
	1.1.1 งานรื้อโครงสร้างถนนเดิม (REMOVAL OF EXISTING STRUCURES)							
1	1.1.1.1 งานรื้อผิวลาดยางเดิม (REMOVAL OF EXISTING ASPHALT STRUCURES SURFACE)	ตร.ม.	7,870.00	18.07	142,210.90	1.2885	23.28	183,238.74
	1.2 งานรื้อชั้นรองผิวทางเดิม							
	1.2.1 งานดิน (EARTHWORK)							
	1.2.1.1 งานตัดคันทาง (ROADWAY EXCAVATION)							
2	1.2.1.1.1 งานตัดดิน (EARTH EXCAVATION)	ลบ.ม.	3,148.00	78.98	248,629.04	1.2885	101.77	320,358.52
	1.3 งานก่อสร้างถนน ค.ส.ล. หนา 0.20 ม.							
	1.3.1 งานรองพื้นทางและพื้นทาง (SUBBASE AND BASE COURSES)							
	1.3.1.1 งานวัสดุรองใต้ผิวทางคอนกรีต (MATERIALS TO CONTROL PUMPING UNDER CONCRTE PAVEMENT)							
3	1.3.1.1.1 งานหินคลุกรองใต้ผิวทางคอนกรีต (CRUSHEDROCK SOIL AGGREGATE UNDER CONCRTE PAVEMENT)	ลบ.ม.	1,574.00	911.66	1,434,952.84	1.2885	1,174.67	1,848,936.73

คณะกรรมการกำหนดราคากลาง

ลงชื่อ.....ประธานกรรมการกำหนดราคากลาง
(นางจันทิพย์ ยิ่งตำนุ่น)
ปลัดเทศบาลตำบลรัษฎา

ลงชื่อ.....กรรมการกำหนดราคากลาง
(นายอัศวิน พลคชา)
วิศวกรโยธาปฏิบัติการ

ลงชื่อ.....กรรมการกำหนดราคากลาง
(นายวิจักษณ์ จิรพันธ์พิเชษฐ์)
นายช่างโยธาชำนาญงาน

แบบสรุปราคากลางงานก่อสร้างทาง สะพาน และท่อเหลี่ยม

ชื่อโครงการ/งานก่อสร้าง : โครงการก่อสร้างถนน ค.ส.ล. พร้อมคูระบายน้ำ ค.ส.ล. ถนนประชาสามัคคี จากหมู่บ้านพฤกษาวิลล์ ถึงสามแยกถนนทางหลวงชนบท ภก. 3001 หมู่ที่ 5

สถานที่ก่อสร้าง : ถนนประชาสามัคคี หมู่ที่ 5 ตำบลรัษฎา อำเภอเมือง จังหวัดภูเก็ต แบบเลขที่ : 015/2565

หน่วยงานเจ้าของโครงการ/งานก่อสร้าง : เทศบาลตำบลรัษฎา เมื่อวันที่ 27 เดือน เมษายน พ.ศ. 2565

คำนวณราคากลางโดย : คณะกรรมการกำหนดราคากลาง

ลำดับที่ตามสัญญา	รายการ	หน่วย	จำนวน	ค่างานต้นทุนต่อหน่วย (บาท)	ค่างานต้นทุน (บาท)	ค่า Factor F	ราคาต่อหน่วย X FN	ราคากลาง
4	1.3.1.1.2 งานหินคลุกรองใต้ผิวทางคอนกรีต (CRUSHEDROCK SOIL AGGREGATE UNDER CONCRTE PAVEMENT) ช่วง Sta 1+400 - 1+704 ม. พื้นที่ไม่น้อยกว่า 2,578.00 ตารางเมตร	ลบ.ม.	515.60	911.66	470,051.90	1.2885	1,174.67	605,661.87
5	1.3.1.1.3 งานทรายรองใต้ผิวทางคอนกรีต (SAND CUSHION UNDER CONCRTE PAVEMENT)	ลบ.ม.	393.50	766.08	301,452.48	1.2885	987.09	388,421.52
	1.3.2 งานผิวทาง ค.ส.ล. หนา 0.20 ม.							
	1.3.2.1 งานผิวทาง (SURFACE COURSES)							
	1.3.2.1.1 งานผิวทางปอร์ตแลนด์ซีเมนต์คอนกรีต (PORTLAND CEMENT CONCRETE PAVEMENT)							
6	1.3.2.1.1.1 ผิวทางปอร์ตแลนด์ซีเมนต์คอนกรีต หนา 0.20 ม. (PORTLAND CEMENT CONCRETE PAVEMENT) (ใช้ตะแกรงเหล็ก)	ตร.ม.	7,870.00	621.06	4,887,742.20	1.2885	800.24	6,297,855.82
7	1.3.2.1.1.2 รอยต่อเผื่อขยายตามขวาง (EXPANSION JOINT)	เมตร	85.50	276.57	23,646.74	1.2885	356.36	30,468.82
8	1.3.2.1.1.3 รอยต่อเผื่อหดตามขวาง (CONTRACTION JOINT)	เมตร	765.00	223.75	171,168.75	1.2885	288.30	220,550.93

คณะกรรมการกำหนดราคากลาง

ลงชื่อ.....ประธานกรรมการกำหนดราคากลาง
(นางจันทิพย์ ยิ่งดำนุ่น)
ปลัดเทศบาลตำบลรัษฎา

ลงชื่อ.....กรรมการกำหนดราคากลาง
(นายอัศวิน พลคชา)
วิศวกรโยธาปฏิบัติการ

ลงชื่อ.....กรรมการกำหนดราคากลาง
(นายวิจักษณ์ จิรพันธ์พิเชษฐ์)
นายช่างโยธาชำนาญงาน

แบบสรุปราคากลางงานก่อสร้างทาง สะพาน และท่อเหลี่ยม

ชื่อโครงการ/งานก่อสร้าง : โครงการก่อสร้างถนน ค.ส.ล. พร้อมคูระบายน้ำ ค.ส.ล. ถนนประชาสามัคคี จากหมู่บ้านพฤกษาวิลล์ ถึงสามแยกถนนทางหลวงชนบท ภก. 3001 หมู่ที่ 5

สถานที่ก่อสร้าง : ถนนประชาสามัคคี หมู่ที่ 5 ตำบลรัษฎา อำเภอเมือง จังหวัดภูเก็ต แบบเลขที่ : 015/2565

หน่วยงานเจ้าของโครงการ/งานก่อสร้าง : เทศบาลตำบลรัษฎา เมื่อวันที่ 27 เดือน เมษายน พ.ศ. 2565

คำนวณราคากลางโดย : คณะกรรมการกำหนดราคากลาง

ลำดับที่ตามสัญญา	รายการ	หน่วย	จำนวน	ค่างานต้นทุนต่อหน่วย (บาท)	ค่างานต้นทุน (บาท)	ค่า Factor F	ราคาต่อหน่วย X FN	ราคากลาง
9	1.3.2.1.1.4 รอยต่อตามยาว (LONGITUDINAL JOINT)	เมตร	950.00	91.17	86,611.50	1.2885	117.47	111,598.92
10	1.3.2.1.1.5 BAR CHAIR หรือ BAR CHAIR สำเร็จรูป	ชุด	7,000.00	10.80	75,600.00	1.2885	13.92	97,410.60
	2. งานก่อสร้างคูระบายน้ำ ค.ส.ล. ขนาด 0.70 x 1.00 ม. ยาว 905.00 ม. พร้อมฝาปิด							
11	2.1 งานคูระบายน้ำ ค.ส.ล. ขนาด 0.70 x 1.00 ม.	เมตร	905.00	6,670.70	6,036,983.50	1.2885	8,595.20	7,778,653.24
12	2.2 งานฝาบ่อพักคูระบายน้ำ ค.ส.ล. ขนาด 0.62 x 0.92 ม. พร้อมกรอบเหล็กฉาก	ฝา	90.00	2,439.79	219,581.10	1.2885	3,143.67	282,930.25
	3. งานก่อสร้างรางระบายน้ำ ค.ส.ล. กว้าง 1.20 ม. หนา 0.20 ม. ยาว 250.00 ม. (บริเวณบนคูระบายน้ำ ค.ส.ล.)							
13	3.1 รางระบายน้ำ ค.ส.ล. กว้าง 1.20 ม. หนา 0.20 ม. (บริเวณบนคูระบายน้ำ ค.ส.ล.)	เมตร	250.00	1,532.18	383,045.00	1.2885	1,974.21	493,553.48
	4. งานก่อสร้างรางระบายน้ำ ค.ส.ล. กว้าง 1.20 ม. หนา 0.20 ม. ยาว 539.00 ม. (บริเวณหลังท่อระบายน้ำ ค.ส.ล.)							
14	4.1 รางระบายน้ำ ค.ส.ล. กว้าง 1.20 ม. หนา 0.20 ม. (บริเวณหลังท่อระบายน้ำ ค.ส.ล.)	เมตร	539.00	1,532.18	825,845.02	1.2885	1,974.21	1,064,101.31
	5. งานก่อสร้างรางระบายน้ำ ค.ส.ล. กว้าง 0.80 ม. หนา 0.20 ม. ยาว 350.00 ม. (บริเวณหลังท่อระบายน้ำ ค.ส.ล.)							

คณะกรรมการกำหนดราคากลาง

ลงชื่อ.....ประธานกรรมการกำหนดราคากลาง
(นางจันทิพย์ ยิ่งดำนุ่น)
ปลัดเทศบาลตำบลรัษฎา

ลงชื่อ.....กรรมการกำหนดราคากลาง
(นายอัศวิน พลคชา)
วิศวกรโยธาปฏิบัติการ

ลงชื่อ.....กรรมการกำหนดราคากลาง
(นายวิจักษณ์ จิรพันธ์พิเชษฐ์)
นายช่างโยธาชำนาญงาน

แบบสรุปราคากลางงานก่อสร้างทาง สะพาน และท่อเหลี่ยม

ชื่อโครงการ/งานก่อสร้าง : โครงการก่อสร้างถนน ค.ส.ล. พร้อมคูระบายน้ำ ค.ส.ล. ถนนประชาสามัคคี จากหมู่บ้านพฤกษาวิลล์ ถึงสามแยกถนนทางหลวงชนบท ภก. 3001 หมู่ที่ 5

สถานที่ก่อสร้าง : ถนนประชาสามัคคี หมู่ที่ 5 ตำบลรัษฎา อำเภอเมือง จังหวัดภูเก็ต แบบเลขที่ : 015/2565

หน่วยงานเจ้าของโครงการ/งานก่อสร้าง : เทศบาลตำบลรัษฎา เมื่อวันที่ 27 เดือน เมษายน พ.ศ. 2565

คำนวณราคากลางโดย : คณะกรรมการกำหนดราคากลาง

ลำดับที่ตามสัญญา	รายการ	หน่วย	จำนวน	ค่างานต้นทุนต่อหน่วย (บาท)	ค่างานต้นทุน (บาท)	ค่า Factor F	ราคาต่อหน่วย X FN	ราคากลาง
15	5.1 รางระบายน้ำ ค.ส.ล. กว้าง 0.80 ม. หนา 0.20 ม. (บริเวณหลังท่อระบายน้ำ ค.ส.ล.)	เมตร	350.00	1,021.22	357,427.00	1.2885	1,315.84	460,544.69
	6. งานฝาตะแกรงเหล็กและกรอบเหล็กฉาก พร้อมหูช้าง ค.ส.ล.							
16	6.1 ฝาตะแกรงเหล็กและกรอบเหล็กฉาก ขนาด 0.82 x 1.01 ม. พร้อมหูช้าง ค.ส.ล. ทั้ง 2 ข้าง (MH1)	ฝา	43.00	11,393.13	489,904.59	1.2885	14,680.05	631,242.06
17	6.2 ฝาตะแกรงเหล็กและกรอบเหล็กฉาก ขนาด 0.82 x 1.02 ม. พร้อมหูช้าง ค.ส.ล. ทั้ง 2 ข้าง (MH2)	ฝา	2.00	12,520.48	25,040.96	1.2885	16,132.64	32,265.28
18	6.3 ฝาตะแกรงเหล็กและกรอบเหล็กฉาก ขนาด 0.82 x 1.02 ม. พร้อมหูช้าง ค.ส.ล. ทั้ง 2 ข้าง (MH3)	ฝา	6.00	10,641.56	63,849.36	1.2885	13,711.65	82,269.90
19	6.4 ฝาตะแกรงเหล็กและกรอบเหล็กฉาก ขนาด 0.82 x 1.02 ม. พร้อมหูช้าง ค.ส.ล. ทั้ง 2 ข้าง (MH4)	ฝา	2.00	10,641.56	21,283.12	1.2885	13,711.65	27,423.30
20	6.5 ฝาตะแกรงเหล็กและกรอบเหล็กฉาก ขนาด 0.82 x 1.02 ม. พร้อมหูช้าง ค.ส.ล. ทั้ง 2 ข้าง (MH5)	ฝา	18.00	12,520.48	225,368.64	1.2885	16,132.64	290,387.49
	7. งานปรับปรุงฝาบ่อพัก ค.ส.ล. ขนาด 1.60 x 1.60 ม. (ดูแบบขยาย A1)							
21	7.1 ปรับปรุงฝาบ่อพัก ค.ส.ล. ขนาด 1.60 x 1.60 ม. (คิด 2 ฝา ขนาด 0.71 x 1.43 ม.)	บ่อ	2.00	9,481.86	18,963.72	1.2885	12,217.38	24,434.75

คณะกรรมการกำหนดราคากลาง

ลงชื่อ.....ประธานกรรมการกำหนดราคากลาง
(นางจันทิพย์ ยิ่งดำนุ่น)
ปลัดเทศบาลตำบลรัษฎา

ลงชื่อ.....กรรมการกำหนดราคากลาง
(นายอัศวิน พลคชา)
วิศวกรโยธาปฏิบัติการ

ลงชื่อ.....กรรมการกำหนดราคากลาง
(นายวิจักษณ์ จิรพันธ์พิเชษฐ์)
นายช่างโยธาชำนาญงาน

แบบสรุปราคากลางงานก่อสร้างทาง สะพาน และท่อเหลี่ยม

ชื่อโครงการ/งานก่อสร้าง : โครงการก่อสร้างถนน ค.ส.ล. พร้อมคูระบายน้ำ ค.ส.ล. ถนนประชาสามัคคี จากหมู่บ้านพฤกษาวิลล์ ถึงสามแยกถนนทางหลวงชนบท ภก. 3001 หมู่ที่ 5

สถานที่ก่อสร้าง : ถนนประชาสามัคคี หมู่ที่ 5 ตำบลรัษฎา อำเภอเมือง จังหวัดภูเก็ต แบบเลขที่ : 015/2565

หน่วยงานเจ้าของโครงการ/งานก่อสร้าง : เทศบาลตำบลรัษฎา เมื่อวันที่ 27 เดือน เมษายน พ.ศ. 2565

คำนวณราคากลางโดย : คณะกรรมการกำหนดราคากลาง

ลำดับที่ตามสัญญา	รายการ	หน่วย	จำนวน	ค่างานต้นทุนต่อหน่วย (บาท)	ค่างานต้นทุน (บาท)	ค่า Factor F	ราคาต่อหน่วย X FN	ราคากลาง
	8. งานปรับปรุงฝาบ่อพัก ค.ส.ล. ขนาด 1.50 x 1.50 ม. (ดูแบบขยาย A2)							
22	8.1 ปรับปรุงฝาบ่อพัก ค.ส.ล. ขนาด 1.50 x 1.50 ม. (คิด 3 ฝา ขนาด 0.40 x 1.23 ม.)	บ่อ	2.00	15,065.57	30,131.14	1.2885	19,411.99	38,823.97
	9. งานตีเส้นจราจร							
	9.1 งานเบ็ดเตล็ด (MISCELLANEOUS)							
23	9.1.1 งานตีเส้น Thermo Plastic Paint ระดับ 1	ตร.ม.	412.00	290.00	119,480.00	1.2885	373.67	153,949.98
24	9.1.2 งานตีเส้นจราจร RUMBLE STRIP	ตร.ม.	88.40	460.00	40,664.00	1.2885	592.71	52,395.56
25	9.1.3 งานตีเส้นจราจร รูปจักรยานยนต์ (สีขาว)	ตร.ม.	3.20	460.00	1,472.00	1.2885	592.71	1,896.67
26	9.1.4 งานตีเส้นจราจร ข้อความ " หยุด " (สีขาว)	ตร.ม.	5.38	460.00	2,474.80	1.2885	592.71	3,188.78
	10. งานติดตั้งเครื่องหมายจราจร							
	10.1 งานป้ายจราจร (เสาคอนกรีต) ป้ายบังคับ และป้ายเตือน ขนาดป้ายจราจร 3							
27	10.1.1 ป้ายเตือน ต.76 และเสาคอนกรีต	ชุด	3.00	2,920.00	8,760.00	1.2885	3,762.42	11,287.26
28	10.1.2 ป้ายเตือน ต.10 + ต.76 และเสาคอนกรีต	ชุด	1.00	4,440.00	4,440.00	1.2885	5,720.94	5,720.94
29	10.1.3 ป้ายเตือน ต.11 + ต.76 และเสาคอนกรีต	ชุด	2.00	4,440.00	8,880.00	1.2885	5,720.94	11,441.88
30	10.1.4 ป้ายเตือน ต.75 + ต.76 และเสาคอนกรีต	ชุด	1.00	4,440.00	4,440.00	1.2885	5,720.94	5,720.94
31	10.1.5 ป้ายเตือน ต.53 และเสาคอนกรีต	ชุด	1.00	3,490.00	3,490.00	1.2885	4,496.87	4,496.87

คณะกรรมการกำหนดราคากลาง

ลงชื่อ.....ประธานกรรมการกำหนดราคากลาง
(นางจันทิพย์ ยิ่งดำนุ่น)
ปลัดเทศบาลตำบลรัษฎา

ลงชื่อ.....กรรมการกำหนดราคากลาง
(นายอัศวิน พลคชา)
วิศวกรโยธาปฏิบัติการ

ลงชื่อ.....กรรมการกำหนดราคากลาง
(นายวิจักษณ์ จิรพันธ์พิเชษฐ์)
นายช่างโยธาชำนาญงาน

แบบสรุปราคากลางงานก่อสร้างทาง สะพาน และท่อเหลี่ยม

ชื่อโครงการ/งานก่อสร้าง : โครงการก่อสร้างถนน ค.ส.ล. พร้อมคูระบายน้ำ ค.ส.ล. ถนนประชาสามัคคี จากหมู่บ้านพฤกษาวิลล์ ถึงสามแยกถนนทางหลวงชนบท ภก. 3001 หมู่ที่ 5

สถานที่ก่อสร้าง : ถนนประชาสามัคคี หมู่ที่ 5 ตำบลรัษฎา อำเภอเมือง จังหวัดภูเก็ต แบบเลขที่ : 015/2565

หน่วยงานเจ้าของโครงการ/งานก่อสร้าง : เทศบาลตำบลรัษฎา เมื่อวันที่ 27 เดือน เมษายน พ.ศ. 2565

คำนวณราคากลางโดย : คณะกรรมการกำหนดราคากลาง

ลำดับที่ตามสัญญา	รายการ	หน่วย	จำนวน	ค่างานต้นทุนต่อหน่วย (บาท)	ค่างานต้นทุน (บาท)	ค่า Factor F	ราคาต่อหน่วย X FN	ราคากลาง
32	10.1.6 ป้ายบังคับ บ.1 และเสาคอนกรีต	ชุด	1.00	6,150.00	6,150.00	1.2885	7,924.28	7,924.28
	11. งานป้ายประชาสัมพันธ์ ของเทศบาลตำบลรัษฎา							
33	11.1 ป้ายประชาสัมพันธ์ (ชั่วคราว)	ชุด	2.00	2,526.48	5,052.96	1.2885	3,255.37	6,510.74
34	11.2 ป้ายประชาสัมพันธ์ (ป้ายโครงการ)	ชุด	1.00	3,444.35	3,444.35	1.2885	4,438.04	4,438.04
					รวมค่างานต้นทุน	16,748,237.60	รวมราคากลาง	21,580,104.15

คณะกรรมการกำหนดราคากลาง

ลงชื่อ.....ประธานกรรมการกำหนดราคากลาง
(นางจันทิพย์ ยิ่งดำนุ่น)
ปลัดเทศบาลตำบลรัษฎา

ลงชื่อ.....กรรมการกำหนดราคากลาง
(นายอัศวิน พลคชา)
วิศวกรโยธาปฏิบัติการ

ลงชื่อ.....กรรมการกำหนดราคากลาง
(นายวิจักษณ์ จิรพันธ์พิเชษฐ์)
นายช่างโยธาชำนาญงาน

แบบสรุปข้อมูลวัสดุ และค่าดำเนินการ
งานก่อสร้างทาง สะพาน และท่อเหลี่ยม

ชื่อโครงการ	โครงการก่อสร้างถนน ค.ส.ล. พร้อมดูระบายน้ำ ค.ส.ล. ถนนประชาสามัคคี จากหมู่บ้านพฤกษาวิลล์ ถึงสามแยกถนนทางหลวงชนบท ภก. 3001 หมู่ที่ 5		
สถานที่ก่อสร้าง	ถนนประชาสามัคคี หมู่ที่ 5 ตำบลรัษฎา อำเภอเมืองภูเก็ต จังหวัดภูเก็ต		
หน่วยงานเจ้าของโครงการ	สำนักงานเทศบาลตำบลรัษฎา		
อยู่ในท้องที่จังหวัด	เขตฝนตก ฝนชุก 1	ราคาน้ำมันโซล่า	30.50 บาท /ลิตร
เงินล่วงหน้าจ่าย	0 %	ดอกเบี้ยเงินกู้	5 %
เงินประกันผลงานหัก	0 %	ค่าภาษีมูลค่าเพิ่ม (VAT)	7 %
คำนวณราคากลางเมื่อวันที่	27 เมษายน 2565		

ลำดับที่	ชนิดของวัสดุ	หน่วย	ค่าวัสดุ (บาท)	ระยะขนส่ง (กม.)	ค่าขนส่ง (บาท)	ค่าขนขึ้นลง (บาท)	ค่าตัด / ดัดเหล็ก (บาท)	รวม (บาท)	ขนส่งด้วยรถบรรทุก	หมายเหตุ
1	เหล็ก RB ø 6 มม.	บ./ตัน	22,710.26	7.80	12.81	80.00	4,100.00	26,903.09	รถบรรทุก 10 ล้อ + ลากพ่วง	ราคาพาณิชย์จังหวัดภูเก็ต
2	เหล็ก RB ø 9 มม.	บ./ตัน	26,600.47	7.80	12.81	80.00	4,100.00	30,793.28	รถบรรทุก 10 ล้อ + ลากพ่วง	ราคาพาณิชย์จังหวัดภูเก็ต
3	เหล็ก RB ø 12 มม.	บ./ตัน	24,399.62	7.80	12.81	80.00	3,300.00	27,792.43	รถบรรทุก 10 ล้อ + ลากพ่วง	ราคาพาณิชย์จังหวัดภูเก็ต
4	เหล็ก RB ø 15 มม.	บ./ตัน	17,293.46	7.80	12.81	80.00	3,300.00	20,686.27	รถบรรทุก 10 ล้อ + ลากพ่วง	ราคาพาณิชย์จังหวัดภูเก็ต
5	เหล็ก RB ø 19 มม.	บ./ตัน	22,474.77	7.80	12.81	80.00	2,900.00	25,467.58	รถบรรทุก 10 ล้อ + ลากพ่วง	ราคาพาณิชย์จังหวัดภูเก็ต
6	เหล็ก DB ø 12 มม.	บ./ตัน	24,676.64	7.80	12.81	80.00	3,300.00	28,069.45	รถบรรทุก 10 ล้อ + ลากพ่วง	ราคาพาณิชย์จังหวัดภูเก็ต
7	เหล็ก DB ø 16 มม.	บ./ตัน	24,867.29	7.80	12.81	80.00	3,300.00	28,260.10	รถบรรทุก 10 ล้อ + ลากพ่วง	ราคาพาณิชย์จังหวัดภูเก็ต
8	เหล็ก DB ø 20 มม.	บ./ตัน	24,271.03	7.80	12.81	80.00	2,900.00	27,263.84	รถบรรทุก 10 ล้อ + ลากพ่วง	ราคาพาณิชย์จังหวัดภูเก็ต
9	เหล็ก DB ø 25 มม.	บ./ตัน	23,698.13	7.80	12.81	80.00	2,900.00	26,690.94	รถบรรทุก 10 ล้อ + ลากพ่วง	ราคาพาณิชย์จังหวัดภูเก็ต
10	Wire Mesh ø 6 มม @ 20 x 20 cm.	บ./ตร.ม.	91.00	-	-	-	-	91.00	รถบรรทุก 10 ล้อ + ลากพ่วง	สืบราคาในท้องที่จังหวัดภูเก็ต
11	ลวดผูกเหล็ก	บ./กก.	37.38	-	-	-	-	37.38	รถบรรทุก 10 ล้อ + ลากพ่วง	ราคาพาณิชย์จังหวัดภูเก็ต
12	ปูนซีเมนต์ประเภท 1	บ./ตัน	3,046.73	7.80	12.81	50.00	-	3,109.54	รถบรรทุก 10 ล้อ + ลากพ่วง	จาก แหล่ง อ.เมือง จ.พังงา
13	ยาง AC - 60 / 70	บ./ตัน	27,600.00	239.00	372.84	35.00	-	28,007.84	รถบรรทุก 10 ล้อ + ลากพ่วง	จาก แหล่ง อ.เมือง จ.สุราษฎร์ธานี
14	ยาง CSS - 1	บ./ตัน	28,300.00	239.00	372.84	25.00	-	28,697.84	รถบรรทุก 10 ล้อ + ลากพ่วง	จาก แหล่ง อ.เมือง จ.สุราษฎร์ธานี
15	ยาง CRS - 2	บ./ตัน	28,100.00	239.00	372.84	25.00	-	28,497.84	รถบรรทุก 10 ล้อ + ลากพ่วง	จาก แหล่ง อ.เมือง จ.สุราษฎร์ธานี
16	ยาง PARA - AC	บ./ตัน	34,100.00	239.00	372.84	35.00	-	34,507.84	รถบรรทุก 10 ล้อ + ลากพ่วง	จาก แหล่ง อ.เมือง จ.สุราษฎร์ธานี
17	หินฝุ่น	บ./ลบ.ม.	350.00	83.30	181.60	-	-	531.60	รถบรรทุก 10 ล้อ + ลากพ่วง	จาก แหล่ง อ.เมือง จ.พังงา
18	หิน 3/4"	บ./ลบ.ม.	345.40	83.30	181.60	-	-	527.00	รถบรรทุก 10 ล้อ + ลากพ่วง	จาก แหล่ง อ.เมือง จ.พังงา
19	หิน 1/2"	บ./ลบ.ม.	384.25	83.30	181.60	-	-	565.85	รถบรรทุก 10 ล้อ + ลากพ่วง	จาก แหล่ง อ.เมือง จ.พังงา
20	หิน 3/8"	บ./ลบ.ม.	322.63	83.30	181.60	-	-	504.23	รถบรรทุก 10 ล้อ + ลากพ่วง	จาก แหล่ง อ.เมือง จ.พังงา
21	หินผสมแอสฟัลท์คอนกรีต	บ./ลบ.ม.	348.17	83.30	181.60	-	-	529.77	รถบรรทุก 10 ล้อ + ลากพ่วง	จาก แหล่ง อ.เมือง จ.พังงา
22	หินคลุก	บ./ลบ.ม.	346.50	83.30	181.60	-	-	528.10	รถบรรทุก 10 ล้อ + ลากพ่วง	จาก แหล่ง อ.เมือง จ.พังงา
23	กรวดผสมคอนกรีต	บ./ลบ.ม.	345.40	83.30	181.60	-	-	527.00	รถบรรทุก 10 ล้อ + ลากพ่วง	จาก แหล่ง อ.เมือง จ.พังงา
24	ทรายผสมคอนกรีต	บ./ลบ.ม.	339.55	83.30	181.60	-	-	521.15	รถบรรทุก 10 ล้อ + ลากพ่วง	จาก แหล่ง อ.เมือง จ.พังงา
25	วัสดุลูกรัง	บ./ลบ.ม.	-	83.30	181.60	33.70	(ค่าขุด-ขน)	215.30	รถบรรทุก 10 ล้อ + ลากพ่วง	0
26	วัสดุคัดเลือก " ก "	บ./ลบ.ม.	-	83.30	181.60	33.70	(ค่าขุด-ขน)	215.30	รถบรรทุก 10 ล้อ + ลากพ่วง	0
27	ดินถมคันทาง	บ./ลบ.ม.	500.00	83.30	181.60	22.65	(ค่าขุด-ขน)	704.25	รถบรรทุก 10 ล้อ + ลากพ่วง	0
28	คอนกรีตผสมเสร็จ รูปลูกบาศก์ 180 กก./ตร.ซม.	บ./ลบ.ม.	2,369.16	2.00	30.14	-	-	2,399.30	รถขนส่งคอนกรีต	ราคาพาณิชย์จังหวัดภูเก็ต
29	คอนกรีตผสมเสร็จ รูปลูกบาศก์ 240 กก./ตร.ซม.	บ./ลบ.ม.	2,489.72	2.00	30.14	-	-	2,519.86	รถขนส่งคอนกรีต	ราคาพาณิชย์จังหวัดภูเก็ต
30	คอนกรีตผสมเสร็จ รูปลูกบาศก์ 300 กก./ตร.ซม.	บ./ลบ.ม.	2,669.16	2.00	30.14	-	-	2,699.30	รถขนส่งคอนกรีต	ราคาพาณิชย์จังหวัดภูเก็ต
31	คอนกรีตผสมเสร็จ รูปลูกบาศก์ 420 กก./ตร.ซม.	บ./ลบ.ม.	2,909.35	2.00	30.14	-	-	2,939.49	รถขนส่งคอนกรีต	ราคาพาณิชย์จังหวัดภูเก็ต
32	ท่อกลมขนาด ø 0.30 ม. ชั้น 3	ท่อน	283.79	7.80	11.43	-	-	295.22	รถบรรทุก 10 ล้อ	ราคาพาณิชย์จังหวัดภูเก็ต
33	ท่อกลมขนาด ø 0.40 ม. ชั้น 3	ท่อน	362.15	7.80	17.15	-	-	379.30	รถบรรทุก 10 ล้อ	ราคาพาณิชย์จังหวัดภูเก็ต
34	ท่อกลมขนาด ø 0.60 ม. ชั้น 3	ท่อน	588.74	7.80	22.87	-	-	611.61	รถบรรทุก 10 ล้อ	ราคาพาณิชย์จังหวัดภูเก็ต
35	ท่อกลมขนาด ø 0.80 ม. ชั้น 3	ท่อน	934.58	7.80	30.49	-	-	965.07	รถบรรทุก 10 ล้อ	ราคาพาณิชย์จังหวัดภูเก็ต
36	ท่อกลมขนาด ø 1.00 ม. ชั้น 3	ท่อน	1,214.95	7.80	54.88	-	-	1,269.83	รถบรรทุก 10 ล้อ	ราคาพาณิชย์จังหวัดภูเก็ต
37	ท่อกลมขนาด ø 1.20 ม. ชั้น 3	ท่อน	2,336.45	7.80	68.60	-	-	2,405.05	รถบรรทุก 10 ล้อ	ราคาพาณิชย์จังหวัดภูเก็ต
38	ท่อกลมขนาด ø 1.50 ม. ชั้น 3	ท่อน	4,500.00	7.80	109.76	-	-	4,609.76	รถบรรทุก 10 ล้อ	ราคาพาณิชย์จังหวัดภูเก็ต
39	ไม้กระบาก 1" x 8"	ลบ.ฟ.	600.00	-	-	-	-	600.00		ราคาพาณิชย์จังหวัดภูเก็ต
40	ไม้อัดยาง หนา 4 มม.	แผ่น	233.64	-	-	-	-	233.64		ราคาพาณิชย์จังหวัดภูเก็ต
41	ไม้คร่าว 1 1"/2 x 3"	ลบ.ฟ.	430.00	-	-	-	-	430.00		ราคาพาณิชย์จังหวัดภูเก็ต
42	ไม้ค้ำยัน ø 3" x 3.00 ม.	ต้น	35.00	-	-	-	-	35.00		สืบราคาในท้องที่จังหวัดภูเก็ต
43	ไม้ค้ำยัน ø 4" x 3.00 ม.	ต้น	45.00	-	-	-	-	45.00		สืบราคาในท้องที่จังหวัดภูเก็ต
44	เหล็กฉาก L 50 x 50 x 6 มม	ท่อน	866.54	-	-	-	-	866.54		ราคาพาณิชย์จังหวัดภูเก็ต
45	เหล็กแบน 50 x 6 มม.	ท่อน	457.79	-	-	-	-	457.79		สืบราคาในท้องที่จังหวัดภูเก็ต
46	เหล็กแบน 50 x 9 มม.	ท่อน	822.47	-	-	-	-	822.47		สืบราคาในท้องที่จังหวัดภูเก็ต
47	เหล็กฉาก L 75 x 75 x 9 มม	ท่อน	1,932.25	-	-	-	-	1,932.25		สืบราคาในท้องที่จังหวัดภูเก็ต
48	ตะปู	กก.	30.84	-	-	-	-	30.84		ราคาพาณิชย์จังหวัดภูเก็ต

ข้อมูลงานคอนกรีต Class ต่างๆ ตามมาตรฐานกรมทางหลวงชนบท

1.1 กรณีใช้แรงงานคน (ใช้ในกรณีงานขนาดเล็ก เช่น งานซ่อมบำรุงย่อย เป็นต้น)

กรณีทรายและหินมีหน่วยเป็นปริมาตร

Class of Concrete				ค 2	ค 1	Lean 1:3:5
ส่วนผสมคอนกรีต				320:596:764	290:620:725	240:520:870
1. ซีเมนต์	1.05	x	3,109.54	1,044.81	946.85	783.60
2. ทราย	1.20	x	521.15	372.73	387.74	325.20
3. หิน	1.15	x	527.00	463.02	439.39	527.26
4. ค่าแรงผสม - เท				306.00	306.00	306.00
รวม				2,186.56	2,079.98	1,942.06

1.2 กรณีใช้คอนกรีตผสมเสร็จ สำหรับปริมาณคอนกรีตทั้งโครงการน้อยกว่า 5,000 ลบ.ม.

กรณีทรายและหินมีหน่วยเป็นปริมาตร

Class of Concrete	ค 4	ค 3	ค 2	ค 1	Lean 1:3:5
ส่วนผสมคอนกรีต	400:524:728	350:572:736	320:596:764	290:620:725	240:520:870
1. คอนกรีตผสมเสร็จ	2,909.35	2,669.16	2,489.72	2,369.16	
2. ค่าแรงเท	306.00	306.00	306.00	306.00	
รวม	3,215.35	2,975.16	2,795.72	2,675.16	

1.3 กรณีติดตั้งเครื่องผสม สำหรับปริมาณคอนกรีตทั้งโครงการมากกว่าหรือเท่ากับ 5,000 ลบ.ม.

กรณีทรายและหินมีหน่วยเป็นปริมาตร

Class of Concrete				ค 4	ค 3	ค 2	ค 1	Lean 1:3:5
ส่วนผสมคอนกรีต				400:524:728	350:572:736	320:596:764	290:620:725	240:520:870
1. ซีเมนต์	1.05	x	3,109.54	1,306.01	1,142.76	1,044.81	946.85	783.60
2. ทราย	1.20	x	521.15	327.70	357.72	372.73	387.74	325.20
3. หิน	1.15	x	527.00	441.20	446.05	463.02	439.39	527.26
4. ค่าแรงผสม				204.12	204.12	204.12	204.12	204.12
5. ค่าแรงเท				306.00	306.00	306.00	306.00	306.00
รวม				2,608.63	2,456.65	2,390.68	2,284.10	2,146.18

ตารางแสดงชนิดของคอนกรีต และค่าแรงอัดประลัยต่ำสุด ตามมาตรฐานกรมทางหลวงชนบท

ชนิดของคอนกรีต	จำนวนปูนซีเมนต์ที่ใช้ต่อคอนกรีต 1 ลบ.ม. (เป็นกิโลกรัม) ต้องไม่น้อยกว่า	แรงอัดประลัยต่ำสุดของแท่งคอนกรีตมาตรฐานที่ อายุ 28 วัน (กก./ซม.)	
		ลูกบาศก์ 15x15x15 ซม.	ทรงกระบอก Ø 15x30 ซม.
ค 1	290	180	145
ค 2	320	240	200
ค 3	350	300	250
ค 4	400	420	350

ไม้แบบ

ไม้แบบสำหรับงานทั่วไป = ไม้แบบ (1) พื้นที่ 1 ตารางเมตร

ไม้กระบากหรือไม้ยาง หรือเทียบเท่า	1 ลบ.ฟ.	@	600.00		=	600.00	บาท/ตร.ม.
ไม้คร่าว	0.30 ลบ.ฟ.	@	430.00		=	129.00	บาท/ตร.ม.
ไม้ค้ำยันไม้แบบ	0.30 ต้น (ขนาด ø 4" x 4.00 ม.)	@	45.00		=	13.50	บาท/ตร.ม.
ตะปู	0.25 กก.	@	30.84		=	7.71	บาท/ตร.ม.
				รวม	=	750.21	บาท/ตร.ม.
เนื่องจากใช้งานได้ประมาณ 4 ครั้ง คิดจาก	750.21	/	4.00		=	187.55	บาท/ตร.ม.
ค่าแรง					=	133.00	บาท/ตร.ม.
น้ำมันทาผิวไม้					=	10.00	บาท/ตร.ม.
				รวม	=	330.55	บาท/ตร.ม.

ไม้แบบสำหรับงานอย่างง่าย = ไม้แบบ (2) พื้นที่ 1 ตารางเมตร

รายละเอียดเหมือนไม้แบบ (1)

เนื่องจากใช้งานได้ประมาณ 5 ครั้ง คิดจาก	750.21	/	5.00		=	150.04	บาท/ตร.ม.
ค่าแรง					=	133.00	บาท/ตร.ม.
น้ำมันทาผิวไม้					=	10.00	บาท/ตร.ม.
				รวม	=	293.04	บาท/ตร.ม.

ไม้แบบสำหรับงานสะพานและท่อเหลี่ยม = ไม้แบบ (3) พื้นที่ 1 ตารางเมตร

ไม้กระบากหรือไม้ยาง หรือเทียบเท่า	1	ลบ.ฟ.	@	600.00	=	600.00	บาท/ตร.ม.
ไม้อัดยาง หนา 4 มม.	1	ตร.ม.	@	81.13	=	81.13	บาท/ตร.ม.
ไม้คร่าว	0.30	ลบ.ฟ.	@	430.00	=	129.00	บาท/ตร.ม.
ตะปู	0.25	กก.	@	30.84	=	7.71	บาท/ตร.ม.
				รวม	=	817.84	บาท/ตร.ม.
เนื่องจากใช้งานได้ประมาณ 3 ครั้ง คิดจาก			817.84 /	3.00	=	272.61	บาท/ตร.ม.
ค่าแรง					=	133.00	บาท/ตร.ม.
น้ำมันทาผิวไม้					=	10.00	บาท/ตร.ม.
				รวม	=	415.61	บาท/ตร.ม.

ทรายหยาบบดอัดแน่น

ค่าวัสดุจากแหล่งรวมค่าตัก				=	339.55	บาท/ลบ.ม.
ค่าขนส่ง	83.30 กม.			=	181.60	บาท/ลบ.ม.
ส่วนยุบตัว	1.40	x	521.15	=	729.60	บาท/ลบ.ม.
ค่าดำเนินการ + ค่าเสื่อมราคาบดอัด 75 %				=	36.48	บาท/ลบ.ม.
			ค่าใช้จ่ายรวม	=	766.08	บาท/ลบ.ม.
			ค่างานต้นทุนรวม	=	766.08	บาท/ลบ.ม.

ทรายถมอัดแน่น

ค่าวัสดุจากแหล่งรวมค่าตัก				=	152.90	บาท/ลบ.ม.
ค่าขนส่ง	83.30 กม.			=	181.60	บาท/ลบ.ม.
ส่วนยุบตัว	1.40	x	334.50	=	468.30	บาท/ลบ.ม.
ค่าดำเนินการ + ค่าเสื่อมราคาบดอัด 75 %				=	36.48	บาท/ลบ.ม.
			ค่าใช้จ่ายรวม	=	504.78	บาท/ลบ.ม.
			ค่างานต้นทุนรวม	=	504.78	บาท/ลบ.ม.

โครงการก่อสร้างถนน ค.ส.ล. พร้อมดูระบายน้ำ ค.ส.ล. ถนนประชาสามัคคี จากหมู่บ้านพฤกษาวิลล์ ถึงสามแยกถนนทางหลวงชนบท ภก. 3001 หมู่ที่ 5

งานก่อสร้างทาง สะพาน และท่อเหลี่ยม

รายละเอียดการคำนวณค่างานต้นทุนต่อหน่วย

(อยู่ในท้องที่จังหวัด เขตฝนตก ฝนชุก 1 ใช้ราคาเฉลี่ยน้ำมันเชื้อเพลิงโซล่าที่อำเภอเมือง 30.50 บาท/ลิตร หาค่าขนส่ง , ค่าดำเนินการและค่าเสื่อมราคา)

1.00 <u>งานปรับเกลี่ยแต่งพื้นทางเดิม แล้วบดทับ</u>

ค่าดำเนินการ + ค่าเสื่อมราคาเครื่องจักร (งานขุดรื้อคันทางเดิมแล้วบดทับ : ลูกรัง 10 ซม.)	=	11.47	บาท / ตร.ม.
ใช้ค่างานขุดรื้อคันทางเดิมแล้วบดทับ (ลูกรัง 10 ซม.) เนื่องจากมีลักษณะงานใกล้เคียงกัน ค่างานต้นทุนรวม	=	11.47	บาท / ตร.ม.

2.00 <u>งานรื้อผิวจราจรยางเดิม (Removal of Existing Asphalt Concrete Surface)</u>

คิดจากความหนาของผิวทางแอสฟัลท์คอนกรีต = 5.00 ซม.

ค่าดำเนินการ + ค่าเสื่อม (: ผิว AC 5 ซม.)	=	11.80	บาท / ตร.ม.

คิดจากพื้นที่ 1 ตร.ม.

ปริมาตรวัสดุที่รื้อออก = 0.05 ลบ.ม.

ส่วนขยาย = 0.05 x 1.60 = 0.08 ลบ.ม.

ค่าดำเนินการ + ค่าเสื่อมตันและตัก (: หินผุ - ตันและตัก) = 0.08 x 41.66	=	3.33	บาท / ตร.ม.
ขนทิ้ง 10 กม. = 0.08 x 36.68	=	2.93	บาท / ตร.ม.
รวม	=	18.07	บาท / ตร.ม.
ค่างานต้นทุนรวม	=	18.07	บาท / ตร.ม.

3.00 <u>งานตัดดิน (Earth Excavation)</u>

ค่าดำเนินการ + ค่าเสื่อมราคา (งานตัด - ขึ้นรูปคันทาง : ดิน - ตัก)	=	8.71	บาท/ลบ.ม.
ค่าขนทิ้ง ระยะ 10 กม.	=	36.68	บาท/ลบ.ม.
รวม	=	45.39	บาท/ลบ.ม.
ส่วนขยายตัว 45.39 x 1.25	=	56.74	บาท/ลบ.ม.
ค่าดำเนินการ + ค่าเสื่อมราคา (งานตัด - ขึ้นรูปคันทาง : ดิน - ขุดตัด)	=	22.24	บาท/ลบ.ม.
ค่างานต้นทุนรวม	=	78.98	บาท/ลบ.ม.

<u>หมายเหตุ</u>

ส่วนขยายตัวของทราย = 1.15

ส่วนขยายตัวของดิน , ดินปนทราย = 1.25

4.00 <u>งานหินคลุกรองใต้ผิวทางคอนกรีต (Crushed Rock Soil Aggregate Under Cushion Under Concrete Pavement)</u>

ค่าวัสดุจากปากโม่ (รวมค่าตัก)	=	346.50	บาท/ลบ.ม.
ค่าขนส่ง 83.30 กม.	=	181.60	บาท/ลบ.ม.
รวม	=	528.10	บาท/ลบ.ม.
ส่วนยุบตัว 528.10 x 1.50	=	792.15	บาท/ลบ.ม.
ค่าดำเนินการ + ค่าเสื่อมราคา (งานพื้นทาง (หินคลุก) : ผสม (Blend)	=	25.76	บาท/ลบ.ม.
ค่าดำเนินการ + ค่าเสื่อมราคา (งานพื้นทาง (หินคลุก) : บดทับ)	=	93.75	บาท/ลบ.ม.
ค่าใช้จ่ายรวม	=	911.66	บาท/ลบ.ม.
ค่างานต้นทุนรวม	=	911.66	บาท/ลบ.ม.

หมายเหตุ ราคาพาณิชย์จังหวัดพังงา หินคลุก ราคา ณ โรงโม่ 210.00 บาท/ตัน แปลงราคาตันเป็น ลบ.ม. (210.00x1.650) = 346.50 บาท/ลบ.ม.

5.00 <u>งานทรายรองใต้ผิวทางคอนกรีต (Sand Cushion Under Concrete Pavement)</u>

ค่าวัสดุจากแหล่ง (ทรายคอนกรีต)	=	339.54	บาท/ลบ.ม.
ค่าขนส่ง 83.30 กม.	=	181.60	บาท/ลบ.ม.
รวม	=	521.14	บาท/ลบ.ม.
ส่วนยุบตัว 521.14 x 1.40	=	729.60	บาท/ลบ.ม.
ค่าดำเนินการ + ค่าเสื่อมราคา (บดทับ 75 %) (งานดินคันทาง : บดทับ) 47.73 x 0.75	=	36.48	บาท/ลบ.ม.
ค่าใช้จ่ายรวม	=	766.08	บาท/ลบ.ม.
ค่างานต้นทุนรวม	=	766.08	บาท/ลบ.ม.

หมายเหตุ ราคาพาณิชย์จังหวัดพังงา ทรายหยาบ ราคาท่าทราย 222.07 บาท/ตัน แปลงราคาตันเป็น ลบ.ม. (222.07x1.529) = 339.54 บาท/ลบ.ม.

โครงการก่อสร้างถนน ค.ส.ล. พร้อมคูระบายน้ำ ค.ส.ล. ถนนประชาสามัคคี จากหมู่บ้านพฤกษาวิลล์ ถึงสามแยกถนนทางหลวงชนบท ภก. 3001 หมู่ที่ 5

งานก่อสร้างทาง สะพาน และท่อเหลี่ยม

รายละเอียดการคำนวณค่างานต้นทุนต่อหน่วย

(อยู่ในท้องที่จังหวัด เขตฝนตก ฝนชุก 1 ใช้ราคาเฉลี่ยน้ำมันเชื้อเพลิงโซล่าที่อำเภอเมือง 30.50 บาท/ลิตร หาค่าขนส่ง , ค่าดำเนินการและค่าเสื่อมราคา)

6.00 งานผิวทางปอร์ตแลนด์ซีเมนต์ (Portland Cement Concrete Pavement) หนา 20.0 ซม. (ใช้ตะแกรงเหล็ก)

กรณีติดตั้งเครื่องผสม สำหรับปริมาณคอนกรีตทั้งโครงการมากกว่าหรือเท่ากับ 5,000 ลบ.ม.

ตามแบบมาตรฐาน ทต.รัษฎา ขนาด กว้าง	4.50	x	10.00 เมตร	=	45.00	ตร.ม.
ปริมาณงานทั้งโครงการ				=	1,574.00	ลบ.ม
ค่าติดตั้งเครื่องผสม =	150,000.00	/	5,000.00	=	30.00	บาท/ลบ.ม.
กรณีที่ปริมาณงานทั้งโครงการน้อยกว่า 5,000 ลบ.ม. ให้ใช้ปริมาณงาน 5,000 ลบ.ม.						
ค่าคอนกรีต + ค่าติดตั้งเครื่องผสม =	2,456.65	+	30.00	=	2,486.65	บาท/ลบ.ม.
คิดจากพื้นที่				=	45.00	ตร.ม.
ปริมาตรคอนกรีต =	45.00	x	20.00 / 100	=	9.00	ลบ.ม.
ค่าคอนกรีต + ค่าติดตั้งเครื่องผสม	9.00 ลบ.ม.	@	2,486.65	=	22,379.85	บาท
ค่าขนส่งคอนกรีต	0.2375 กม. (ปกติคิดให้ L/4) (งานผิวทางคอนกรีต : ค่าขนส่งคอนกรีต)					
=	0.2375	x	15.07 x 9.00	=	32.21	บาท
ค่าตะแกรงเหล็ก	45.000 ตร.ม. x	91.00	บาท/ตร.ม. (ใช้ Wire Mesh ø 6 มม.@ 20 x 20 cm.)	=	4,095.00	บาท
ค่าวางตะแกรงเหล็ก	45.000 ตร.ม. x	5.00	บาท/ตร.ม.	=	225.00	บาท
ค่าแบบเหล็ก (งานผิวทางคอนกรีต : ค่าแบบข้างติดตามยาว 2 ข้าง	=	21.94	x 10.00 เมตร	=	219.40	บาท
ค่าปูผิวคอนกรีต (งานผิวทางคอนกรีต : ค่าปูผิวคอนกรีต)	=	12.60	x 45.00 ตร.ม.	=	567.00	บาท
ค่าบ่ม (งานผิวทางคอนกรีต : ค่าบ่มผิวทางคอนกรีต)	=	9.54	x 45.00 ตร.ม.	=	429.30	บาท
ค่าขัดหยาบผิวคอนกรีต	45.000 ตร.ม. x	0.00	บาท/ตร.ม. เลือกค่างานบ่มผิวทางคอนกรีต ● มีค่างาน ○ ไม่มีค่างาน	=	0.00	บาท
ค่าใช้จ่ายรวม				=	27,947.76	บาท
ค่างานต้นทุน =	27,947.76	/	45.00	=	621.06	บาท/ตร.ม.

7.00 รอยต่อเผื่อขยายตามขวาง (Expansion Joint) ระยะห่าง / Joint = 10.00 เมตร

คิดจากความยาว 4.50 ม.

ค่าเหล็ก Dowel Bar	10.02	กก.	@ 25.47	=	255.11	บาท
Metal Cap + ทาสี + จาระบี	9.00	ชุด	@ 14.00	=	126.00	บาท
Joint Filler (แผ่นโฟม)	0.90	ตร.ม.	@ 400.00	=	360.00	บาท
Joint Sealer	2.81	ลิตร	@ 45.00	=	126.56	บาท
ค่าหยอดยาง	4.50	ม.	@ 15.15	=	68.18	บาท
แผ่นพลาสติก	4.50	ม.	@ 10.00	=	45.00	บาท
ไม้แบบ (2)	0.90	ตร.ม.	@ 293.04	=	263.74	บาท
ค่าใช้จ่ายรวม				=	1,244.58	บาท
ค่างานต้นทุน	1,244.58	/	4.50	=	276.57	บาท/เมตร

Metal Cap	ราคาชุดละ	@	10.00 บาท	(ประมาณ)
Joint Filler (แผ่นโฟม)	ราคาตารางเมตรละ	@	400.00 บาท	(ประมาณ)
Joint Sealer	ลิตรละ	@	45.00 บาท	(ประมาณ)
ค่าทาสี + จาระบี ที่ Dowel Bar		@	4.00 บาท	(ประมาณ)

(ราคาวัสดุต่าง ๆ ให้ตรวจสอบในท้องตลาดก่อนประเมินราคา)

8.00 รอยต่อเผื่อหดตามขวาง (Contraction Joint) ระยะห่าง / Joint = 10.00 เมตร

คิดจากความยาว 4.50 ม.

ค่าเหล็ก Dowel Bar	28.93	กก.	@ 25.47	=	736.78	บาท
ค่าตัด Joint และหยอดยาง	4.50	ม.	@ 24.02	=	108.09	บาท
ทาสี + จาระบี	9.00	ชุด	@ 4.00	=	36.00	บาท
แผ่นพลาสติก	4.50	ม.	@ 10.00	=	45.00	บาท
Joint Sealer	1.80	ลิตร	@ 45.00	=	81.00	บาท
ค่าใช้จ่ายรวม				=	1,006.87	บาท
ค่างานต้นทุน	1,006.87	/	4.50	=	223.75	บาท/เมตร

9.00 รอยต่อตามยาว (Longitudinal Joint)

คิดจากความยาว 10.00 ม.

ค่าเหล็ก Tie Bar	15.80	กก.	@ 28.26	=	446.51	บาท
ค่าตัด Joint และหยอดยาง	10.00	ม.	@ 24.02	=	240.20	บาท
Joint Sealer	5.00	ลิตร	@ 45.00	=	225.00	บาท
ค่าใช้จ่ายรวม				=	911.71	บาท
ค่างานต้นทุน	911.71	/	10.00	=	91.17	บาท/เมตร

โครงการก่อสร้างถนน ค.ส.ล. พร้อมคูระบายน้ำ ค.ส.ล. ถนนประชาสามัคคี จากหมู่บ้านพฤกษาวิลล์ ถึงสามแยกถนนทางหลวงชนบท ภก. 3001 หมู่ที่ 5

งานก่อสร้างทาง สะพาน และท่อเหลี่ยม

รายละเอียดการคำนวณค่างานต้นทุนต่อหน่วย

(อยู่ในท้องที่จังหวัด เขตฝนตก ฝนชุก 1 ใช้ราคาเฉลี่ยน้ำมันเชื้อเพลิงโซล่าที่อำเภอเมือง 30.50 บาท/ลิตร หาค่าขนส่ง , ค่าดำเนินการและค่าเสื่อมราคา)

10.00 เหล็กเสริม (Bar Chair)

คิดต่อจุด	1.00	จุด					
ค่าเหล็ก Bar Chair RB 9 มม.	0.37	กก.	@	28.07	=	10.39	บาท
ลวดผูกเหล็ก	0.01	กก.	@	37.38	=	0.41	บาท
ค่าใช้จ่ายรวม					=	10.80	บาท
ค่างานต้นทุน	10.80	/	1.00		=	10.80	บาท/เมตร

11.00 งานก่อสร้างคูระบายน้ำ ค.ส.ล. ขนาด 0.70 x 1.00 ม. ยาว 905.00 ม. พร้อมฝาปิด

11.1 คูระบายน้ำ ค.ส.ล. ขนาด 0.70 x 1.00 ม.

คอนกรีต ค 2	0.565	ลบ.ม.	@	2,520.68	=	1,424.18	บาท
เหล็กเสริม RB 9 มม.	23.952	กก	@	30.79	=	737.48	บาท
เหล็กเสริม DB 12 มม.	45.510	กก	@	28.06	=	1,277.01	บาท
ลวดผูกเหล็ก	2.080	กก.	@	37.38	=	77.75	บาท
ไม้แบบ (1)	8.300	ตร.ม.	@	330.55	=	2,743.57	บาท
ขุดดินและปรับพื้น	1.300	ลบ.ม.	@	99.00	=	128.70	บาท
ค่าทรายถมอัดแน่น หนา 0.05 ม.	0.060	ลบ.ม.	@	493.04	=	29.58	บาท
ค่าคอนกรีตหยาบ หนา 0.05 ม.	0.060	ลบ.ม.	@	2,238.18	=	134.29	บาท
ท่อ PVC ø 3" ชั้น 8.5	0.300	ม.	@	393.77	=	118.13	บาท
ค่างานต้นทุนเฉพาะ คูระบายน้ำ ค.ส.ล.					=	6,670.70	บาท/เมตร

11.2 ฝาบ่อพักคูระบายน้ำ ค.ส.ล. ขนาด 0.62 x 0.92 ม. พร้อมกรอบเหล็กฉาก

คอนกรีต ค 2	0.081	ลบ.ม.	@	2,520.68	=	204.18	บาท
เหล็กเสริม RB 9 มม.	5.389	กก	@	30.79	=	165.93	บาท
เหล็กเสริม DB 12 มม.	8.524	กก.	@	28.06	=	239.18	บาท
ลวดผูกเหล็ก	0.417	กก.	@	37.38	=	15.59	บาท
ไม้แบบ (1)	0.450	ตร.ม.	@	330.55	=	148.75	บาท
เหล็กฉาก L - 75x75x6 มม.	6.080	ม.	@	200.93	=	1,221.65	บาท
ค่าเชื่อมเหล็กฉาก	8.000	จุด	@	30.00	=	240.00	บาท
สีกันสนิม 2 ชั้น	1.896	ตร.ม.	@	45.56	=	86.38	บาท
ท่อ PVC ø 3" ชั้น 8.5	0.300	ม	@	393.77	=	118.13	บาท
ค่างานต้นทุนเฉพาะ ฝาบ่อพักคูระบายน้ำ ค.ส.ล.					=	2,439.79	บาท/ฝา

12.00 งานก่อสร้างรางระบายน้ำ ค.ส.ล. กว้าง 1.20 ม. หนา 0.20 ม. ยาว 250.00 ม. (บริเวณบนคูระบายน้ำ ค.ส.ล.)

12.1 รางระบายน้ำ ค.ส.ล. กว้าง 1.20 ม. หนา 0.20 ม. (บริเวณบนคูระบายน้ำ ค.ส.ล.)

คอนกรีต ค 2	0.240	ลบ.ม	@	2,520.68	=	604.96	บาท
เหล็กเสริม RB 9 มม.	15.590	กก.	@	30.79	=	480.02	บาท
ลวดผูกเหล็ก	0.468	กก.	@	37.38	=	17.48	บาท
ไม้แบบ (1)	1.300	ตร.ม.	@	330.55	=	429.72	บาท
ค่างานต้นทุนเฉพาะ รางระบายน้ำ ค.ส.ล. (บริเวณบนคูระบายน้ำ ค.ส.ล.)					=	1,532.18	บาท/เมตร

13.00 งานก่อสร้างรางระบายน้ำ ค.ส.ล. กว้าง 1.20 ม. หนา 0.20 ม. ยาว 539.00 ม. (บริเวณหลังท่อระบายน้ำ ค.ส.ล.)

13.1 รางระบายน้ำ ค.ส.ล. กว้าง 1.20 ม. หนา 0.20 ม. (บริเวณหลังท่อระบายน้ำ ค.ส.ล.)

คอนกรีต ค 2	0.240	ลบ.ม.	@	2,520.68	=	604.96	บาท
เหล็กเสริม RB 9 มม.	15.590	กก	@	30.79	=	480.02	บาท
ลวดผูกเหล็ก	0.468	กก.	@	37.38	=	17.48	บาท
ไม้แบบ (1)	1.300	ตร.ม.	@	330.55	=	429.72	บาท
ค่างานต้นทุนเฉพาะ รางระบายน้ำ ค.ส.ล. (บริเวณหลังท่อระบายน้ำ ค.ส.ล.)					=	1,532.18	บาท/เมตร

14.00 งานก่อสร้างรางระบายน้ำ ค.ส.ล. กว้าง 0.80 ม. หนา 0.20 ม. ยาว 350.00 ม. (บริเวณหลังท่อระบายน้ำ ค.ส.ล.)

14.1 รางระบายน้ำ ค.ส.ล. กว้าง 0.80 ม. หนา 0.20 ม. (บริเวณหลังท่อระบายน้ำ ค.ส.ล.)

คอนกรีต ค 2	0.160	ลบ.ม.	@	2,520.68	=	403.31	บาท
เหล็กเสริม RB 9 มม.	10.393	กก.	@	30.79	=	320.00	บาท
ลวดผูกเหล็ก	0.312	กก	@	37.38	=	11.65	บาท
ไม้แบบ (1)	0.866	ตร.ม.	@	330.55	=	286.26	บาท
ค่างานต้นทุนเฉพาะ รางระบายน้ำ ค.ส.ล. (บริเวณหลังท่อระบายน้ำ ค.ส.ล.)					=	1,021.22	บาท/เมตร

โครงการก่อสร้างถนน ค.ส.ล. พร้อมคูระบายน้ำ ค.ส.ล. ถนนประชาสามัคคี จากหมู่บ้านพฤกษาวิลล์ ถึงสามแยกถนนทางหลวงชนบท ภก. 3001 หมู่ที่ 5

งานก่อสร้างทาง สะพาน และท่อเหลี่ยม

รายละเอียดการคำนวณค่างานต้นทุนต่อหน่วย

(อยู่ในท้องที่จังหวัด เขตฝนตก ฝนชุก 1 ใช้ราคาเฉลี่ยน้ำมันเชื้อเพลิงโซล่าที่อำเภอเมือง 30.50 บาท/ลิตร หาค่าขนส่ง , ค่าดำเนินการและค่าเสื่อมราคา)

15.00 <u>งานฝาตะแกรงเหล็กและกรอบเหล็กฉาก พร้อมหูช้าง ค.ส.ล.</u>

15.1 ฝาตะแกรงเหล็กและกรอบเหล็กฉาก ขนาด 0.82 x 1.01 ม. พร้อมหูช้าง ค.ส.ล. ทั้ง 2 ข้าง (MH1 จำนวน 43 ฝา)

คอนกรีต ค 2	0.290	ลบ.ม.	@	2,520.68	=	731.00	บาท
เหล็กเสริม RB 9 มม.	71.545	กก.	@	30.79	=	2,202.87	บาท
ลวดผูกเหล็ก	2.145	กก.	@	37.38	=	80.23	บาท
ไม้แบบ (1)	2.250	ตร.ม.	@	330.55	=	743.74	บาท
เหล็กฉาก L - 100x100x10 มม.	3.660	ม.	@	228.18	=	835.14	บาท
เหล็ก PL - 100x12 มม.	18.800	ม.	@	175.44	=	3,298.27	บาท
ค่าเชื่อมเหล็กฉาก	108.000	จุด	@	30.00	=	3,240.00	บาท
สีกันสนิม 2 ชั้น	5.748	ตร.ม.	@	45.56	=	261.88	บาท
ค่างานต้นทุนเฉพาะ ฝาตะแกรงเหล็กและกรอบเหล็กฉาก พร้อมหูช้าง ค.ส.ล. ทั้ง 2 ข้าง (MH1)					=	11,393.13	บาท/ฝา

15.2 ฝาตะแกรงเหล็กและกรอบเหล็กฉาก ขนาด 0.82 x 1.02 ม. พร้อมหูช้าง ค.ส.ล. ทั้ง 2 ข้าง (MH2 จำนวน 2 ฝา)

คอนกรีต ค 2	0.377	ลบ.ม.	@	2,520.68	=	950.30	บาท
เหล็กเสริม RB 9 มม.	93.009	กก.	@	30.79	=	2,863.73	บาท
ลวดผูกเหล็ก	2.790	กก.	@	37.38	=	104.30	บาท
ไม้แบบ (1)	2.925	ตร.ม.	@	330.55	=	966.86	บาท
เหล็กฉาก L - 100x100x10 มม.	3.660	ม.	@	228.18	=	835.14	บาท
เหล็ก PL - 100x12 มม.	18.800	ม.	@	175.44	=	3,298.27	บาท
ค่าเชื่อมเหล็กฉาก	108.000	จุด	@	30.00	=	3,240.00	บาท
สีกันสนิม 2 ชั้น	5.748	ตร.ม.	@	45.56	=	261.88	บาท
ค่างานต้นทุนเฉพาะ ฝาตะแกรงเหล็กและกรอบเหล็กฉาก พร้อมหูช้าง ค.ส.ล. ทั้ง 2 ข้าง (MH2)					=	12,520.48	บาท/ฝา

15.3 ฝาตะแกรงเหล็กและกรอบเหล็กฉาก ขนาด 0.82 x 1.02 ม. พร้อมหูช้าง ค.ส.ล. ทั้ง 2 ข้าง (MH3 จำนวน 6 ฝา)

คอนกรีต ค 2	0.232	ลบ.ม	@	2,520.68	=	584.80	บาท
เหล็กเสริม RB 9 มม.	57.236	กก.	@	30.79	=	1,762.30	บาท
ลวดผูกเหล็ก	1.717	กก.	@	37.38	=	64.18	บาท
ไม้แบบ (1)	1.800	ตร.ม	@	330.55	=	594.99	บาท
เหล็กฉาก L - 100x100x10 มม.	3.660	ม.	@	228.18	=	835.14	บาท
เหล็ก PL - 100x12 มม.	18.800	ม.	@	175.44	=	3,298.27	บาท
ค่าเชื่อมเหล็กฉาก	108.000	จุด	@	30.00	=	3,240.00	บาท
สีกันสนิม 2 ชั้น	5.748	ตร.ม.	@	45.56	=	261.88	บาท
ค่างานต้นทุนเฉพาะ ฝาตะแกรงเหล็กและกรอบเหล็กฉาก พร้อมหูช้าง ค.ส.ล. ทั้ง 2 ข้าง (MH3)					=	10,641.56	บาท/ฝา

15.4 ฝาตะแกรงเหล็กและกรอบเหล็กฉาก ขนาด 0.82 x 1.02 ม. พร้อมหูช้าง ค.ส.ล. ทั้ง 2 ข้าง (MH4 จำนวน 2 ฝา)

คอนกรีต ค 2	0.232	ลบ.ม.	@	2,520.68	=	584.80	บาท
เหล็กเสริม RB 9 มม.	57.236	กก.	@	30.79	=	1,762.30	บาท
ลวดผูกเหล็ก	1.717	กก	@	37.38	=	64.18	บาท
ไม้แบบ (1)	1.800	ตร.ม	@	330.55	=	594.99	บาท
เหล็กฉาก L - 100x100x10 มม.	3.660	ม.	@	228.18	=	835.14	บาท
เหล็ก PL - 100x12 มม.	18.800	ม.	@	175.44	=	3,298.27	บาท
ค่าเชื่อมเหล็กฉาก	108.000	จุด	@	30.00	=	3,240.00	บาท
สีกันสนิม 2 ชั้น	5.748	ตร.ม.	@	45.56	=	261.88	บาท
ค่างานต้นทุนเฉพาะ ฝาตะแกรงเหล็กและกรอบเหล็กฉาก พร้อมหูช้าง ค.ส.ล. ทั้ง 2 ข้าง (MH4)					=	10,641.56	บาท/ฝา

15.5 ฝาตะแกรงเหล็กและกรอบเหล็กฉาก ขนาด 0.82 x 1.02 ม. พร้อมหูช้าง ค.ส.ล. ทั้ง 2 ข้าง (MH5 จำนวน 18 ฝา)

คอนกรีต ค 2	0.377	ลบ.ม.	@	2,520.68	=	950.30	บาท
เหล็กเสริม RB 9 มม.	93.009	กก	@	30.79	=	2,863.73	บาท
ลวดผูกเหล็ก	2.790	กก.	@	37.38	=	104.30	บาท
ไม้แบบ (1)	2.925	ตร.ม.	@	330.55	=	966.86	บาท
เหล็กฉาก L - 100x100x10 มม.	3.660	ม.	@	228.18	=	835.14	บาท
เหล็ก PL - 100x12 มม.	18.800	ม.	@	175.44	=	3,298.27	บาท
ค่าเชื่อมเหล็กฉาก	108.000	จุด	@	30.00	=	3,240.00	บาท
สีกันสนิม 2 ชั้น	5.748	ตร.ม.	@	45.56	=	261.88	บาท
ค่างานต้นทุนเฉพาะ ฝาตะแกรงเหล็กและกรอบเหล็กฉาก พร้อมหูช้าง ค.ส.ล. ทั้ง 2 ข้าง (MH5)					=	12,520.48	บาท/ฝา

โครงการก่อสร้างถนน ค.ส.ล. พร้อมดูระบายน้ำ ค.ส.ล. ถนนประชาสามัคคี จากหมู่บ้านพฤกษาวิลล์ ถึงสามแยกถนนทางหลวงชนบท ภก. 3001 หมู่ที่ 5

งานก่อสร้างทาง สะพาน และท่อเหลี่ยม

รายละเอียดการคำนวณค่างานต้นทุนต่อหน่วย

(อยู่ในท้องที่จังหวัด เขตฝนตก ฝนชุก 1 ใช้ราคาเฉลี่ยน้ำมันเชื้อเพลิงโซล่าที่อำเภอเมือง 30.50 บาท/ลิตร หาค่าขนส่ง , ค่าดำเนินการและค่าเสื่อมราคา)

16.00 <u>งานปรับปรุงฝาบ่อพัก ค.ส.ล. ขนาด 1.60 x 1.60 ม. จำนวน 2 บ่อ (ดูแบบขยาย A1) จำนวน 2 ฝา</u>

16.1 ปรับปรุงฝาบ่อพัก ค.ส.ล. ขนาด 1.60 x 1.60 ม. (คิด 2 ฝา ขนาด 0.71 x 1.43 ม.)

สกัดตกแต่งผนัง ค.ส.ล.	1.000	งาน	@	1,000.00	=	1,000.00	บาท
คอนกรีต ค 2	0.406	ลบ.ม.	@	2,520.68	=	1,023.40	บาท
เหล็กเสริม DB 16 มม.	109.613	กก.	@	28.26	=	3,097.66	บาท
ลวดผูกเหล็ก	3.288	กก.	@	37.38	=	122.92	บาท
ไม้แบบ (1)	1.712	ตร.ม	@	330.55	=	565.90	บาท
เหล็กฉาก L - 75x75x9 มม.	14.360	ม.	@	175.98	=	2,527.07	บาท
ค่าเชื่อมเหล็กฉาก	24.000	จุด	@	30.00	=	720.00	บาท
สีกันสนิม 2 ชั้น	2.412	ตร.ม.	@	45.56	=	109.89	บาท
ท่อ PVC ø 3" ชั้น 8.5	0.800	ม	@	393.77	=	315.02	บาท
		ค่างานต้นทุนเฉพาะ ปรับปรุงฝาบ่อพัก ค.ส.ล.			=	9,481.86	บาท/ฝา

17.00 <u>งานปรับปรุงฝาบ่อพัก ค.ส.ล. ขนาด 1.50 x 1.50 ม. จำนวน 2 บ่อ (ดูแบบขยาย A2) จำนวน 2 ฝา</u>

17.1 ปรับปรุงฝาบ่อพัก ค.ส.ล. ขนาด 1.50 x 1.50 ม. (คิด 3 ฝา ขนาด 0.40 x 1.23 ม.)

สกัดตกแต่งผนัง ค.ส.ล.	1.000	งาน	@	1,000.00	=	1,000.00	บาท
คอนกรีต ค 2	0.169	ลบ.ม.	@	2,520.68	=	425.99	บาท
เหล็กเสริม RB 9 มม.	38.090	กก.	@	30.79	=	1,172.79	บาท
ลวดผูกเหล็ก	1.143	กก.	@	37.38	=	42.71	บาท
ไม้แบบ (1)	0.924	ตร.ม.	@	330.55	=	305.43	บาท
เหล็กฉาก L - 75x75x9 มม.	4.960	ม.	@	175.98	=	872.86	บาท
เหล็ก PL - 75x9 มม.	45.030	ม.	@	169.20	=	7,619.08	บาท
ค่าเชื่อมเหล็กฉาก	344.000	จุด	@	10.00	=	3,440.00	บาท
สีกันสนิม 2 ชั้น	4.098	ตร.ม.	@	45.56	=	186.70	บาท
		ค่างานต้นทุนเฉพาะ ปรับปรุงฝาบ่อพัก ค.ส.ล.			=	15,065.57	บาท/ฝา

18.00 <u>งานตีเส้นจราจร</u>

18.1 งานตีเส้น Thermo Plastic Paint ระดับ 1 (Yellow & White)

ค่าสี	4	กก / ตร.ม.	@	47.00	(บาท/กก.)	=	188.00	บาท / ตร.ม.
ค่าลูกแก้ว	0.50	กก / ตร.ม.	@	65.00	(บาท/กก.)	=	32.50	บาท / ตร.ม.
ค่า Primer	1.00	ตร.ม.	@	28.00	(บาท/ตร.ม.)	=	28.00	บาท / ตร.ม.
ค่าดำเนินการ (ค่าแรงและค่าเสื่อมราคาเครื่องมือฯ)			@	41.50	(บาท/ตร.ม.)	=	41.50	บาท / ตร.ม.
ค่าทดสอบความหนา , Factor การสะท้อนแสง , การสะท้อนแสง			@	0.00	(บาท/ตร.ม.)	=	-	บาท / ตร.ม.
		ค่างานต้นทุนเฉพาะ ตีเส้น Thermo Plastic Paint ระดับ				=	290.00	บาท / ตร.ม.

หมายเหตุ ราคาแนะนำเครื่องหมายบนผิวทาง , เครื่องหมายบริเวณไหล่ทางและข้างทาง

กลุ่มมาตรฐานงานทางและประมาณราคา สำนักสำรวจและออกแบบ กรมทางหลวงชนบท ประมาณราคา กันยายน 2564

18.2 งานตีเส้นจราจร RUMBLE STRIP

ตีเส้นจราจร RUMBLE STRIP (สีขาว)	1.00	ตร.ม.	@	460.00	(บาท/ตร.ม.)	=	460.00	บาท / ตร.ม.
		ค่างานต้นทุนเฉพาะ ตีเส้นจราจร RUMBLE STRIP				=	460.00	บาท / ตร.ม.

หมายเหตุ ราคาแนะนำเครื่องหมายบนผิวทาง , เครื่องหมายบริเวณไหล่ทางและข้างทาง

กลุ่มมาตรฐานงานทางและประมาณราคา สำนักสำรวจและออกแบบ กรมทางหลวงชนบท ประมาณราคา กันยายน 2564

18.3 งานตีเส้นจราจร รูปจักรยานยนต์ (สีขาว)

ตีเส้นจราจร รูปจักรยานยนต์ (สีขาว)	1.00	ตร.ม.	@	460.00	(บาท/ตร.ม.)	=	460.00	บาท / ชุด
		ค่างานต้นทุนเฉพาะ ตีเส้นจราจร RUMBLE STRIP				=	460.00	บาท / ชุด

หมายเหตุ ราคาแนะนำเครื่องหมายบนผิวทาง , เครื่องหมายบริเวณไหล่ทางและข้างทาง

กลุ่มมาตรฐานงานทางและประมาณราคา สำนักสำรวจและออกแบบ กรมทางหลวงชนบท ประมาณราคา กันยายน 2564

18.4 งานตีเส้นจราจร ข้อความ " หยุด " (สีขาว)

ตีเส้นจราจร ข้อความ " หยุด "	1.00	ตร.ม.	@	460.00	(บาท/ตร.ม.)	=	460.00	บาท / ชุด
		ค่างานต้นทุนเฉพาะ ตีเส้นจราจร ข้อความ " หยุด " (สีขาว)				=	460.00	บาท / ชุด

หมายเหตุ ราคาแนะนำเครื่องหมายบนผิวทาง , เครื่องหมายบริเวณไหล่ทางและข้างทาง

กลุ่มมาตรฐานงานทางและประมาณราคา สำนักสำรวจและออกแบบ กรมทางหลวงชนบท ประมาณราคา กันยายน 2564

โครงการก่อสร้างถนน ค.ส.ล. พร้อมคูระบายน้ำ ค.ส.ล. ถนนประชาสามัคคี จากหมู่บ้านพฤกษาวิลล์ ถึงสามแยกถนนทางหลวงชนบท ภก. 3001 หมู่ที่ 5

งานก่อสร้างทาง สะพาน และท่อเหลี่ยม

รายละเอียดการคำนวณค่างานต้นทุนต่อหน่วย

(อยู่ในท้องที่จังหวัด เขตฝนตก ฝนชุก 1 ใช้ราคาเฉลี่ยน้ำมันเชื้อเพลิงโซล่าที่อำเภอเมือง 30.50 บาท/ลิตร หาค่าขนส่ง , ค่าดำเนินการและค่าเสื่อมราคา)

19.00 <u>งานป้ายจราจร (เสาคอนกรีต) ป้ายบังคับ และป้ายเตือน ขนาดป้ายจราจร 3</u>

19.1 ป้ายเตือน ต.76 และเสาคอนกรีต (จำนวน 3 ป้าย)

แผ่นป้าย ต.76	820.00	บาท	@	1.00	ชุด	=	820.00	บาท
เสาป้าย (เสาคอนกรีต)	2,100.00	บาท	@	1.00	เสา	=	2,100.00	บาท
			ค่างานต้นทุนเฉพาะ ป้ายเตือน ต.76 และเสาคอนกรีต			=	2,920.00	บาท / ชุด

19.2 ป้ายเตือน ต.10 + ต.76 และเสาคอนกรีต (จำนวน 1 ป้าย)

แผ่นป้าย ต.10 + ต.76	2,090.00	บาท	@	1.00	ชุด	=	2,090.00	บาท
เสาป้าย (เสาคอนกรีต)	2,350.00	บาท	@	1.00	เสา	=	2,350.00	บาท
			ค่างานต้นทุนเฉพาะ ป้ายเตือน ต.10 + ต.76 และเสาคอนกรีต			=	4,440.00	บาท / ชุด

19.3 ป้ายเตือน ต.11 + ต.76 และเสาคอนกรีต (จำนวน 2 ป้าย)

แผ่นป้าย ต.11 + ต.76	2,090.00	บาท	@	1.00	ชุด	=	2,090.00	บาท
เสาป้าย (เสาคอนกรีต)	2,350.00	บาท	@	1.00	เสา	=	2,350.00	บาท
			ค่างานต้นทุนเฉพาะ ป้ายเตือน ต.11 + ต.76 และเสาคอนกรีต			=	4,440.00	บาท / ชุด

19.4 ป้ายเตือน ต.75 + ต.76 และเสาคอนกรีต (จำนวน 1 ป้าย)

แผ่นป้าย ต.75 + ต.76	2,090.00	บาท	@	1.00	ชุด	=	2,090.00	บาท
เสาป้าย (เสาคอนกรีต)	2,350.00	บาท	@	1.00	เสา	=	2,350.00	บาท
			ค่างานต้นทุนเฉพาะ ป้ายเตือน ต.75 + ต.76 และเสาคอนกรีต			=	4,440.00	บาท / ชุด

19.5 ป้ายเตือน ต.53 และเสาคอนกรีต (จำนวน 1 ป้าย)

แผ่นป้าย ต.53	1,270.00	บาท	@	1.00	ชุด	=	1,270.00	บาท
เสาป้าย (เสาคอนกรีต)	2,220.00	บาท	@	1.00	เสา	=	2,220.00	บาท
			ค่างานต้นทุนเฉพาะ ป้ายเตือน ต.53 และเสาคอนกรีต			=	3,490.00	บาท / ชุด

19.6 ป้ายบังคับ บ.1 และเสาคอนกรีต (จำนวน 1 ป้าย)

ป้ายบังคับ บ.1	4,020.00	บาท	@	1.00	ชุด	=	4,020.00	บาท
เสาป้าย (เสาคอนกรีต)	2,130.00	บาท	@	1.00	เสา	=	2,130.00	บาท
			ค่างานต้นทุนเฉพาะ ป้ายบังคับ บ.1 และเสาคอนกรีต			=	6,150.00	บาท / ชุด

20.00 <u>งานป้ายประชาสัมพันธ์ ของเทศบาลตำบลรัษฎา</u>

20.1 ป้ายประชาสัมพันธ์ (ชั่วคราว) ของเทศบาลตำบลรัษฎา (จำนวน 2 ป้าย)

ป้ายประชาสัมพันธ์ (ชั่วคราว) ขนาด 1.20 x 2.40 เมตร

โครงไม้ 1 1/2" x 3"	3.00	ท่อน	@	430.00	บาท	=	1,290.00	บาท
แผ่นไม้อัดยาง หนา 4 มม.	1.00	แผ่น	@	233.64	บาท	=	233.64	บาท
ข้อความตัวหนังสือ	1.00	งาน	@	300.00	บาท	=	300.00	บาท
ตะปูตอกไม้	1.00	กก.	@	30.84	บาท	=	30.84	บาท
ค่าติดตั้งป้าย ค่าแรงขั้นต่ำ 2 คน	2.00	คน	@	336.00	บาท	=	672.00	บาท
			ค่างานต้นทุนเฉพาะ ป้ายประชาสัมพันธ์ (ชั่วคราว)			=	2,526.48	บาท / ป้าย

20.2 ป้ายประชาสัมพันธ์ (ป้ายโครงการ) ของเทศบาลตำบลรัษฎา (จำนวน 1 ป้าย)

ป้ายประชาสัมพันธ์ (ป้ายโครงการ) ขนาด 0.60 x 1.20 เมตร พร้อมโครงเหล็ก

ดินขุด	0.108	ลบ.ม.	@	99.00	บาท	=	10.69	บาท
หินย่อยรองก้นหลุม	0.018	ลบ.ม.	@	504.23	บาท	=	9.08	บาท
คอนกรีตฐานเสาป้าย	0.09	งาน	@	2,520.68	บาท	=	226.86	บาท
เสาเหล็ก ขนาด ø 2"	6.000	ม.	@	208.88	บาท	=	1,253.28	บาท
เหล็กกล่อง ขนาด 1" x 1"	2.750	ม.	@	230.00	บาท	=	632.50	บาท
แผ่นป้ายเหล็ก ขนาด 0.60 x 1.20 ม	0.720	ตร.ม.	@	591.52	บาท	=	425.89	บาท
หนา 1/16" พร้อมตัวหนังสือ								
สีน้ำมัน	2.557	ตร.ม.	@	83.56	บาท	=	214.05	บาท
ค่าติดตั้งป้าย ค่าแรงขั้นต่ำ 2 คน	2.000	คน	@	336.00	บาท	=	672.00	บาท
			ค่างานต้นทุนเฉพาะ ป้ายประชาสัมพันธ์ (ป้ายโครงการ)			=	3,444.35	บาท / ป้าย

โครงการก่อสร้างถนน ค.ส.ล. พร้อมคูระบายน้ำ ค.ส.ล. ถนนประชาสามัคคี จากหมู่บ้านพฤกษาวิลล์ ถึงสามแยกถนนทางหลวงชนบท ภก. 3001 หมู่ที่ 5

สถานที่ก่อสร้าง : บริเวณถนนประชาสามัคคี

หมู่ที่ 5 ตำบลรัษฎา อำเภอเมือง จังหวัดภูเก็ต

โครงการก่อสร้างปีงบประมาณ พ.ศ. 2565

แบบเลขที่ 015/2565

กองช่าง เทศบาลตำบลรัษฎา

โครงการก่อสร้างถนน ค.ส.ล.พร้อมคูระบายน้ำ ค.ส.ล. ถนนประชาสามัคคี จากหมู่บ้านพฤกษาวิลล์ ถึงสามแยกถนนทางหลวงชนบท ภก. 3001 หมู่ที่ 5

- ก่อสร้างถนน ค.ส.ล. กว้างเฉลี่ย 6.70–10.00 เมตร หนา 0.20 เมตร ยาว 950.00 เมตร หรือพื้นที่ไม่น้อยกว่า 7,870.00 ตารางเมตร
- ก่อสร้างคูระบายน้ำ ค.ส.ล. ขนาด 0.70x1.00 เมตร ยาวไม่น้อยกว่า 905.00 เมตร พร้อมฝาปิด
- ก่อสร้างรางระบายน้ำ ค.ส.ล. ขนาดกว้าง 1.20 เมตร หนา 0.20 เมตร ยาวไม่น้อยกว่า 250.00 เมตร (บริเวณบนคูระบายน้ำ ค.ส.ล.)
- ก่อสร้างรางระบายน้ำ ค.ส.ล. ขนาดกว้าง 1.20 เมตร หนา 0.20 เมตร ยาวไม่น้อยกว่า 539.00 เมตร (บริเวณหลังท่อระบายน้ำ ค.ส.ล.)
- ก่อสร้างรางระบายน้ำ ค.ส.ล. ขนาดกว้าง 0.80 เมตร หนา 0.20 เมตร ยาวไม่น้อยกว่า 350.00 เมตร (บริเวณหลังท่อระบายน้ำ ค.ส.ล.)
- งานตีเส้นจราจร Theomplas Paint (yellow & white) รวมพื้นที่ไม่น้อยกว่า 412.00 ตารางเมตร

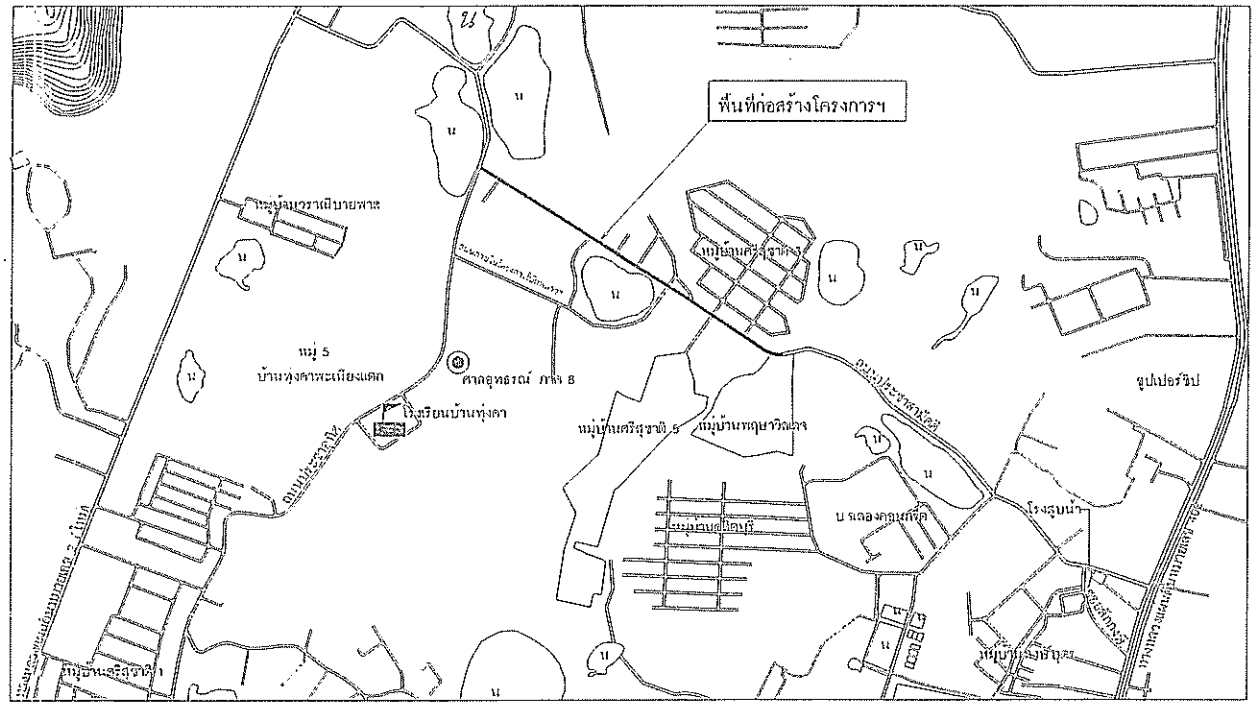

ข้อกำหนดเพิ่มเติม

- เป็นผู้ประกอบการงานก่อสร้างที่ได้ลงทะเบียนในระบบจัดซื้อจัดจ้างภาครัฐด้วยอิเล็กทรอนิกส์ (Electronic Government Procurement : e-GP) ของกรมบัญชีกลางและคุณสมบัติเป็นตามหลักเกณฑ์ วิธีการและเงื่อนไข ในการขึ้นทะเบียนผู้ประกอบการงานก่อสร้างที่มีประสิทธิเป็นผู้ยื่นข้อเสนอต่อหน่วยงานของรัฐ ตามที่คณะกรรมการราคากลางและขึ้นทะเบียนผู้ประกอบการกำหนด สาขางานก่อสร้าง ชั้นผู้ประกอบการชั้น 4 ขึ้นไป

แผนที่สังเขป

ใช้จ่ายเงินสะสม
ประจำปีงบประมาณ พ.ศ. 2565

โครงการ
ก่อสร้างถนน ค.ส.ล.พร้อมคูระบายน้ำ ค.ส.ล. ถนนประชาสามัคคี จากหมู่บ้านพฤกษาวิลล์ ถึงสามแยกถนนทางหลวงชนบท ภก. 3001 หมู่ที่ 5

สถานที่ก่อสร้าง
ม.5 ต.ทับยา อ.เมือง จ.ภูเก็ต

สำรวจ
นายอัศวิน พลสรา สย.13051
วิศวกรโยธาปฏิบัติการ

เขียนแบบ
นายสุรเชษฐ์ บุตรทองดี
ผู้ช่วยนายช่างเขียนแบบ

สถาปนิก

วิศวกรโยธา
นายอัศวิน พลสรา สย.13051
วิศวกรโยธาปฏิบัติการ

ตรวจสอบ
นายอัศวิน พลสรา
วิศวกรโยธาปฏิบัติการชำนาญการพิเศษ
หัวหน้าฝ่ายแบบและประมาณราคา

หัวหน้าฯ
นายกฤษณะ [illegible]
ผู้อำนวยการกองช่าง

เห็นชอบ
นายวรัตพงษ์ ยิ่งสำเร็จ
ปลัดเทศบาลรักษาการในตำแหน่ง
นายกเทศมนตรีตำบลทับยา

อนุมัติ
นายกวัล คุณสุวรรณ
รองนายกเทศมนตรี ปฏิบัติราชการแทน
นายกเทศมนตรีตำบลทับยา

แบบเลขที่
แผนที่สังเขป

เกณฑ์ราคา -

งบประมาณ 015/2565	แผ่นที่
จำนวนทั้งหมด 30	1
วันที่ 13/03/2565	

หมายเหตุ : มิติส่วนหนึ่งเมตรเท่านั้น เป็นเมตรเป็น

ข้อกำหนดเกี่ยวกับการใช้วัสดุก่อสร้างและครุภัณฑ์ตามสัญญาก่อสร้าง เพื่อส่งเสริมการใช้สินค้า/ผลิตภัณฑ์ที่ผลิตในประเทศ

1. ผู้รับจ้างต้องใช้วัสดุก่อสร้างหรือครุภัณฑ์เป็นส่วนหนึ่งของงานก่อสร้าง(ถ้ามี) ตามโครงการก่อสร้างนี้ โดยต้องเป็นวัสดุก่อสร้างหรือครุภัณฑ์ที่เป็นผลิตภัณฑ์ที่ผลิตภายในประเทศ ไม่น้อยกว่าร้อยละ 60 ของมูลค่าวัสดุก่อสร้างที่ใช้ในโครงการก่อสร้างนี้ ทั้งนี้หากงานก่อสร้างมีวัสดุก่อสร้างที่เป็นเหล็ก จะต้องใช้วัสดุก่อสร้างที่เป็นเหล็กซึ่งเป็นสินค้าผลิตภายในประเทศ ไม่น้อยกว่าร้อยละ 90 ของปริมาณเหล็กที่ใช้ตามสัญญาก่อสร้างนี้

2. ผู้รับจ้าง ต้องเสนอราคา ต้องจัดทำแผนการใช้วัสดุที่ผลิตภายในประเทศ และแผนการใช้เหล็กที่ผลิตภายในประเทศ โดยยื่นให้ผู้ว่าจ้าง ภายใน 60 วัน นับถัดจากวันลงนามในสัญญา ทั้งนี้โดยให้แนบ ตารางภาคผนวก 1 และภาคผนวก 2 ไปด้วยกัน เว้นแต่กรณีที่ระยะเวลาดำเนินการตามสัญญาไม่เกิน 60 วัน หากผู้รับจ้างไม่เสนอแผนตามเวลาที่กำหนด ถือว่าผู้รับจ้างผิดสัญญา ผู้ว่าจ้างมีสิทธิ์บอกเลิกสัญญาได้

แผนการใช้วัสดุก่อสร้างฯ ที่ผู้รับจ้างเสนอ สามารถปรับเปลี่ยนได้ตามความจำเป็น เพื่อให้ มูลค่า/ปริมาณการใช้วัสดุก่อสร้างฯ ซึ่งเป็นผลิตภัณฑ์ที่ผลิตในประเทศไม่น้อยกว่าร้อยละ 60 ทั้งนี้ผู้รับจ้างต้องแจ้งการปรับแผนให้ผู้ว่าจ้างก่อสร้างทราบก่อนดำเนินการนำวัสดุ ก่อสร้างฯ ตามแผนที่ปรับใหม่มาใช้ล่วงหน้าอย่างน้อย 7 วัน ทั้งนี้ต้องก่อนการส่งมอบงานแต่ละงวด

3. ผู้รับจ้างต้องแสดงหลักฐานเพื่อประกอบการพิจารณาว่าวัสดุก่อสร้างหรือครุภัณฑ์เป็นผลิตภัณฑ์ที่ผลิตภายในประเทศ อย่างใดอย่างหนึ่งแล้วแต่กรณีแจ้งต่อผู้ว่าจ้างเมื่อผู้ว่าจ้างร้องขอ เพื่อประกอบการตรวจสอบของผู้ว่าจ้างว่าวัสดุก่อสร้าง/ครุภัณฑ์ที่ผู้รับจ้างนำมาใช้เป็นผลิตภัณฑ์ที่ผลิตในประเทศหรือไม่ ดังนี้

   1) สำเนาใบรับรองสินค้าที่ผลิตในประเทศ Made in Thailad (MiT) ที่ออกโดย สภาอุตสาหกรรมแห่งประเทศไทย
   2) ฉลากสินค้า ที่แสดงว่าเป็นสินค้าที่ผลิตในประเทศไทย
   3) หลักฐานแสดงที่ตั้งของแหล่งผลิต ที่สามารถแสดงได้ว่าเป็นวัสดุก่อสร้างที่เป็นผลิตภัณฑ์ในประเทศ เช่นตำแหน่งที่ตั้งโรงโม่หิน ท่าทราย บ่อดิน เป็นต้น

ภาคผนวก 1

ตารางการจัดทำแผนการใช้พัสดุที่ผลิตภายในประเทศ

โครงการ.....

รายการพัสดุหรือครุภัณฑ์ที่ใช้ในโครงการ

แผนการใช้พัสดุที่ผลิตภายในประเทศ

ลำดับ	รายการ	หน่วย	ปริมาณ	ราคาต่อหน่วย (บาท)	เป็นเงิน (รวม)	พัสดุในประเทศ	พัสดุต่างประเทศ
1							
2							
3							
4							
5							
รวม							
อัตรา (ร้อยละ)							

ลงชื่อ.....(ผู้มีอำนาจลงนามผูกพัน)

(.....)

หมายเหตุ :

ราคาต่อหน่วยที่ใช้ในตารางการจัดทำแผนการใช้วัสดุก่อสร้างภายในประเทศ เป็นราคาตามใบแจ้งปริมาณงานและราคาซึ่งแนบสัญญาก่อสร้าง ซึ่งจัดทำตามหนังสือด่วนที่สุด กค(กวจ) 0405.2/ว78 ลว 31 มกราคม 2565 ในกรณีที่ใช้กับวิธีเฉพาะเจาะจง ก็ให้ใช้เหมือนกัน เว้นแต่กรณีที่วงเงินการจัดจ้างก่อสร้างไม่เกิน 500,000 บาท และกรณีที่ระยะเวลาดำเนินการตามสัญญาไว้เกิน 60 วัน

ภาคผนวก 2

ตารางการจัดทำแผนการใช้เหล็กที่ผลิตภายในประเทศ

โครงการ.....

รายการพัสดุหรือครุภัณฑ์ที่ใช้ในโครงการ

แผนการใช้เหล็กที่ผลิตภายในประเทศ

ปริมาณการเหล็กทั้งโครงการ.....(ตัน)

ลำดับ	รายการ	หน่วย	ปริมาณ	เหล็กในประเทศ	เหล็กต่างประเทศ
1					
2					
3					
4					
5					
รวม					
อัตรา (ร้อยละ)					

ลงชื่อ.....(ผู้มีอำนาจลงนามผูกพัน)

(.....)

ใช้จ่ายเงินงบประมาณ ประจำปีงบประมาณ พ.ศ. 2565

โครงการ ก่อสร้างถนน ค.ส.ล.หรือผิวจราจรน้ำ ค.ส.ล. ถนนประชาราษฎร์ดี จากหมู่บ้านพลุดยาวิลล์ ถึงสะพานข้ามทางรถไฟ ช่วงที่ ก.ก. 3001 หมู่ที่ 5

สถานที่ก่อสร้าง ม.5 ต.จันทา อ.เมือง จ.ภูเก็ต

สร้าง นายอดิศัน พลสงา ชย 13051 วิศวกรโยธาปฏิบัติการ

เขียนแบบ นายสุรเชษฐ์ บุตรทองดี ผู้ช่วยนายช่างเขียนแบบ

สถาปนิก

วิศวกรโยธา นายอดิศัน พลสงา ชย 13051 วิศวกรโยธาปฏิบัติการ

ตรวจสอบ นายอดิศัน พลสงา วิศวกรโยธาปฏิบัติการชำนาญการ หัวหน้าฝ่ายบริหารงานก่อสร้าง

นิติกรณ์ นายสหรัฐ ละพูล ผู้อำนวยการกองช่าง

เห็นชอบ นางจันทิมา ยิ่งสำเร็จ ปลัดเทศบาลตำบลรัษฎา

อนุมัติ นายภาสิต คุณสุวรรณ รองนายกเทศมนตรี ปฏิบัติราชการแทน นายกเทศมนตรีตำบลรัษฎา

แบบมาตรฐาน ข้อกำหนดเกี่ยวกับการใช้วัสดุก่อสร้างและครุภัณฑ์

มาตราส่วน -

แบบเลขที่ 015/2565 | แผ่นที่ 2

จำนวนแผ่นรวม 30

แบบวันที่ 13/03/2565

หมายเหตุ : ให้ดำเนินการตามที่กำหนดเท่านั้น

รายการทั่วไปสำหรับมาตรฐานงานคอนกรีตและงานคอนกรีตเสริมเหล็ก

- เพื่อใช้สำหรับเป็นรายการประกอบแบบ และแนวทางสำหรับควบคุมงานก่อสร้างทั่วไป ที่มีโครงสร้างเป็นคอนกรีตเสริมเหล็ก เช่น สะพาน ท่อลอดถนนที่เป็นกล่อง ฝายน้ำล้น และอาคารทั่วไป เป็นต้น ยกเว้นโครงสร้างของอาคารที่มีสัมผัสกับดินเค็ม หรือน้ำเค็ม

- คอนกรีต หมายความว่า วัสดุที่ประกอบขึ้นด้วยส่วนผสมของปูนซีเมนต์ มวลผสมละเอียด เช่น ทราย มวลผสมหยาบ เช่น หิน หรือกรวดและน้ำ
- คอนกรีตเสริมเหล็ก หมายความว่า คอนกรีตที่มีเหล็กเสริมฝังภายในทำหน้าที่รับแรงได้ด้วยกันนั้น

3. วัสดุผสมคอนกรีต

3.1 ปูนซีเมนต์ - ปูนซีเมนต์ใช้ผสมคอนกรีตโครงสร้าง ให้ใช้ปูนซีเมนต์ปอร์ตแลนด์ซีเมนต์ดัชนี เกรด 15 เช่น ตราช้าง ตราเพชร เป็นต้น
- ต้องเก็บไว้ในสถานที่ที่แห้งมีหลังคาและผนังคลุมปิดมิดชิด และต้องเก็บไว้สูงกว่าพื้นดินไม่น้อยกว่า 0.50 เมตร
- ห้ามใช้ปูนซีเมนต์ที่เสื่อมคุณภาพ โดยความชื้นหรือแข็งเป็นก้อนแล้ว

3.2 ทราย - ต้องเป็นทรายน้ำจืด หยาบ คมและแข็งแกร่ง
- ต้องสะอาดปราศจากวัสดุอื่นเจือปน เช่น ดิน เถ้าถ่านและสิ่งสกปรก เป็นต้น

3.3 หินย่อยหรือกรวด
- ต้องเป็นหินย่อยหรือกรวดที่มีคุณภาพดี ลักษณะเม็ดโปร่งทางจตุรัส มีความแข็งแกร่ง เหนียว ไม่ผุ สะอาดและปราศจากวัสดุเจือปนและการทดลองตามวิธี โดยที่มีส่วนสึกกร่อนไม่เกิน 40 %
- ขนาดของหินหรือกรวด ต้องเลือกใช้ให้เหมาะสมกับงาน โดยที่มีขนาดใหญ่ที่สุดไม่ควรเกิน 1/5 ของส่วนบางสุดของโครงสร้าง และไม่ควรเกิน 3/4 ของช่องว่าง
- ห้ามใช้หินหรือกรวดชนิดเนื้อเหยาะแหละ ซึ่งเมื่อแช่น้ำไว้ในน้ำเป็นเวลา 24 ชั่วโมง และน้ำหนักเพิ่มขึ้นกว่า 10 %
- ต้องล้างหินหรือกรวดให้สะอาดก่อนผสมคอนกรีต

3.4 น้ำ - น้ำที่ใช้ผสมคอนกรีต ต้องเป็นน้ำสะอาดปราศจากน้ำมัน กรด ด่าง เกลือ หรือสารอื่น ในปริมาณที่จะเป็นอันตรายต่อคอนกรีต เช่น น้ำประปา
- น้ำที่ขุ่นเป็นคลื่น ต้องทำให้ใสเสียก่อน โดยวิธีใช้ปูนซีเมนต์ ประมาณ 1 ลิตร ผสมทิ้งไว้ประมาณ 5 นาที จนตะกอนนอนก้นหมดจึงนำมาใช้ได้

4. เหล็กเสริมคอนกรีต

4.1 คุณสมบัติเหล็กเสริม - ต้องเป็นเหล็กเส้นตัน เป็นเส้นเหล็กใหม่ไม่มีสนิมกร่อน หรือน้ำมันจับเกาะ เป็นเส้นตรงไม่ดัดงอไม่มีรอยแตกร้าว
- ต้องมีคุณสมบัติตามมาตรฐานกระทรวงอุตสาหกรรม มอก SR 24 , SD 40 T

4.2 การเก็บกองเหล็กเสริม - ต้องเก็บไว้ในสถานที่มีหลังคาคลุม มีฝาผนังกั้น และยกสูงเหนือพื้นดินไม่น้อยกว่า 30 ซม
- ให้กองเหล็กขนาดไว้เป็นชนิด ๆ ไม่ผสมปนกัน

4.3 การดัดเหล็กเสริม - ห้ามดัดเหล็กโดยวิธีการเผาให้ร้อน
- การดัดเหล็กงอเหล็ก สำหรับเหล็กตอมให้งอขอ 180 องศา ส่วนเหล็กข้ออ้อยให้งอขอ 90 องศา
- การดัดเหล็กคอม้า ดำเนินแบบรายละเอียดไม่ระบุไว้ ให้ดัดเยื้องเป็นมุม 45 องศา ทั้งหมด

4.3 การต่อเหล็กเสริม - สำหรับเหล็กเสริมในคานและพื้น ยกเว้นคานยื่นและพื้นยื่นที่ไม่ระบุไว้ในแบบรายละเอียดให้ต่อในตำแหน่ง ดังนี้

ก เหล็กล่าง ให้ต่อบริเวณหัวสาหรือหัวเสา

ข เหล็กบน ให้ต่อบริเวณกลางหรือกลางพื้น

ค สำหรับเหล็กเสาให้ต่อจุดหลังพื้น การต่อเหล็กแบบวางทาบเหลื่อมกัน สำหรับเหล็กกลมต้องมีระยะทาบไม่น้อยกว่า 40 เท่าของเส้นผ่านศูนย์กลางเหล็กเสริมนั้นส่วนเหล็กข้ออ้อยต้องมีระยะทาบไม่น้อยกว่า 30 เท่าของเส้นศูนย์กลาง โดยไม่ต้องงอขอปลาย

- ชนิดคอนกรีต ชนิดของคอนกรีตที่ใช้งานข้อสร้าง มีดังนี้ คา,คา2,คา3 และ คา4 ดังแสดงในตารางที่ 1

และหากไม่มีการกำหนดเป็นอย่างอื่น คอนกรีตที่ใช้ในโครงสร้างทั่วไป ให้ใช้ชนิด คา2

ตารางที่ 1 ชนิดของคอนกรีต และค่ากำลังอัดประลัยต่ำสุด

ชนิดของคอนกรีต Class of concrete	ปูนซีเมนต์ที่ใช้ต่อคอนกรีต 1 ลูกบาศก์เมตร (เป็นกิโลกรัมต้องไม่น้อยกว่า cement(kg.)	ค่ากำลังอัดประลัยต่ำสุดของแท่งคอนกรีตมาตรฐาน อายุ 28 วัน (เป็นกิโลกรัม/ตารางเซนติเมตร)	
		ทรงลูกบาศก์ 15x15x15(ซม)	ทรงกระบอก 015x30(ซม)
คา	290	180	145
คา-2	300	210	175
คา2	320	240	200
คา3	350	300	250
คา4	400	420	350

ใช้ในงานต่อสร้างชุดระบายน้ำ

หมายเหตุ งานผิวจราจรคอนกรีต ที่มีค่ากำลังอัดประลัยคอนกรีต 325 กิโลกรัมต่อตารางเซนติเมตร ให้เป็นไปตาม มทถ 231 มาตรฐานงานผิวจราจรแบบคอนกรีต

5.1 ส่วนยุบคอนกรีต (SLUMP) ต้องอยู่ระหว่าง 3-7 ซม.เมื่อทดสอบตาม มทถ(ท)103 1 มาตรฐานการทดสอบหาค่ายุบตัวของคอนกรีต (SLUMP TEST)

5.2 ให้ใช้คอนกรีตผสมเสร็จ จากโรงงานผสมที่อยู่ใกล้สถานที่ก่อสร้างโดยสามารถสามารถขนส่งคอนกรีตสดถึงหน้างานพร้อมเทได้ภายใน 1/2 ชั่วโมง เว้นแต่กรณีใช้สารหน่วงการก่อตัว (RETARDING AGENT) ซึ่งจะต้องได้รับความเห็นชอบจากหน่วยงานผู้ออกแบบก่อน

5.3 กรณีใช้คอนกรีตผสมเสร็จให้ส่งรายการคำนวนออกแบบส่วนผสม (CONCRETE MIX DESIGN) พร้อมเอกสารอ้างอิง หนังสือรับรองของห้องทดลองที่ได้ค่ากำลังวิสามารถรับรองความเห็นชอบจากหน่วยงานผู้ออกแบบก่อนดำเนินการ

5.4 ในการเทคอนกรีตให้แสดงผู้ควบคุมงานเห็นชอบก่อนดำเนินการ

5.5 การบ่มคอนกรีต เมื่อแต่งผิวคอนกรีตเสร็จแล้ว ในระหว่างผิวคอนกรีตเริ่มแข็งตัว จะต้องดำเนินการบ่มคอนกรีตด้วยวิธีใดวิธีหนึ่งดังต่อไปนี้

5.5.1 การใช้กระสอบป่าน 2 ชั้นวางทับเหลื่อมกันไม่น้อยกว่า 15 เซนติเมตร แล้วรดน้ำให้กระสอบป่านชุ่มอยู่ตลอดเวลาไม่น้อยกว่า 7 วัน

5.5.2 ใช้น้ำสะอาดบ่ม โดยก่อขอบให้มีน้ำขังอยู่เหนือผิวหน้าคอนกรีตสูงไม่น้อยกว่า 5 เซนติเมตร ตลอดเวลาต่อเนื่องกันไม่น้อยกว่า 7 วัน

5.5.3 ใช้ทรายสะอาดคลุมให้ทั่วผิวหน้าคอนกรีตหนาไม่น้อยกว่า 5 เซนติเมตร แล้วใช้น้ำสะอาดราดทรายให้ชุ่มอยู่ตลอดเวลาต่อเนื่องกันไม่น้อยกว่า 7 วัน

5.5.4 ใช้น้ำยาบ่มคอนกรีต ซึ่งต้องมีคุณสมบัติตามมาตรฐานผลิตภัณฑ์อุตสาหกรรม มอก.934 - สารเคลือบบ่มคอนกรีต พ่นทับผิวคอนกรีตโดยมีอัตราการพ่นตามคำแนะนำของผู้ผลิต

5.5.5 การถอดแบบเสา ให้ถอดได้ภายหลังจากเทคอนกรีตแล้วอย่างน้อย 24 ชั่วโมง ผู้รับจ้างจะต้องทำการบ่มคอนกรีตบริเวณหน้าตัดที่ถอดแบบออกไปแล้ว และต้องห้ามล่อนเนื้อคาร์ขึ้นเพื่อป้องกันวัสดุหรือทรายที่รองอยู่ใต้พื้นคอนกรีตหลุดออกมาระหว่างที่บ่มคอนกรีต ห้ามเดินหรือขวดขนใช้งานเว้นแต่จำเป็น

5.6 การขารอยต่อ

5.6.1 การขารอยต่อทุกชนิด ต้องทำหลังจากการบ่มคอนกรีตสิ้นสุดลง และก่อนเปิดการจราจร

5.6.2 ก่อนทำการขารอยต่อ ต้องตกแต่งรอยต่อให้เรียบร้อยถูกต้องตามแบบ ทำความสะอาดช่องว่างของรอยต่อจนสะอาด ปราศจากปูน เศษปูนซีเมนต์หรือคอนกรีต และปล่อยทิ้งไว้จนแห้ง แล้วแจ้งให้ผู้ควบคุมงานตรวจสอบก่อนจึงดำเนินการขารอยต่อได้

5.6.3 วัสดุที่ขารอยต่อต้องไม่มากจนไหลเข้มข้นภายในถนนคอนกรีต หรือน้อยเกินไปจนไม่สามารถป้องกันน้ำซึมได้

5.7 การพิจารณาตรวจสอบ

คอนกรีตที่หล่อแล้วจะยอมรับได้ต้องเนื้อ ผลการทดสอบกำลังอัดของแท่งตัวอย่างคอนกรีต เป็นไปตามข้อกำหนดต่อไปนี้

5.7.1 กำลังอัดประลัยของแท่งตัวอย่างคอนกรีตที่อายุ 28 วัน ต้องไม่ต่ำกว่าที่กำหนดไว้ในตารางที่ 1 หรือตามที่แบบกำหนด ถ้าแต่ตัวอย่างคอนกรีตใดมีกำลังอัดต่ำกว่าที่กำหนด กำลังอัดเฉลี่ยห้ง 3 ของตัวอย่างต้องสูงกว่าที่กำหนดไม่น้อยกว่าร้อยละ 5 และผลต่างของกำลังอัดสูงสุดกำลังต่ำสุดกับค่าที่กำหนดต้องไม่เกินร้อยละ 10

5.7.2 การพิจารณากำลังอัดประลัยเพื่อการตรวจรับงานคอนกรีตก่อนอายุคอนกรีตครบ 28 วัน ให้ตรวจรับได้ แต่ต้องมีผลการทดสอบกำลังอัดประลัยของแท่งตัวอย่างคอนกรีตที่เก็บจากการเทโครงสร้างจริงในหน้างาน ซึ่งต้องมีค่ากำลังอัดประลัยไม่ต่ำกว่าที่กำหนดไว้ในตารางที่ 1 หรือตามที่แบบกำหนด ทั้งนี้อายุของคอนกรีตต้องไม่น้อยกว่า 7 วัน

5.7.3 หากปรากฏว่าค่ากำลังอัดประลัยของผลทดสอบดังกล่าวไม่เป็นไปตามที่ได้กำหนดไว้ในตารางที่ 1 หรือตามที่แบบกำหนดผู้รับจ้างต้องสกัดหรือรื้อส่วนที่เทคอนกรีตไปแล้วทั้งออกเสียแล้วจัดการหล่อใหม่โดยใช้คอนกรีตซึ่งมีคุณภาพได้กำลังอัดประลัยไม่ต่ำกว่าที่กำหนดไว้ในตารางที่ 1 หรือตามแบบที่กำหนด หรือผู้รับจ้างจะต้องใช้วิธีตรวจสอบที่ผู้ว่าจ้างเห็นชอบ ความเสียหายและค่าใช้จ่ายต่าง ๆ ที่เกิดขึ้นเนื่องจากการหล่อคอนกรีตใหม่ หรือการตรวจสอบความมั่นคงแข็งแรงของโครงสร้างส่วนนั้นๆ ผู้รับจ้างต้องเป็นผู้รับผิดชอบเองทั้งสิ้น

5.7.4 การทดสอบหาค่ากำลังอัดประลัยของตัวอย่างคอนกรีต ผู้รับจ้างจะต้องจะต้องส่งให้หน่วยงานราชการหรือสถาบันศึกษาที่มีศักยภาพ เป็นผู้ทดสอบ โดยผู้รับจ้างจะต้องเป็นผู้รับผิดชอบค่าใช้จ่ายเองทั้งสิ้น

6. เอกสารอ้างอิง

6.1 มาตรฐานที่ มทถ 101 - 2562 มาตรฐานงานคอนกรีตและคอนกรีตเสริมเหล็ก (Concrete and Reinforced Concrete Works) กรมสงเคราะห์ชนบท กระทรวงคมนาคม

6.2 มาตรฐานที่ มทถ 231 - 2562 มาตรฐานงานผิวจราจรคอนกรีต (Concrete Pavement) กรมทางหลวงชนบท กระทรวงคมนาคม

ใช้สำหรับประกอบ
ประจำปีงบประมาณ พ.ศ. 2565

โครงการ
ก่อสร้างอาคาร ค.ส.ล.พร้อมอุปกรณ์ ๑ ห้อง ๑ ห้องน้ำ ๑ ห้องน้ำ ๑ ห้องน้ำ

หมายเหตุ

ขณะดำเนินการก่อสร้าง ผู้รับจ้างจะต้องเว้นช่องจราจรให้รถสามารถวิ่งได้โดยสะดวก และดำเนินการติดตั้งป้ายเตือน ป้ายบอกขั้วคราว รวมถึงติดไฟฟ้าเพื่อบอกทางในเวลากลางคืน หากเกิดอุบัติเหตุในพื้นที่ก่อสร้าง ให้ถือว่าเป็นความรับผิดชอบของผู้รับจ้าง

: ขนาดและพื้นที่งานก่อสร้าง สามารถปรับเปลี่ยนแก้ไขได้ตามสภาพหน้างานจริง

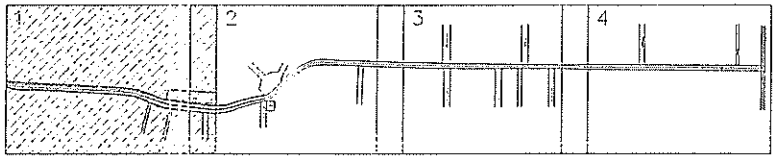

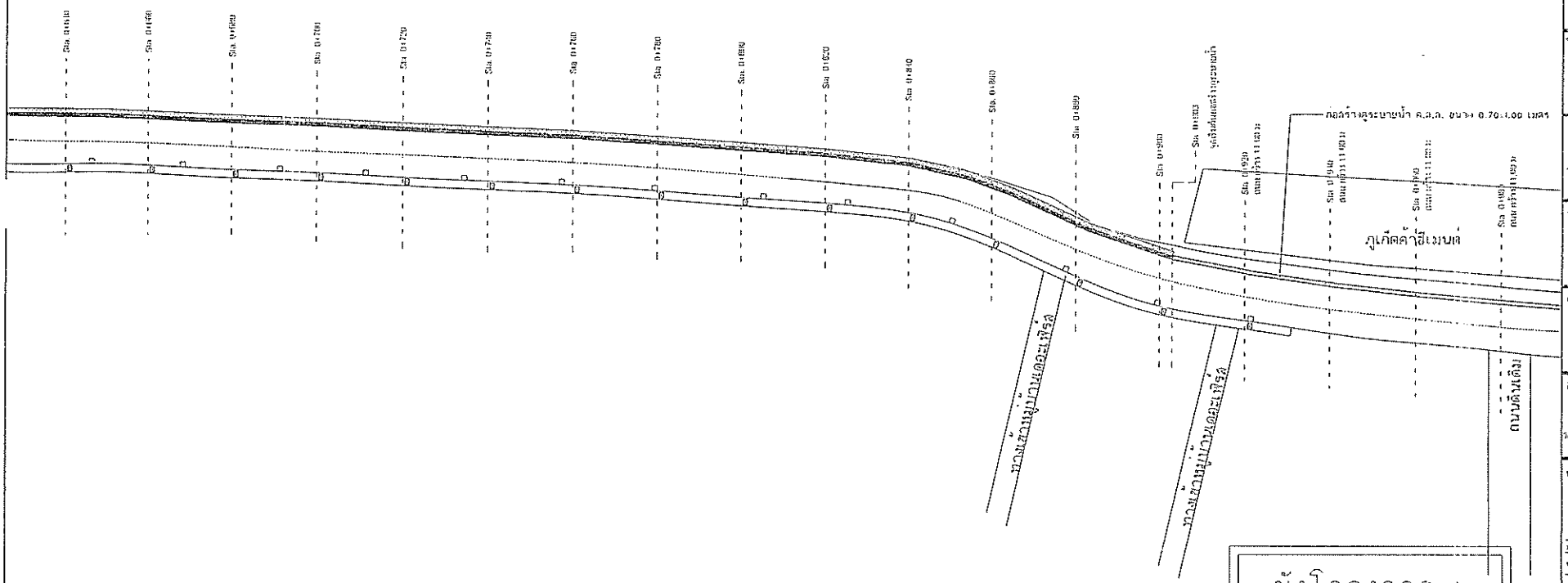

ใช้จ่ายเงินงบประมาณ
ประจำปีงบประมาณ พ.ศ. 2565

โครงการ
ก่อสร้างถนน ค.ส.ล.พร้อมดูระบายน้ำ ค.ส.ล. ถนนประชาอุทิศ จากหมู่บ้านพฤกษาวิลล์ ถึงสามแยกถนนบางหลวง ช่วงที่ ภค. 3001 หมู่ที่ 5

สถานที่ก่อสร้าง
ม.5 ต.รัษฎา อ.เมือง จ.ภูเก็ต

สำรวจ
นายอัศวิน พลดชา สย.13051
วิศวกรโยธาปฏิบัติการ

เขียนแบบ
นายจุรเจิญ บุลทองดี
ผู้ช่วยนายช่างเขียนแบบ

สถาปนิก

วิศวกรโยธา
นายอัศวิน พลดชา สย.13051
วิศวกรโยธาปฏิบัติการ

ตรวจสอบ
นายอัศวิน พลดชา
วิศวกรโยธาปฏิบัติการชำนาญการ(เฉพาะทาง)
หัวหน้าฝ่ายแบบและก่อสร้าง

พิจารณา
นายสรัญต์ เจนกุล
ผู้อำนวยการกองช่าง

เห็นชอบ
นางจันทิพย์ ยิ่งดำแก้ว
ปลัดเทศบาลตำบลรัษฎา

อนุมัติ
นายสาธิต คุณสุวรรณ
รองนายกเทศมนตรี ปฏิบัติราชการแทน
นายกเทศมนตรีตำบลรัษฎา

แบบแสดง
ผังโครงการ 1

แบบเลขที่ 015/2565	แผ่นที่ 4
จำนวนแผ่นทั้งหมด 30	
แบบเดิม 13/03/2565	

หมายเหตุ : ได้ดำเนินการเปลี่ยนแปลงเพิ่มเติมจากแบบเดิม

หมายเหตุ

ขณะดำเนินการก่อสร้า[illegible]าจ้างจะต้องเว้นช่องจราจรให้รถสามารถวิ่งได้โดยสะดวก และดำเนินการติดตั้งป้า[illegible]อน ป้ายบอกขั้วจราจร รวมถึงติดไฟฟ้าเพื่อบอกทางในเวลากลางคืน หากเกิดอุบัติเหตุในพื้นที่ก่อสร้าง ให้ถือว่าเป็นความรับผิดชอบของผู้รับจ้าง

: ขนาดและพื้นที่งานก่อสร้าง สามารถปรับเปลี่ยนแก้ไขได้ตามสภาพหน้างานจริง

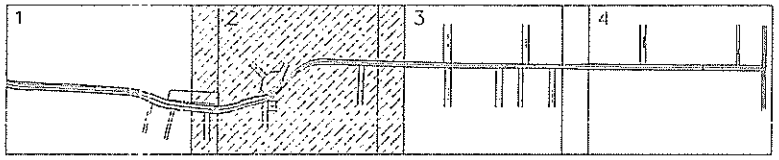

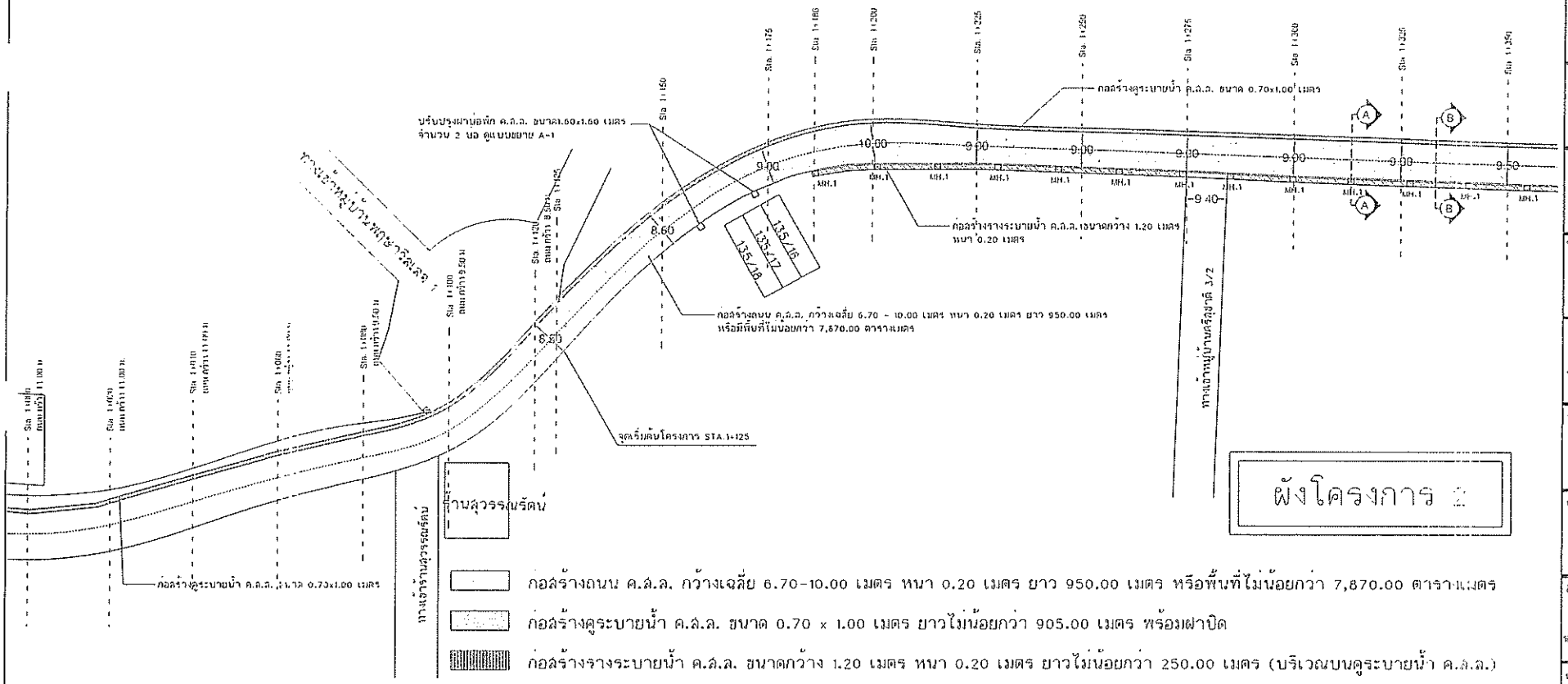

ผังโครงการ 2

ก่อสร้างถนน ค.ส.ล. กว้างเฉลี่ย 6.70-10.00 เมตร หนา 0.20 เมตร ยาว 950.00 เมตร หรือพื้นที่ไม่น้อยกว่า 7,870.00 ตารางเมตร

ก่อสร้างคูระบายน้ำ ค.ส.ล. ขนาด 0.70 x 1.00 เมตร ยาวไม่น้อยกว่า 905.00 เมตร พร้อมฝาปิด

ก่อสร้างรางระบายน้ำ ค.ส.ล. ขนาดกว้าง 1.20 เมตร หนา 0.20 เมตร ยาวไม่น้อยกว่า 250.00 เมตร (บริเวณบนคูระบายน้ำ ค.ส.ล.)

ก่อสร้างรางระบายน้ำ ค.ส.ล. ขนาดกว้าง 1.20 เมตร หนา 0.20 เมตร ยาวไม่น้อยกว่า 539.00 เมตร (บริเวณหลังท่อระบายน้ำ ค.ส.ล.)

ก่อสร้างรางระบายน้ำ ค.ส.ล. ขนาดกว้าง 0.80 เมตร หนา 0.20 เมตร ยาวไม่น้อยกว่า 350.00 เมตร (บริเวณหลังท่อระบายน้ำ ค.ส.ล.)

งานตีเส้นจราจร Theomplas Point (yellow & white) และงานตีเส้นจราจรทางแยกมี 1 จุด
รวมพื้นที่ไม่น้อยกว่า 412.00 ตารางเมตร

ใช้จ่ายเงินสะสม
ประจำปีงบประมาณ พ.ศ. 2565

โครงการ
ก่อสร้างถนน ค.ส.ล.พร้อมคูระบายน้ำ ค.ส.ล. ถนนประชาอาษีดี จากหมู่บ้านพฤกษาวิลล์ ถึงสามแยกถนนหว่างหลาง ช่วงที่ ภก. 3001 หมู่ที่ 5

สถานที่ก่อสร้าง
น.5 ต.รัษฎา อ.เมือง จ.ภูเก็ต

สำรวจ
นายอัศวิน พลสรา ตช.1305
วิศวกรโยธาปฏิบัติการ

เขียนแบบ
นายสุรชัย บุตรทองดี
ผู้ช่วยเจ้าพนักงานเขียนแบบ

สถาปนิก

วิศวกรโยธา
นายอัศวิน พลสรา ตช.1305
วิศวกรโยธาปฏิบัติการ

ตรวจสอบ
นายอัศวิน พลสรา
วิศวกรโยธาปฏิบัติการรักษาการในตำแหน่ง
หัวหน้างานแบบและก่อสร้าง

พิจารณา
นายเกษม เจนกุล
ผู้อำนวยการกองช่าง

เห็นชอบ
นางสิเดียว ยิ่งรักษ์
ปลัดเทศบาลตำบลรัษฎา

อนุมัติ
นายกวีดี คุณสุวรรณ
รองนายกเทศมนตรี ปฏิบัติราชการแทน
นายกเทศมนตรีตำบลรัษฎา

แบบแสดง
ผังโครงการ 2

มาตราส่วน 1:1000
แบบเลขที่ 015/2565 แผ่นที่
จำนวนแผ่นทั้งหมด 30 5
เขตที่ดิน 13/03/2565
เจ้าของ : ปลัดเทศบาลตำบลรัษฎา
เขตเทศบาล

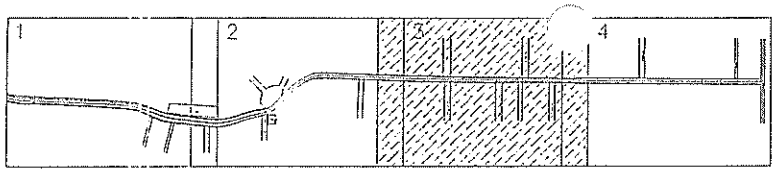

หมายเหตุ

ขณะดำเนินการก่อสร้า[illegible]จ้างจะต้องเว้นช่องจราจรให้รถสามารถวิ่งได้โดยละดวก และดำเนินการติดตั้งป้ายเตือน ป้ายบอกชั่วคราว รวมถึงติดไฟฟ้าเพื่อบอกทางในเวลากลางคืน หากเกิดอุบัติเหตุในพื้นที่ก่อสร้าง ให้ถือว่าเป็นความรับผิดชอบของผู้รับจ้าง

: ขนาดและพื้นที่งานก่อสร้าง สามารถปรับเปลี่ยนแก้ไขได้ตามสภาพหน้างานจริง

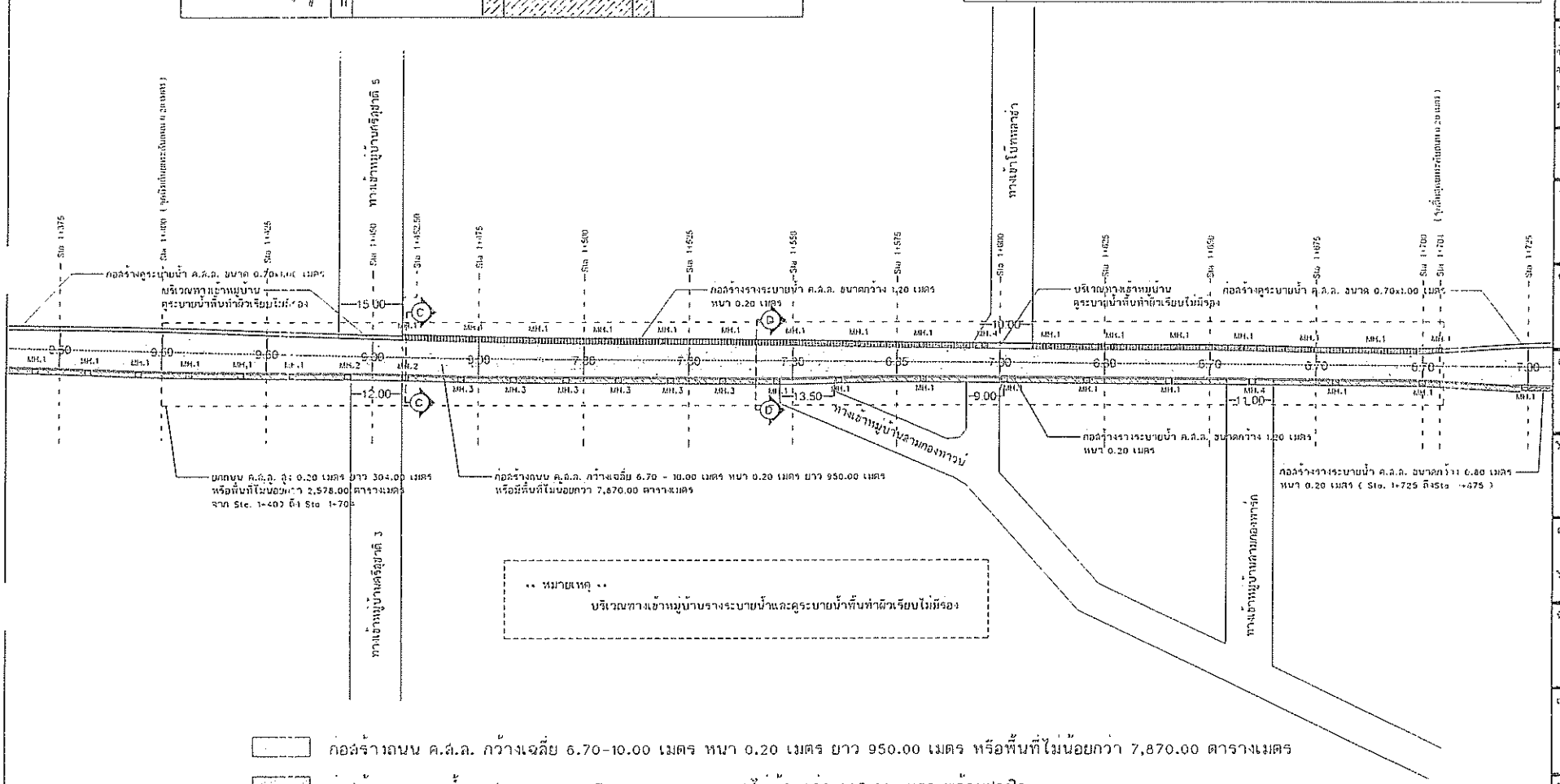

** หมายเหตุ **

บริเวณทางเข้าหมู่บ้านรางระบายน้ำและคูระบายน้ำที่ทำผิวเรียบไม่มีรอง

ก่อสร้างถนน ค.ส.ล. กว้างเฉลี่ย 6.70-10.00 เมตร หนา 0.20 เมตร ยาว 950.00 เมตร หรือพื้นที่ไม่น้อยกว่า 7,870.00 ตารางเมตร

ก่อสร้างคูระบายน้ำ ค.ส.ล. ขนาด 0.70 x 1.00 เมตร ยาวไม่น้อยกว่า 905.00 เมตร พร้อมฝาปิด

ก่อสร้างรางระบายน้ำ ค.ส.ล. ขนาดกว้าง 1.20 เมตร หนา 0.20 เมตร ยาวไม่น้อยกว่า 250.00 เมตร (บริเวณบนคูระบายน้ำ ค.ส.ล.)

ก่อสร้างรางระบายน้ำ ค.ส.ล. ขนาดกว้าง 1.20 เมตร หนา 0.20 เมตร ยาวไม่น้อยกว่า 539.00 เมตร (บริเวณหลังท่อระบายน้ำ ค.ส.ล.)

ก่อสร้างรางระบายน้ำ ค.ส.ล. ขนาดกว้าง 0.80 เมตร หนา 0.20 เมตร ยาวไม่น้อยกว่า 350.00 เมตร (บริเวณหลังท่อระบายน้ำ ค.ส.ล.)

งานตีเส้นจราจร Theomplas Paint (yellow & white) และงานตีเส้นจราจรทางแยกมี 1 จุด รวมพื้นที่ไม่น้อยกว่า 412.00 ตารางเมตร

ผังโครงการ 3

ใช้งบเงินเหลือจ่าย
ประจำปีงบประมาณ พ.ศ. 2565

โครงการ
ก่อสร้างถนน ค.ส.ล.พร้อมคูระบายน้ำ ค.ส.ล. ถนนประชาราษฎร์ดี จากหมู่บ้านหฤทยาวิลล์ ถึงสามแยกถนนทางหลวงชนบท ภล. 3001 หมู่ที่ 5

สถานที่ก่อสร้าง
ม.5 ต.รัษฎา อ.เมือง จ.ภูเก็ต

สำรวจ
นายอัศวิน พลสยา ตำแหน่ง 13051
วิศวกรปฏิบัติการ

เขียนแบบ
นายกุศรัฐ บุตรทองดี
ผู้ช่วยเหลือช่างเขียนแบบ

ตรวจสอบ

วิศวกรรมรา
นายอัศวิน พลสยา ตำแหน่ง 13051
วิศวกรปฏิบัติการ

ตรวจสอบ
นายอัศวิน พลสยา
วิศวกรปฏิบัติการรักษาการในตำแหน่ง
หัวหน้าหน่วยงานผู้ออกแบบก่อสร้าง

ทิ้งงานผ่า
นายสิทธิ์ ระเบุล
ผู้อำนวยการกองช่าง

เห็นชอบ
นายวัฒนัฏฐ์ ยิ่งลำพูน
ปลัดเทศบาลตำบลรัษฎา

อนุมัติ
นายกวีวัล ดุลสุวรรณ
รองนายกเทศมนตรี ปฏิบัติราชการแทน
นายกเทศมนตรีตำบลรัษฎา

แบบแสดง
ผังโครงการ 3

มาตราส่วน 1:1000
ออกแบบเดือน 013/2565 แผ่นที่
จำนวนโครงการ 30 6
ออกเดือน 13/03/2565
หมายเหตุ : ใช้ร่วมกับรูปแบบรายการก่อสร้างเทศบาลเป็นต้น

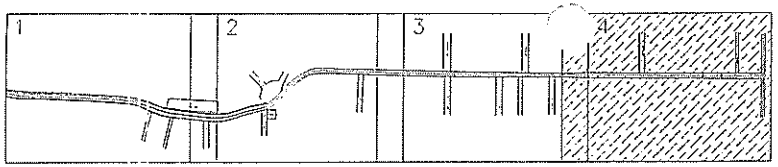

หมายเหตุ

ขณะดำเนินการก่อสร้าง ผู้รับจ้างจะต้องเว้นช่องจราจรให้รถสามารถวิ่งได้โดยละดวก และดำเนินการติดตั้งป้ายเตือน ป้ายบอกชั่วคราว รวมถึงติดไฟฟ้าเพื่อบอกทางในเวลากลางคืน หากเกิดอุบัติเหตุในพื้นที่ก่อสร้าง ให้ถือว่าเป็นความรับผิดชอบของผู้รับจ้าง

: ขนาดและพื้นที่งานก่อสร้าง สามารถปรับเปลี่ยนแก้ไขได้ตามสภาพหน้างานจริง

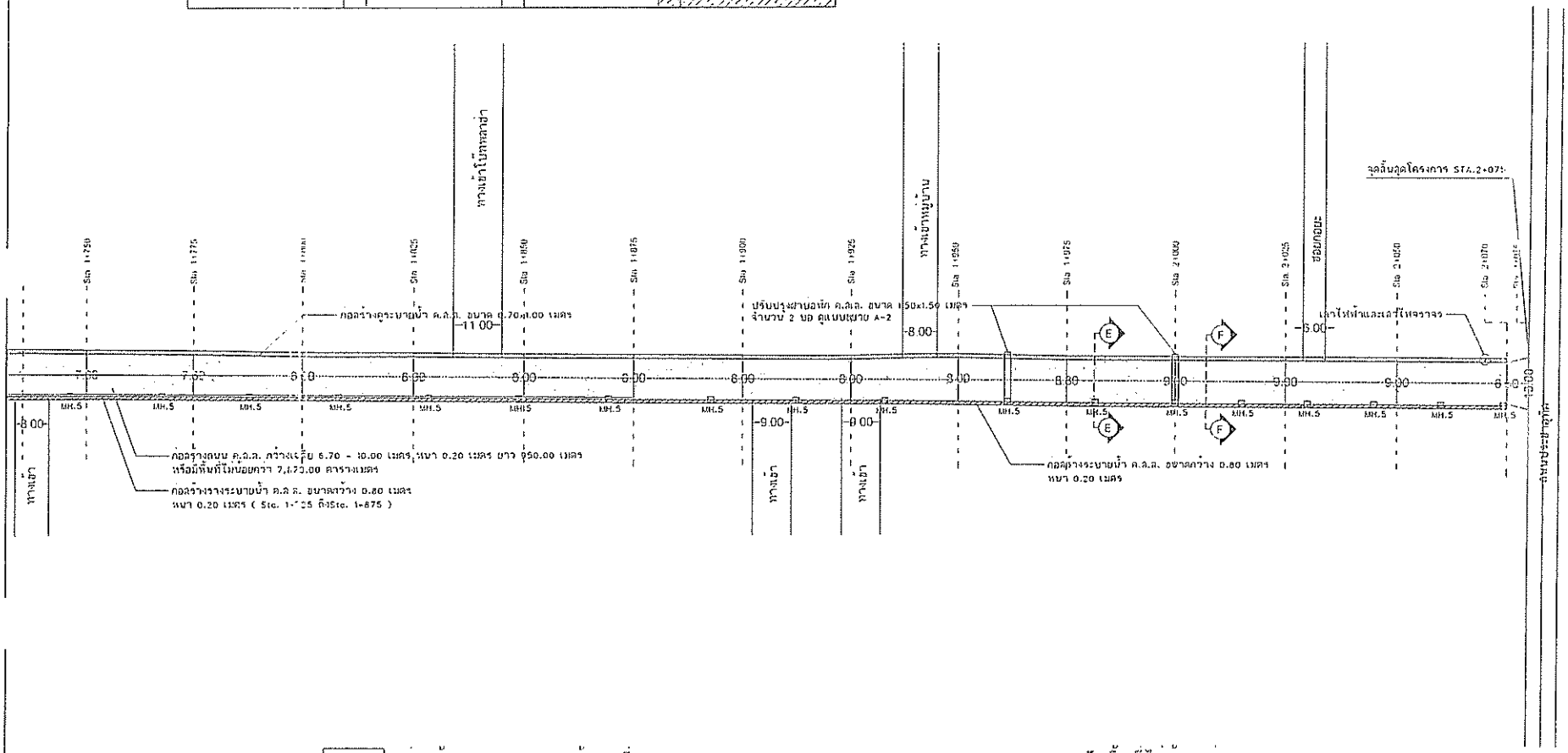

ก่อสร้างถนน ค.ส.ล. กว้างเฉลี่ย 6.70-10.00 เมตร หนา 0.20 เมตร ยาว 950.00 เมตร หรือพื้นที่ไม่น้อยกว่า 7,870.00 ตารางเมตร

ก่อสร้างคูระบายน้ำ ค.ส.ล. ขนาด 0.70 x 1.00 เมตร ยาวไม่น้อยกว่า 905.00 เมตร พร้อมฝาปิด

ก่อสร้างรางระบายน้ำ ค.ส.ล. ขนาดกว้าง 1.20 เมตร หนา 0.20 เมตร ยาวไม่น้อยกว่า 250.00 เมตร (บริเวณบนคูระบายน้ำ ค.ส.ล.)

ก่อสร้างรางระบายน้ำ ค.ส.ล. ขนาดกว้าง 1.20 เมตร หนา 0.20 เมตร ยาวไม่น้อยกว่า 539.00 เมตร (บริเวณหลังท่อระบายน้ำ ค.ส.ล.)

ก่อสร้างรางระบายน้ำ ค.ส.ล. ขนาดกว้าง 0.80 เมตร หนา 0.20 เมตร ยาวไม่น้อยกว่า 350.00 เมตร (บริเวณหลังท่อระบายน้ำ ค.ส.ล.)

งานตีเส้นจราจร Theomplas Paint (yellow & white) และงานตีเส้นจราจรทางแยกมี 1 จุด รวมพื้นที่ไม่น้อยกว่า 412.00 ตารางเมตร

ผังโครงการ 4

ใช้จ่ายเงินงบประมาณ ประจำปีงบประมาณ พ.ศ. 2565

โครงการ
ก่อสร้างถนน ค.ส.ล.พร้อมคูระบายน้ำ ค.ส.ล. ถนนประชาสามัคคี จากหมู่บ้านกฤษณาวิลล์ ถึงสามแยกถนนทางหลวงชนบท ภก. 3001 หมู่ที่ 5

สถานที่ก่อสร้าง
ม.5 ต.รังภูมิ อ.เมือง จ.ภูเก็ต

สำรวจ
นายอัศวิน หอศรา ตำแหน่ง 13051
วิศวกรโยธาปฏิบัติการ

เขียนแบบ
นายสุรชัย บุตรทองดี
ผู้ช่วยช่างเขียนแบบ

สถาปนิก

วิศวกรโยธา
นายอัศวิน หอศรา ตำแหน่ง 13051
วิศวกรโยธาปฏิบัติการ

ตรวจสอบ
นายอัศวิน หอศรา
วิศวกรโยธาปฏิบัติการกำลังทำหน้าที่
หัวหน้าฝ่ายแบบและก่อสร้าง

พิจารณา
นายสมพงศ์ ทะเบูลส
ผู้อำนวยการกองช่าง

เห็นชอบ
นางสาวเพ็ชรี ยิ่งสำเนียง
ปลัดเทศบาลสำนักปลัดเทศบาล

อนุมัติ
นายภาสิน ศุภิสรรณ
รองนายกเทศมนตรี ปฏิบัติราชการแทน
นายกเทศมนตรีสำนักปลัดเทศบาล

แผ่นที่
ผังโครงการ 4

มาตราส่วน 1:1000
วันที่ 01/2565 แผ่นที่ 7
จำนวนแผ่น 30
วันที่ 13/03/2565

หมายเหตุ : ไม่สามารถนำไปใช้ประกอบการเบิกจ่ายเงินงบประมาณ

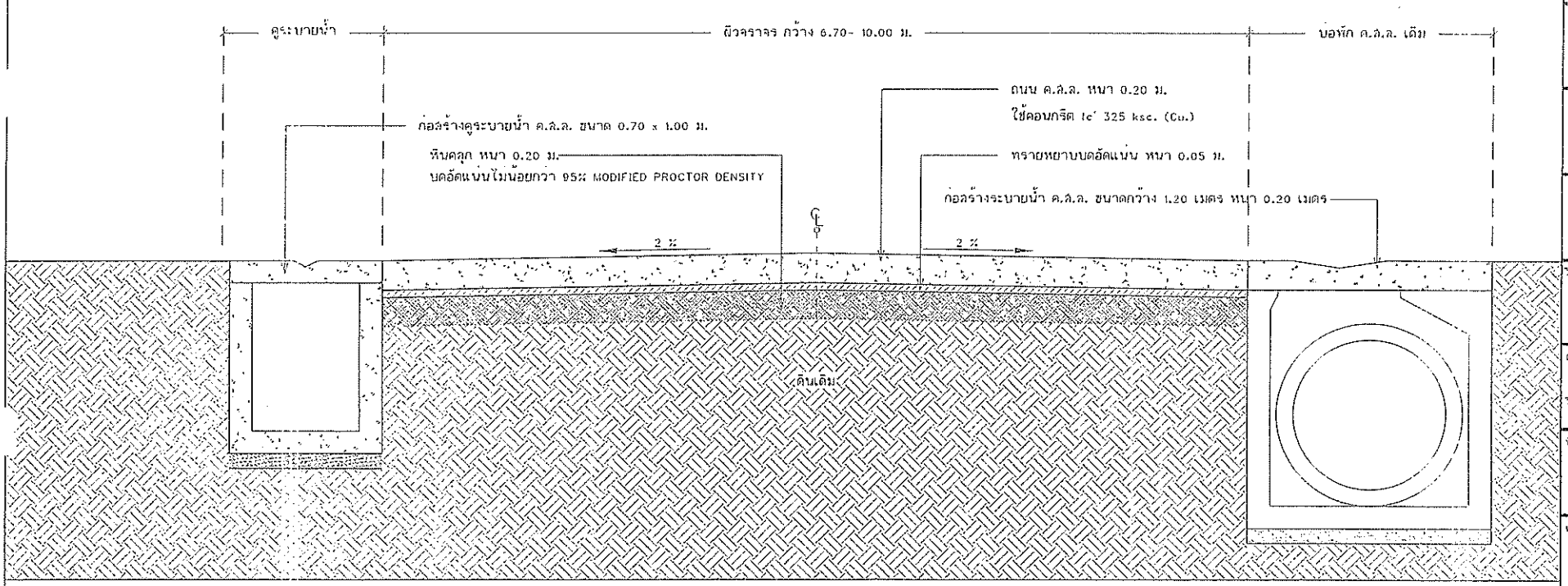

รูปตัดขยายถนน A-A

มาตราส่วน 1 : 30

ใช้จ่ายเงินสะสม
ประจำปีงบประมาณ พ.ศ. 2565

โครงการ
ก่อสร้างถนน ค.ส.ล.พร้อมดูระบายน้ำ ค.ส.ล. ถนนประชาอาทัสดิ์ จากหมู่บ้านสุดาษาวิลล์ ถึงสามแยกถนนทางหลวงหมายเลข 3001 หมู่ที่ 5

สถานที่ก่อสร้าง
ม.5 ต.รัษฎา อ.เมือง จ.ภูเก็ต

สำรวจ
นายอัศวิน พลดชา สย.13051
วิศวกรโยธาปฏิบัติการ

เขียนแบบ
นายสุรชัย บุรพทองดี
ผู้ช่วยเจ้าพนักงานโยธาชำนาญงาน

สถาปนิก

วิศวกรโยธา
นายอัศวิน พลดชา สย.13051
วิศวกรโยธาปฏิบัติการ

ตรวจสอบ
นายอัศวิน พลดชา
วิศวกรโยธาปฏิบัติการรักษาการในตำแหน่ง
หัวหน้าฝ่ายบริหารงานและก่อสร้าง

พิจารณา
นายสมชาติ ระมูลล
ผู้อำนวยการกองช่าง

เห็นชอบ
นางจรีแก้วฟ้า ยิ่งดำลุน
ปลัดเทศบาลตำบลรัษฎา

อนุมัติ
นายกวีศิต คุณรุ่งรณะ
รองนายกเทศมนตรี ปฏิบัติราชการแทน
นายกเทศมนตรีตำบลรัษฎา

แบบแสดง
รูปตัดขยายถนน A-A

มาตราส่วน 1:30

แบบเลขที่ 015/2565	แผ่นที่
จำนวนทั้งหมด 30	8
แบบวันที่ 13/03/2565	

หมายเหตุ : ให้ดำเนินการตามข้อกำหนดเพิ่มเติมท้ายแบบ

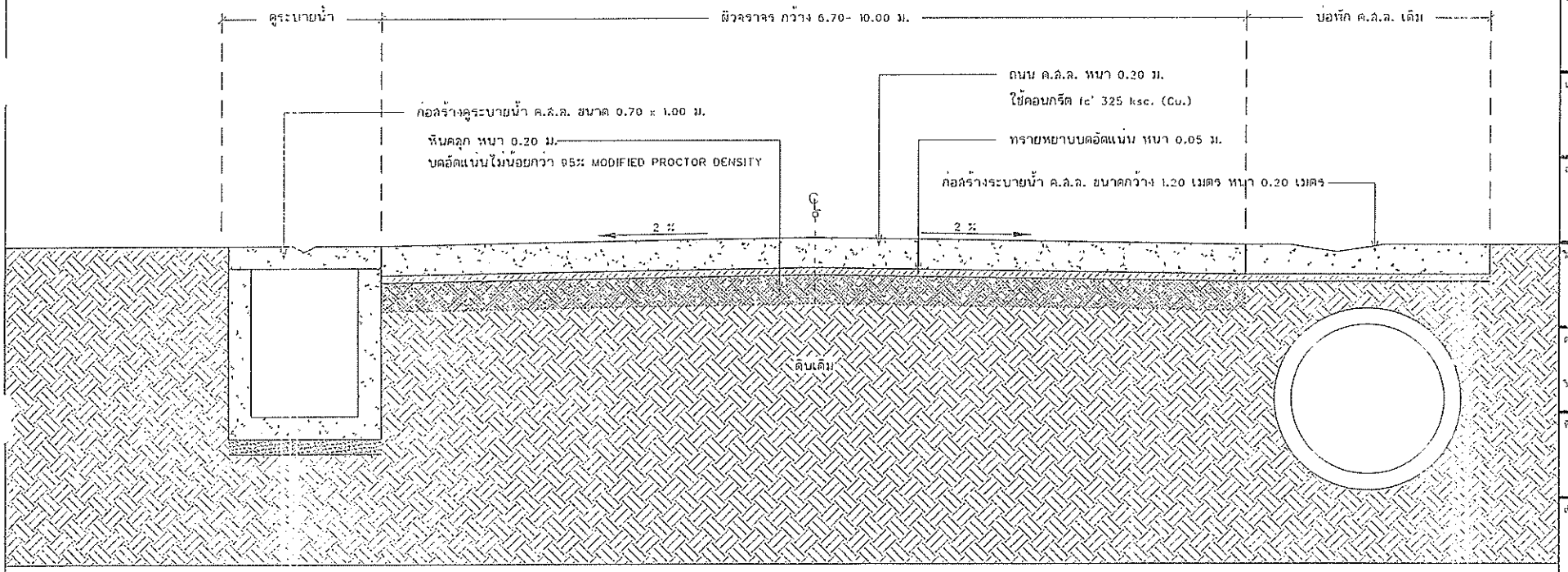

รูปตัดขยายถนน B-B

มาตราส่วน 1 : 30

ใช้จ่ายเงินสะสม
ประจำปีงบประมาณ พ.ศ. 2565

โครงการ
ก่อสร้างถนน ค.ส.ล.พร้อมดูระบายน้ำ ค.ส.ล. ถนนประชาสามัคคี จากหมู่บ้านพฤกษาวิลล์ ถึงสามแยกถนนทางหลวงหมายเลข 3001 หมู่ที่ 5

สถานที่ก่อสร้าง
ม.5 ต.รัษฎา อ.เมือง จ.ภูเก็ต

สำรวจ
นายอัศวิน พลศรา สย.13051
วิศวกรโยธาปฏิบัติการ

เขียนแบบ
นายธุรชัย บุศทองดี
ผู้ช่วยเจ้าพนักงานเขียนแบบ

ตรวจทาน

วิเคราะห์
นายอัศวิน พลศรา สย.13051
วิศวกรโยธาปฏิบัติการ

ตรวจสอบ
นายอัศวิน พลศรา
วิศวกรโยธาปฏิบัติการชำนาญการ
หัวหน้าฝ่ายบริหารงานก่อสร้าง

พิจารณา
นายณรงค์ ระหุกุล
ผู้อำนวยการกองช่าง

เห็นชอบ
นางจันทิพย์ ยิ่งตำหนิ
ปลัดเทศบาลตำบลรัษฎา

อนุมัติ
นายกวีวัฒ ศุภสวรรค์
รองนายกเทศมนตรี ปฏิบัติราชการแทน
นายกเทศมนตรีตำบลรัษฎา

แบบแสดง
รูปตัดขยายถนน B-B

มาตราส่วน 1:30

แบบเลขที่ 013/2565	แผ่นที่
จำนวนแผ่น 30	9
วันที่ 13/03/2565	

หมายเหตุ : ยึดถือรูปแบบเดิมเป็นหลัก

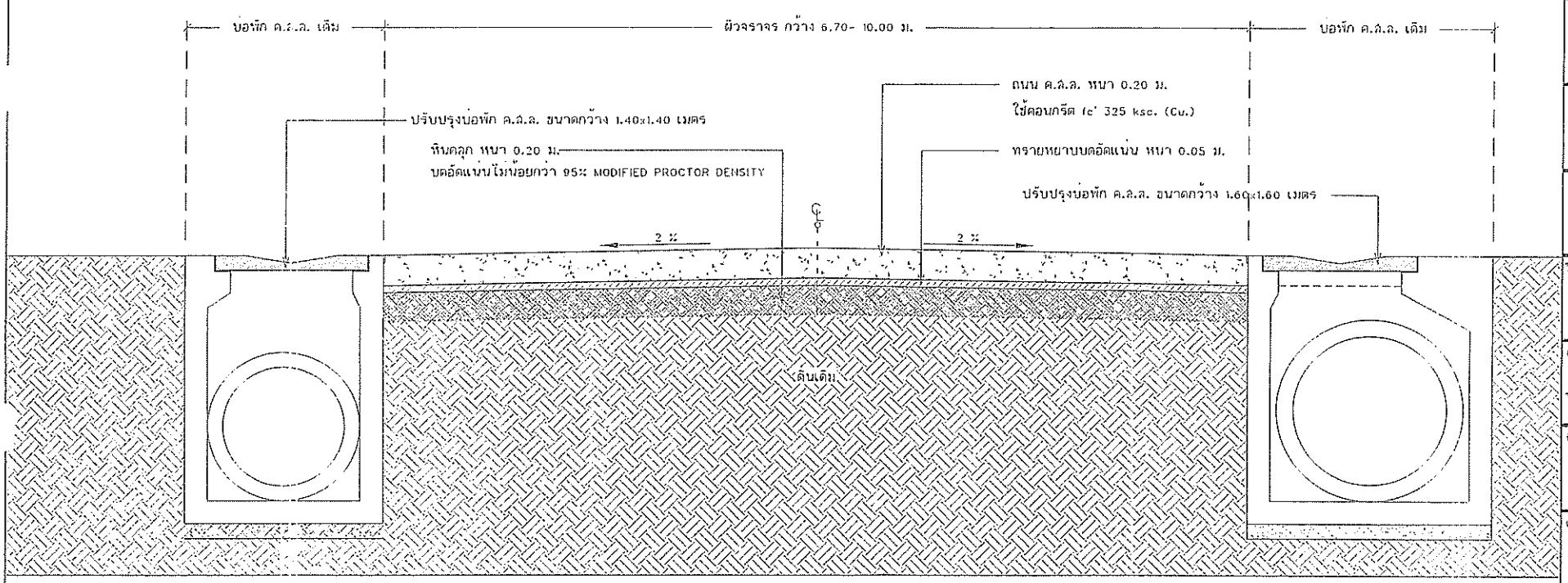

รูปตัดขยายถนน C-C

มาตราส่วน 1 : 30

ใช้งานลับและด่วน
ประจำปีงบประมาณ พ.ศ. 2565

โครงการ
ซ่อมสร้างถนน ค.ส.ล.พร้อมอุโมงค์ระบายน้ำ ล.ล.ล. ถนนประชาราษฎร์ ซอยหมู่บ้านเทศกาลวิลล์ ถึงสามแยกถนนทางหลวงชนบท ภต. 3001 หมู่ที่ 5

สถานที่ก่อสร้าง
ม.5 ต.รัษฎา อ.เมือง จ.ภูเก็ต

สำรวจ
นายอัศวิน พลดชา สย.13051
วิศวกรโยธาปฏิบัติการ

เขียนแบบ
นายสุรชัย บุศหอดี
ผู้ช่วยเขียนแบบโยธา

สถาปนิก

วิศวกรโยธา
นายอัศวิน พลดชา สย.13051
วิศวกรโยธาปฏิบัติการ

ตรวจสอบ
นายอัศวิน พลดชา
วิศวกรโยธาปฏิบัติการรักษาการในตำแหน่ง
หัวหน้าฝ่ายบริหารงานก่อสร้าง

พิจารณา
นายณัฐพงศ์ เกษมกุล
ผู้อำนวยการกองช่าง

เห็นชอบ
นางรัตติยาภรณ์ ยิ่งต่างใจ
ปลัดเทศบาลตำบลรัษฎา

อนุมัติ
นายกานต์ ดุลยรรเล
รองนายกเทศมนตรี ปฏิบัติราชการแทน
นายกเทศมนตรีตำบลรัษฎา

แบบแสดง
รูปตัดขยายถนน C-C

มาตราส่วน 1:30
แบบเลขที่ 015/2565
จำนวนแผ่น 30
แผ่นที่ 10
วันที่ 13/03/2565

หมายเหตุ : ขนาดมุมทุกมุมและเส้นผ่านศูนย์กลางเป็นเมตร

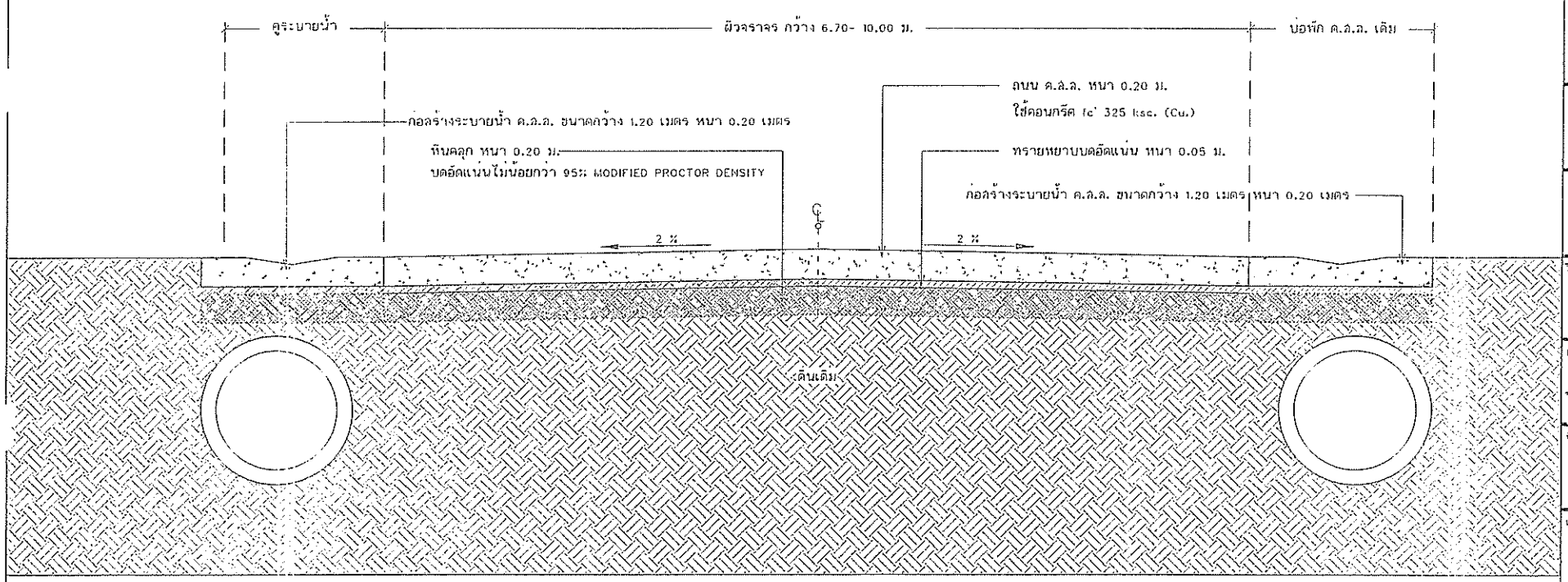

รูปตัดขยายถนน D-D

มาตราส่วน 1 : 30

ใช้จ่ายเงินสะสม
ประจำปีงบประมาณ พ.ศ. 2565

โครงการ
ก่อสร้างถนน ค.ส.ล.พร้อมคูระบายน้ำ ค.ส.ล. ถนนประชาราษฎร์ จากหมู่บ้านพฤกษาวิลล์ ถึงสามแยกถนนทางหลวงชนบท ภต. 3001 หมู่ที่ 5

สถานที่ก่อสร้าง
ม.5 ต.รัษฎา อ.เมือง จ.ภูเก็ต

สำรวจ
นายอัศวิน พลศรา สย.13051
วิศวกรโยธาปฏิบัติการ

เขียนแบบ
นายสุรเชษฐ์ บุตรทองดี
ผู้ช่วยเจ้าพนักงานเขียนแบบ

สถาปนิก

วิศวกรโยธา
นายอัศวิน พลศรา สย.13051
วิศวกรโยธาปฏิบัติการ

ตรวจสอบ
นายอัศวิน พลศรา
วิศวกรโยธาปฏิบัติการรักษาการในตำแหน่ง
หัวหน้าฝ่ายระบบผังเมืองและก่อสร้าง

พิจารณา
นายกฤโชค นะเกูล
ผู้อำนวยการกองช่าง

เห็นชอบ
นายอินทพย์ ยิ่งสิทธิ์
ปลัดเทศบาลตำบลรัษฎา

อนุมัติ
นายภาวัต ศุภสุวรรณ
รองนายกเทศมนตรี ปฏิบัติราชการแทน
นายกเทศมนตรีตำบลรัษฎา

แบบเลขที่
รูปตัดขยายถนน D-D

มาตราส่วน 1:30
แบบเลขที่ 015/2565
จำนวนโครงการ 30
แผ่นที่ 11
แบบวันที่ 13/03/2565

หมายเหตุ : ให้ตั้งบรรจุโครงการเข้าแผนพัฒนาท้องถิ่นต่อไป

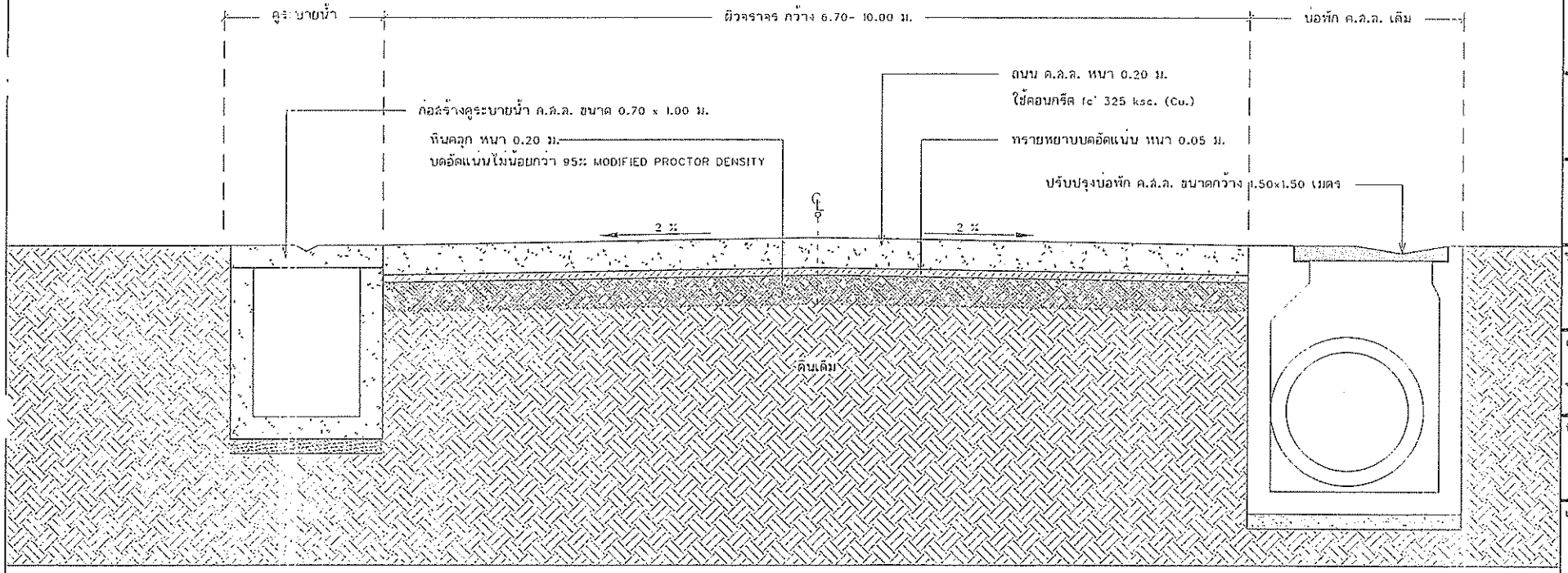

รูปตัดขยายถนน E-E

มาตราส่วน 1 : 30

ใช้ร่างเท่านั้น
ประจำปีงบประมาณ พ.ศ. 2565

โครงการ
ก่อสร้างถนน ค.ส.ล.พร้อมสุระบายน้ำ ค.ส.ล. ถนนประชาอาทัสดี จากหมู่บ้านทลุดยาริสล์ ถึงสายยยกถนนทางหลวงหมายเลข 3081 หมู่ที่ 5

สถานที่ก่อสร้าง
ม.5 ต.จิษฎา อ.เมือง จ.ภูเก็ต

สำรวจ
นายอัศวิน พลดชา สย.13051
วิศวกรชำนาญการ

เขียนแบบ
นายสุรชัย บุรกหองดี
ผู้ช่วยนายช่างเขียนแบบ

สถาปัตย์

วิศวกรโยธา
นายอัศวิน พลดชา สย.13051
วิศวกรโยธาชำนาญการ

ตรวจสอบ
นายอัศวิน พลดชา
วิศวกรโยธาชำนาญการพิเศษ
หัวหน้าแผนกบริหารงานก่อสร้าง

ที่ปรึกษา
นายกฤษฎา ระบุล
ผู้อำนวยการกองช่าง

นักเขียน
นางสาวนิลพย์ ยิ่งตำแหน่ง
ปลัดเทศบาลตำบลจิษฎา

อนุมัติ
นายกาจัด คุณสุรรณ
รองนายกเทศมนตรี ปฏิบัติราชการแทน
นายกเทศมนตรีตำบลจิษฎา

แบบแสดง
รูปตัดขยายถนน E-E

มาตราส่วน 1:30
แบบเลขที่ 003/2565
จำนวนโครงสร้าง 30
แผ่นที่ 12
แบบวันที่ 13/03/2565

หมายเหตุ : มิติส่วนหนึ่งเป็นเมตร ที่เหลือเป็นมิลลิเมตร

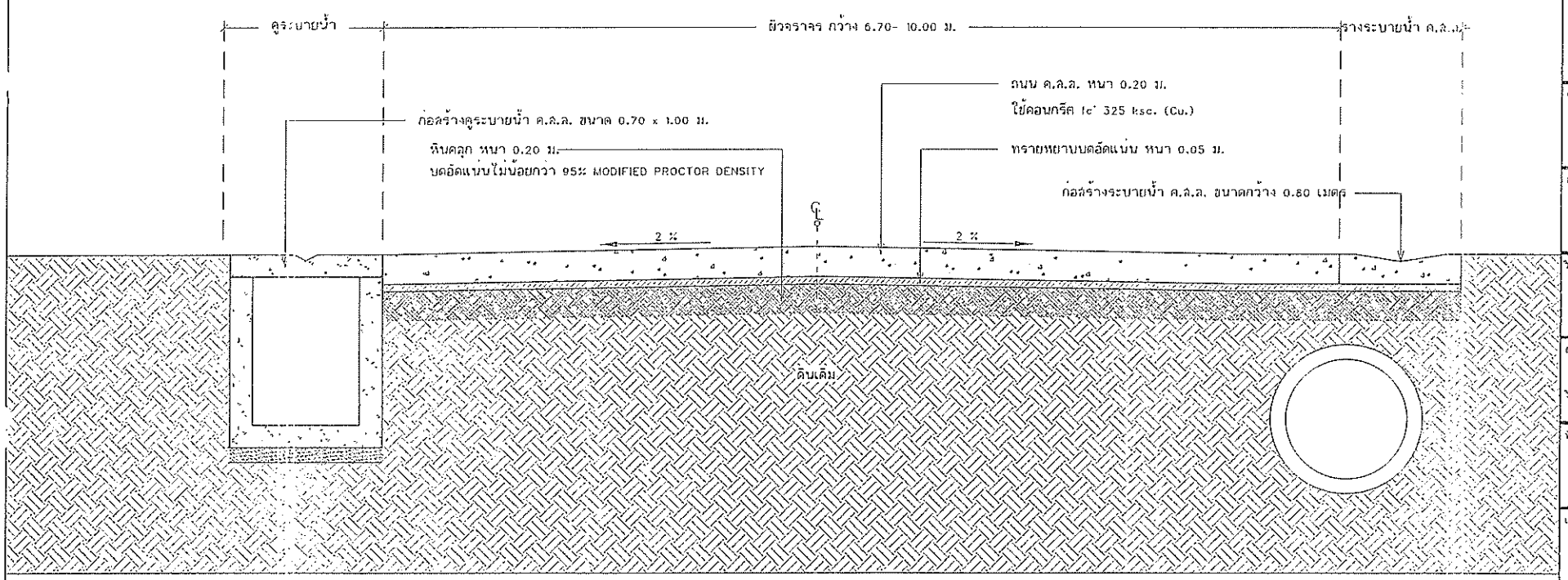

รูปตัดขยายถนน F-F

มาตราส่วน 1 : 30

ใช้จ่ายเงินสะสม
ประจำปีงบประมาณ พ.ศ. 2565

โครงการ
ก่อสร้างถนน ค.ส.ล.พร้อมคูระบายน้ำ ค.ส.ล. ถนนประชาอาทัศลิ จากหมู่บ้านหฤดยาวิลล์ ถึงสามแยกถนนทางหลวง 5 ยนท ภก. 3001 หมู่ที่ 5

สถานที่ก่อสร้าง
ม.5 ต.รัษฎา อ.เมือง จ.ภูเก็ต

สำรวจ
นายอัศวิน พลศรา ถย.13051
วิศวกรโยธาปฏิบัติการ

เขียนแบบ
นายสุรชัย บุตรทองดี
ผู้ช่วยนายช่างเขียนแบบ

สถาปนิก

วิศวกรโยธา
นายอัศวิน พลศรา ถย.13051
วิศวกรโยธาปฏิบัติการ

ตรวจสอบ
นายอัศวิน พลศรา
วิศวกรโยธาปฏิบัติการรักษาการในตำแหน่ง
หัวหน้าฝ่ายบริหารงานก่อสร้าง

พิจารณา
นายณรงค์ นะพุฒิล
ผู้อำนวยการกองช่าง

เห็นชอบ
นางจันทิพย์ ยิ่งลำพูน
ปลัดเทศบาลรักษาการแทน

อนุมัติ
นายกวิช คุณสุวรรณ
รองนายกเทศมนตรี ปฏิบัติราชการแทน
นายกเทศมนตรีตำบลรัษฎา

แบบเลขที่
รูปตัดขยายถนน F-F

มาตราส่วน 1:30
แผ่นที่ 013/2565
จำนวนแผ่น 30
แผ่นที่ 13
แบบเสร็จ 13/03/2565

หมายเหตุ : มิติตามรูปย่อมมีความสำคัญกว่าการวัดเป็นสเกลไม่

หมายเหตุ : ผู้รับจ้างต้องสกัดรื้อถอนบ่อพัก ค.ส.ล. เดิมออกพร้อมขนทิ้ง
และผ่าคอนกรีตแนวก่อสร้างรางระบายน้ำเพื่อป้องกันความเสียหายจากการยุดรื้อ

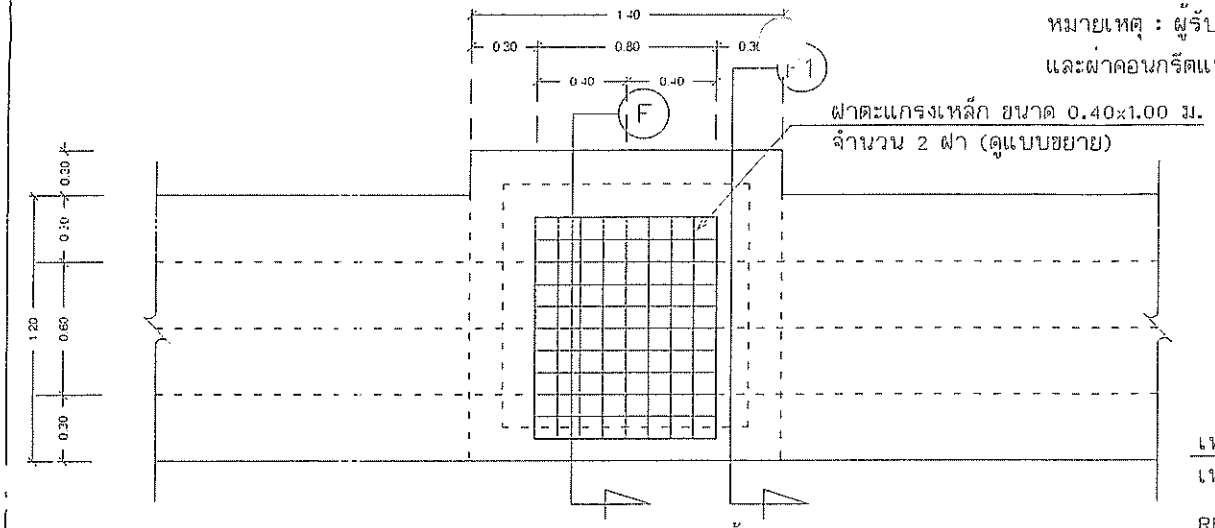

แบบขยายรางระบายน้ำ (MH1)

มาตราส่วน 1 : 25

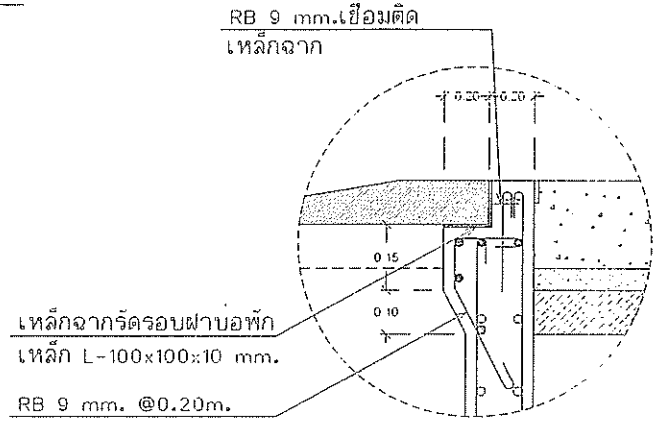

แบบขยาย 1

มาตราส่วน 1 : 25

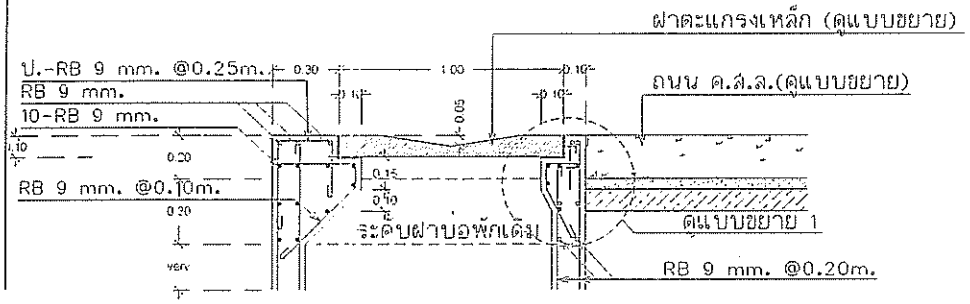

รูปตัด F

มาตราส่วน 1 : 25

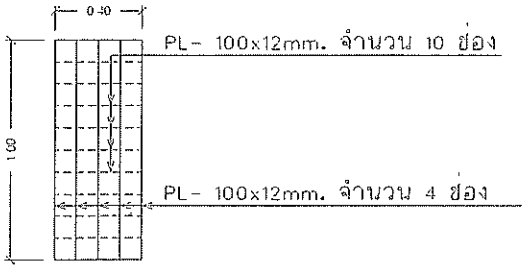

ขยายฝาตะแกรงเหล็ก ฝาตะแกรงเหล็ก ขนาด 0.40x1.00 ม. จำนวน 2 ฝา/บ่อพัก

มาตราส่วน 1 : 25

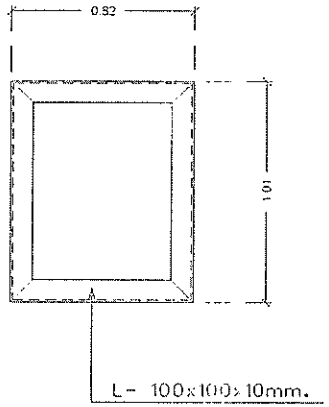

ขยายกรอบเหล็กฉาก

มาตราส่วน 1 : 25

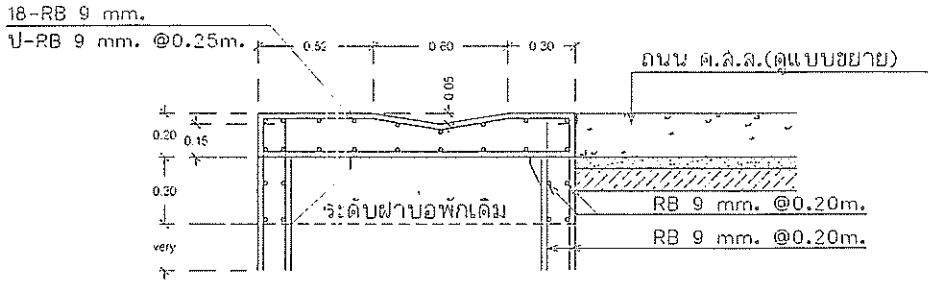

รูปตัด F1

มาตราส่วน 1 : 25

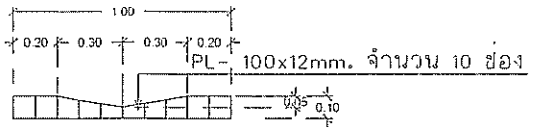

ตัดขยายฝาตะแกรงเหล็ก

มาตราส่วน 1 : 25

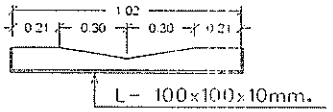

ตัดขยายกรอบเหล็กฉาก

มาตราส่วน 1 : 25

ใช้จ่ายงบประมาณ
ประจำปีงบประมาณ พ.ศ. 2565

โครงการ
ก่อสร้างถนน ค.ส.ล.พร้อมดูดระบายน้ำ ค.ส.ล. ถนนประชาราษฎร์ จากหมู่บ้านทุ่งยาวิวัฒ ถึงสามแยกถนนทางหลวงหมายเลข 3001 หมู่ที่ 5

สถานที่ก่อสร้าง
ม.5 ต.ร้ษฎา อ.เมือง จ.ภูเก็ต

สำรวจ
นายอัศวิน พลสา ตย.13051
วิศวกรโยธาปฏิบัติการ

เขียนแบบ
นายสุริยัน บุตรทองดี
ผู้ช่วยนายช่างเขียนแบบ

ตรวจทาน

วิศวกรโยธา
นายอัศวิน พลสา ตย.13051
วิศวกรโยธาปฏิบัติการ

ตรวจสอบ
นายอัศวิน พลสา
วิศวกรโยธาปฏิบัติการชำนาญการ
หัวหน้าฝ่ายบริหารงานก่อสร้าง

ที่ปรึกษา
นายตรงจิต ระยูสุข
ผู้อำนวยการกองช่าง

เห็นชอบ
นางจิตติพัฒ ยิ่งดำรุณ
ปลัดเทศบาลตำบลรัษฎา

อนุมัติ
นายการัณ สุภัสวรรณ
รองนายกเทศมนตรี ปฏิบัติราชการแทน
นายกเทศมนตรีตำบลรัษฎา

แบบหลัง
แบบขยายรางระบายน้ำ
(MH1)

มาตราส่วน 1:25
แบบเลขที่ 045/2565 แผ่นที่ 14
จำนวนทั้งหมด 30
แบบวันที่ 13/03/2565

หมายเหตุ : ขนาดทั้งหมดเป็นมิลลิเมตร
เว้นแต่ระบุเป็นอื่น

หมายเหตุ : ผู้รับจ้างต้องสกัดรื้อ[illegible]บ่อพัก ค.ส.ล. เดิมออกพร้อมขนทิ้ง
และผ่าคอนกรีตแนวก่อสร้างรางระบายน้ำเพื่อป้องกันความเสียหายจากการยุดรื้อ

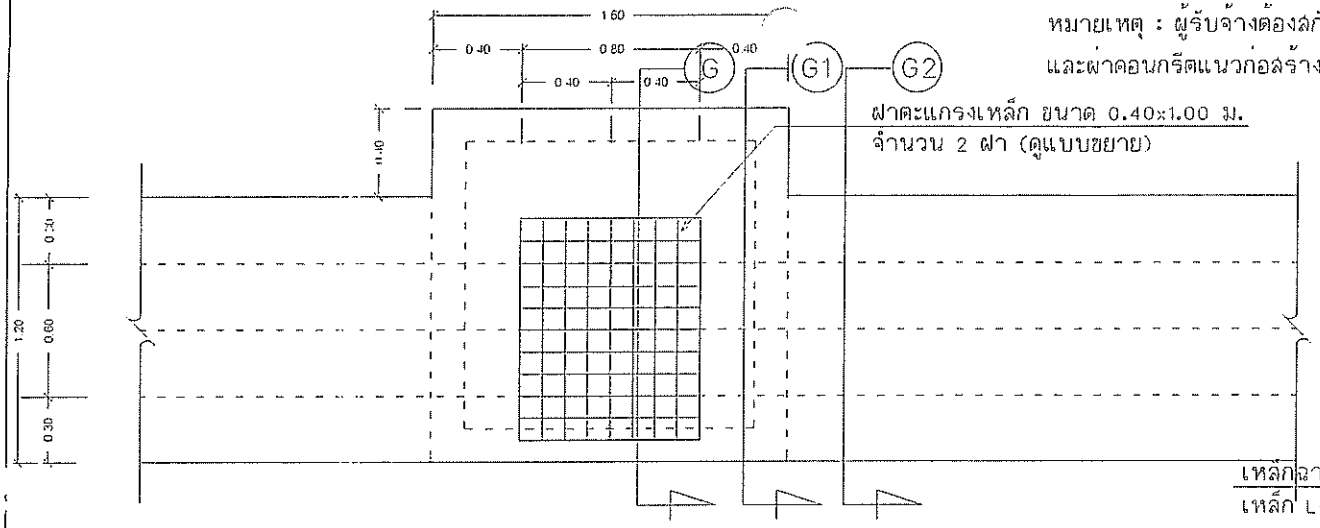

แบบขยายรางระบายน้ำ (MH2)

มาตราส่วน 1 : 25

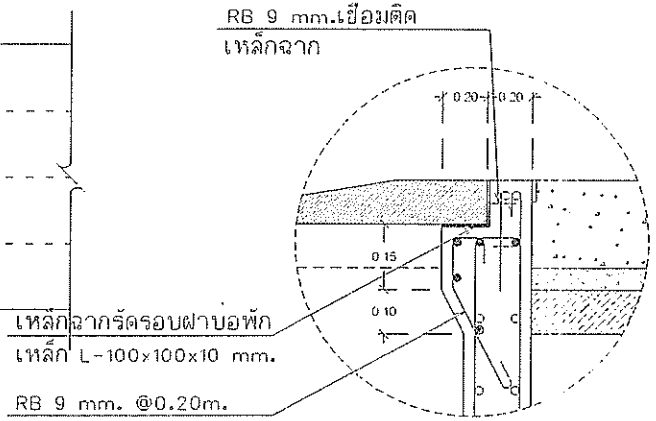

แบบขยาย 1

มาตราส่วน 1 : 25

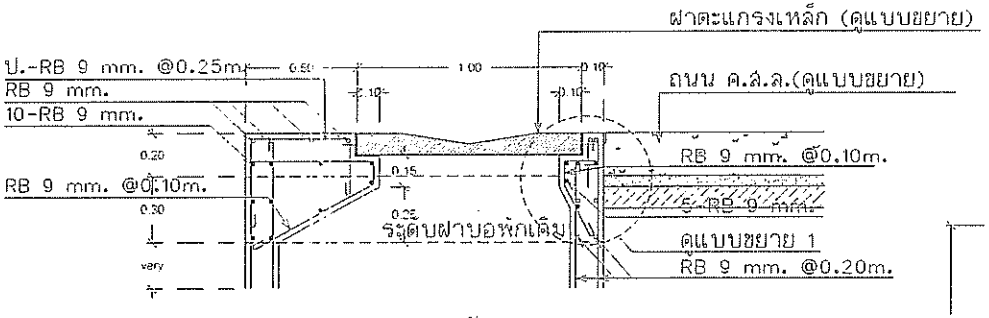

รูปตัด G

มาตราส่วน 1 : 25

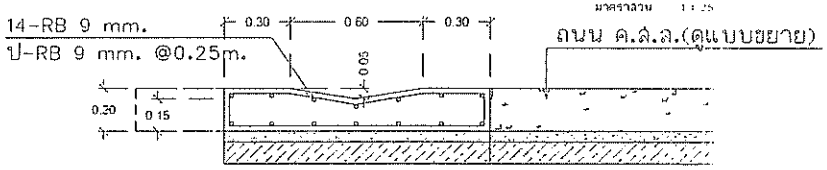

รูปตัด G2

มาตราส่วน 1 : 25

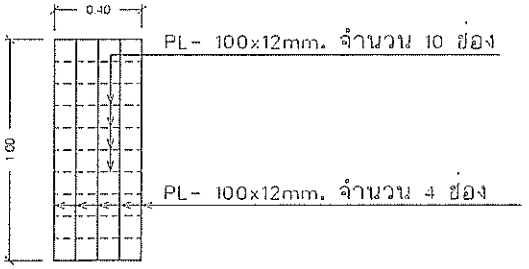

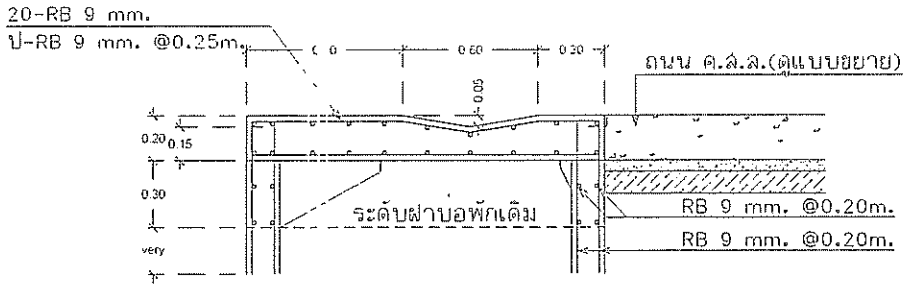

รูปตัด G1

มาตราส่วน 1 : 25

ขยายฝาตะแกรงเหล็ก ฝาตะแกรงเหล็ก ขนาด 0.40x1.00 ม.
จำนวน 2 ฝา/บ่อพัก

มาตราส่วน 1:25

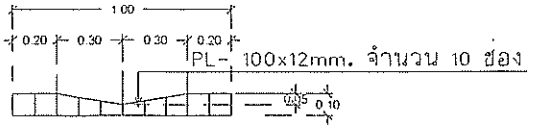

ตัดขยายฝาตะแกรงเหล็ก

มาตราส่วน 1 : 25

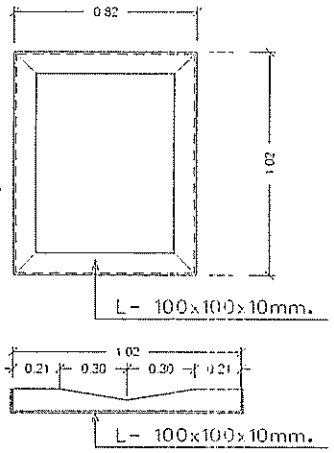

ตัดขยายกรอบเหล็กฉาก

มาตราส่วน 1 : 25

ใช้ประโยชน์
ประจำปีงบประมาณ พ.ศ. 2565

โครงการ
ก่อสร้างถนน ค.ส.ล.พร้อมอุโมงระบายน้ำ ค.ส.ล. ถนนประชาอัมดี จากหมู่บ้าน ถึงคุยบาริมล่ ตำบลแม่ลอยพาง ตามแบบ ภค. 3001 หมู่ที่ 5

สถานที่ก่อสร้าง
ม.5 ต.เชียงฮาย อ.เมือง จ.ภูเก็ต

เห็นชอบ
นายอัศวิน พรสุขา สย.13051
วิศวกรชำนาญการ

เขียนแบบ
นายชูชัย บุตรทองดี
ผู้ช่วยเจ้าพนักงานเขียนแบบ

สถานที่

วิศวกรผู้ออก
นายอัศวิน พรสุขา สย.13051
วิศวกรชำนาญการ

ตรวจสอบ
นายอัศวิน พรสุขา
วิศวกรชำนาญการพิเศษ ชำนาญการ
หัวหน้าฝ่ายแบบและก่อสร้าง

ตัวจาสถา
นายสเทิงศ์ ระยุทล
ผู้อำนวยการกองช่าง

เห็นชอบ
นางจันทร์ทิพย์ ยิ่งลำพูน
ปลัดเทศบาลตำบลเชียงฮาย

อนุมัติ
นายการัส ศุภิสุวรรณ
รองนายกเทศมนตรี ปฏิบัติราชการแทน
นายกเทศมนตรีตำบลเชียงฮาย

แบบแสดง
แบบขยายการระบายน้ำ
(MH2)

มาตราส่วน 1:25
แบบเลขที่ 015/2565 แผ่นที่
จำนวนแผ่น 30 15
วันที่ 13/03/2565

หมายเหตุ : [illegible]

หมายเหตุ : ผู้รับจ้างต้องสกัดรื้อ[illegible]บอพัก ค.ส.ล. เดิมออกพร้อมขนทิ้ง
และผ่าคอนกรีตแนวก่อสร้างราง[illegible]ายน้ำเพื่อป้องกันความเสียหายจากการขุดรื้อ

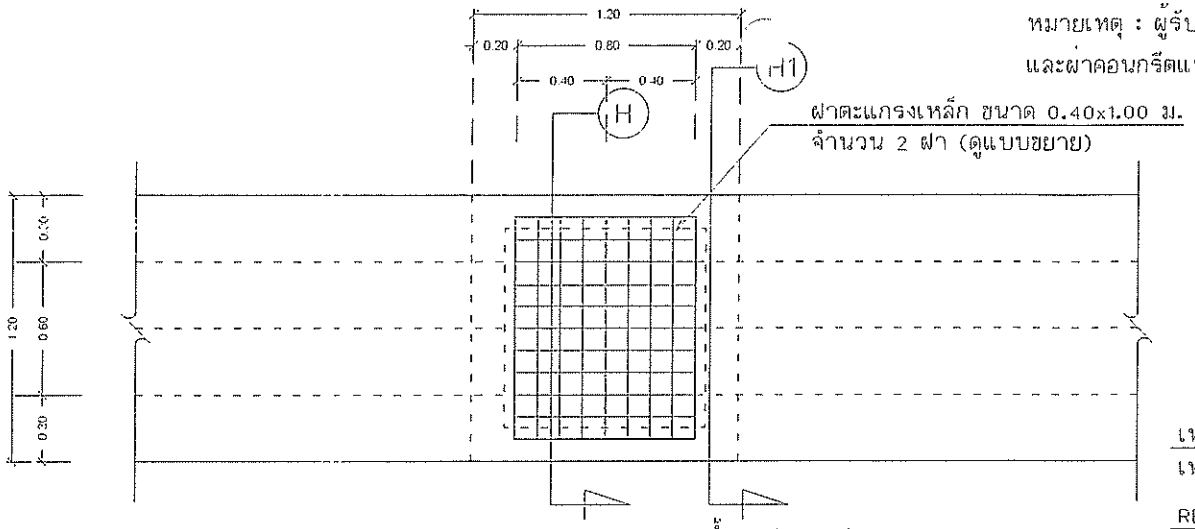

แบบขยายรางระบายน้ำ (MH3)
มาตราส่วน 1 : 25

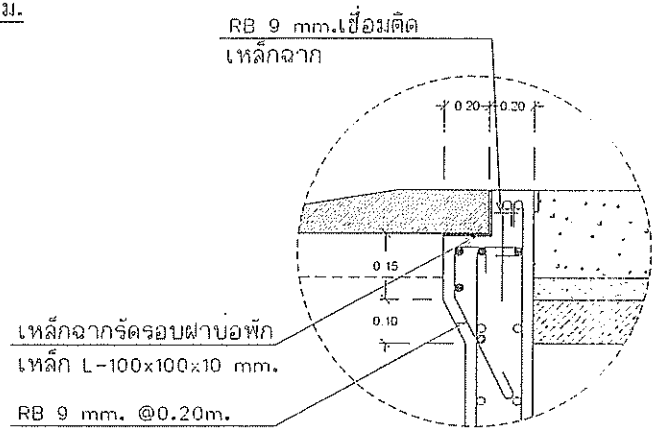

แบบขยาย 1
มาตราส่วน 1 : 25

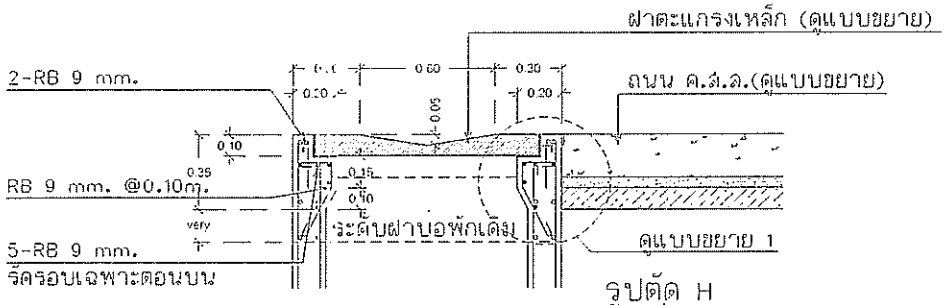

รูปตัด H
มาตราส่วน 1 : 25

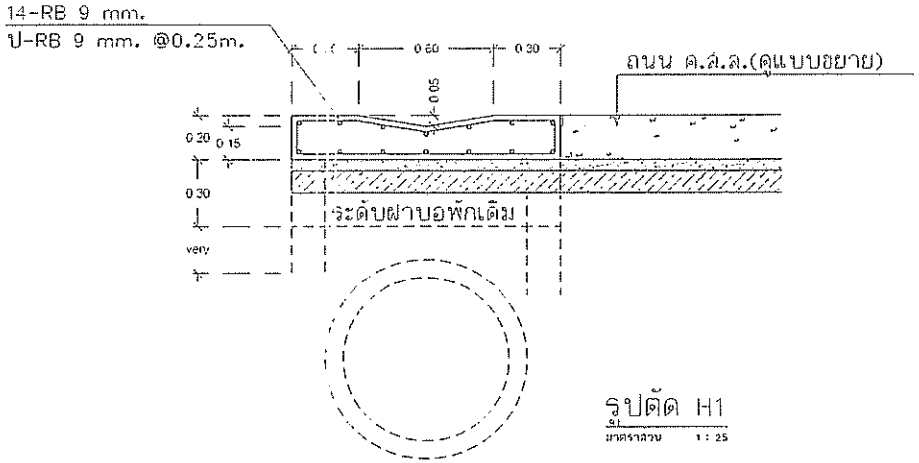

รูปตัด H1
มาตราส่วน 1 : 25

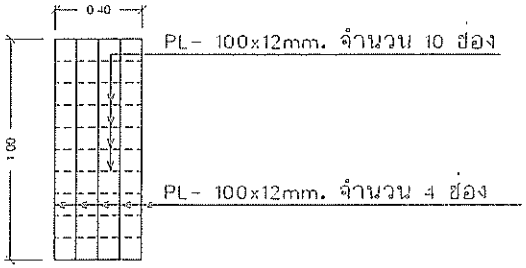

ขยายฝาตะแกรงเหล็ก ฝาตะแกรงเหล็ก ขนาด 0.40x1.00 ม.
มาตราส่วน 1 : 25 จำนวน 2 ฝา/บ่อพัก

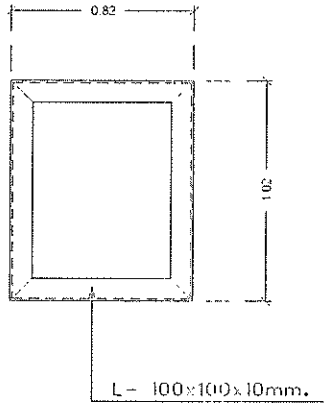

ขยายกรอบเหล็กฉาก
มาตราส่วน 1 : 25

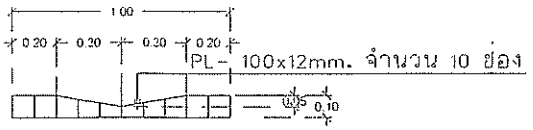

ตัดขยายฝาตะแกรงเหล็ก
มาตราส่วน 1 : 25

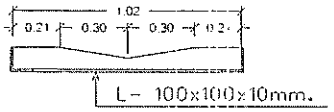

ตัดขยายกรอบเหล็กฉาก
มาตราส่วน 1 : 25

ใช้จ่ายเบิกเงิน
ประจำปีงบประมาณ พ.ศ. 2565

โครงการ
ก่อสร้างถนน ค.ส.ล.ทรงปะการัง เขต 1
ค.ส.ล. สายประชาอัศลี จากหมู่บ้าน
พฤกษาริมน้ำ ถึงเลาะถนนทางหลวง
รหัส ภก. 3001 หมู่ที่ 5

สถานที่ก่อสร้าง
ม.5 ต.รัษฎา อ.เมือง จ.ภูเก็ต

สำรวจ
นายอัศวิน พลดชา สย 13051
วิศวกรโยธาปฏิบัติการ

เขียนแบบ
นายสุรชัย บุตรทองดี
ผู้ช่วยนายช่างเขียนแบบ

สถาปนิก

วิศวกรโยธา
นายอัศวิน พลดชา สย 13051
วิศวกรโยธาปฏิบัติการ

ตรวจสอบ
นายอัศวิน พลดชา
วิศวกรโยธาปฏิบัติการชำนาญการพิเศษ
หัวหน้าหน่วยงานบริหารงานก่อสร้าง

พิจารณา
นายเรเด้ ชาญฤทธิ์
ผู้อำนวยการกองช่าง

เห็นชอบ
นายวิเชียร ยิ่งดำนุ
ปลัดเทศบาลตำบลรัษฎา

อนุมัติ
นายกวีวัฒ คุณสุวรรณ
รองนายกเทศมนตรี ปฏิบัติราชการแทน
นายกเทศมนตรีตำบลรัษฎา

แสดงแสดง
แบบขยายรางระบายน้ำ
(MH3)

มาตราส่วน 1:25
แบบเลขที่ 015/2565 แผ่นที่ 16
จำนวนทั้งหมด 30
ลงวันที่ 13/03/2565

หมายเหตุ

หมายเหตุ : ผู้รับจ้างต้องสกัดรื้อประตูบ่อพัก ค.ส.ล. เดิมออกพร้อมขนทิ้ง
และผ่าคอนกรีตแนวก่อสร้างรางระบายน้ำเพื่อป้องกันความเสียหายจากการขุดรื้อ

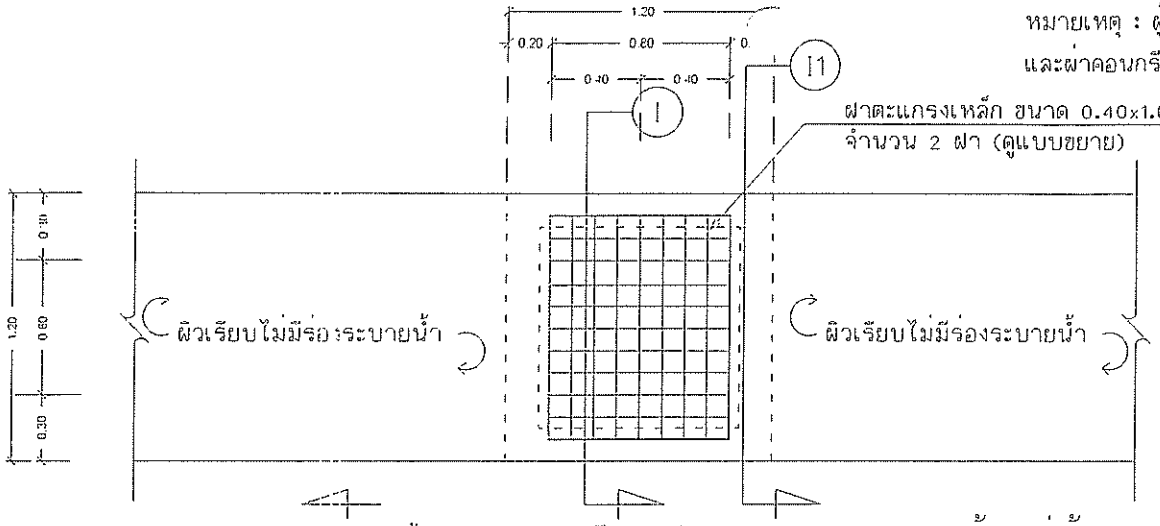

แบบขยายรางระบายน้ำ (MH4 หรือ บริเวณทางถนนแยกเข้าหมู่บ้าน)
มาตราส่วน 1 : 25

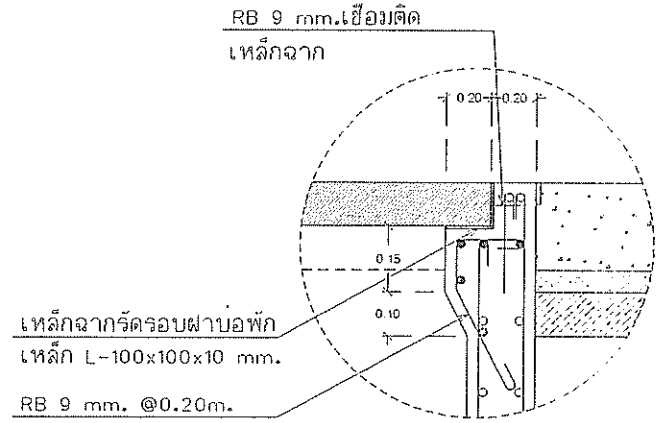

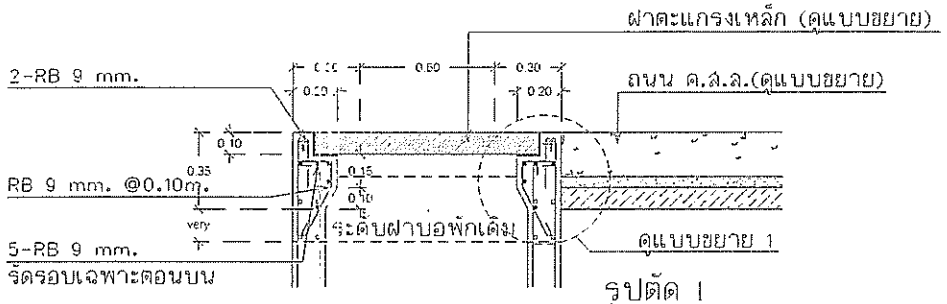

รูปตัด I
มาตราส่วน 1 : 25

แบบขยาย 1
มาตราส่วน 1 : 25

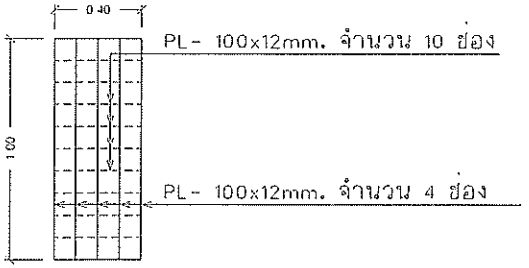

ขยายฝาตะแกรงเหล็ก ฝาตะแกรงเหล็ก ขนาด 0.40x1.00 ม.
มาตราส่วน 1:25 จำนวน 2 ฝา/บ่อพัก

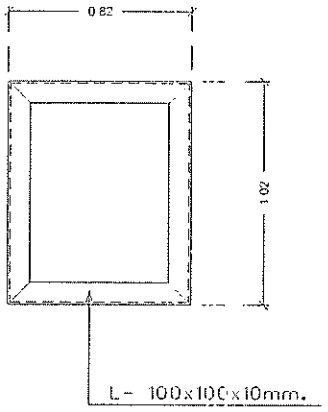

ขยายกรอบเหล็กฉาก
มาตราส่วน 1 : 25

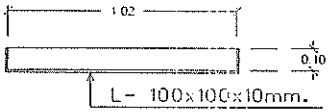

ตัดขยายกรอบเหล็กฉาก
มาตราส่วน 1 : 25

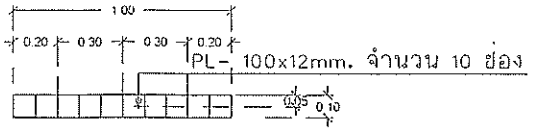

ตัดขยายฝาตะแกรงเหล็ก
มาตราส่วน 1 : 25

ใช้จ่ายเงินสะสม
ประจำปีงบประมาณ พ.ศ. 2565

โครงการ
ก่อสร้างถนน ค.ส.ล.พร้อมระบายน้ำ ค.ส.ล. สายประชาสามัคคี จากหมู่บ้านฤกษาวิลล์ ถึงสามแยกถนนทางหลวง ชนบท ภก. 3001 แยกที่ 5

สถานที่ก่อสร้าง
ม.5 ต.รัษฎา อ.เมือง จ.ภูเก็ต

สำรวจ
นายอัศวิน พลดชา สย.13051
วิศวกรโยธาปฏิบัติการ

เขียนแบบ
นายสุรชัย บุศทองดี
ผู้ช่วยนายช่างเขียนแบบ

สถาปนิก

วิศวกรโยธา
นายอัศวิน พลดชา สย.13051
วิศวกรโยธาปฏิบัติการ

ตรวจสอบ
นายอัศวิน พลดชา
วิศวกรโยธาปฏิบัติการวิศวกรเต่าแผนงาน
นิติกรก่อสร้างแบบแยกแผนก่อสร้าง

พิจารณา
นายเกษม ระนุกูล
ผู้อำนวยการกองช่าง

เห็นชอบ
นางจันทิพย์ ยิ่งจำนุน
ปลัดเทศบาลตำบลรัษฎา

อนุมัติ
นายการัณ ศุภสุวรรณ
รองนายกเทศมนตรี ปฏิบัติราชการแทน
นายกเทศมนตรีตำบลรัษฎา

แบบเลขที่
แบบขยายรางระบายน้ำ
(MH4)

มาตราส่วน 1:25
แบบเลขที่ 015/2565 | แผ่นที่ 17
จำนวนแผ่น 30
แบบวันที่ 13/03/2565
หมายเหตุ : มีตัวอย่างระบบไฟแสงสว่างเพิ่มเติมตามเงื่อนไขสภาวะ

หมายเหตุ : ผู้รับจ้างต้องสกัดรื้อปากบ่อพัก ค.ส.ล. และรางระบายน้ำเดิมออกพร้อมขนทิ้ง

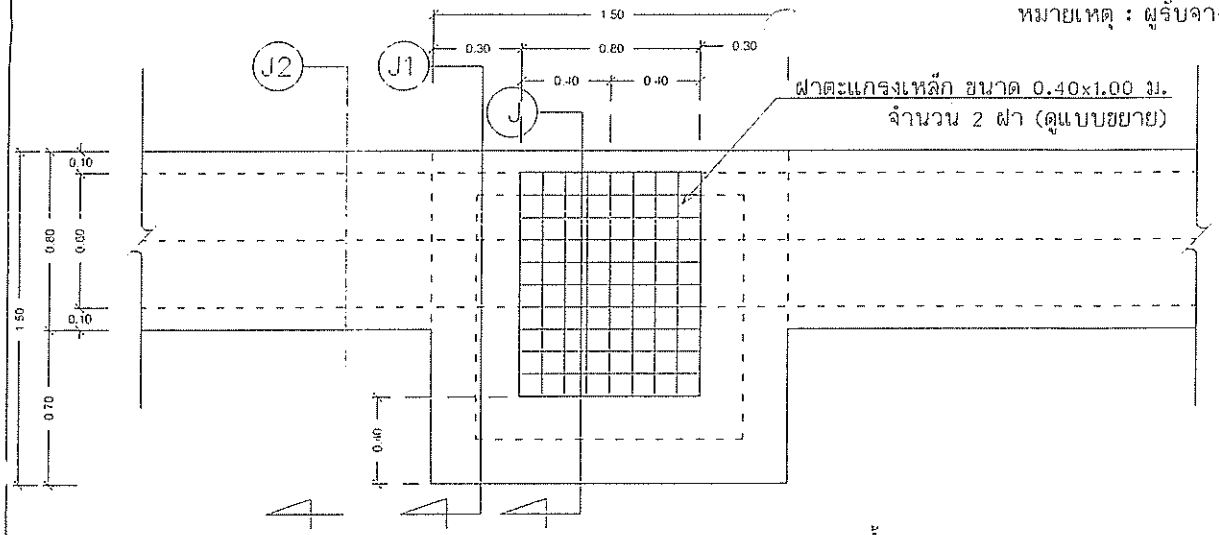

แบบขยายรางระบายน้ำ (MH5)

มาตราส่วน 1 : 25

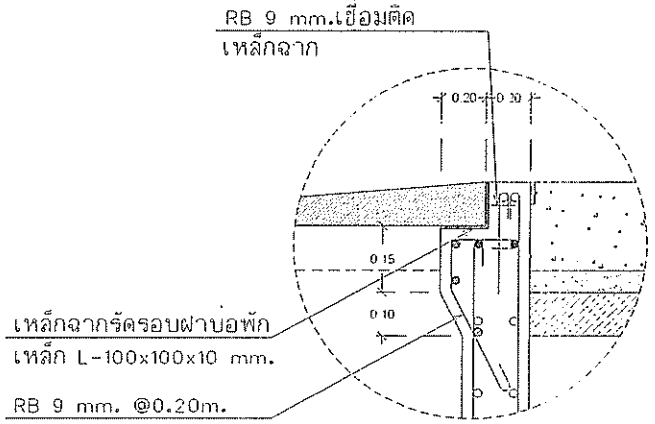

แบบขยาย 1

มาตราส่วน 1 : 25

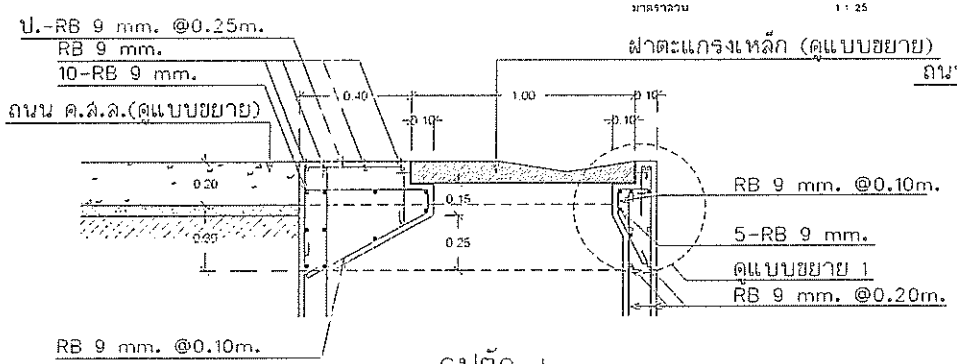

รูปตัด J

มาตราส่วน 1 : 25

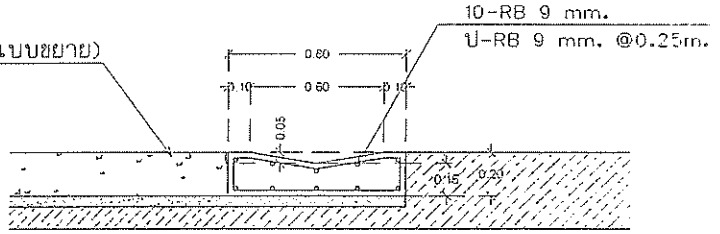

รูปตัด J2

มาตราส่วน 1 : 25

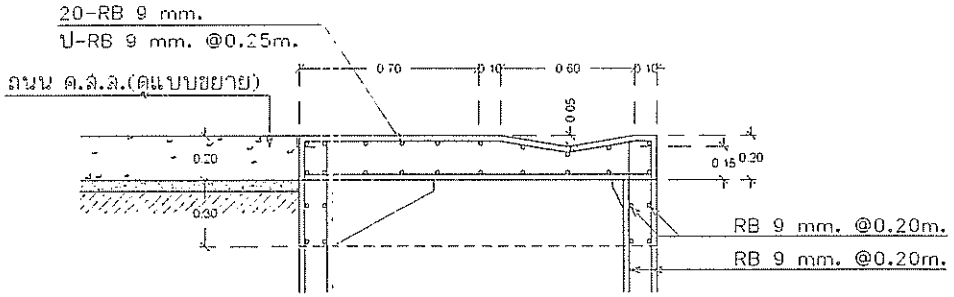

รูปตัด J1

มาตราส่วน 1 : 25

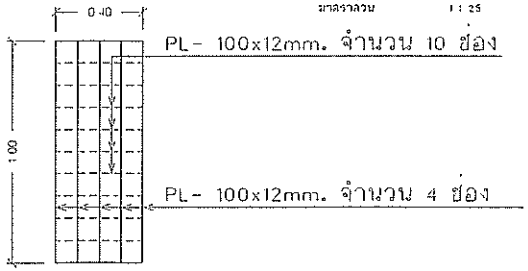

ขยายฝาตะแกรงเหล็ก ฝาตะแกรงเหล็ก ขนาด 0.40x1.00 ม.
จำนวน 2 ฝา/บ่อพัก

มาตราส่วน 1 : 25

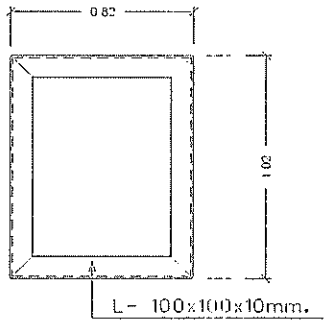

ขยายกรอบเหล็กฉาก

มาตราส่วน 1 : 25

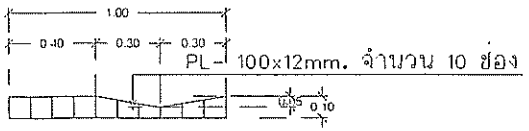

ตัดขยายฝาตะแกรงเหล็ก

มาตราส่วน 1 : 25

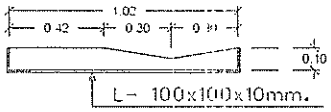

ตัดขยายกรอบเหล็กฉาก

มาตราส่วน 1 : 25

เทศบาลตำบลเชียงคาน

ใช้จ่ายเงินสะสม
ประจำปีงบประมาณ พ.ศ. 2565

โครงการ
ก่อสร้างถนน ค.ส.ล.พร้อมอุโมงค์ระบายน้ำ ค.ส.ล. ถนนประชาอาทิตย์ บ้านหนุ่มบ้าน หลุกยาวิลล์ ถึงสามแยกถนนทางหลวง ธนบท ภท. 3001 หมู่ที่ 5

สถานที่ก่อสร้าง
ม.5 ต.ร้องกล้า อ.เมือง จ.ภูเก็ต

ผู้ตรวจ
นายอัศวิน พลสรา สย.13051
วิศวกรโยธาปฏิบัติการ

เขียนแบบ
นายสุรชัย บุรทองดี
ผู้ช่วยนายช่างเขียนแบบ

สถาปนิก

วิศวกรโยธา
นายอัศวิน พลสรา สย.13051
วิศวกรโยธาปฏิบัติการ

ตรวจสอบ
นายอัศวิน พลสรา
วิศวกรโยธาปฏิบัติการชำนาญการ(ด้านแผนงาน
นิติกรปฏิบัติงานแบบและสัญญาก่อสร้าง

ที่ปรึกษา
นายณรงค์ ระเบูล
ผู้อำนวยการกองช่าง

เห็นชอบ
นางจิ๋วเทียม ยิ่งดำนุ่ม
ปลัดเทศบาลตำบลเชียงคาน

อนุมัติ
นายกาล คุณสุรรณ
รองนายกเทศมนตรี ปฏิบัติราชการแทน
นายกเทศมนตรีตำบลเชียงคาน

แบบแสดง
แบบขยายรางระบายน้ำ
(MH5)

มาตราส่วน 1:25

แผ่นที่ 015/2565	แผ่นที่ 18
จำนวนทั้งหมด 30	
ลงวันที่ 13/03/2565	

หมายเหตุ ผู้รับจ้างต้องตรวจสอบขนาดก่อนเข้าดำเนินการ

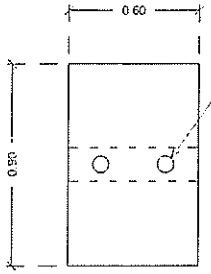

ขยายฝาบ่อพัก คสล. จำนวน 66 ฝา

มาตราส่วน 1:25

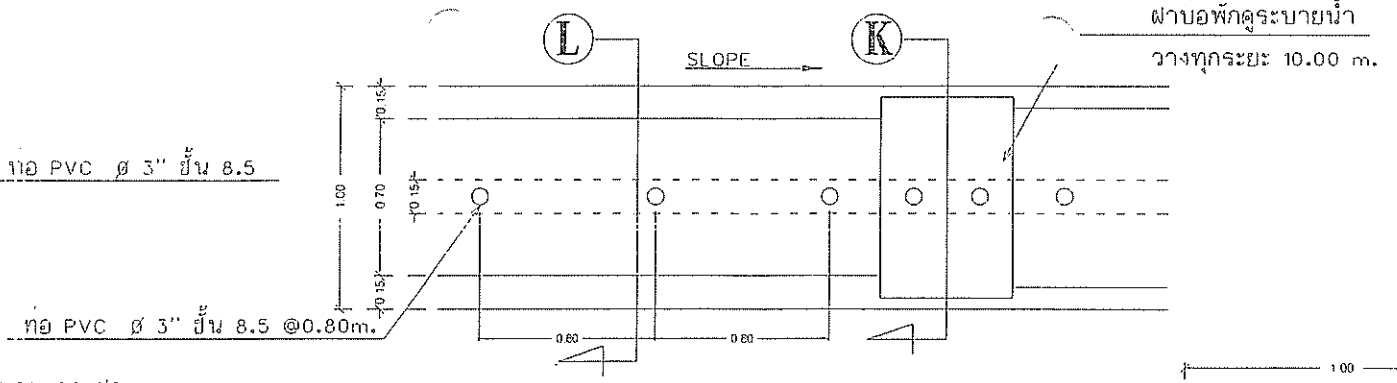

แปลนดูระบายน้ำแบบปิด

มาตราส่วน 1 : 25

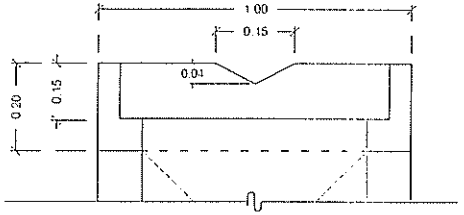

แบบขยาย A

มาตราส่วน

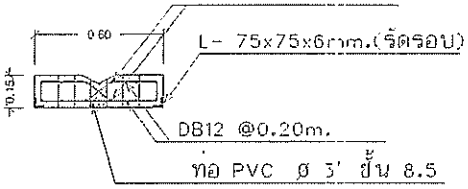

ขยายฝาบ่อพัก ค.ส.ล.

มาตราส่วน 1:25

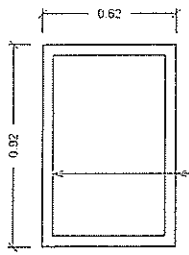

กรอบฝาบ่อพัก ค.ส.ล.

มาตราส่วน 1 : 25

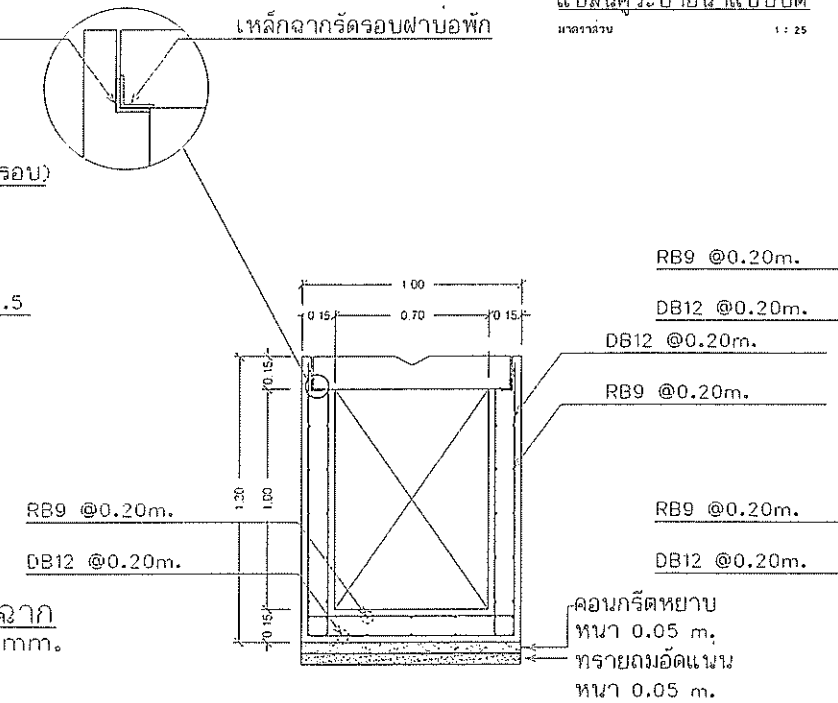

ขยายโครงสร้าง

มาตราส่วน 1 : 25

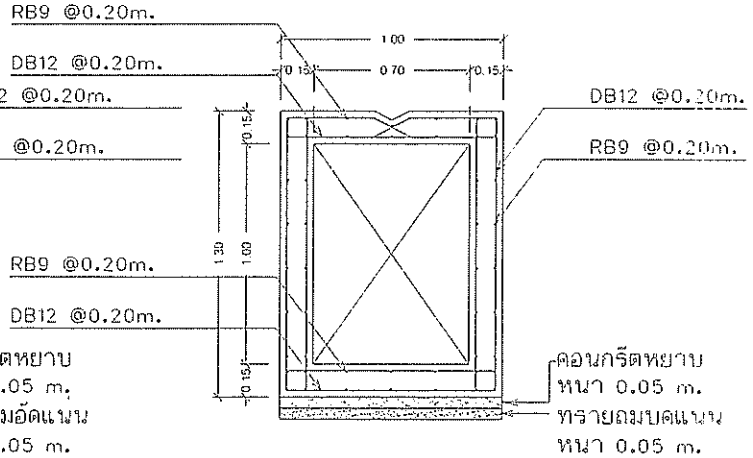

ขยายโครงสร้าง

มาตราส่วน 1 : 25

ใช้จ่ายเพื่อสม
ประจำปีงบประมาณ พ.ศ. 2565

โครงการ
ก่อสร้างถนน ค.ส.ล.พร้อมดูระบายน้ำ ค.ส.ล. ถนนประชาอาทิตย์ จากหมู่บ้านพฤกษาวิลล์ ถึงสามแยกถนนทางหลวง 4 ยบท กม. 3001 หมู่ที่ 5

สถานที่ก่อสร้าง
ม.5 ต.รัษฎา อ.เมือง จ.ภูเก็ต

สำรวจ
นายอัศวิน พลสชา ตช.13051
วิศวกรโยธาปฏิบัติการ

เขียนแบบ
นายสุรเชษฐ์ บุรทองดี
ผู้ช่วยนายช่างเขียนแบบ

ตรวจสอบ

วิศวกรโยธา
นายอัศวิน พลสชา ตช.13051
วิศวกรโยธาปฏิบัติการ

ตรวจสอบ
นายอัศวิน พลสชา
วิศวกรโยธาปฏิบัติการชำนาญการพิเศษ
หัวหน้าส่วนบริหารงานและก่อสร้าง

วิศวกรควบคุม
นายสมชาย เระพูลา
ผู้อำนวยการกองช่าง

เห็นชอบ
นางสาวเพ็ญพร ยิ่งตำแหน่ง
ปลัดเทศบาลตำบลรัษฎา

อนุมัติ
นายกวีวัฒ คุณสุวรรณ
รองนายกเทศมนตรี ปฏิบัติราชการแทน
นายกเทศมนตรีตำบลรัษฎา

แบบแสดง
แบบขยายระบายน้ำแบบปิด
แบบขยายโครงสร้าง

มาตราส่วน 1:25

แบบเลขที่ 015/2565 แผ่นที่ 19

รวมแผ่นทั้งหมด 30

แบบวันที่ 13/03/2565

หมายเหตุ : ห้ามดัดแปลงแบบโดยไม่ได้รับอนุญาตเป็นลายลักษณ์อักษร

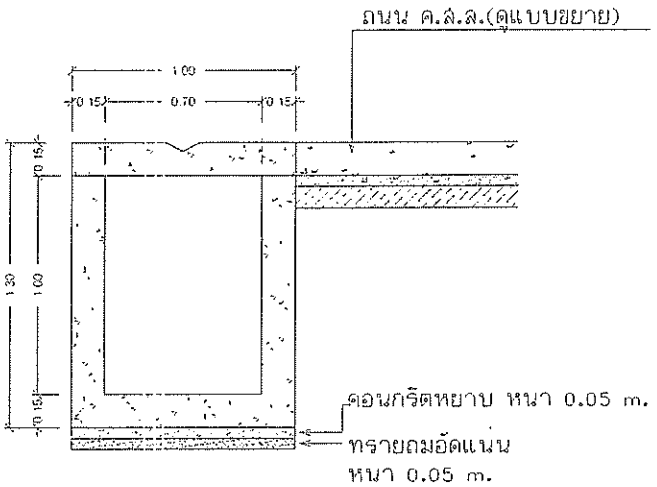

รูปตัด L
มาตราส่วน 1 : 25

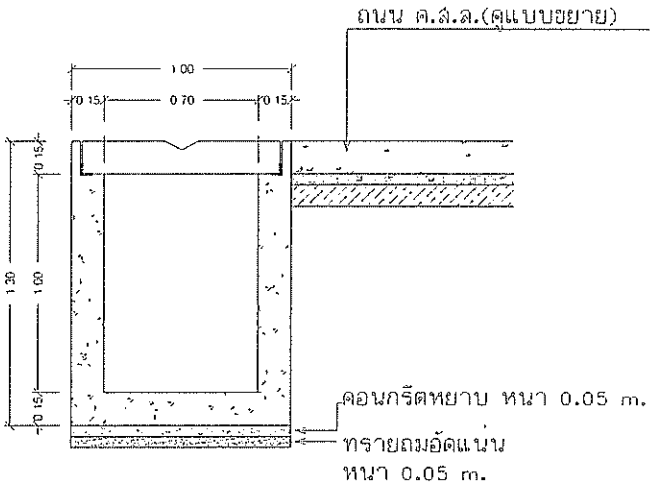

รูปตัด K
มาตราส่วน 1 : 25

ใช้จ่ายเงินสะสม
ประจำปีงบประมาณ พ.ศ. 2565

โครงการ
ก่อสร้างแบบ ค.ส.ล.พร้อมฝาระบายน้ำ ค.ส.ล. ถนนประชาอนามัย จากหมู่บ้านพฤษาวิลล์ ถึงสามแยกถนนทางหลวง รหัสทางหลวง 3001 หมู่ที่ 5

สถานที่ก่อสร้าง
ม.5 ต.รัษฎา อ.เมือง จ.ภูเก็ต

สำรวจ
นายอัศวิน พลดชา สย.13051
วิศวกรโยธาปฏิบัติการ

เขียนแบบ
นายสุรชัย บุตรทองดี
ผู้ช่วยเจ้าพนักงานเขียนแบบ

สถาปนิก

วิศวกรโยธา
นายอัศวิน พลดชา สย.13051
วิศวกรโยธาปฏิบัติการ

ตรวจสอบ
นายอัศวิน พลดชา
วิศวกรโยธาปฏิบัติการกำกับการก่อสร้างแห่งท้องถิ่น
หัวหน้าส่วนบริหารงานท้องถิ่น

เจ้าพนักงาน
นายสมชาย หะมุถ
ผู้อำนวยการกองช่าง

เห็นชอบ
นางจันทิพย์ ยิ่งต่ำนุ
ปลัดเทศบาลตำบลรัษฎา

อนุมัติ
นายภาส คุณสวรรค์
รองนายกเทศมนตรี ปฏิบัติราชการแทน
นายกเทศมนตรีตำบลรัษฎา

แบบแสดง
รูปตัด L , รูปตัด K

มาตราส่วน 1:25
แบบเลขที่ 015/2565 | แผ่นที่ 20
จำนวนแผ่นทั้งหมด 30
แบบลงวันที่ 13/03/2565

หมายเหตุ : ขนาดมุมระยะเป็นมิลลิเมตร ระดับเป็นเมตร

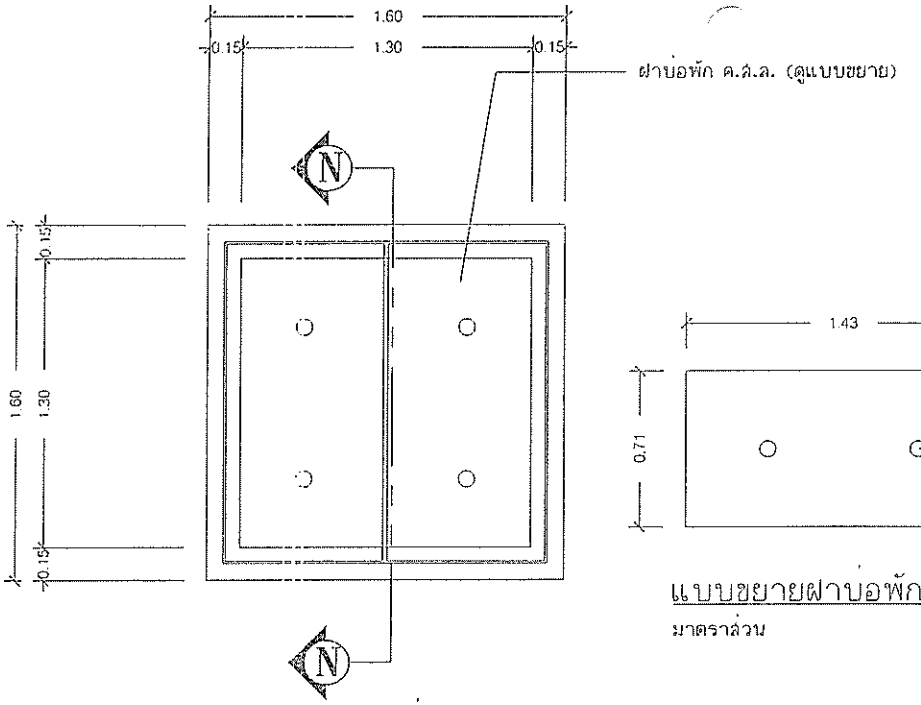

แบบปรับปรุงฝาบ่อพัก ค.ส.ล. A1

มาตราส่วน 1 : 25

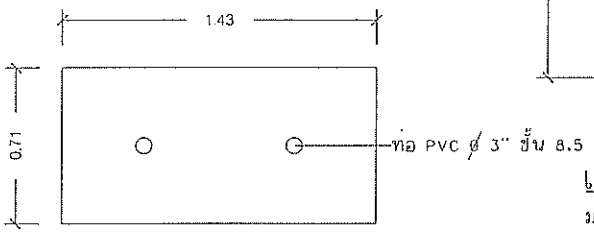

แบบขยายฝาบ่อพัก ค.ส.ล.

มาตราส่วน 1 : 25

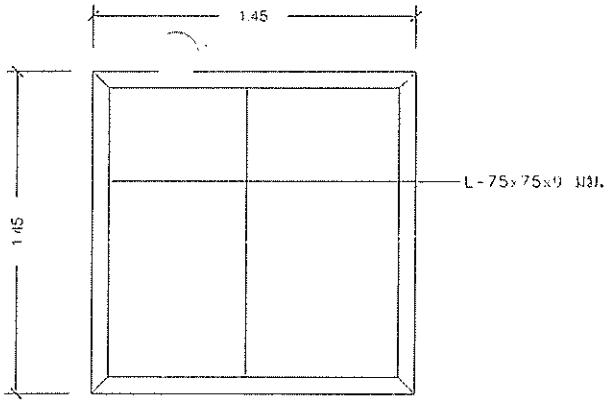

เหล็กกรอบนอกฝาตะแกรงเหล็ก ขนาด 1.45 x 1.45 ม.

เหล็กกรอบนอกฝาบ่อพัก ค.ส.ล.

มาตราส่วน 1 : 25

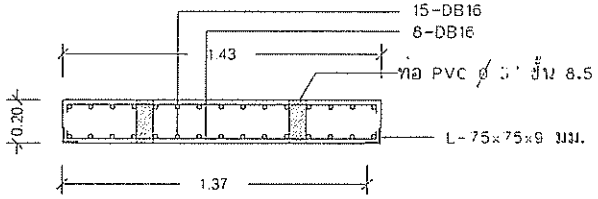

รูปตัดฝาบ่อพัก ค.ส.ล.

มาตราส่วน 1 : 25

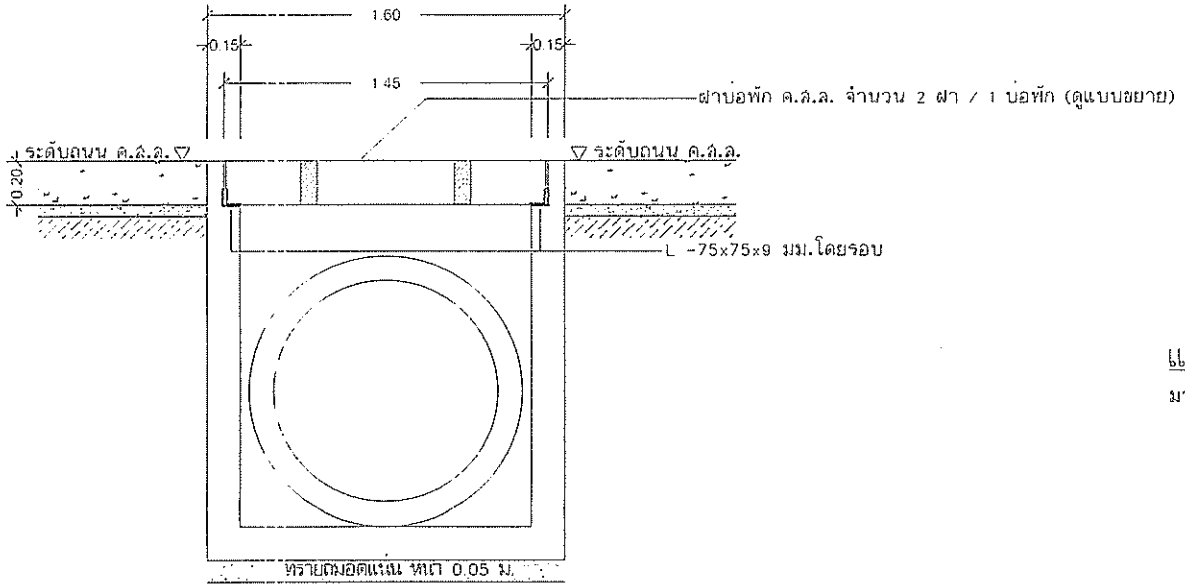

รูปตัด N-N

มาตราส่วน 1 : 25

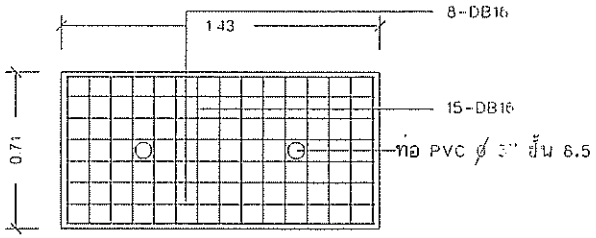

แบบขยายเหล็กโครงสร้างฝาบ่อพัก ค.ส.ล.

มาตราส่วน 1 : 25

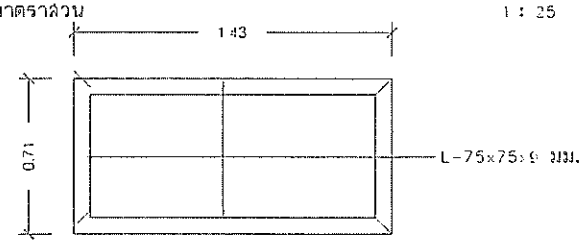

เหล็กกรอบฝาบ่อพัก ขนาด 0.71 x 1.43 ม.

ให้ไว้ณวันที่ ๒๐
ประจำปีงบประมาณ พ.ศ. 2565

โครงการ
ก่อสร้างถนน ค.ส.ล.พร้อมลูกรังไหล่ทาง ค.ส.ล. ถนนประชาสามัคคี จากหมู่บ้านพฤกษาวิลล์ ถึงสามแยกถนนทางหลวง ชนบท ภก. 3001 หมู่ที่ 5

สถานที่ก่อสร้าง
ม.5 ต.รัษฎา อ.เมือง จ.ภูเก็ต

สำรวจ
นายอัศวิน พลสวา สย.13051
วิศวกรโยธาปฏิบัติการ

เขียนแบบ
นายสุวรรย์ บุตรทองดี
ผู้ช่วยนายช่างเขียนแบบ

ตรวจนับ

วิศวกรโยธา
นายอัศวิน พลสวา สย.13051
วิศวกรโยธาปฏิบัติการ

ตรวจสอบ
นายอัศวิน พลสวา
วิศวกรโยธาปฏิบัติการกำกับการทางหัวหน้าหน่วยบำรุงทางและก่อสร้าง

พิจารณา
นายกเวช ระพุธ
ผู้อำนวยการกองช่าง

เห็นชอบ
นางจิตติพัฒ์ ยิ่งจำนุง
ปลัดเทศบาลรักษาการแทน
นายกเทศมนตรีตำบลรัษฎา

อนุมัติ
นายการัต ศุภสุวรรณ
รองนายกเทศมนตรี ปฏิบัติราชการแทน
นายกเทศมนตรีตำบลรัษฎา

แบบเลขที่
แบบปรับปรุงฝาบ่อพัก ค.ส.ล
A-1

ชุดแบบเลขที่ 015/2565	แผ่นที่ 21
จำนวนโครงการ 30	
ชุดนี้ใช้ 13/03/2565	

หมายเหตุ : ใช้กับชุดแบบมาตรฐานเดิมทุกแผ่น

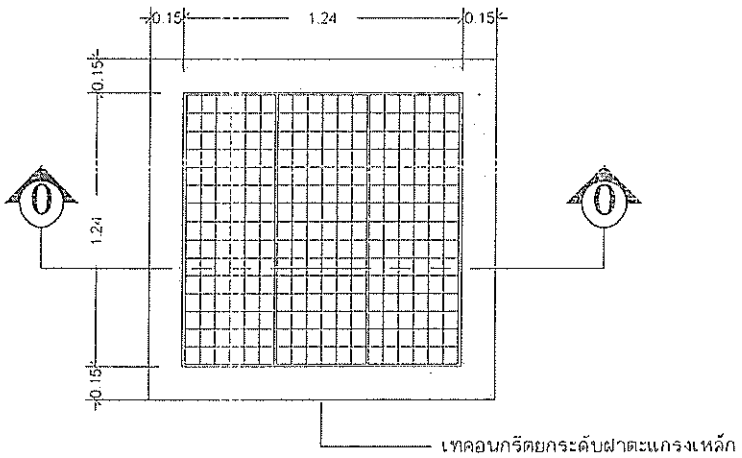

แบบปรับปรุงฝาบ่อพัก A-2

มาตราส่วน 1 : 25

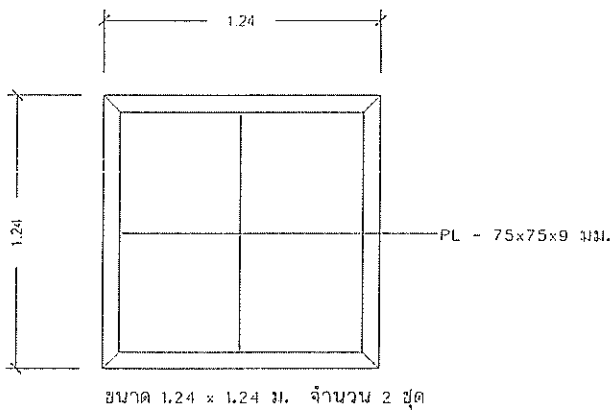

ขนาด 1.24 x 1.24 ม. จำนวน 2 ชุด

ขยายกรอบเหล็กฉาก

มาตราส่วน 1 : 25

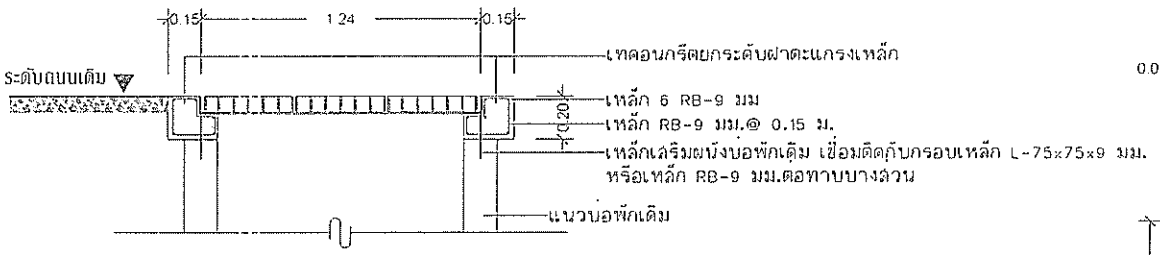

รูปตัด 0-0

มาตราส่วน 1 : 20

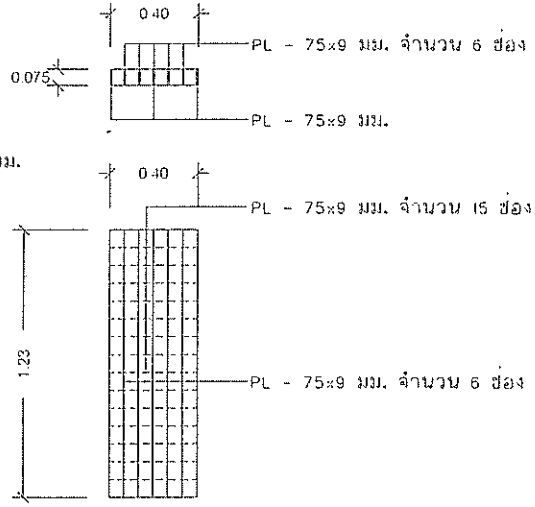

ฝาตะแกรงเหล็ก ขนาด 0.40 x 1.23 ม. (3 ฝา/ชุด) รวมจำนวน 6 ฝา

ขยายฝาตะแกรงเหล็ก

มาตราส่วน 1 : 25

: หมายเหตุ

ผู้รับจ้างต้องสกัดรื้อฝาบ่อพักและผนังบ่อพักเดิมออกพร้อมขนทิ้ง แล้วเทคอนกรีตเสริมให้เสมอระดับถนน

ใช้จ่ายเงินสะสม
ประจำปีงบประมาณ พ.ศ. 2565

โครงการ
ก่อสร้างถนน ค.ส.ล.พร้อมระบายน้ำ ค.ส.ล. ถนนประชาราษฎร์ จากหมู่บ้านเทศบาลวิลล์ ถึงสามแยกถนนทางหลวงหมายเลข ภท. 3001 หมู่ที่ 5

สถานที่ก่อสร้าง
ม.5 ต.รัษฎา อ.เมือง จ.ภูเก็ต

ผู้ออกแบบ
นายอัศวิน พลดชา สย.13051
วิศวกรโยธาปฏิบัติการ

เขียนแบบ
นายสุรสัย บุลหลงสี
ผู้ช่วยเจ้าพนักงานเขียนแบบ

สถาปนิก

วิศวกรโยธา
นายอัศวิน พลดชา สย.13051
วิศวกรโยธาปฏิบัติการ

ตรวจสอบ
นายอัศวิน พลดชา
วิศวกรโยธาปฏิบัติการรักษาการในตำแหน่ง
หัวหน้าฝ่ายแบบและก่อสร้าง

พิจารณา
นายณรงค์ หะนุลา
ผู้อำนวยการกองช่าง

เห็นชอบ
นางดีเด็พย์ ยิ่งสกุล
ปลัดเทศบาลตำบลรัษฎา

อนุมัติ
นายภาสิต ผุดสุวรรณ
รองนายกเทศมนตรี ปฏิบัติราชการแทน
นายกเทศมนตรีตำบลรัษฎา

แบบเลขที่
แบบปรับปรุงฝาบ่อพัก ค.ส.ล
A-2

มาตราส่วน

แบบเลขที่ 015/2565	แผ่นที่ 22
จำนวนแผ่นทั้งหมด 30	
งานปีที่ 13/03/2565	

หมายเหตุ : มีตัวหนังสือกำกับแผ่นที่ด้านขวาบนเท่านั้น

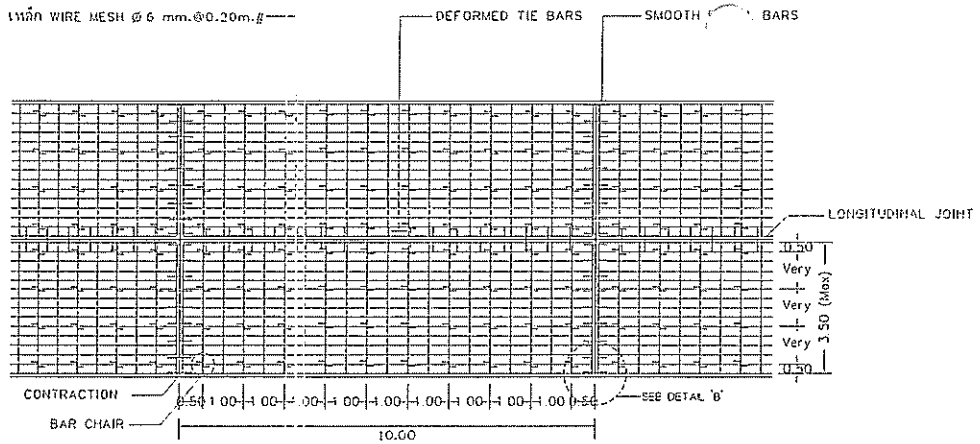

แปลนแสดงการเสริมเหล็กถนน ค.ส.ล.

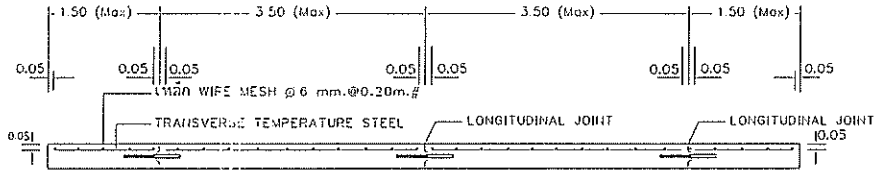

รูปตัดตามยาวผิวจราจร ค.ส.ล.

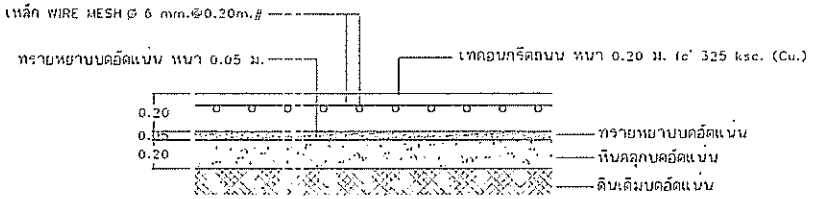

แบบขยายถนน ค.ส.ล.

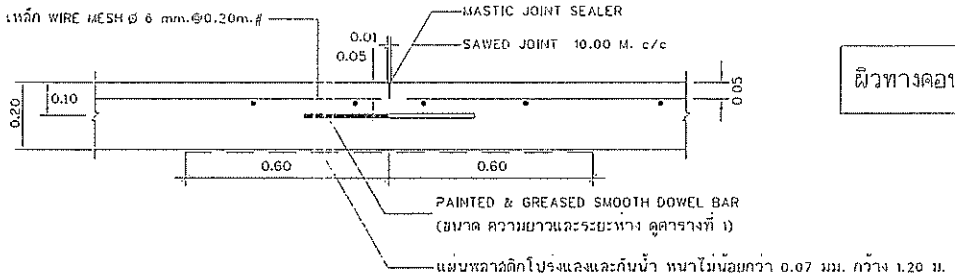

CONTRACTION JOINT

ไม่มีระยะห่างกัน 10.00 เมตร

ผิวทางคอนกรีต หนา 0.20 เมตร

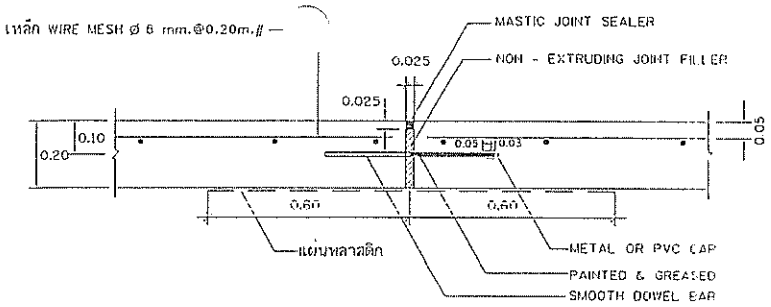

EXPANSION JOINT

ทุกๆระยะ 100.00 เมตร

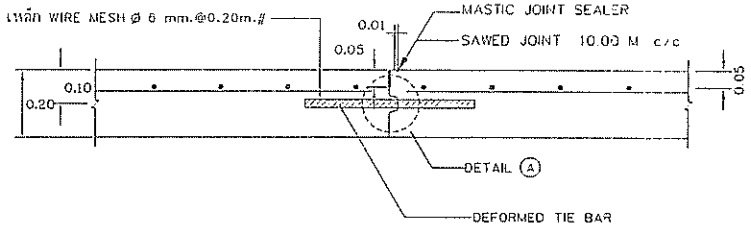

LONGITUDINAL JOINT

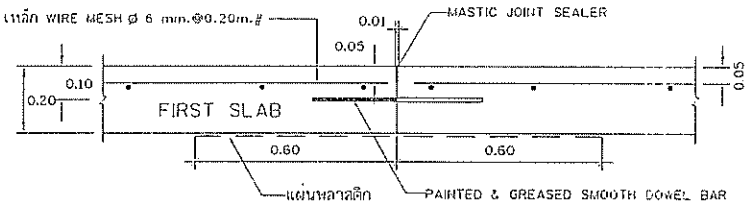

(ขนาด ความยาวและระยะห่าง ดูตารางที่ 1)

CONSTRUCTION JOINT

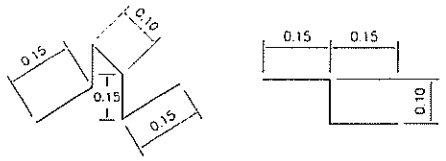

DETAIL BAR CHAIR (RB 9)

(หรือใช้ BAR CHAIR สำเร็จรูป)

ใช้งานสนับสนุน
ประจำปีงบประมาณ พ.ศ. 2565

โครงการ
ก่อสร้างแนว ค.ส.ล.พร้อมอุโมงค์ระบายน้ำ ค.ส.ล. ถนนประชาสามัคคี จากหมู่บ้านพฤษาวิลล์ ถึงสามแยกถนนทางหลวงหมายเลข 3001 หมู่ที่ 5

สถานที่ก่อสร้าง
ม.5 ต.ขี้เหล็ก อ.เมือง จ.ภูเก็ต

สำรวจ
นายอัศวิน พลดชา สย.13051
วิศวกรโยธาปฏิบัติการ

เขียนแบบ
นายสุเชษฐ์ บุตรทองดี
ผู้ช่วยเจ้าพนักงานเขียนแบบ

สถาปนิก

วิศวกรโยธา
นายอัศวิน พลดชา สย.13051
วิศวกรโยธาปฏิบัติการ

ตรวจสอบ
นายอัศวิน พลดชา
วิศวกรโยธาปฏิบัติการรักษาการแทนหัวหน้าฝ่ายบริหารงานก่อสร้าง

ดำเนินการ
นายสมชาติ ระนุกูล
ผู้อำนวยการกองช่าง

เห็นชอบ
นางจันทิพย์ ยิ่งสำนุก
ปลัดเทศบาลตำบลกมลา

อนุมัติ
นายการัต คุณสุวรรณ
รองนายกเทศมนตรี ปฏิบัติราชการแทน
นายกเทศมนตรีตำบลกมลา

แผ่นที่แสดง
แปลนแสดงการเสริมเหล็กถนน ค.ส.ล.

แบบเลขที่ 045/2565	แผ่นที่
จำนวนแผ่นทั้งหมด 30	23
แบบวันที่ 13/03/2565	

หมายเหตุ : ขนาดและรายละเอียดแสดงเป็นมิลลิเมตร เว้นแต่ระบุเป็น

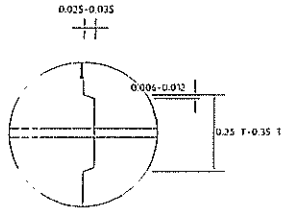

DETIAL Ⓐ

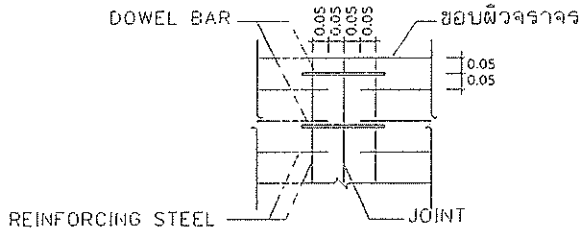

DETIAL Ⓑ

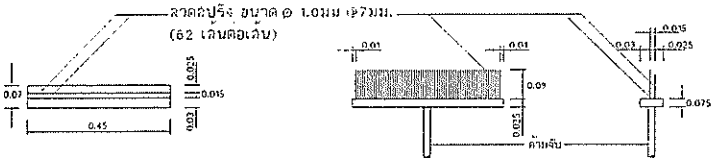

แปลนไม้กวาด รูปด้านหน้า รูปด้านข้าง

แบบขยายไม้กวาดลากผิวพื้น ค.ส.ล.

ตารางที่ 1 TIE BARS - DOWEL BARS

SLAB THICKNESS (CM.)	TIE BARS / DOWEL BARS	STEEL TYPE	DIMETER (MM.)	LENGTH (CM.)	SPACING (CM.)
ALL	TIE BARS	DB	12	50	50
15	DOWEL BARS	RB	19	50	30
18	DOWEL BARS	RB	19	50	30
20	DOWEL BARS	RB	25	50	30
23	DOWEL BARS	RB	25	50	25
25	DOWEL BARS	RB	25	50	20

หมายเหตุ : ให้ใช้เหล็กตะแกรง WIRE MESH Ø4mm.@0.20m. ที่ความลึกถนน 0.15 ม.

: ให้ใช้เหล็กตะแกรง WIRE MESH Ø6mm.@0.20m. ที่ความลึกถนน 0.20 ม.

รายการประกอบแบบก่อสร้างถนน ค.ส.ล.

1. ผิวจราจรคอนกรีต ให้ใช้คอนกรีตที่มีกำลังอัดประลัยของแท่งคอนกรีตตัวอย่างรูปลูกบาศก์ ขนาด 15x15x15 ซม.ที่อายุ 28 วัน ไม่น้อยกว่า 325 กก./ตร.ซม.
2. การบ่มคอนกรีตให้ใช้สารประกอบเคมี (CURING COMPOUND) มีคุณภาพตามมาตรฐาน มอก. 841 วิธีใช้ตามคำแนะนำของผู้ผลิต
3. แผงตัดขาด (EXPANSION JOINT) ต้องก่อสร้างทุกระยะ 100 ม.หากความยาว 100 ม. ให้ก่อสร้าง 1 แห่ง
4. วัสดุยารอยต่อ (MASTIC JOINT SEALER) ต้องมีคุณสมบัติตามมาตรฐานผลิตภัณฑ์อุตสาหกรรม มอก. 479 : วัสดุยารอยต่อคอนกรีตแบบยืดหยุ่นชนิดเทร้อน
5. วัสดุแผ่นกั้นรอยต่อ (JOINT FLLER) ใช้สำหรับกั้นรอยต่อเพื่อการขยายตัว (EXPANSION JOINT) ต้องมีคุณสมบัติตามมาตรฐานผลิตภัณฑ์อุตสาหกรรม มอก. 1041 : วัสดุอุดรอยต่อคอนกรีตชนิดคืนรูปและไม่ปลิ้น
6. เหล็กเสริมให้ใช้เหล็กเสริมมาตรฐาน มอก. 20 และ มอก. 24
7. คุณสมบัติของวัสดุและวิธีการก่อสร้าง นอกเหนือจากที่ระบุในแบบให้เป็นไปตามมาตราฐานงานผิวจราจรแบบคอนกรีต (CONCRETE PAVEMENT) มทถ.231-2562 มาตราฐานงานทางหลวงท้องถิ่น
8. มิติเป็น "เมตร" ยกเว้นที่ระบุเป็นอย่างอื่น
9. รอยต่อในคอนกรีตยกเว้น EXPANSION JOINT ให้ทำรอยต่อด้วยเครื่องเซาะร่องคอนกรีต
10. การทำผิวหน้าคอนกรีตให้หยาบ ให้ทำโดยลากแปรงกวาดจากขอบด้านหนึ่งไปยังขอบอีกด้านหนึ่งอย่างสม่ำเสมอ และให้เหลื่อมกันโดยร่องที่เกิดจะต้องลึก ไม่เกิน 2 มม.
11. แผ่นพลาสติกรองพื้นคอนกรีตใช้ชนิดใสหรือทึบ มีความหนาไม่น้อยกว่า 0.07 ม.ม. สามารถป้องกันน้ำซึมผ่านได้ ไม่ฉีกขาดหรือมีรอยรั่ว มีความกว้าง 1.20 ม. และความยาวเท่าความกว้างผิวจราจร รอยต่อต้องเหลื่อมซ้อนกันไม่ไม่น้อยกว่า 20 ซ.ม.
12. เลือกใช้รูปแบบมีรอยต่อตามยาว (LONGITUDINAL JOINT) กรณีที่มีปัญหาพื้นที่ก่อสร้าง และ/หรือ การจราจร โดยให้อยู่ในดุลยพินิจของผู้ออกแบบ

การเตรียมร่องคอนกรีตสำหรับหยอดยางยาแนว

1. ให้ทำการเป่าร่องคอนกรีตให้สะอาดด้วยเครื่องเป่าลมให้ปราศจากฝุ่นละอองและสิ่งสกปรก และ ร่องคอนกรีตจะต้องแห้งสนิทด้วย
2. ให้ทาร่องที่เตรียมด้วยยางรองพื้น PRIMER ที่ใช้โดยเฉพาะสำหรับยางยาแนวโดยทาด้วยแปรงหรือใช้เครื่องพ่นก็ได้แล้วปล่อยทิ้งไว้ให้แห้ง จึงทำการหยอดยางยาแนวที่ได้ต้มให้ละลายให้อุณหภูมิที่ได้กำหนดไว้
3. ให้ทำการตัดและหยอด JOINT แบบต่างๆโดยทันทีที่สามารถจะกระทำได้
4. การหยอดยางที่ JOINT จะต้องทำการหยอดด้วยเครื่องหยอด

เทศบาลตำบลจันทึก
ใช้จ่ายเงินสะสม
ประจำปีงบประมาณ พ.ศ. 2565

โครงการ
ก่อสร้างถนน ค.ส.ล.หรือซ่อมแซมปรับปรุง ค.ส.ล. ถนนประชาอารีย์ ราชหมู่บ้าน เทศบาลวิสัย อ้างอิงแผนยุทธศาสตร์ถนนทางหลวงชนบท ภค. 3001 หมู่ที่ 5

สถานที่ก่อสร้าง
ม.5 ต.ริษฎา อ.เมือง จ.ภูเก็ต

สำรวจ
นายอัศวิน พลสยา สย.13051
วิศวกรโยธาปฏิบัติการ

เขียนแบบ
นายสุวิชัย บุตรทองดี
ผู้ช่วยเขียนแบบ

สถาปนิก

วิศวกรโยธา
นายอัศวิน พลสยา สย.13051
วิศวกรโยธาปฏิบัติการ

ตรวจสอบ
นายอัศวิน พลสยา
วิศวกรโยธาปฏิบัติการรักษาการในตำแหน่ง
หัวหน้าฝ่ายบริหารงานช่างและก่อสร้าง

พิจารณา
นายตระกล หนูกุล
ผู้อำนวยการกองช่าง

เห็นชอบ
นางริเริ่มศรี ยิ่งลำพูน
ปลัดเทศบาลด้วยลรับฎา

อนุมัติ
นายกานต์ คุณสุวรรณ
รองนายกเทศมนตรี ปฏิบัติราชการแทน
นายกเทศมนตรีตำบลรับฎา

แบบมาตรฐาน
รายการประกอบแบบก่อสร้างถนน ค.ส.ล.

มาตราส่วน -
ผังแสดงที่ 015/2565 แผ่นที่
จำนวนแผ่นทั้งหมด 30 24
แบบทำที่ 13/03/2565
หมายเหตุ - ปิดล้างรายชื่อและเจ้าของชื่อ
เพื่อยกเลิก

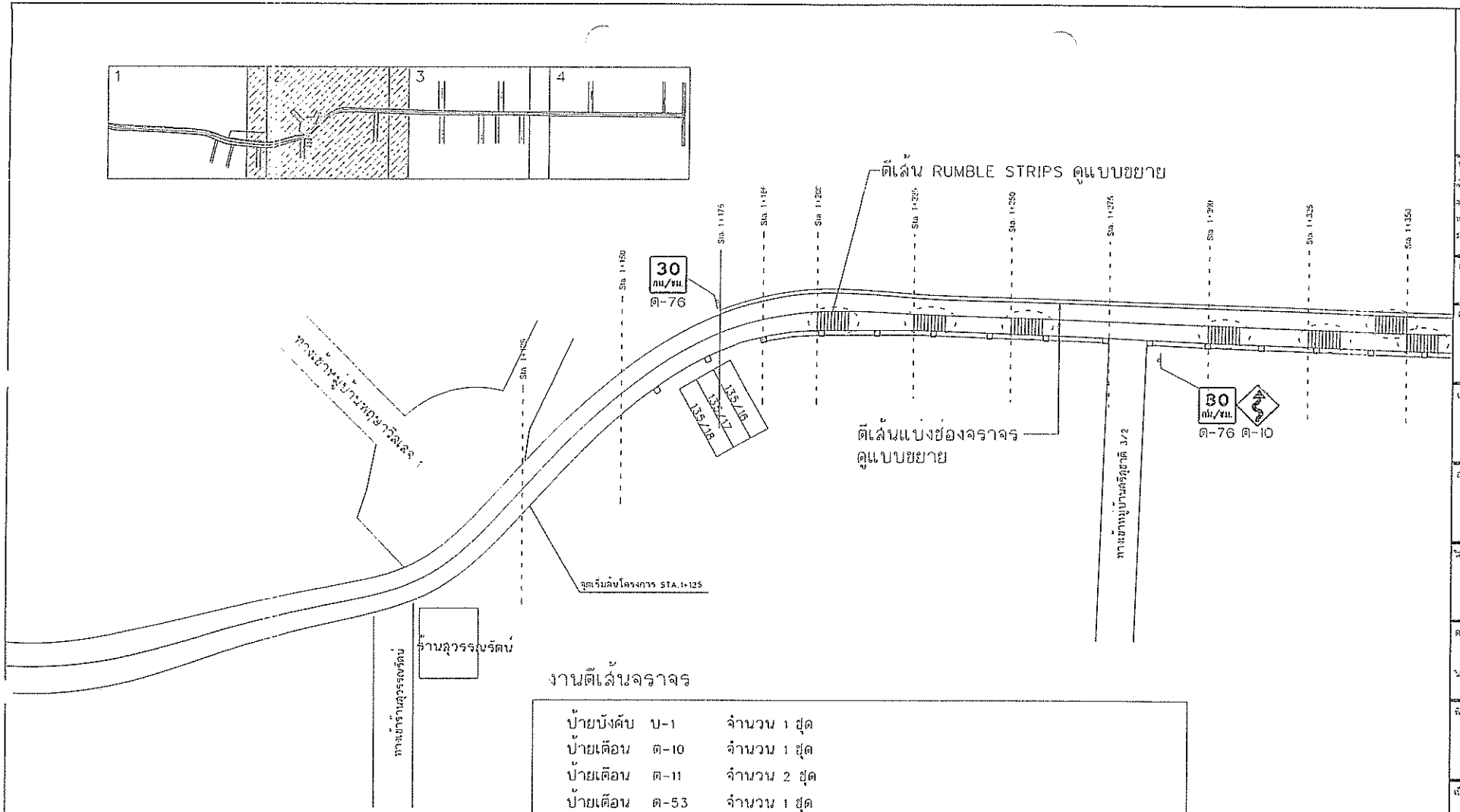

งานตีเส้นจราจร

ป้ายบังคับ	บ-1	จำนวน 1 ชุด
ป้ายเตือน	ต-10	จำนวน 1 ชุด
ป้ายเตือน	ต-11	จำนวน 2 ชุด
ป้ายเตือน	ต-53	จำนวน 1 ชุด
ป้ายเตือน	ต-75	จำนวน 1 ชุด
ป้ายเตือน	ต-76	จำนวน 7 ชุด

ตีเส้น Theomplos Paint (yellow & white) ความยาว 412.00 ตารางเมตร

ตีเส้น RUMBLE STRIPS จำนวน 26 จุด

ผังโครงการ 2

งานตีเส้นจราจร

ใช้จ่ายเงินงบประมาณ
ประจำปีงบประมาณ พ.ศ. 2565

โครงการ
ก่อสร้างถนน ค.ส.ล.พร้อมสูระระบายน้ำ ค.ส.ล. ถนนประชาสามัคคี จากหมู่บ้านพลายวิลล่า ถึงสามแยกถนนทางหลวงหมายเลข 3001 หมู่ที่ 5

สถานที่ก่อสร้าง
ม.5 ต.ขัวมุง อ.เมือง จ.ภูเก็ต

ลงชื่อ
นายอัศพิน พลกฤษ ตย.13051
วิศวกรโยธาปฏิบัติการ

เขียนแบบ
นายสุริยัย บุตรทองดี
ผู้ช่วยเจ้าพนักงานเขียนแบบ

สถาปนิก

วิศวกรโยธา
นายอัศพิน พลกฤษ ตย.13051
วิศวกรโยธาปฏิบัติการ

ตรวจสอบ
นายอัศพิน พลกฤษ
วิศวกรโยธาปฏิบัติการชำนาญการเชี่ยวชาญ
หัวหน้าฝ่ายบริหารงานสาธารณูปโภค

ผู้จัดทำ
นายสหเทพ ระมุกุล
ผู้อำนวยการกองช่าง

เห็นชอบ
นางจันทร์เพ็ญ ยิ่งตำนุ
ปลัดเทศบาลตำบลรัษฎา

อนุมัติ
นายกวีวิล คุณสุวรรณ
รองนายกเทศมนตรี ปฏิบัติราชการแทน
นายกเทศมนตรีตำบลรัษฎา

แบบแสดง
ผังโครงการ 1
งานตีเส้นจราจร

มาตราส่วน 1:1000

ระยะเวลาปี 065/2565	แผ่นที่
จำนวนโครงการ 30	25
แผ่นที่ 13/03/2565	

เอกสารหมายเลข : ผังงานสูระเปิดและเส้นจราจร เป็นต้น

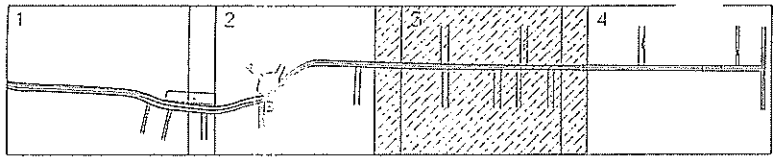

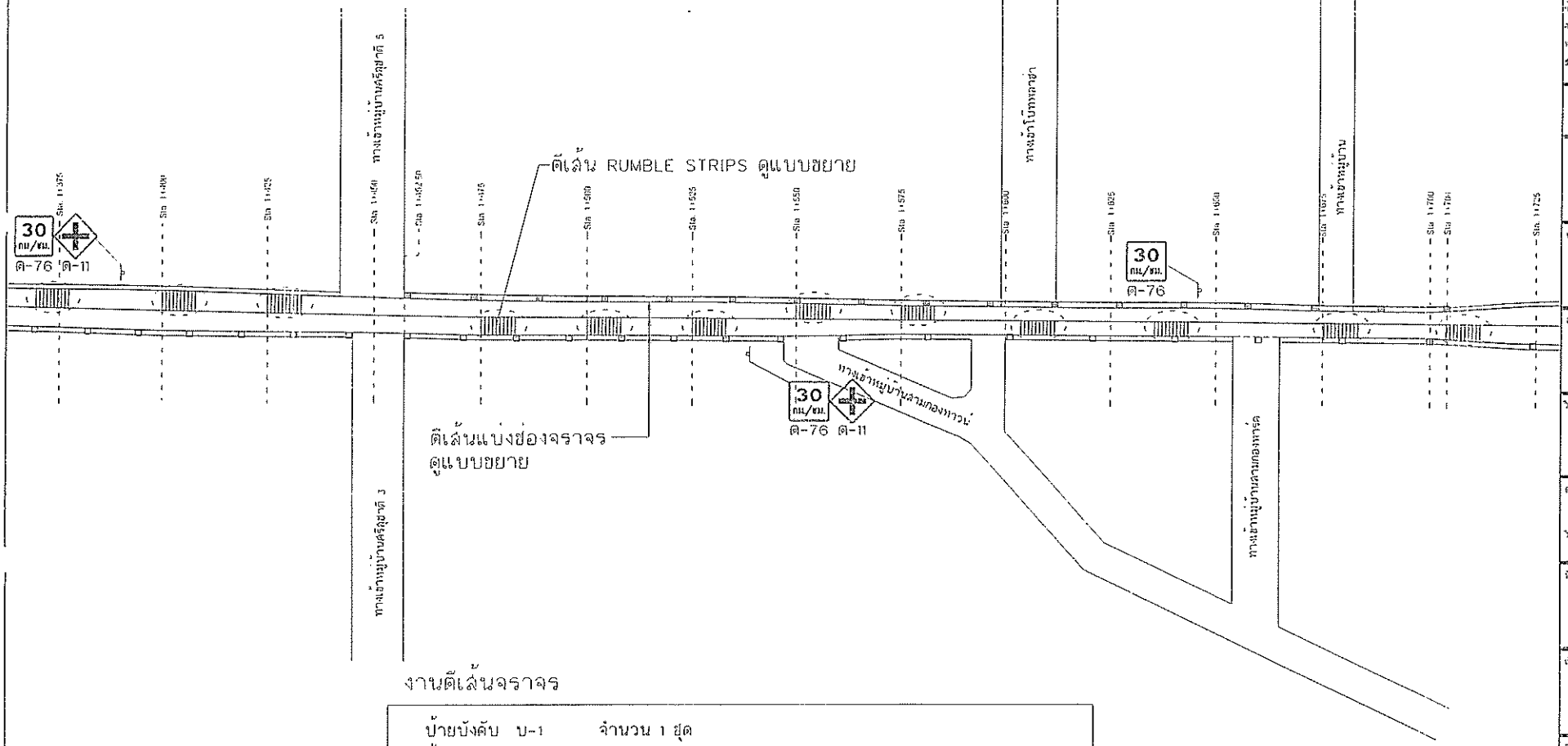

งานตีเส้นจราจร

ป้ายบังคับ	บ-1	จำนวน 1 ชุด
ป้ายเตือน	ต-10	จำนวน 1 ชุด
ป้ายเตือน	ต-11	จำนวน 2 ชุด
ป้ายเตือน	ต-53	จำนวน 1 ชุด
ป้ายเตือน	ต-75	จำนวน 1 ชุด
ป้ายเตือน	ต-76	จำนวน 7 ชุด

ตีเส้น Theomplas Paint (yellow & white) ความยาว 412.00 ตารางเมตร
ตีเส้น RUMBLE STRIPS จำนวน 26 จุด

ผังโครงการ 5

งานตีเส้นจราจร

ใช้จ่ายเงินสะสม
ประจำปีงบประมาณ พ.ศ. 2565

โครงการ
ก่อสร้างถนน ค.ส.ล. พร้อมคูระบายน้ำ ค.ส.ล. ถนนประชาราษฎร์ จากหมู่บ้านหฤกษาวิลล์ ถึงสามแยกถนนทางหลวงชนบท ภก. 3001 หมู่ที่ 5

สถานที่ก่อสร้าง
ม.5 ต.ริษฎา อ.เมือง จ.ภูเก็ต

สำรวจ
นายอัศวิน พลัดชา สย.13051
วิศวกรโยธาปฏิบัติการ

เขียนแบบ
นายสุรจัย บุตรทองดี
เจ้าพนักงานช่างเขียนแบบ

สถาปนิก

วิศวกรโยธา
นายอัศวิน พลัดชา สย.13051
วิศวกรโยธาปฏิบัติการ

ตรวจสอบ
นายอัศวิน พลัดชา
วิศวกรโยธาปฏิบัติการกำกับการก่อสร้างแทน
หัวหน้าแผนกบริหารงานก่อสร้าง

ทัศนวิศวกร
นายแรงดี ระเบกุล
ผู้อำนวยการกองช่าง

เห็นชอบ
นางจันทิพย์ ยิ่งด่านุน
ปลัดเทศบาลตำบลรัษฎา

อนุมัติ
นายกาลิต ดุกสุวรรณ
รองนายกเทศมนตรี ปฏิบัติราชการแทน
นายกเทศมนตรีตำบลรัษฎา

แบบแสดง
ผังโครงการ 2
งานตีเส้นจราจร

มาตราส่วน	1:1000	
แบบเลขที่	015/2565	แผ่นที่
จำนวนแผ่น	30	26
แบบเลขที่	13/03/2565	

หมายเหตุ : ให้ดำเนินการตามข้อกำหนดเพิ่มเติมของผู้ว่าจ้าง

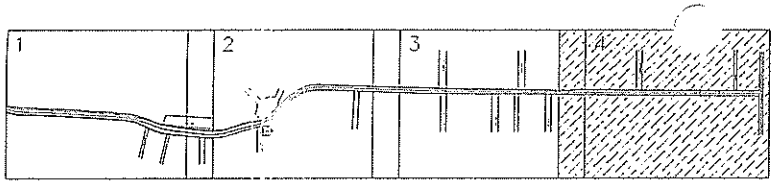

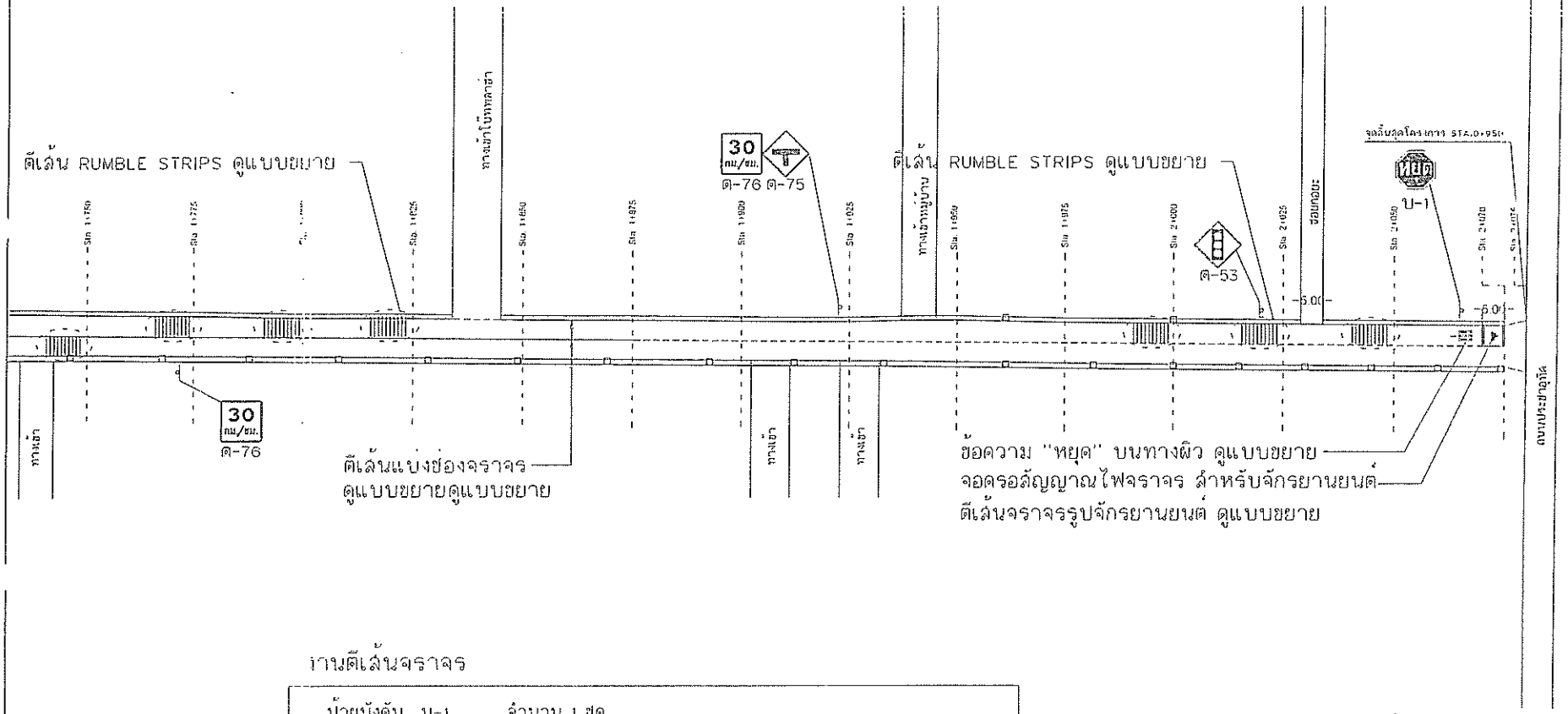

งานตีเส้นจราจร

ป้ายบังคับ	บ-1	จำนวน 1 ชุด
ป้ายเตือน	ต-10	จำนวน 1 ชุด
ป้ายเตือน	ต-11	จำนวน 2 ชุด
ป้ายเตือน	ต-53	จำนวน 1 ชุด
ป้ายเตือน	ต-75	จำนวน 1 ชุด
ป้ายเตือน	ต-76	จำนวน 7 ชุด

ตีเส้น Theomplos Point (yellow & white) ความยาว 412.00 ตารางเมตร
ตีเส้น RUMBLE STRIPS จำนวน 26 จุด

ผังโครงการ 4

งานตีเส้นจราจร

ใช้งานเพื่อการ
ประจำปีงบประมาณ พ.ศ. 2565

โครงการ
ก่อสร้างถนน ค.ส.ล.พร้อมสะพานข้าม ค.ส.ล. ถนนประชาราษฎร์ จากหมู่บ้านพฤกษาริมน้ำ ถึงสามแยกถนนทางหลวง ระยะทาง ประมาณ 1001 หมู่ที่ 5

สถานที่ก่อสร้าง
ต.5 ต.ศิษฎา อ.เมือง จ.ภูเก็ต

สำรวจ
นายอัครัก พลสุรา สย.13051
วิศวกรโยธาปฏิบัติการ

เขียนแบบ
นายสุพัชย์ บุตรทองดี
เจ้าพนักงานช่างเขียนแบบ

สถาปนิก

วิศวกรโยธา
นายอัครัก พลสุรา สย.13051
วิศวกรโยธาปฏิบัติการ

ตรวจสอบ
นายอัครัก พลสุรา
วิศวกรโยธาปฏิบัติการรักษาการในตำแหน่ง
หัวหน้าฝ่ายบริหารงานก่อสร้าง

ทัศนา
นายสมชัย ทะบุกุล
ผู้อำนวยการกองช่าง

เห็นชอบ
นางจินตนัย ยิ่งตำนุน
ปลัดเทศบาลตำบลศิษฎา

อนุมัติ
นายกวัล จุกสุวรรณ
รองนายกเทศมนตรี ปฏิบัติราชการแทน
นายกเทศมนตรีตำบลศิษฎา

แบบแสดง
ผังโครงการ 3
งานตีเส้นจราจร

มาตราส่วน	1:1000
แบบเลขที่	015/2565
จำนวนแผ่น	30
แผ่นที่	27
แบบเมื่อ	13/03/2565

หมายเหตุ : ใช้งานเฉพาะเรื่องที่ระบุเท่านั้น

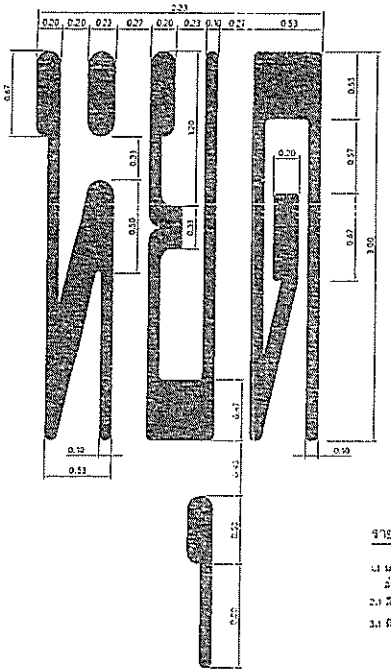

ข้อความ "หยุด" บนผิวจราจร

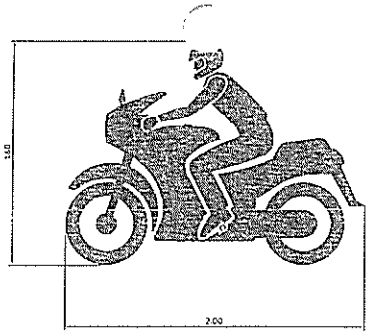

ตีเส้นจราจรรูป จักรยานยนต์

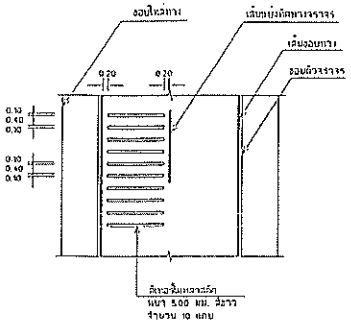

แบบขยาย RUMBLE STRIPS

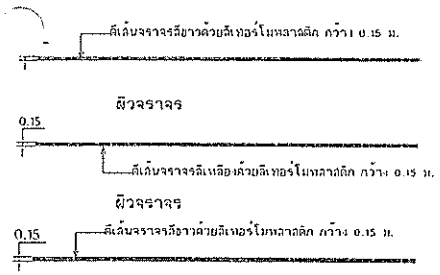

แบบขยายตีเส้นแบ่งช่องจราจร

รายการประกอบแบบ

1. มาตรฐานป้ายจราจร " หยุด " บนผิวทาง มีให้ประกอบด้วยป้ายหยุดหรือเส้นหยุดเพื่อเน้นย้ำความปลอดภัย ส่วนบนสุดของป้ายความสูงอยู่ห่างจากเส้นหยุดไม่น้อยกว่า 2.00 เมตรและสะท้อนกว่า 3 เมตร
2. มีทางเครื่องหมายจราจรบนผิวทางให้มี มีหลักทางชนิด เหล็กชุบกลวงสีกลาง ขนาด 5x2
3. มีสีดำๆ มีหน่วยเป็นเมตร บอกจากระยะเป็นอย่างดี

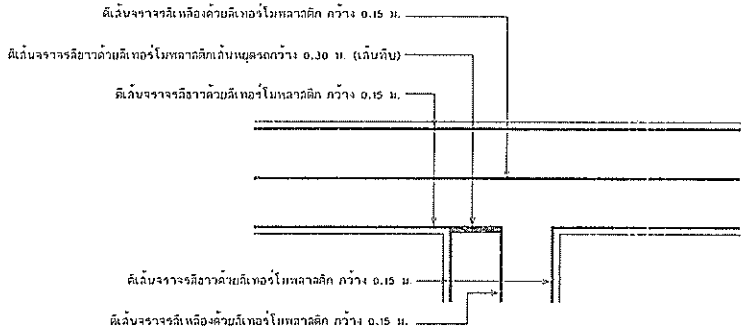

ขยายเส้นจราจรทางแยก

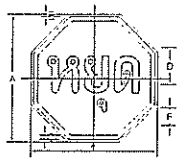

เว้นขอบป้าย สีแดงสะท้อนแสง
เส้นขอบป้าย สีขาวสะท้อนแสง
พื้นป้าย สีแดงสะท้อนแสง
อักษร สีขาวสะท้อนแสง

ป1 ขนาดป้ายจราจร	มิติเป็นเซ็นติเมตร				
	A	B	C	D	E
2	75	1	2	20	10
3	90	1.5	2.5	25	12.5
4	120	2	3	30	15

ใช้ป้ายขนาด 3

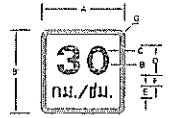

เว้นขอบป้าย สีเหลืองสะท้อนแสง
เส้นขอบป้าย สีดำไม่สะท้อนแสง
พื้นป้าย สีเหลืองสะท้อนแสง
ตัวอักษร สีดำไม่สะท้อนแสง

ป้ายจราจรชนิดที่	มิติเป็นเซนติเมตร						
	A	B'	B	C	D	E	F	G
ด-76	55	65	1	1.5	21.65	7.5	7.7	3.5

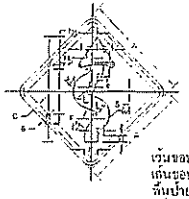

เว้นขอบป้าย สีแดงสะท้อนแสง
เส้นขอบป้าย สีดำไม่สะท้อนแสง
พื้นป้าย สีแดงสะท้อนแสง
เครื่องหมาย สีดำไม่สะท้อนแสง

ค10 ขนาดป้ายจราจร	มิติเป็นเซ็นติเมตร																		
	A	B	C	D	E	F	H	I	J	L	M	N	P	R	S	T	U
1	45	1	1.5	2.5	7	0.75	12	14	6	2	8	2.5	9.5	24.5	0.5	5	3
2	60	1.5	3	3	8	1	16	22	8	2	10	3	13	29	0.5	6	4
3	75	1.75	2.5	4	11.5	1.5	20	45	10	3	13	4	16	36	0.8	8	5
4	90	2	3	5	14	1.5	24	48	12	4	16	5	19	43	1	10	6
4 (วัสดุ)	120	2.5	3.5	5.75	18.75	2	32	64	16	5.75	21.25	6.75	25.25	57.25	1.25	13.75	8

ใช้ป้ายขนาด 3

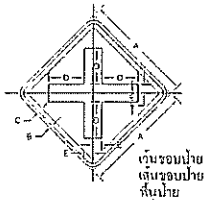

เว้นขอบป้าย สีเหลืองสะท้อนแสง
เส้นขอบป้าย สีดำไม่สะท้อนแสง
พื้นป้าย สีเหลืองสะท้อนแสง
เครื่องหมาย สีดำไม่สะท้อนแสง

ค11 ขนาดป้ายจราจร	มิติเป็นเซ็นติเมตร					
	A	B	C	D	E	F
1	45	1	1.5	15	3.75	3.0
2	60	1.5	2	20	5	3.5
3	75	1.75	2.5	25	6	4.5
4	90	2	3	30	7.5	5.5

ใช้ป้ายขนาด 3

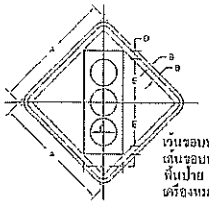

เว้นขอบป้าย สีเหลืองสะท้อนแสง
เส้นขอบป้าย สีดำไม่สะท้อนแสง
พื้นป้าย สีเหลืองสะท้อนแสง
เครื่องหมาย สีดำไม่สะท้อนแสง

ค53			มิติเป็นเซ็นติเมตร				
		A	B'	B	C	D	E	R
1		45	1	1.5	15	3.75	16.5	10.5
2		60	1.5	2	20	5	22	14
3		75	1.75	2.5	25	6.25	27.5	17.5
4		90	2	3	30	7.5	33	21

ใช้ป้ายขนาด 3

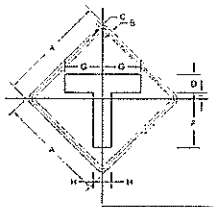

เว้นขอบป้าย สีเหลืองสะท้อนแสง
เส้นขอบป้าย สีดำไม่สะท้อนแสง
พื้นป้าย สีเหลืองสะท้อนแสง
เครื่องหมาย สีดำไม่สะท้อนแสง

ค75 ขนาดป้ายจราจร	มิติเป็นเซ็นติเมตร								
	A	B	C	D	E	F	G	H
1	45	1	1.5	7.5	2	31	18.75	3.5
2	60	1.5	2.0	10	3.5	27	21	7
3	75	1.75	2.5	13	4.5	34	26.5	8
4	90	2	3	15	5.25	40.5	31.5	7.5

ใช้ป้ายขนาด 3

เทศบาลท้ายเมืองใหม่
พิษณุโลก

ใช้จ่ายเงินงบประมาณ
ประจำปีงบประมาณ พ.ศ. 2565

โครงการ
ก่อสร้างถนน ค.ส.ล.พร้อมระบายน้ำ ค.ส.ล. ถนนประชาราษฎร์ใต้ จากหมู่บ้านพฤกษาริเวอร์ ถึงสามแยกถนนทางหลวงหมายเลข 3001 หมู่ที่ 5

สถานที่ก่อสร้าง
ม.5 ต.ท้ายฎา อ.เมือง จ.ตาก

สำรวจ
นายอดิศัน พลศรา สย.13051
วิศวกรโยธาปฏิบัติการ

เขียนแบบ
นายสุรชัย บุตรทองดี
ผู้ช่วยเจ้าพนักงานเขียนแบบ

สถาปัตย์

วิศวกรโยธา
นายอดิศัน พลศรา สย.13051
วิศวกรโยธาปฏิบัติการ

ตรวจสอบ
นายอดิศัน พลศรา
วิศวกรโยธาปฏิบัติการรักษาการในตำแหน่ง
หัวหน้าฝ่ายบริหารงานก่อสร้าง

พิจารณา
นายเชิดศักดิ์ ระพุทธ
ผู้อำนวยการกองช่าง

เห็นชอบ
นายสิทธิชัย ยิ่งสำพุน
ปลัดเทศบาลตำบลท้ายฎา

อนุมัติ
นายกานต์ ศุภสุวรรณ
รองนายกเทศมนตรี ปฏิบัติราชการแทน
นายกเทศมนตรีท้ายเมืองใหม่

แบบเลขที่
แบบขยายงานตีเส้นจราจร
แบบขยายเครื่องหมายจราจร

มาตราส่วน 1:15	
แผ่นที่ 015/2565	แผ่นที่ 28
จำนวนแผ่น 30	

แบบเดิม 12/03/2563

หมายเหตุ : มิติต่างๆ ยกเว้นมิติที่ระบุเป็นเซนติเมตร

แบบป้ายประชาสัมพันธ์ (ชั่วคราว) ของเทศบาลตำบลรัษฎา

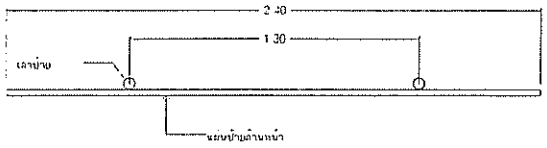

แปลน

มาตราส่วน 1:25

หมายเหตุ

1.ผู้รับจ้างจะต้องจัดทำป้ายประชาสัมพันธ์ชั่วคราว และติดตั้งบริเวณที่ก่อสร้างให้สามารถมองเห็นได้ชัดเจน ตำแหน่งการติดตั้งป้ายกำหนดให้ภายหลัง

2.เสาป้ายชั่วคราว อาจเหลือกใช้ไม้,เหล็ก หรือ ค.ส.ล.ได้ตามความเหมาะสมแต่ต้องให้มีความมั่นคงแข็งแรงพอสมควร

3.ตัวแผ่นป้ายกำหนดให้ใช้สีเขียว พร้อมข้อความตัวอักษรสีขาว ขนาดตัวหนังสือกำหนดตามความเหมาะสม ข้อความตามแบบที่กำหนดให้

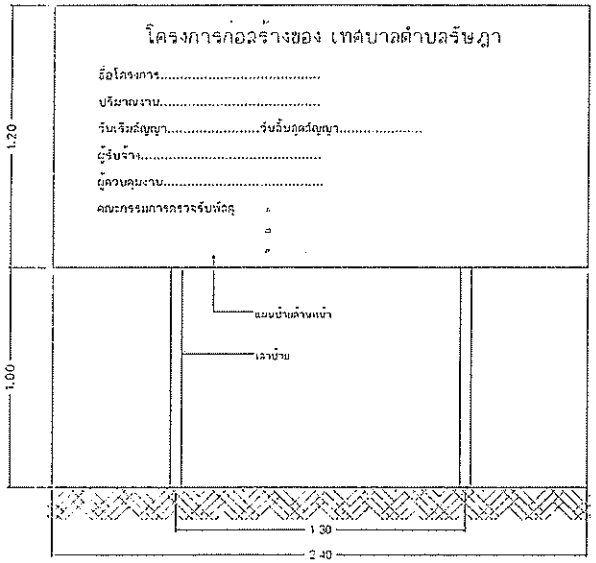

รูปด้านหน้า

มาตราส่วน 1:25

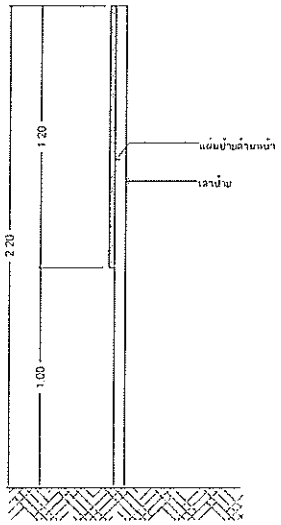

รูปด้านข้าง

มาตราส่วน 1:25

เทศบาลตำบลรัษฎา

ใช้ชายเขตประเทศ
ประจำปีงบประมาณ พ.ศ. 2565

โครงการ
โครงการก่อสร้างถนน ค.ส.ล.พร้อมสูบระบายน้ำ ค.ส.ล. ถนนประชาสามัคคี จากหมู่บ้านทุกษาวิลล์ สิ้นสุดถนนมหาวิทยาลัย ระยะทาง 300.00 เมตร หมู่ที่ 5

ณ/สถานที่ก่อสร้าง
ม.5 ต.รัษฎา อ.เมือง จ.ภูเก็ต

สำรวจ
นายอัศวิน พลดชา สย.13051
วิศวกรโยธาปฏิบัติการ

เขียนแบบ
นายสุรชัย บุตรทองดี
ผู้ช่วยเจ้าพนักงานเขียนแบบ

ตรวจสอบ

วิศวกรโยธา
นายอัศวิน พลดชา สย.13051
วิศวกรโยธาปฏิบัติการ

ตรวจสอบ
นายรังสิวัน ทะสุวรรณ
วิศวกรโยธาปฏิบัติการชำนาญการ หัวหน้าแผนกแผนและก่อสร้าง

ตัดจ่ายงาน
นายปุณโยธิน ทะนุกูล
ผู้อำนวยการกองช่าง

เห็นชอบ
นางจันทร์หุย ยิ่งสำเร็จ
ปลัดเทศบาลตำบลรัษฎา

อนุมัติ
นายกรณ์ คุณสุวรรณ
รองนายกเทศมนตรี ปฏิบัติราชการแทน นายกเทศมนตรีตำบลรัษฎา

แบบเลขที่
แบบป้ายประชาสัมพันธ์ (ชั่วคราว)

มาตราส่วน 1:25
แบบเลขที่ 015/2565
รายการลำดับที่ 30
แผ่นที่ 29
ลงวันที่ 12/03/2565

หมายเหตุ : ผู้ได้รับมอบอำนาจเป็นผู้ลงนาม

แบบป้ายประชาสัมพันธ์ (ป้ายโครงการ) ของเทศบาลตำบลรัษฎา

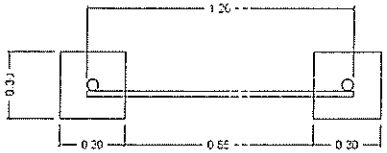

แปลน

มาตราส่วน 1:25

*** กรณีดำเนินการก่อสร้างแล้วเสร็จ ***

- ติดตั้งให้แล้วเสร็จภายในวันส่งมอบงาน งวดสุดท้าย

หมายเหตุ

สำหรับงานก่อสร้างที่เป็นการสร้างทาง คลองหรือลำน้ำ ให้ติดตั้งที่จุดเริ่มต้น 1 ชุด ให้ติดตั้งที่จุดสิ้นสุด 1 ชุด

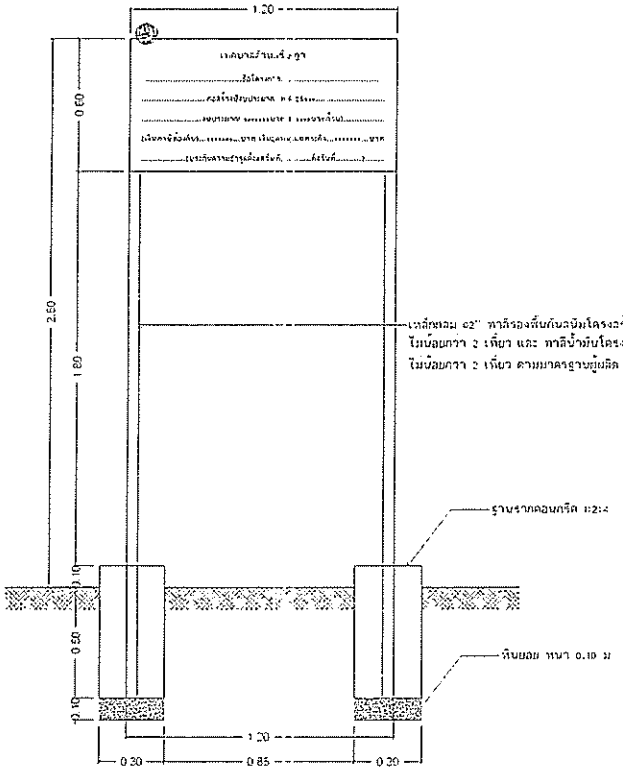

รูปด้านหน้า

มาตราส่วน 1:25

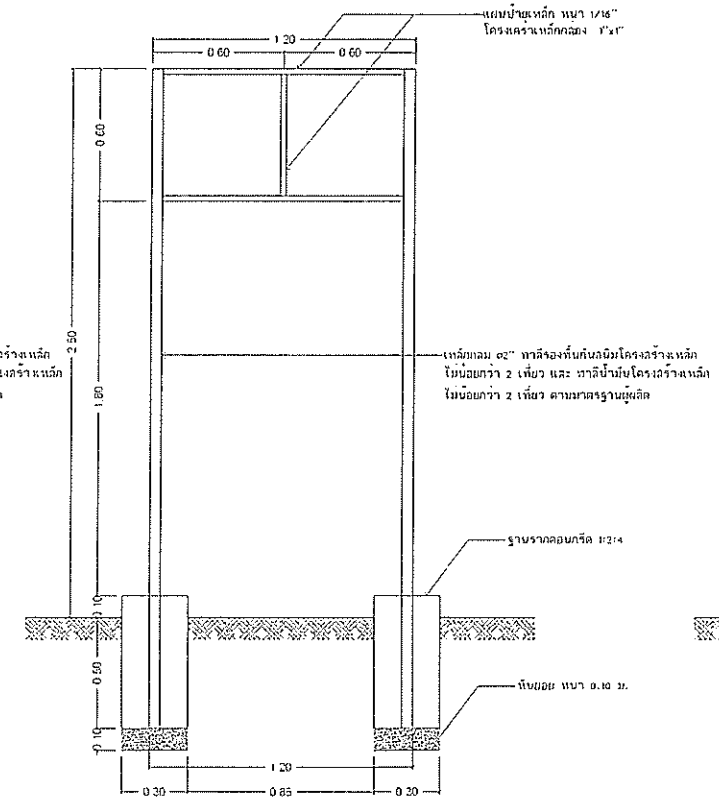

แบบขยายโครงสร้าง

มาตราส่วน 1:25

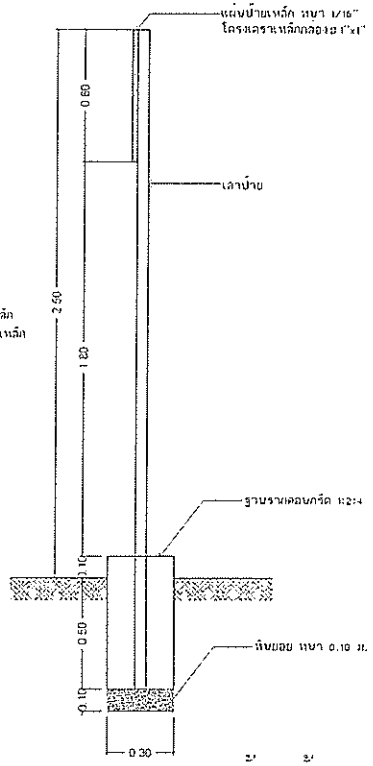

รูปด้านข้าง

มาตราส่วน 1:25

แบบป้ายโครงการ

มาตราส่วน 1:25

ป้ายงบประมาณ
ประจำปีงบประมาณ พ.ศ. 2566

โครงการ
ก่อสร้างถนน ค.ส.ล.พร้อมดูดระบายน้ำ ค.ส.ล. ถนนประชาสามัคคี จากหมู่บ้านพฤกษาวิลล์ ถึงสามแยกถนนทางหลวงชนบท กก. 3001 หมู่ที่ 6

สถานที่ก่อสร้าง
ม.5 ต.รัษฎา อ.เมือง จ.ภูเก็ต

สำรวจ
นายอัศวิน พลดชา สย.13051
วิศวกรเทศบาลปฏิบัติการ

เขียนแบบ
นายสุรชัย บุตรมาอนิล
ผู้ช่วยนายช่างเขียนแบบ

ออกแบบ
นายอัศวิน พลดชา สย.13051
วิศวกรเทศบาลปฏิบัติการ

ตรวจสอบ
นายอัศวิน พลดชา
วิศวกรเทศบาลปฏิบัติการชำนาญการ
หัวหน้าฝ่ายระบบผังและก่อสร้าง

พิจารณา
นายสิงห์ดี ระนุกูล
ผู้อำนวยการกองช่าง

เห็นชอบ
นางจิตติพย์ ขิ่งสำมุ
ปลัดเทศบาลตำบลรัษฎา

อนุมัติ
นายภาคิต ศุภสุวรรณ
รองนายกเทศมนตรี ปฏิบัติราชการแทน
นายกเทศมนตรีตำบลรัษฎา

แบบแสดง
แบบป้ายประชาสัมพันธ์
(ป้ายโครงการ)

มาตราส่วน 1:25
แบบเลขที่ 013/2565 | แผ่นที่
จำนวนแผ่นทั้งหมด 30 | 30
แบบเมื่อ 13/03/2565

หมายเหตุ : ผู้ดำเนินการปฏิบัติตามข้อกำหนดเงื่อนไขแนบท้าย

โฉ.ด.ด.

...แบ่งงวดงาน การจ่ายเงิน และกำหนดเวลาแล้วเสร็จ ...

กองการสังคมสงเคราะห์ จังหวัด
160
วันที่ ๒๓ มี.ค. ๒๕๖๕
09.40 น.

โครงการก่อสร้างถนน ค.ส.ล. พร้อมคูระบายน้ำ ค.ส.ล. ถนนประชาสามัคคี จากหมู่บ้านพฤกษาวิลล์ถึงสามแยกถนนทางหลวงชนบท ภก. 3001 หมู่ที่ 5

(ใช้จ่ายเงินสะสม ประจำปีงบประมาณ พ.ศ. 2565 งบประมาณ 22,500,000 บาท)

<u>งวดงาน</u>

งวดที่ 1 เป็นเงินร้อยละ 21.50 ของค่าจ้างเหมาตามที่ตกลงทำสัญญาว่าจ้างจะจ่ายให้เมื่อผู้รับจ้างได้ทำการก่อสร้าง ดังนี้

- เมื่องานก่อสร้างคูระบายน้ำ ค.ส.ล. ขนาด 0.70 x 1.00 เมตร พร้อมฝาปิด ได้ความยาวไม่น้อยกว่า 550.00 เมตร (ด้านซ้ายทาง)

กำหนดเวลาแล้วเสร็จ 45 วัน

งวดที่ 2 เป็นเงินร้อยละ 20 ของค่าจ้างเหมาตามที่ตกลงทำสัญญาว่าจ้างจะจ่ายให้เมื่อผู้รับจ้างได้ทำการก่อสร้าง ดังนี้

- เมื่องานก่อสร้างคูระบายน้ำ ค.ส.ล. ขนาด 0.70 x 1.00 เมตร พร้อมฝาปิด ได้ความยาวไม่น้อยกว่า 355.00 เมตร (ด้านซ้ายทาง) แล้วเสร็จทั้งหมด
- เมื่องานก่อสร้างรางระบายน้ำ ค.ส.ล. ขนาดกว้าง 1.20 เมตร หนา 0.20 เมตร ยาวไม่น้อยกว่า 250.00 เมตร (บริเวณบนคูระบายน้ำ ค.ส.ล.)(ด้านซ้ายทาง) แล้วเสร็จทั้งหมด
- เมื่องานก่อสร้างรางระบายน้ำ ค.ส.ล. ขนาดกว้าง 0.80 เมตร หนา 0.20 เมตร ยาวไม่น้อยกว่า 350.00 เมตร (บริเวณหลังท่อระบายน้ำ ค.ส.ล.)(ด้านขวาทาง) แล้วเสร็จทั้งหมด
- เมื่องานก่อสร้างรางระบายน้ำ ค.ส.ล. ขนาดกว้าง 1.20 เมตร หนา 0.20 เมตร ยาวไม่น้อยกว่า 220.00 เมตร (บริเวณหลังท่อระบายน้ำ ค.ส.ล.)(ด้านขวาทาง)

กำหนดเวลาแล้วเสร็จ 45 วัน

งวดที่ 3 เป็นเงินร้อยละ 20 ของค่าจ้างเหมาตามที่ตกลงทำสัญญาว่าจ้างจะจ่ายให้เมื่อผู้รับจ้างได้ทำการก่อสร้าง ดังนี้

- เมื่องานก่อสร้างรางระบายน้ำ ค.ส.ล. ขนาดกว้าง 1.20 เมตร หนา 0.20 เมตร ยาวไม่น้อยกว่า 319.00 เมตร (บริเวณหลังท่อระบายน้ำ ค.ส.ล.)(ด้านขวางทาง) แล้วเสร็จทั้งหมด
- เมื่องานก่อสร้างถนน ค.ส.ล. กว้างเฉลี่ย 6.70 – 10.00 เมตร ได้พื้นที่ไม่น้อยกว่า 2,500.00 ตารางเมตร พร้อมหยอดยางยาแนวรอยต่อทั้งหมด แล้วเสร็จ

กำหนดเวลาแล้วเสร็จ 30 วัน

งวดที่ 4 เป็นเงินร้อยละ 18.50 ของค่าจ้างเหมาตามที่ตกลงทำสัญญาว่าจ้างจะจ่ายให้เมื่อผู้รับจ้างได้ทำการก่อสร้าง ดังนี้

- เมื่องานก่อสร้างถนน ค.ส.ล. กว้างเฉลี่ย 6.70 – 10.00 เมตร ได้พื้นที่ไม่น้อยกว่า 2,450.00 ตารางเมตร พร้อมหยอดยางยาแนวรอยต่อทั้งหมด แล้วเสร็จ

กำหนดเวลาแล้วเสร็จ 30 วัน

งวดที่ 5 (งวดสุดท้าย) เป็นเงินร้อยละ 20 ของค่าจ้างเหมาตามที่ตกลงทำสัญญาว่าจ้างจะจ่ายให้เมื่อผู้รับจ้างได้ทำการก่อสร้าง ดังนี้

- เมื่องานก่อสร้างถนน ค.ส.ล. กว้างเฉลี่ย 6.70 – 10.00 เมตร ได้พื้นที่ไม่น้อยกว่า 2,920.00 ตารางเมตร แล้วเสร็จทั้งหมด พร้อมหยอดยางยาแนวรอยต่อทั้งหมด แล้วเสร็จ
- ทำการตีเส้นจราจร แล้วเสร็จ
- ติดตั้งป้ายจราจร พร้อมติดตั้งป้ายโครงการ แล้วเสร็จ
- ทำการก่อสร้างส่วนอื่นๆ ที่เหลือทั้งหมดให้แล้วเสร็จเรียบร้อย ถูกต้อง ครบถ้วน ตามรูปแบบรายการก่อสร้าง และสัญญาจ้างทุกประการ

กำหนดเวลาแล้วเสร็จ 30 วัน

รวมกำหนดเวลาแล้วเสร็จ 180 วัน

<u>หมายเหตุ</u> แบ่งงวดงานเป็น 5 งวด รวมระยะเวลาการก่อสร้างจนแล้วเสร็จ ทั้งหมด 180 วัน

- ทั้งนี้ผู้รับจ้างสามารถส่งมอบงานงวดใดก่อนหรือหลังได้ หรือจะส่งมอบพร้อมกันทีละหลายงวดก็ได้ เมื่อผู้รับจ้างทำงานก่อสร้างงานนั้นแล้วเสร็จ เรียบร้อยครบถ้วนตามที่รายละเอียดที่ระบุในแต่ละงวดงาน
- ในการส่งงวดงานแต่ละงวดต้องมีผลการทดสอบกำลังอัดประลัยของแท่งตัวอย่างคอนกรีตที่อายุ 28 วัน ในการพิจารณากำลังอัดประลัยเพื่อการตรวจรับงานคอนกรีตก่อนอายุคอนกรีตครบ 28 วัน ให้ตรวจรับได้ แต่ต้องมีผลการทดสอบกำลังอัดประลัยของแท่งตัวอย่าง ที่เก็บจากการเทคอนกรีตโครงสร้างจริงในหน้างาน ซึ่งต้องมีค่ากำลังอัดประลัยไม่ต่ำกว่าที่กำหนดไว้หรือตามแบบกำหนด ทั้งนี้ อายุของคอนกรีตต้องไม่น้อยกว่า 7 วัน

** อัตราค่าปรับร้อยละ 0.25 ของวงเงินราคาจ้าง **

<u>เหตุผลที่ก่อสร้างโครงการ</u>
- เพื่อแก้ไขปัญหาน้ำท่วมขัง และเร่งการระบายน้ำ
- เพื่อให้ประชาชนได้รับความสะดวกและปลอดภัยในการสัญจร

<u>ข้อกำหนดเพิ่มเติม</u>
- เป็นผู้ประกอบการงานก่อสร้างที่ได้ลงทะเบียนในระบบจัดซื้อจัดจ้างภาครัฐด้วยอิเล็กทรอนิกส์ (Electronic Govemment Procurement : e-GP) ของกรมบัญชีกลาง และมีคุณสมบัติเป็นไปตามหลักเกณฑ์ วิธีการ และเงื่อนไข ในการขึ้นทะเบียนผู้ประกอบการงานก่อสร้างที่มีสิทธิเป็นผู้ยื่นข้อเสนอต่อหน่วยงานของรัฐ ตามที่คณะกรรมการราคากลาง และขึ้นทะเบียนผู้ประกอบการกำหนด สาขางานก่อสร้างทาง ชั้นผู้ประกอบการชั้น 4 ขึ้นไป

<u>ควบคุมงาน</u>	1. นายสมชาย	ตันติพิทยกุล	ตำแหน่ง	หัวหน้าฝ่ายการโยธา
	2. นางสาวอัณณ์ภัสฒ์	อุบลสุวรรณ	ตำแหน่ง	นายช่างโยธาชำนาญงาน
<u>คณะกรรมการตรวจรับพัสดุ</u>	1. นางจันทิพย์	ยิ่งดำนุ่น	ตำแหน่ง	ปลัดเทศบาลตำบลรัษฎา
	2. นายณรงค์	หะนุกูล	ตำแหน่ง	ผู้อำนวยการกองช่าง
	3. นางสาวหทัยชนก	ชมภูนุช	ตำแหน่ง	วิศวกรสุขาภิบาลปฏิบัติการ
<u>คณะกรรมการกำหนดราคากลาง</u>	1. นางจันทิพย์	ยิ่งดำนุ่น	ตำแหน่ง	ปลัดเทศบาลตำบลรัษฎา
	2. นายอัศวิน	พลคชา	ตำแหน่ง	วิศวกรโยธาปฏิบัติการ
	3. นายวิจักษณ์	จิรพันธ์พิเชษฐ์	ตำแหน่ง	นายช่างโยธาชำนาญงาน
<u>คณะกรรมการพิจารณาผล</u>	1. นายสมชาย	ตันติพิทยกุล	ตำแหน่ง	หัวหน้าฝ่ายการโยธา
	2. นางสาวอรทัย	ยวงเงิน	ตำแหน่ง	นายช่างเขียนแบบชำนาญงาน
	3. นางสาวอัณณ์ภัสฒ์	อุบลสุวรรณ	ตำแหน่ง	นายช่างโยธาชำนาญงาน

(ลงชื่อ) ..... แบ่งงวดงาน
(นายอัศวิน พลคชา)
วิศวกรโยธาปฏิบัติการ รักษาการในตำแหน่ง
หัวหน้าฝ่ายแบบแผนและก่อสร้าง

(ลงชื่อ) ..... ตรวจ
(นายณรงค์ หะนุกูล)
ผู้อำนวยการกองช่าง

(ลงชื่อ) ..... เห็นชอบ
(นางจันทิพย์ ยิ่งดำนุ่น)
ปลัดเทศบาลตำบลรัษฎา

(ลงชื่อ) ..... อนุมัติ
(นายภาวัต ศุภสุวรรณ)
รองนายกเทศมนตรี ปฏิบัติราชการแทน
นายกเทศมนตรีตำบลรัษฎา

แบบ บก.๐๑

ตารางแสดงวงเงินงบประมาณที่ได้รับจัดสรรและราคากลางในงานจ้างก่อสร้าง

๑. ชื่อโครงการ ก่อสร้างถนน ค.ส.ล พร้อมคูระบายน้ำ ค.ส.ล ถนนประชาสามัคคี จากหมู่บ้านพฤกษาวิลล์ ถึงสามแยกถนนทางหลวงชนบท ภก.๓๐๐๑ หมู่ที่ ๕

๒. หน่วยงานเจ้าของโครงการ เทศบาลตำบลรัษฎา

๓. วงเงินงบประมาณที่ได้รับจัดสรร ๒๒.๕๐๐,๐๐๐.๐๐ บาท

๔. ลักษณะงาน

โดยสังเขป ก่อสร้างถนน ค.ส.ล พร้อมคูระบายน้ำ ค.ส.ล ถนนประชาสามัคคี จากหมู่บ้านพฤกษาวิลล์ ถึงสามแยกถนนทางหลวงชนบท ภก.๓๐๐๑ หมู่ที่ ๕

๕. ราคากลางคำนวณ ณ วันที่ ๒๗ เมษายน ๒๕๖๕ เป็นเงิน ๒๑,๕๘๐,๑๐๔.๑๕ บาท

๖. บัญชีประมาณราคากลาง

๖.๑ แบบ ปทร.๔

๗. รายชื่อเจ้าหน้าที่ผู้กำหนดราคากลาง (ราคาอ้างอิง)

๗.๑ นางจันทิพย์	ยิ่งคำนุ่น	ประธานกรรมการกำหนดราคากลาง	ปลัดเทศบาลตำบลรัษฎา
๗.๒ นายอัศวิน	พลคชา	กรรมการกำหนดราคากลาง	วิศวกรโยธาปฏิบัติการ
๗.๓ นายวิจักษณ์	จิรพันธ์พิเชษฐ์	กรรมการกำหนดราคากลาง	นายช่างโยธาชำนาญงาน